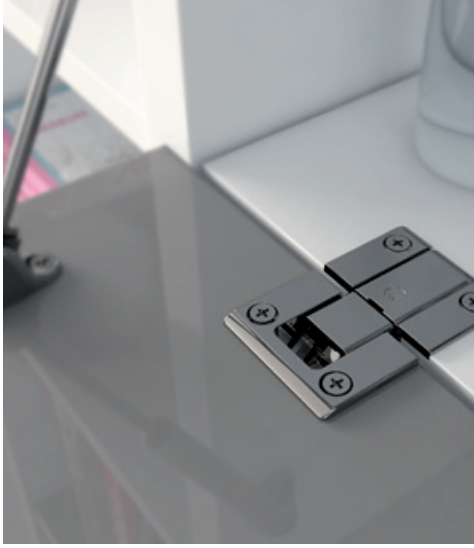

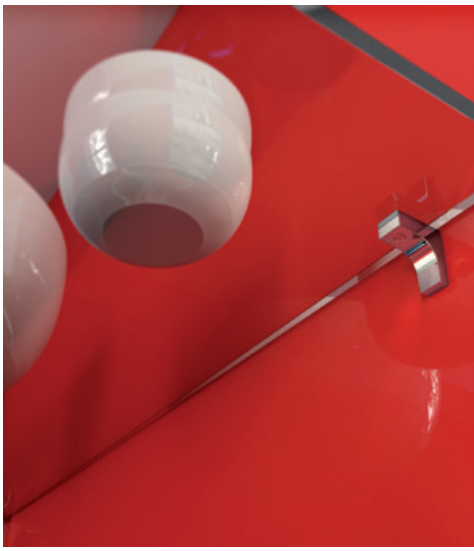

Okov za namještaj Italiana Ferramenta

2023

schachermayer

Cijene su veleprodajne bez PDV-a, vrijede do 31.05.2024., osim u slučaju promjene cijena sirovina od dobavljača. | Zadržavamo pravo tiskarske pogreške.

Obratite nam se s povjerenjem

Schachermayer d.o.o.
Vrtni put 5
HR-10000 Zagreb

T. +385 (0)1 2499 900
F. +385 (0)1 2409 041

E. info@schachermayer.hr

Radno vrijeme
ponedjeljak - četvrtak
8:00 - 16:30 sati
petak
8:00 - 14:00 sati

Schachermayer d.o.o.
Škurinjska cesta 1
HR-51000 Rijeka

T. +385 (0)51 210 448
F. +385 (0)51 210 448

E. rijeka@schachermayer.hr

Radno vrijeme
ponedjeljak - petak
8:00 - 16:00 sati
subota
8:00 - 13:00 sati

Schachermayer d.o.o.
Sv. Leopolda Bogdana Mandića 111g
HR-31000 Osijek

T. +385 (0)31 297 864
F. +385 (0)31 297 864

E. osijek@schachermayer.hr

Radno vrijeme
ponedjeljak - petak
8:00 - 16:00 sati

Schachermayer d.o.o.
Stobrečka ulica 5a
HR-21000 Split

T. +385 (0)21 245 552
F. +385 (0)21 245 552

E. split@schachermayer.hr

Radno vrijeme
ponedjeljak - petak
8:00 - 17:00 sati

POJAŠNJENJE TOČKICA UZ BROJ ARTIKLA

● = artikli su na skladištu u Linzu:
isporuka iz Linza svaki dan

= bez točke pokraj broja artikla:
artikli su na skladištu u Zagrebu

Sadržaj

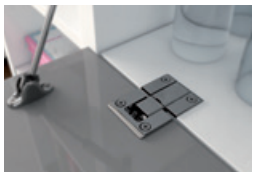

Spojnice, potisni mehanizmi — Stranica 2 – 13

Podizni okovi, zaustavni zaklopni držači — Stranica 14 – 39

Nosači polica — Stranica 40 – 65

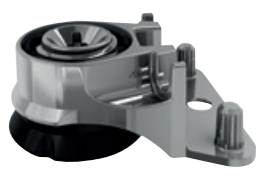

Veznici radne ploče, regulacijske nogice — Stranica 66 – 69

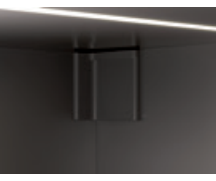

Ovjesi ormara — Stranica 70 – 79

JUSTICE BETTHA WILSON

ITALIANA ferramenta

Preklopna spojnica KIMANA

3-dimenzionalno podešavanje:
bočno podešavanje 0±1 mm
podešavanje dubine 0±2 mm
podešavanje visine 0+2 mm

Napomena:
dimenzija vijaka ø 3,5 x 16 mm

Opseg isporuke:
1 dio za korpus
1 dio za frontu (bez vijaka)
1 pokrivna kapica

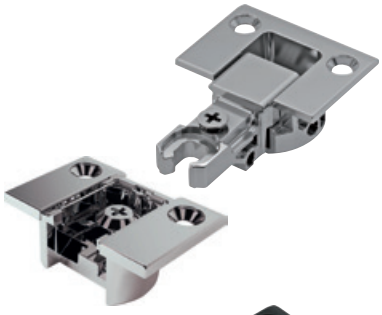

Br.art	Svrdlo ø mm	Mate-rijal	Površinska obrada	PJ	JM	Cijena EUR	Cijena HRK	za
103 313 657 •	26	zamak	poniklano	1	GT	6,16	46,41	1 GT
103 340 019 •	26	zamak	crno	100	GT	7,71	58,09	1 GT

Grupa proizvoda YIF

Potrebni dodatni artikli					
Br.art	**Opis**	**PJ**	**JM**	**Cijena EUR**	**za**
103 340 127 •	KIMANA pričvrsni vijci 3,5 x 16 mm, crni	300	GT	17,62	100 GT

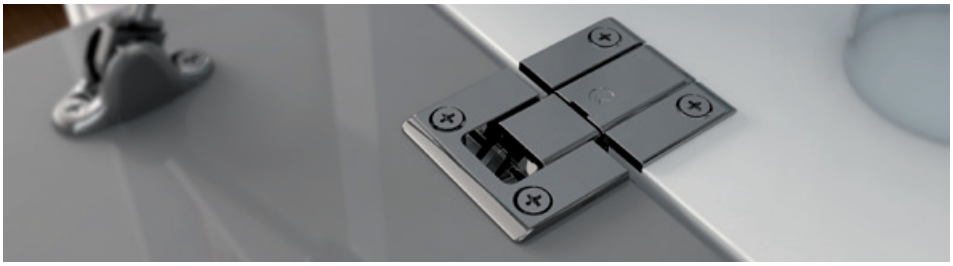

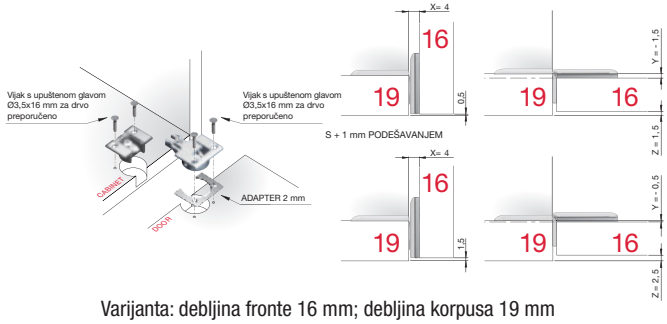

Varijanta: debljina fronte 16 mm; debljina korpusa 19 mm

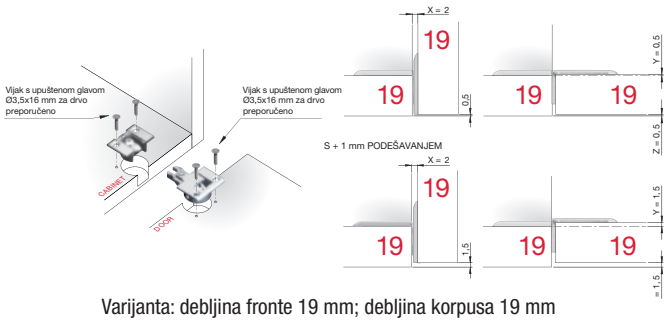

Varijanta: debljina fronte 19 mm; debljina korpusa 19 mm

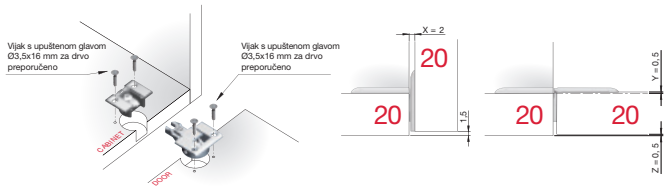

Varijanta: debljina fronte 19 mm; debljina korpusa 16 mm

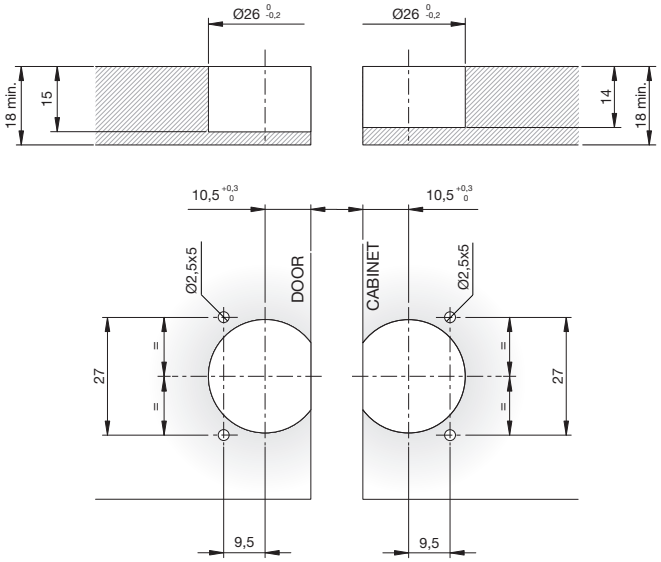

ITALIANA ferramenta

Odstojna pločica KIMANA

Materijal: zamak

Br.art	Visina mm	Površinska obrada	PJ	JM	Cijena EUR	Cijena HRK	za
103 313 667 •	1.5	poniklano	1	kom	0,52	3,92	1 kom
103 340 208 •	1.5	crno	100	kom	0,60	4,52	1 kom
103 340 209 •	2	crno	100	kom	0,63	4,75	1 kom
103 313 670 •	2	poniklano	1	kom	0,54	4,07	1 kom
103 313 669 •	3	poniklano	1	kom	0,60	4,52	1 kom

Grupa proizvoda YIF

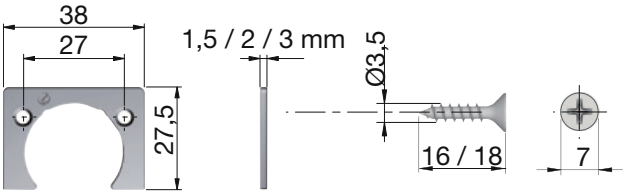

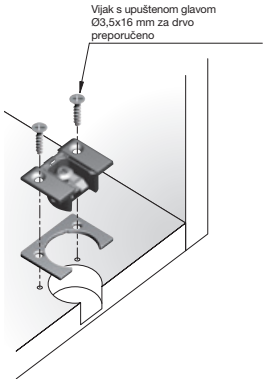

ITALIANA ferramenta

KIMANA pričvrsni vijci, crni

Opseg isporuke: 1 garnitura = 4 kom.

Materijal: čelik
Površinska obrada: crno

Br.art	ø mm	Duljina mm	Glava ø mm	PJ	JM	Cijena EUR	Cijena HRK	za
103 340 127 •	3.5	16	7	300	GT	17,62	132,76	100 GT

Grupa proizvoda YIF

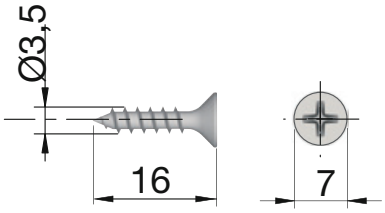

ITALIANA ferramenta

Preklopna spojnica KIMANA SKIN

Kimana Skin je nova i ekskluzivna spojnica za preklope ili vrata koja se otvaraju prema dolje i prema gore. Kimana Skin karakteriziraju vrlo elegantni oblici koji namještaju daju estetsku i funkcionalnu dodanu vrijednost. Kimana se zatvara u ravnini s pločom i sjedinjuje se s ormarićem i vratima. Jedinstveni i patentirani dizajn poboljšava, ne samo estetiku, nego i montažu na ploču, zahvaljujući okomito raspoređenim vijcima.

3-dimenzionalno podešavanje:
bočno podešavanje 0±1 mm
podešavanje dubine 0±2 mm
podešavanje visine 0+2 mm

Svrdlo ø: 26/40 mm
Materijal: lijevani cink

Br.art	Površinska obrada	JM	Cijena EUR	Cijena HRK	za
103 340 436 •	poniklano	kom	6,05	45,58	1 kom
103 340 437 •	crno	kom	7,57	57,04	1 kom

Grupa proizvoda YIF

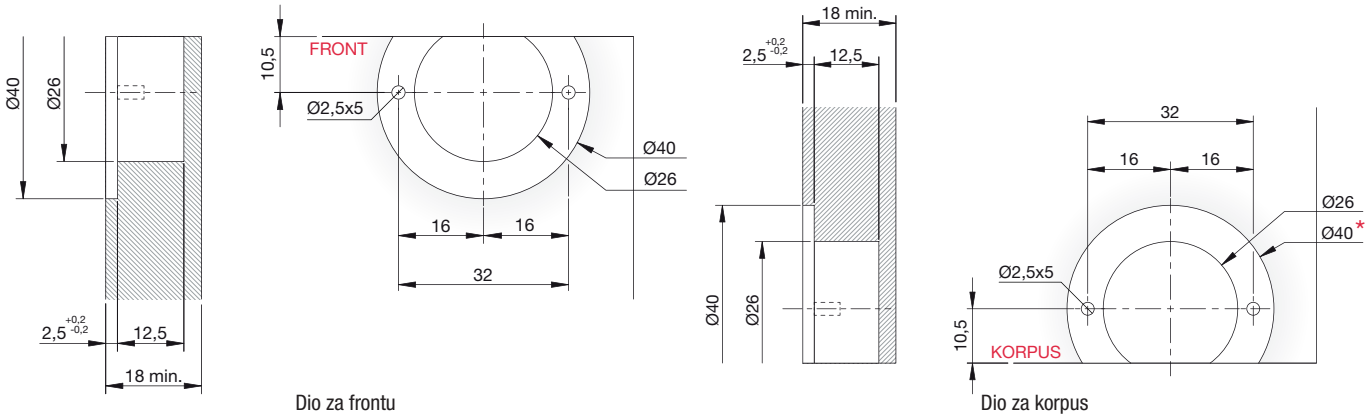

Dio za frontu

Dio za korpus

ITALIANA ferramenta

Pokrivna kapica KIMANA SKIN za korpus

Materijal: plastika

Br.art	Izvedba	Površinska obrada	JM	Cijena EUR	Cijena HRK	za
103 340 455 •	H0	crno	kom	0,27	2,03	1 kom
103 340 456 •	H1	crno	kom	0,27	2,03	1 kom
103 340 458 •	H2	crno	kom	0,27	2,03	1 kom
103 340 459 •	H4	crno	kom	0,33	2,49	1 kom
103 340 460 •	H0	sivo	kom	0,27	2,03	1 kom
103 340 461 •	H1	sivo	kom	0,27	2,03	1 kom
103 340 462 •	H2	sivo	kom	0,27	2,03	1 kom
103 340 463 •	H4	sivo	kom	0,33	2,49	1 kom

Grupa proizvoda YIF

ITALIANA ferramenta

Pokrivna kapica KIMANA SKIN za frontu

Materijal: plastika

Br.art	Izvedba	Površinska obrada	JM	Cijena EUR	Cijena HRK	za
103 340 464 •	H0	crno	kom	0,27	2,03	1 kom
103 340 465 •	H2	crno	kom	0,27	2,03	1 kom
103 340 466 •	H0	sivo	kom	0,27	2,03	1 kom
103 340 467 •	H2	sivo	kom	0,27	2,03	1 kom

Grupa proizvoda YIF

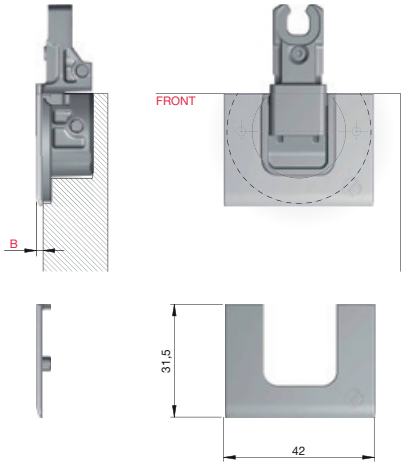

ITALIANA ferramenta

Adapter KIMANA Skin

- za redukciju ugradne dubine KIMANA SKIN spojnice
- adapteri se mogu slagati jedan na drugi

Površinska obrada: pocinčano

Br.art	Visina mm	Materijal	JM	Cijena EUR	Cijena HRK	za
103 340 488 •	1.5	čelik	kom	0,19	1,43	1 kom

Grupa proizvoda 300 F51

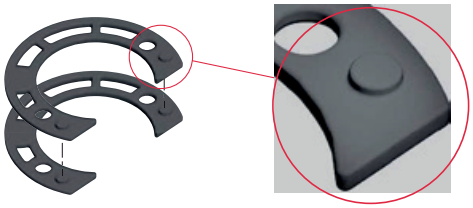

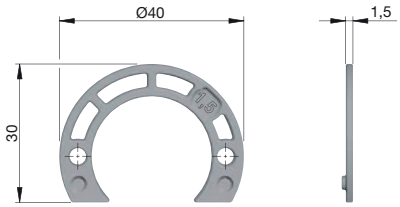

ITALIANA ferramenta

Ukopno svrdlo KIMANA SKIN

- za bušenje rupa na fronti i korpusu
- bušenje obje rupe u jednom koraku
- izrađeno od HSS čelika otpornog na habanje

Duljina: 57,5 mm
Prihvat ø: 10 mm
Duljina prihvata: 20 mm

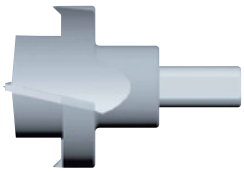

Br.art	Svrdlo ø	Materijal	JM	Cijena EUR	Cijena HRK	za
103 340 137 •	26/40	HSS	kom	N 244,42	N 1.841,58	1 kom

Grupa proizvoda FNT

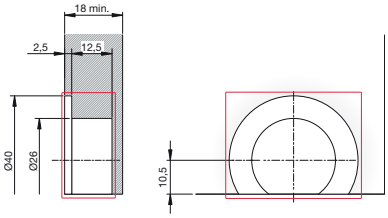

KIMANA SKIN šablona

Odgovara za KIMANA SKIN spojnice.

Površinska obrada: crveno
Materijal: plastika

Br.art		JM	Cijena EUR	Cijena HRK	za
103 342 080 •		kom	1,63	12,28	1 kom

Grupa proizvoda YIF

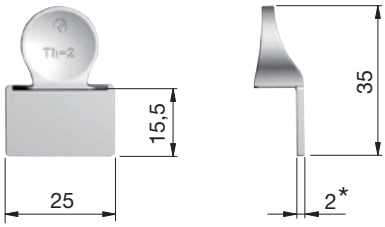

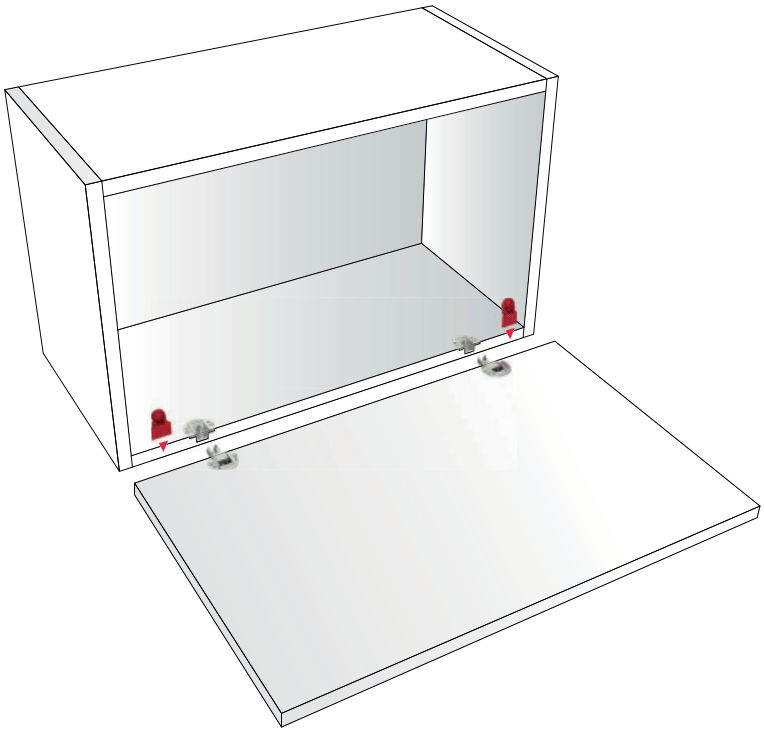

ITALIANA ferramenta

Potisni mehanizam K-Push Tech

- područje podešavanja +6/-0,45 mm
- po izboru izvedba s odbojnikom ili magnetom

Napomena:
Kod izvedbe sa magnetom metalnu prihvatnu pločicu potrebno naručiti posebno.
Kod izvedbe "Strong" se radi o potisnom mehanizmu s većom podiznom snagom te je pogodna za teže fronte.

Svrdlo ø: 10 mm
Materijal: plastika

Br.art	Hod mm	Dubina bušenja mm	Varijanta	Površinska obrada	Izvedba	JM	Cijena EUR	Cijena HRK	za
103 318 251 •	14	50	standarno	antracit	magnet	kom	2,51	18,91	1 kom
103 318 252 •	14	50	standarno	antracit	ublaživač	kom	2,23	16,80	1 kom
103 318 231 •	14	50	standarno	bijelo	magnet	kom	2,51	18,91	1 kom
103 318 232 •	14	50	standarno	bijelo	ublaživač	kom	2,23	16,80	1 kom
103 318 241 •	14	50	standarno	sivo	magnet	kom	2,51	18,91	1 kom
103 318 242 •	14	50	standarno	sivo	ublaživač	kom	2,23	16,80	1 kom
103 342 051 •	20	50	jako	antracit	magnet	kom	2,51	18,91	1 kom
103 342 054 •	20	50	jako	antracit	ublaživač	kom	2,23	16,80	1 kom
103 342 053 •	20	50	jako	bijelo	magnet	kom	2,51	18,91	1 kom
103 342 056 •	20	50	jako	bijelo	ublaživač	kom	2,23	16,80	1 kom
103 342 052 •	20	50	jako	sivo	magnet	kom	2,51	18,91	1 kom
103 342 055 •	20	50	jako	sivo	ublaživač	kom	2,23	16,80	1 kom
103 318 282	37	70	jako	antracit	magnet	kom	3,16	23,81	1 kom
103 318 256 •	37	70	standarno	antracit	magnet	kom	3,08	23,21	1 kom
103 318 283	37	70	jako	antracit	ublaživač	kom	2,89	21,77	1 kom
103 318 257	37	70	standarno	antracit	ublaživač	kom	2,89	21,77	1 kom
103 318 286	37	70	jako	bijelo	magnet	kom	3,16	23,81	1 kom
103 318 236	37	70	standarno	bijelo	magnet	kom	3,16	23,81	1 kom
103 318 287	37	70	jako	bijelo	ublaživač	kom	2,89	21,77	1 kom
103 318 237 •	37	70	standarno	bijelo	ublaživač	kom	2,89	21,77	1 kom
103 318 284 •	37	70	jako	sivo	magnet	kom	3,08	23,21	1 kom
103 318 246 •	37	70	standarno	sivo	magnet	kom	3,08	23,21	1 kom
103 318 285	37	70	jako	sivo	ublaživač	kom	2,89	21,77	1 kom
103 318 247	37	70	standarno	sivo	ublaživač	kom	2,89	21,77	1 kom

Grupa proizvoda YIF

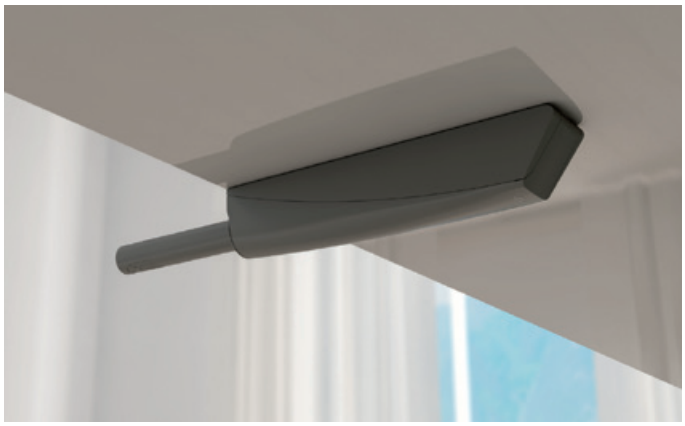

ITALIANA ferramenta

Potisni mehanizam K-Push Tech

Vrata prema dolje

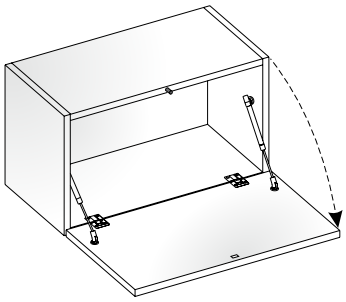

Tehnički podaci se odnose isključivo na ormariće opremljene Italiana Ferramenta proizvodima.

Primjena:
KIMANA preklopna spojnica

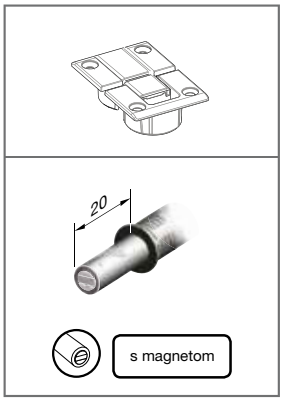

Primjena:
Spojnica bez opruge

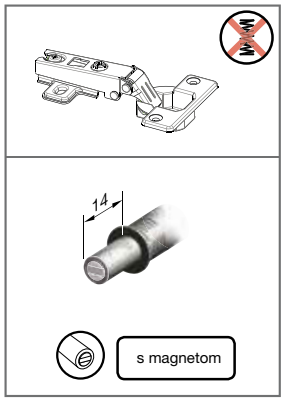

Primjena
Spojnica s oprugom

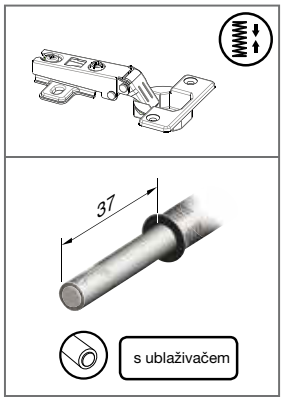

Vrata prema gore

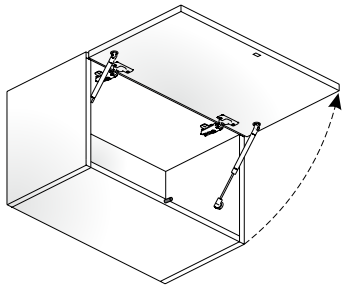

Tehnički podaci se odnose isključivo na ormariće opremljene Italiana Ferramenta proizvodima.

Primjena:
Spojnica bez opruge

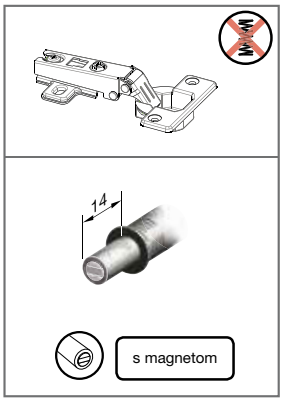

Preporučena montaža

● = K PUSH TECH predloženo mjesto montaže

● = Područje primjene K PUSH TECH

Gornji i donji ormarići s vratima

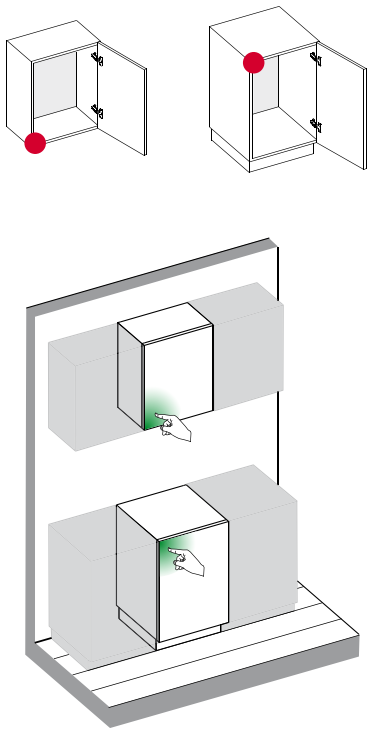

Visoki ormari s vratima

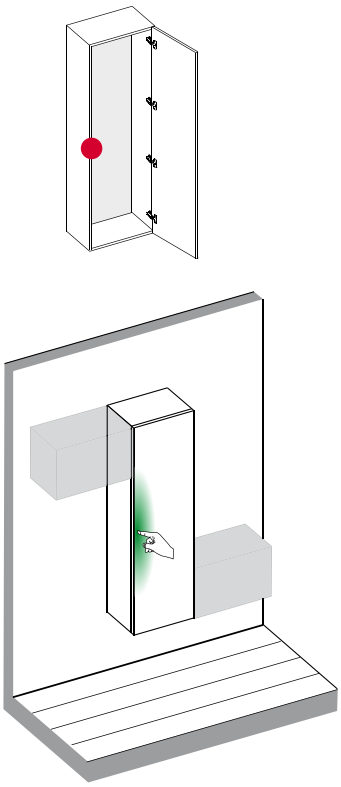

Ormarići s podiznim i otklopnim okovom

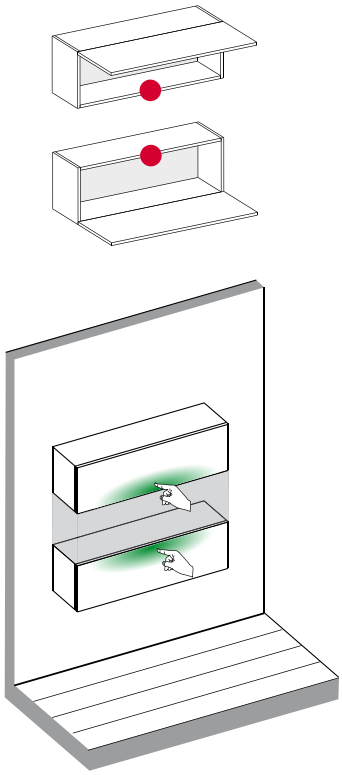

ITALIANA ferramenta

Potisni mehanizam K-Push Tech

Primjena spojnica s oprugom

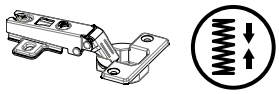

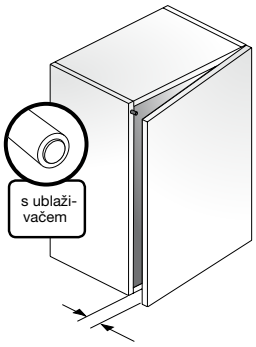

Završna pozicija

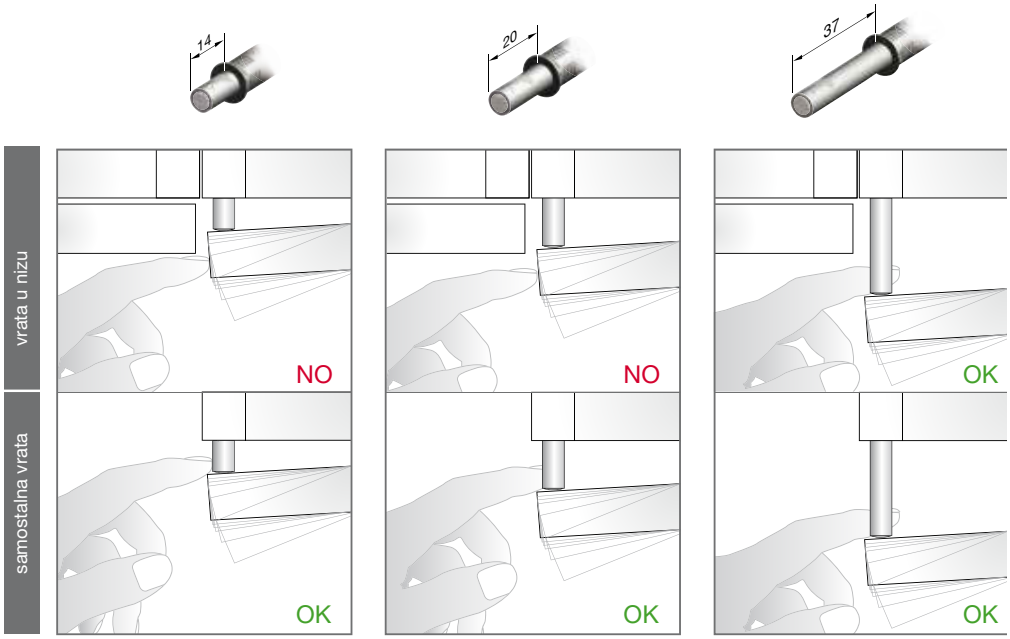

Primjena spojnica bez opruge

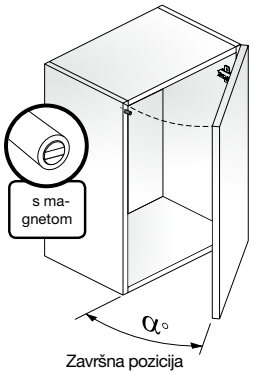

Završna pozicija

Veličina vrata	Težina	Kut otvaranja α° Vrata - završna pozicija		STRONG		STRONG
mala vrata	2 - 5 kg	± 30°	± 37°	± 40°	± 55°	± 70°
srednja vrata	5 - 8 kg	± 25°	± 30°	± 35°	± 45°	± 50°
velika vrata	15 - 18 kg	± 20°	± 28°	± 30°	± 40°	± 45°
jako velika vrata	30 - 35 kg	-	± 20°	± 25°	± 30°	± 35°

Mala i srednja vrata testirana s 2 spojnice. Velika i jako velika vrata testirana s 5 spojnica. Napominjemo da su rezultati testiranja samo smjernice. Završna pozicija vrata ovisi od robne marke spojnice.

Primjena spojnica s negativnom oprugom

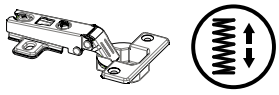

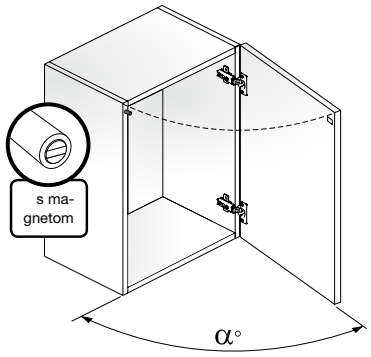

Završna pozicija

Veličina vrata	Težina	Kut otvaranja α° Vrata - završna pozicija		STRONG		STRONG
mala vrata	2 - 5 kg	± 85°	± 90°	± 95°	Over 95°	Over 95°
srednja vrata	5 - 8 kg	± 70°	± 85°	± 90°	Over 95°	Over 95°
velika vrata	15 - 18 kg	± 40°	± 50°	± 60°	± 70°	± 80°
jako velika vrata	30 - 35 kg	-	± 35°	± 40°	± 50°	± 60°

Mala i srednja vrata testirana s 2 spojnice. Velika i jako velika vrata testirana s 5 spojnica. Napominjemo da su rezultati testiranja samo smjernice. Završna pozicija vrata ovisi od robne marke spojnice.

Adapter K-Push Tech

Materijal: plastika

Br.art	Primjena	D x Š x V mm	Površinska obrada	JM	Cijena EUR	Cijena HRK	za
103 318 255 •	K-Push Tech hod 14/20 mm	60 x 15 x 16	antracit	GT	0,41	3,09	1 GT
103 318 260	K-Push Tech hod 37 mm	79 x 15 x 16	antracit	GT	0,47	3,54	1 GT
103 318 235 •	K-Push Tech hod 14/20 mm	60 x 15 x 16	bijelo	GT	0,41	3,09	1 GT
103 318 240	K-Push Tech hod 37 mm	79 x 15 x 16	bijelo	GT	0,47	3,54	1 GT
103 318 245 •	K-Push Tech hod 14/20 mm	60 x 15 x 16	sivo	GT	0,41	3,09	1 GT
103 318 250	K-Push Tech hod 37 mm	79 x 15 x 16	sivo	GT	0,47	3,54	1 GT

Grupa proizvoda YIF

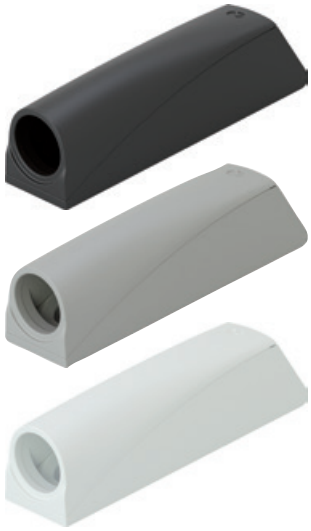

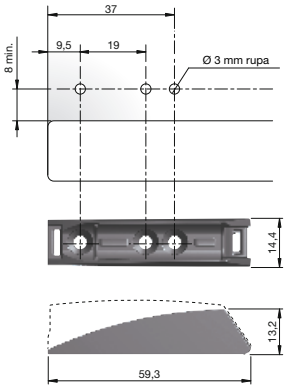

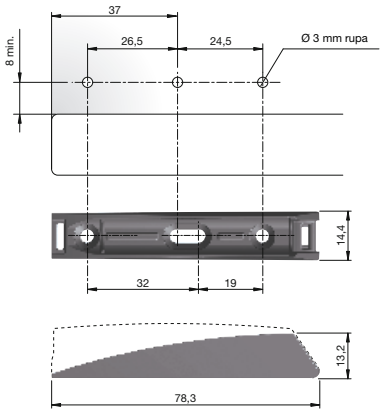

Simbolična slika s potisnim mehanizmom

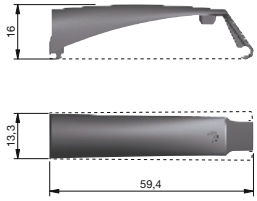

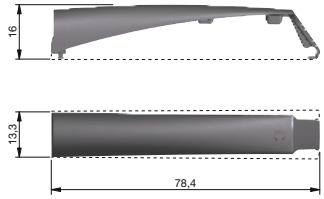

Magnetna pločica za potisni mehanizam K-Push Tech

Materijal: čelik
Površinska obrada: poniklano

Br.art	Izvedba	ø mm	JM	Cijena EUR	Cijena HRK	za
103 318 261	za ljepljenje	15	kom	0,20	1,51	1 kom
103 318 262	za nakucavanje	10	kom	0,11	0,83	1 kom

Grupa proizvoda YIF

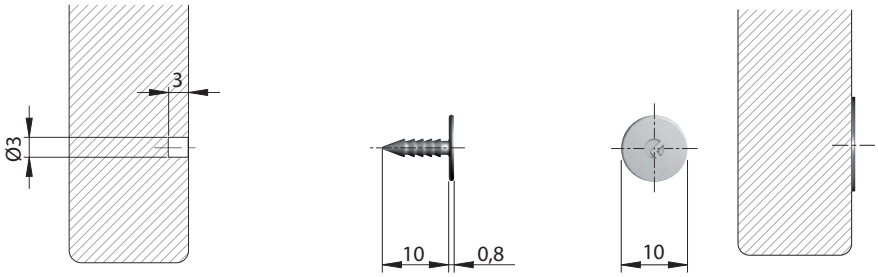

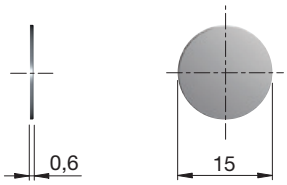

ITALIANA ferramenta

Potisni mehanizam K-Push Tech

Razmak s magnetom

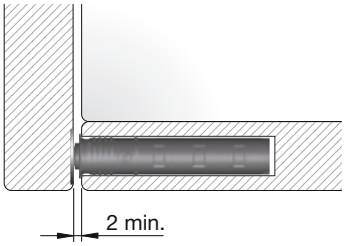

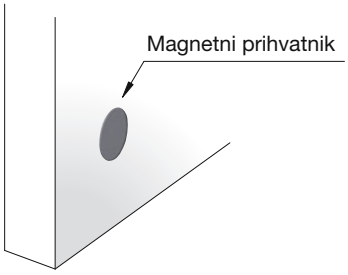

Razmak s odbojnikom

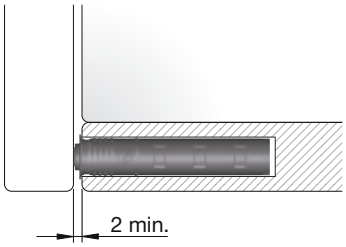

Verzije

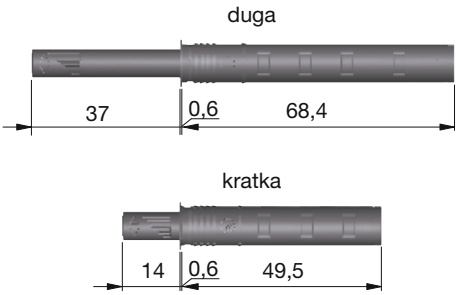

Podešavanje

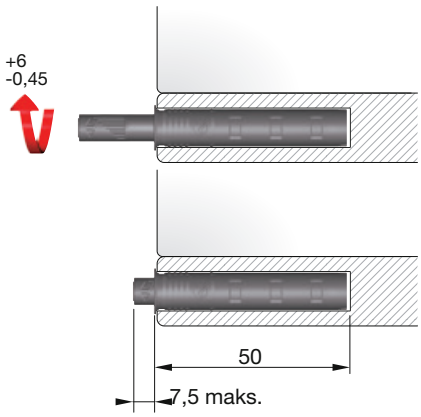

Razmak s magnetom

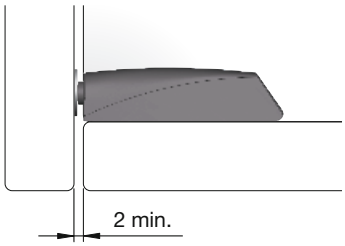

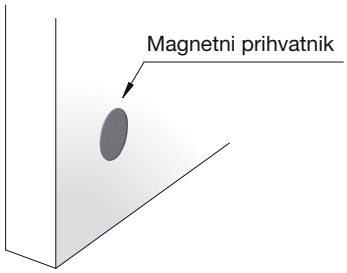

Razmak s odbojnikom

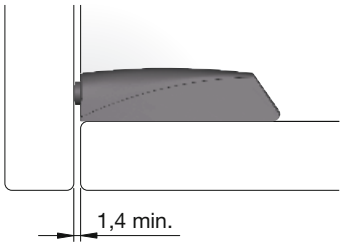

Verzije

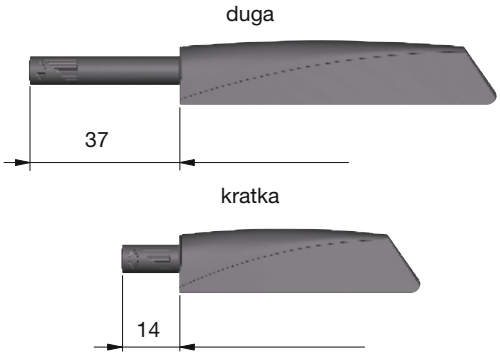

Podešavanje

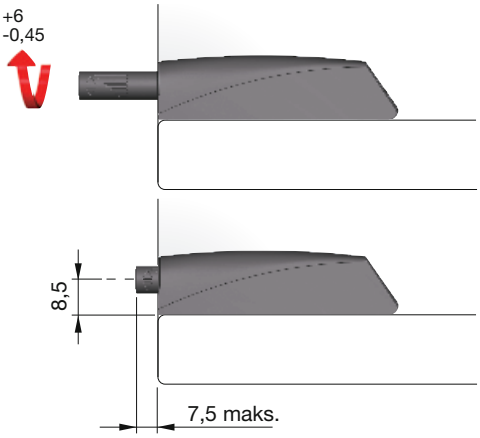

Prigušivač za vrata TD2 – ugradnja bušenjem

Izvedba: mekana
ø: 8,8 mm
Svrdlo ø: 5 mm
Visina: 2,5 mm
Materijal: plastika

Br.art	Dubina bušenja mm	Površinska obrada	PJ	JM	Cijena EUR	Cijena HRK	za
103 333 570	9	prozirno	100	kom	4,70	35,41	100 kom

Grupa proizvoda YIF

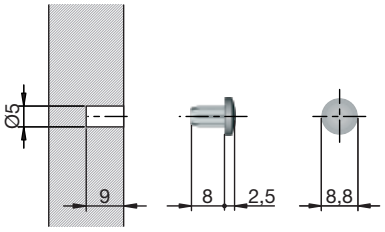

ITALIANA ferramenta

Podizne okov Kraby

- po izboru 2 vrste funkcija
- tarni mehanizam: fronta ostaje stajati u svakom željenom položaju
- samootvaranje: fronta se otvara odnosno podupire pomoću plinske opruge
- podizni podupirač moguće je pomoću adaptera lagano pričvrstiti na aluminijskom profilu za staklo
- kut otvaranja između 85° i 100° (podesivo +8°)

Opseg isporuke: garnitura se sastoji od
1 kom podizni okov Kraby
1 kom pričvršćenje za drvene fronte

Materijal: metalni lijev/čelik
Površinska obrada: boja šampanjca/poniklano

Br.art	Duljina mm	Izvedba	Nosivost maks. N	JM	Cijena EUR	Cijena HRK	za
103 318 371 •	164	automatsko otvaranje	50	GT	16,45	123,94	1 GT
103 318 373 •	164	automatsko otvaranje	80	GT	16,45	123,94	1 GT
103 318 375 •	244	automatsko otvaranje	50	GT	17,08	128,69	1 GT
103 318 377 •	244	automatsko otvaranje	80	GT	17,08	128,69	1 GT
103 318 379 •	244	automatsko otvaranje	120	GT	17,08	128,69	1 GT
103 318 370 •	164	otvaranje s otporom	45	GT	19,07	143,68	1 GT
103 318 372 •	164	otvaranje s otporom	60	GT	19,07	143,68	1 GT
103 318 374 •	244	otvaranje s otporom	45	GT	19,50	146,92	1 GT
103 318 376 •	244	otvaranje s otporom	60	GT	19,50	146,92	1 GT
103 318 378 •	244	otvaranje s otporom	90	GT	19,50	146,92	1 GT
103 318 008 •	355	otvaranje s otporom	60	GT	22,25	167,64	1 GT
103 318 009 •	355	otvaranje s otporom	90	GT	22,25	167,64	1 GT

Grupa proizvoda YIF

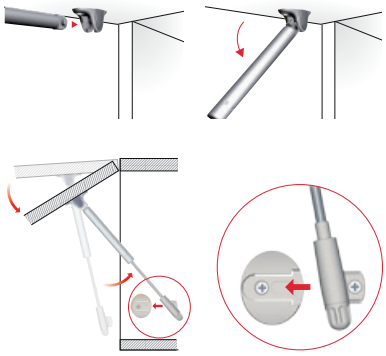

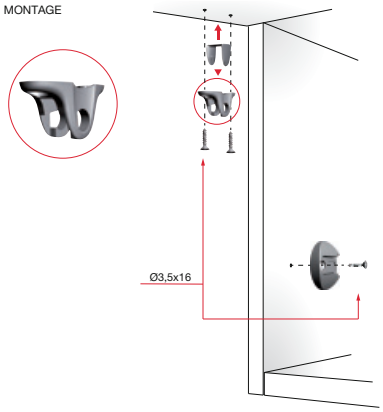

*VAŽNO: Za montažu udubljenje mora biti okrenuto prema NAPRIJED (!!)

ITALIANA ferramenta

Adapter Kraby za uske aluminijske okvire

Br.art	Materijal	Površinska obrada	JM	Cijena EUR	Cijena HRK	za
103 318 530 •	čelik	srebrno	kom	1,36	10,25	1 kom

Grupa proizvoda YIF

Kraby duljina mm	L (mm)
164	47
244	84
355	135

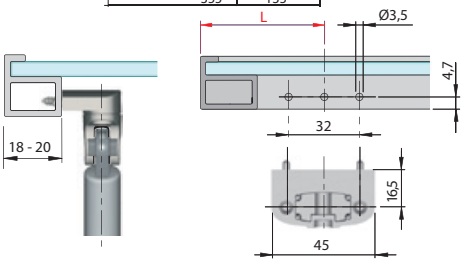

Mjere kod primjene od debljine korpusa 18 mm

ITALIANA ferramenta

Podizne okov Kraby

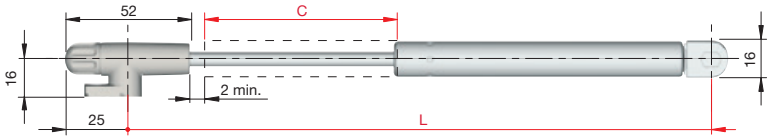

	L	C
Kraby 164	164	45
Kraby 244	244	85
Kraby 355	355	143

PODEŠAVANJE

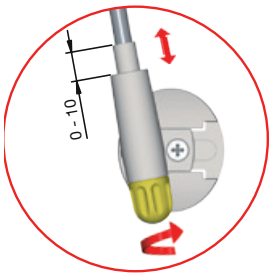

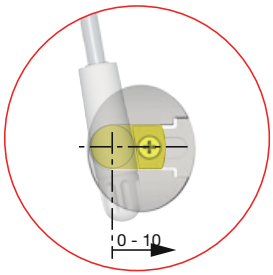

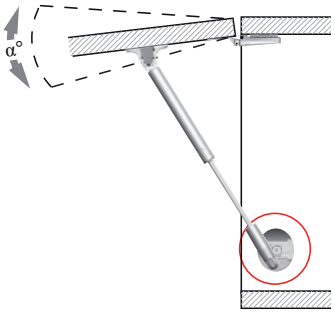

PODEŠAVANJE KUTA OTVARANJA

h	Kraby otvaranje	Težina vrata (Kg)										Kraby otvaranje
		1	2	3	4	5	6	7	8	9	10	
230 - 274	Automatsko	1x80N	2x80N		2x120N		3x120N			4x120N		Automatsko
	S otporom	1x45N	2x45N				2x60N		3x60N			S otporom
275 - 325	Automatsko	1x80N	2x80N	2x120N			3x120N		4x120N			Automatsko
	S otporom	1x60N	2x45N		2x60N		3x60N		4x60N			S otporom

L164 mm

h	Kraby otvaranje	Težina vrata (Kg)													Kraby otvaranje
		1	2	3	4	5	6	7	8	9	10	11	12	13	
300 - 324	Automatsko	1x80N		2x50N		2x80N		2x100N		2x120N		2x140N	2x160N*		Automatsko
	S otporom	1x45N		1x60N	2x45N			2x60N			2x90N				S otporom
325 - 374	Automatsko	1x80N		2x50N	2x80N		2x100N	2x120N		2x140N	2x160N*			2x180N*	Automatsko
	S otporom	1x45N	1x60N		2x45N		2x60N			2x90N			2x120N		S otporom
375 - 424	Automatsko	1x80N	2x50N	2x80N			2x100N	2x120N	2x140N	2x160N*		2x180N*	2x240N*		Automatsko
	S otporom	1x45N	1x60N	2x45N		2x60N			2x90N		2x120N				S otporom
425 - 474	Automatsko	2x50N		2x80N		2x100N	2x120N	2x140N		2x160N*		2x180N*		3x160N*	Automatsko
	S otporom	1x60N		2x45N	2x60N			2x90N			2x120N		3x90N		S otporom
475 - 524	Automatsko	2x80N			2x100N	2x120N	2x140N	2x160N*		2x180N*		3x160N*			Automatsko
	S otporom	2x45N			2x60N		2x90N	2x120N		3x90N		3x120N			S otporom

L244 mm

h	Kraby otvaranje	Težina vrata (Kg)													Kraby otvaranje
		1	2	3	4	5	6	7	8	9	10	11	12	13	
400 - 424	Automatsko	1x80N			2x50N		2x80N				2x100N	2x120N		2x160N	Automatsko
	S otporom	2x45N								2x60N					S otporom
425 - 474	Automatsko	1x80N		2x50N	2x80N			2x100N		2x120N		2x160N			Automatsko
	S otporom	2x45N							2x60N				2x90N		S otporom
475 - 524	Automatsko	1x80N		2x50N	2x80N		2x100N		2x120N	2x160N		2x180N		2x200N	Automatsko
	S otporom	2x45N							2x60N				2x90N		S otporom
525 - 574	Automatsko	1x80N		2x50N	2x80N		2x100N	2x100N		2x160N		2x180N		2x200N	Automatsko
	S otporom	2x45N					2x60N				2x90N				S otporom
575 - 624	Automatsko	2x50N		2x80N	2x100N		2x120N	2x160N			2x180N	2x200N			Automatsko
	S otporom	2x45N					2x60N			2x90N					S otporom
625 - 700	Automatsko	2x50N		2x80N	2x100N		2x120N	2x160N			2x180N	2x200N			Automatsko
	S otporom	2x45N				2x60N			2x90N		2x120N				S otporom

L355 mm

ITALIANA ferramenta

Podizne okov Kraby

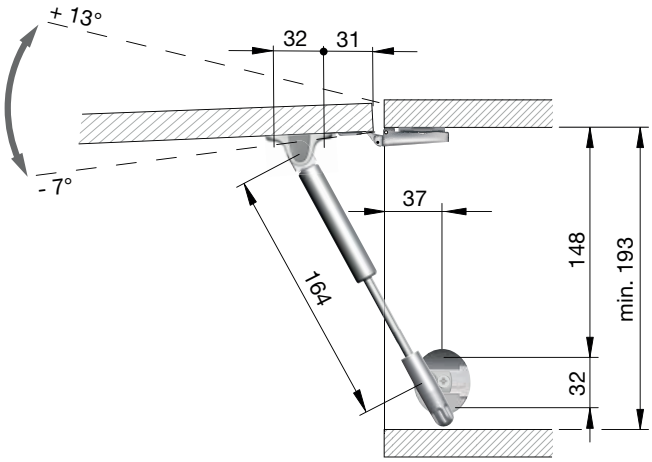

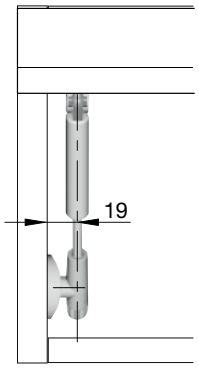

L164 mm

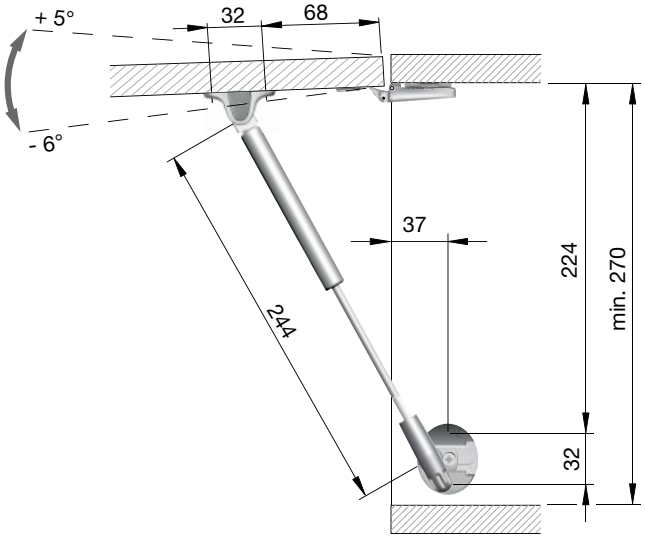

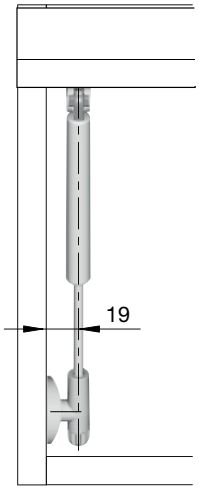

L244 mm

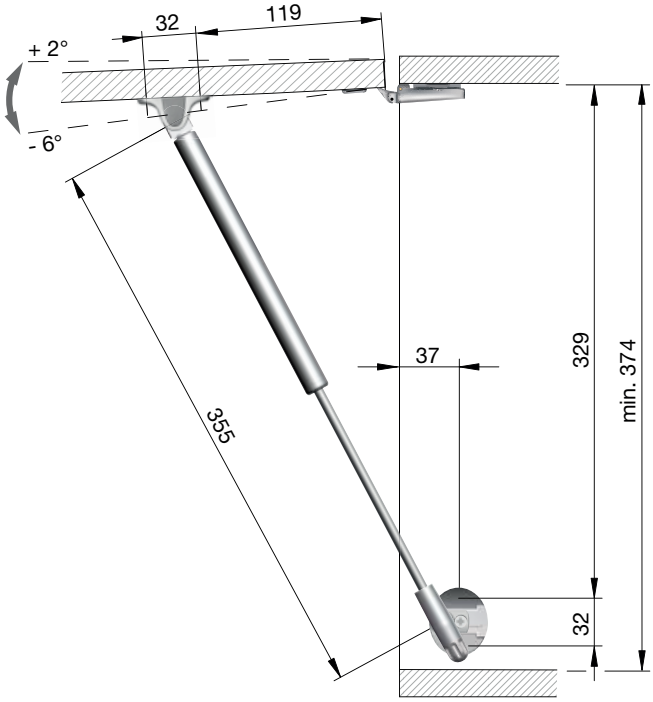

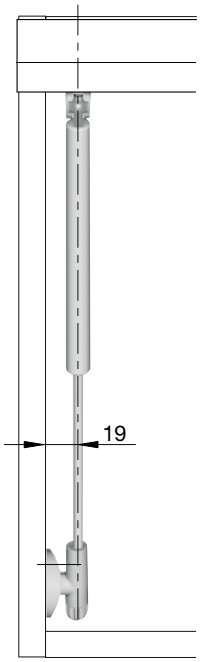

L355 mm

ITALIANA ferramenta

Podizni podupirač K12

- isporuka bez adaptera

Izvedba: automatsko otvaranje
Kut otvaranja: 88 °
Materijal: zamak

Br.art	Duljina mm	Debljina N	Nosivost maks. kg	JM	Cijena EUR	Cijena HRK	za
103 318 016 •	244	50	5	kom	15,99	120,48	1 kom
103 318 017 •	244	80	8	kom	15,99	120,48	1 kom
103 318 018 •	244	100	10	kom	15,99	120,48	1 kom
103 318 019 •	244	120	12	kom	15,99	120,48	1 kom

Grupa proizvoda YIF

h	Težina vrata (Kg)																
	1	1,5	2	2,5	3	3,5	4	4,5	5	5,5	6	6,5	7	7,5	8	8,5	9
300	1 x 50N	1 x 80N		2 x 50N		2 x 80N							2 x 100N		2 x 120N		
350	1 x 50N	1 x 80N	2 x 50N		2 x 80N						2 x 100N		2 x 120N				
400	1 x 50N	1 x 80N	2 x 50N		2 x 80N				2 x 100N		2 x 120N						
450	1 x 50N	2 x 50N			2 x 80N				2 x 100N		2 x 120N						
500	1 x 50N	2 x 50N		2 x 80N			2 x 100N			2 x 120N							

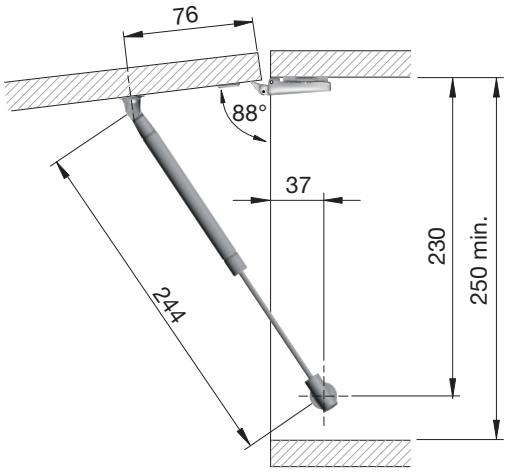

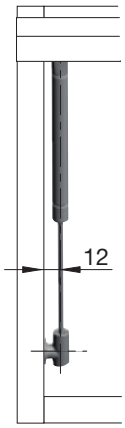

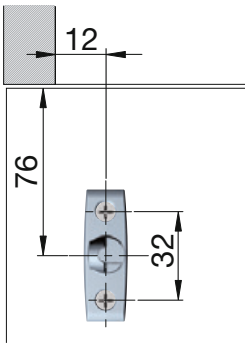

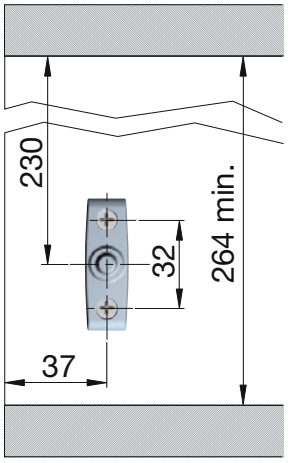

ITALIANA ferramenta

Adapter K12

Komponenta: adapter za korpus + adapter za frontu
Materijal: zamak

Br.art	Izvedba	JM	Cijena EUR	Cijena HRK	za
103 318 278 •	pričvršćivanje vijcima	GT	1,63	12,28	1 GT
103 318 281 •	za uvrtanje	GT	2,72	20,49	1 GT

Grupa proizvoda YIF

Adapter za pričvršćivanje vijcima

Adapter za pričvršćivanje vijcima

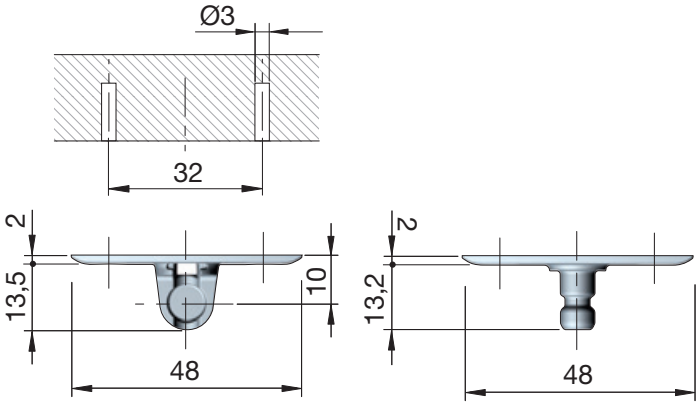

Adapter za pričvršćivanje vijcima

Adapter za uvrtanje

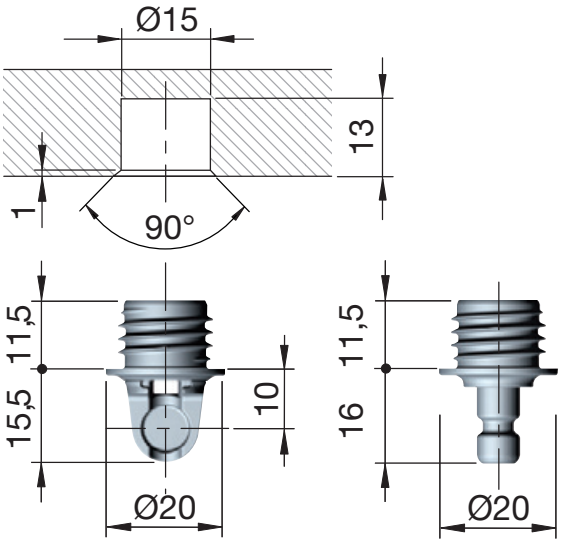

Adapter za uvrtanje

Adapter za uvrtanje

ITALIANA ferramenta

Zaustavni zaklopni držač Kraby

- širina otklopnih vrata: maks. 1200 mm (kod primjene 2 zaustavna držača za otklopna vrata)
- kut otvaranja između 85° i 100° (podesivo +8°)
- pričvrsni dijelovi poniklani
- plinska opruga u boji šampanjca
- pomoću adaptera prikladno i za uski profil okvira za staklo

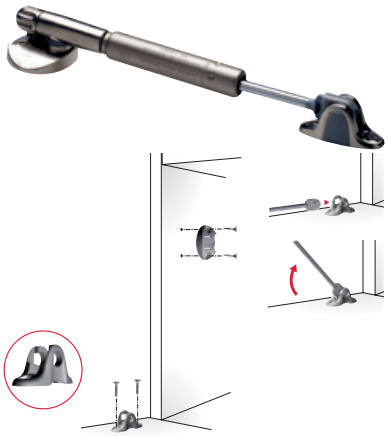

Materijal: metalni lijev/čelik
Površinska obrada: boja šampanjca/poniklano

Br.art	Duljina mm	L1 mm	L2 mm	JM	Cijena EUR	Cijena HRK	za
103 318 070	164	148	32	GT	18,50	139,39	1 GT
103 318 071	244	224	68	GT	19,70	148,43	1 GT
103 318 072	355	329	119	GT	26,51	199,74	1 GT

Grupa proizvoda YIF

*VAŽNO: Za montažu udubljenje mora biti okrenuto prema NAPRIJED (!!)

h	Težina fronte (Kg)					
	1	2	3	4	5	6
200 - 284	2 x Kraby		3 x Kraby		4 x Kraby	

L164 mm

h	Težina fronte (Kg)												
	1	2	3	4	5	6	7	8	9	10	11	12	13
280 - 324	2 x Kraby								3 x Kraby				4 x Kraby
325 - 424	2 x Kraby							3 x Kraby				4 x Kraby	
425 - 500	2 x Kraby						3 x Kraby				4 x Kraby		

L244 mm

h	Težina fronte (Kg)												
	1	2	3	4	5	6	7	8	9	10	11	12	13
380 - 500	2 x Kraby											3 x Kraby	
501 - 600	2 x Kraby									3 x Kraby			

L355 mm

ITALIANA ferramenta

Zaustavni zaklopni držač Kraby slika bušenja L164 mm

Slika bušenja s Kimana spojnicama

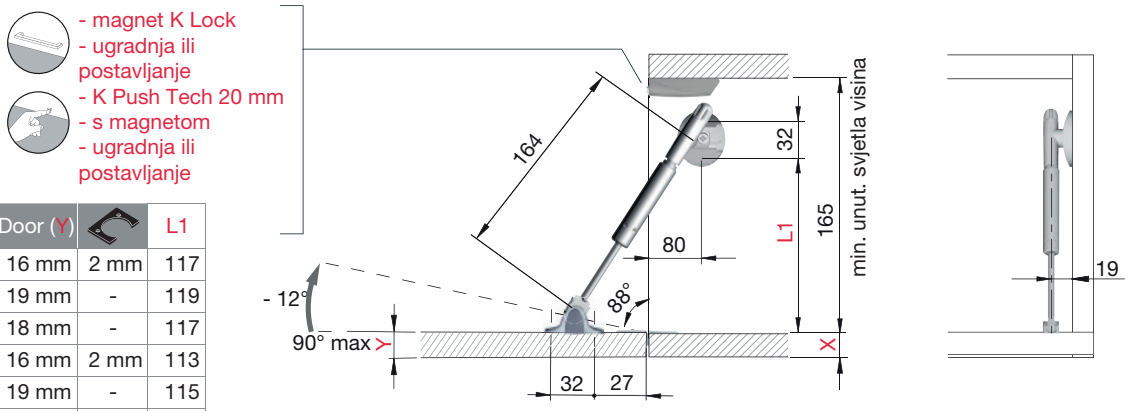

Cabinet (X)		Door (Y)		L1
16 mm	4 mm	16 mm	2 mm	117
16 mm	4 mm	19 mm	-	119
18 mm	2 mm	18 mm	-	117
19 mm	-	16 mm	2 mm	113
19 mm	-	19 mm	-	115
20 mm	-	20 mm	-	115

Slika bušenja sa spojnicom bez Push to Open

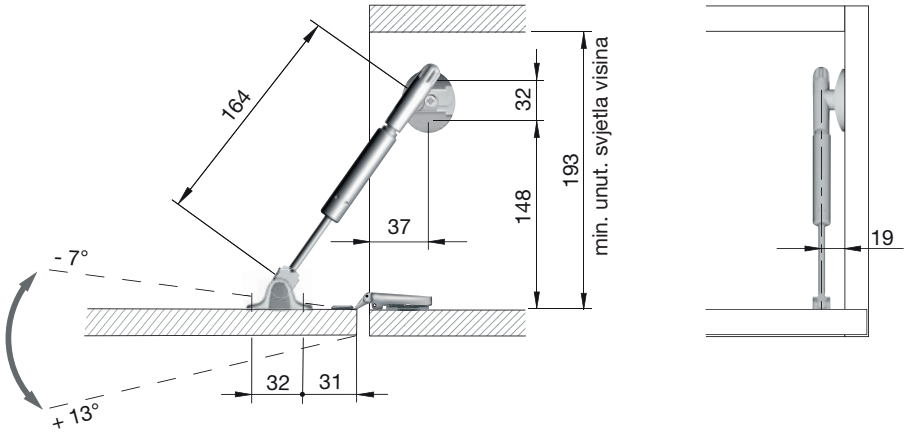

Slika bušenja sa spojnicom s Push to Open

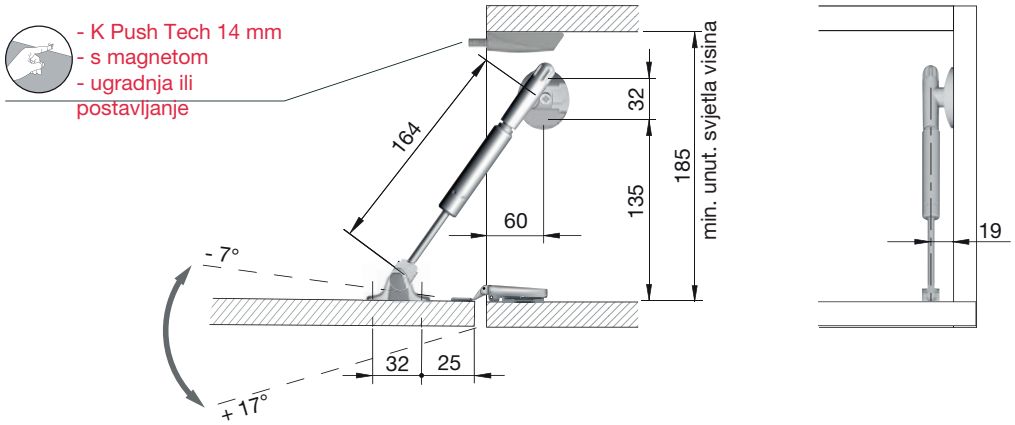

ITALIANA ferramenta

Zaustavni zaklopni držač Kraby slika bušenja L244 mm

Slika bušenja s Kimana spojnicama

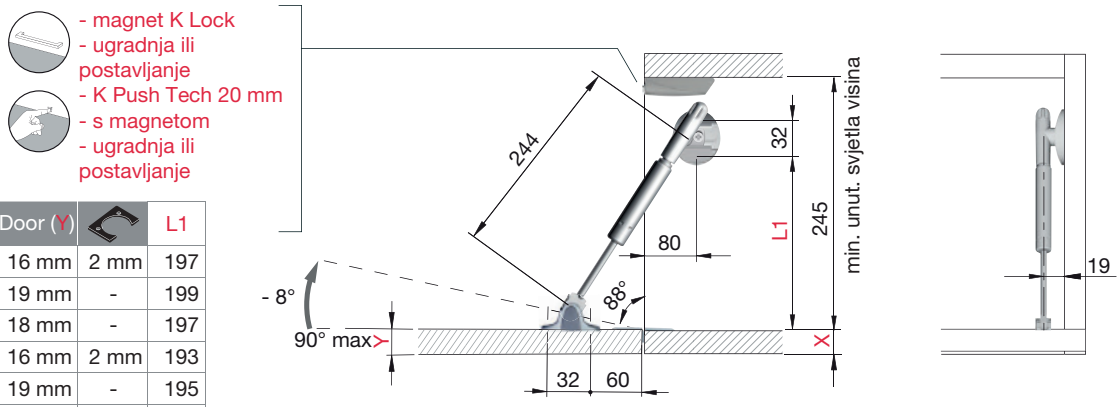

Cabinet (X)		Door (Y)		L1
16 mm	4 mm	16 mm	2 mm	197
16 mm	4 mm	19 mm	-	199
18 mm	2 mm	18 mm	-	197
19 mm	-	16 mm	2 mm	193
19 mm	-	19 mm	-	195
20 mm	-	20 mm	-	195

Slika bušenja sa spojnicom bez Push to Open

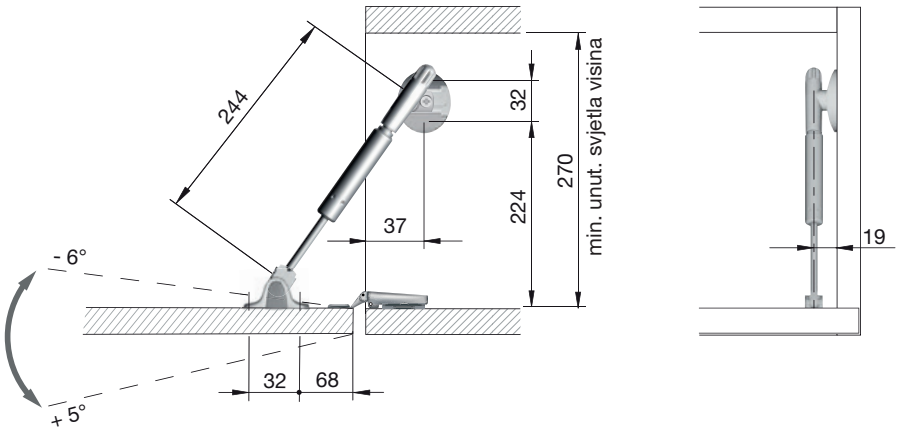

Slika bušenja sa spojnicom s Push to Open

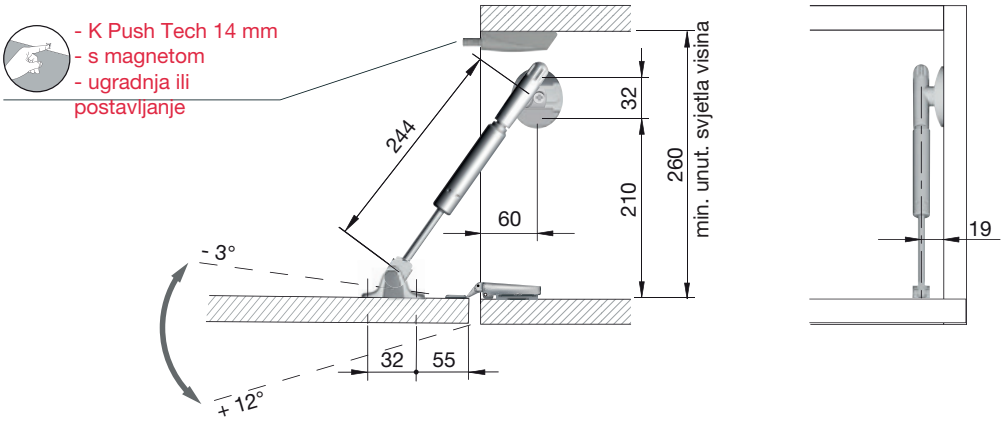

ITALIANA ferramenta

Zaustavni zaklopni držač Kraby slika bušenja L355 mm

Slika bušenja s Kimana spojnicama

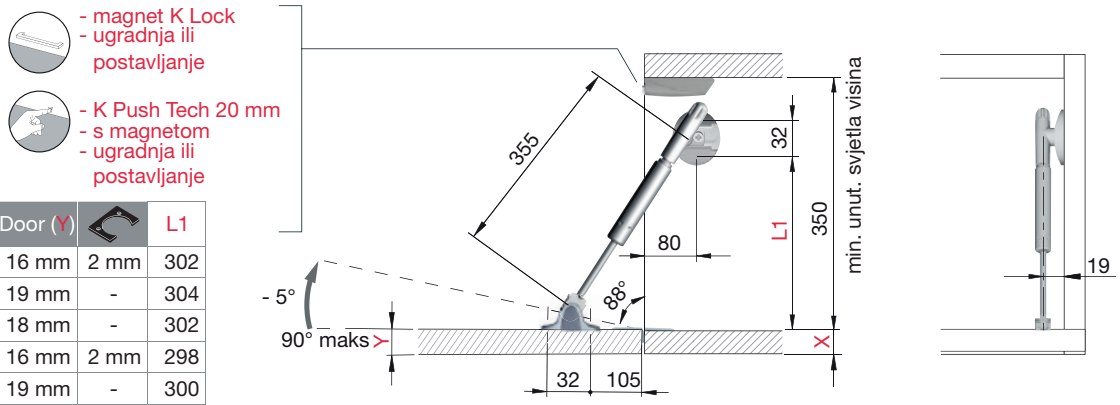

Cabinet (X)		Door (Y)		L1
16 mm	4 mm	16 mm	2 mm	302
16 mm	4 mm	19 mm	-	304
18 mm	2 mm	18 mm	-	302
19 mm	-	16 mm	2 mm	298
19 mm	-	19 mm	-	300
20 mm	-	20 mm	-	300

Slika bušenja sa spojnicom bez Push to Open

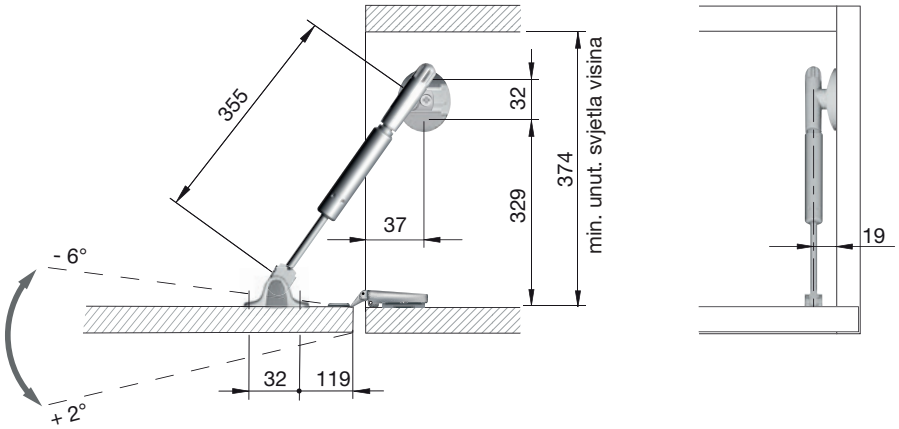

Slika bušenja sa spojnicom s Push to Open

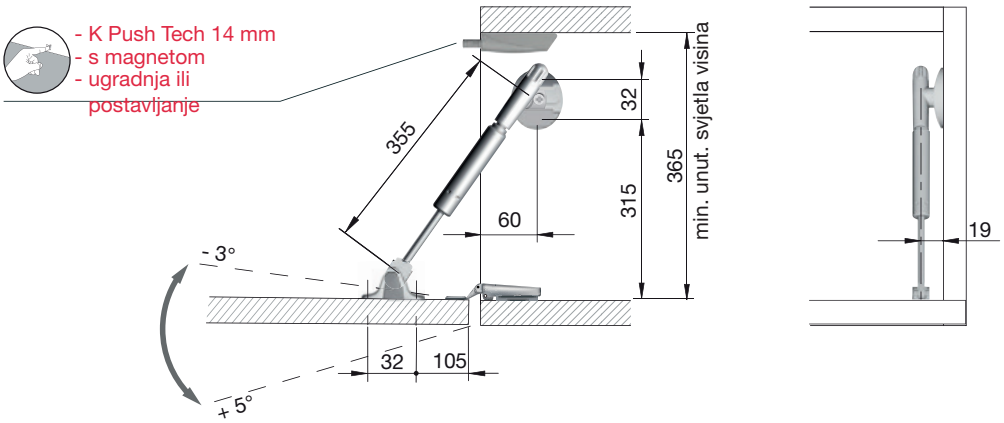

ITALIANA ferramenta

Adapter Kraby za uske aluminijske okvire

Br.art	Materijal	Površinska obrada	JM	Cijena EUR	Cijena HRK	za
103 318 530 •	čelik	srebrno	kom	1,36	10,25	1 kom

Grupa proizvoda YIF

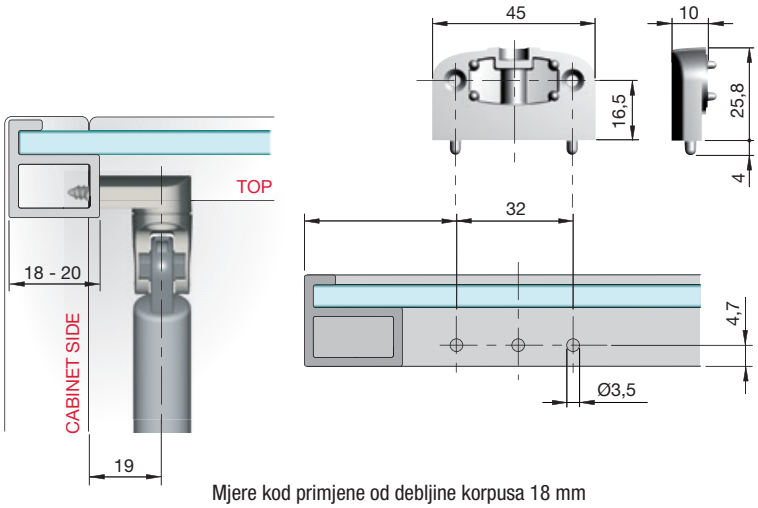

Mjere kod primjene od debljine korpusa 18 mm

ITALIANA ferramenta

Zaustavni zaklopni držač Kraby Desk

Unutarnja visina korpusa: min. 350 mm
Materijal: lijevani metal/čelik
Površinska obrada: boja šampanjca/poniklano

Br.art	Duljina mm	JM	Cijena EUR	Cijena HRK	za
103 318 073 •	355	kom	24,70	186,10	1 kom

Grupa proizvoda YIF

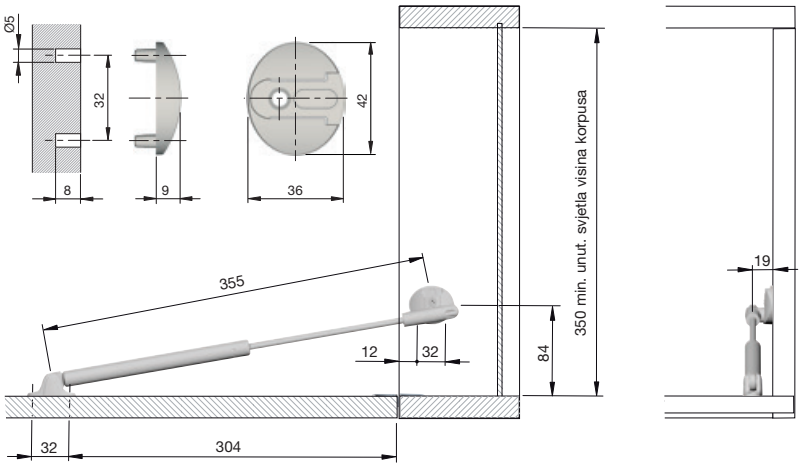

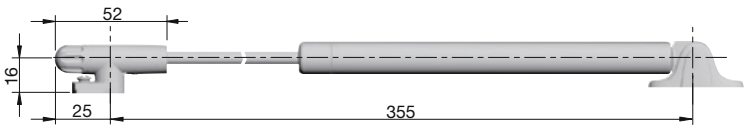

ITALIANA ferramenta

Zaustavni zaklopni držač K12

- isporuka bez adaptera

Kut otvaranja: 88 °
Materijal: zamak
Površinska obrada: boja srebra/poniklano

Br.art	Duljina mm	JM	Cijena EUR	Cijena HRK	za
103 318 047 •	164	kom	18,77	141,42	1 kom
103 318 048 •	244	kom	18,93	142,63	1 kom
103 318 049 •	355	kom	22,28	167,87	1 kom

Grupa proizvoda YIF

h	Težina fronte (Kg)					
	1	2	3	4	5	6
200 - 224	1 x K12		2 x K12			
225 - 274	1 x K12		2 x K12			3 x K12
275 - 300	1 x K12		2 x K12		3 x K12	

L164 mm

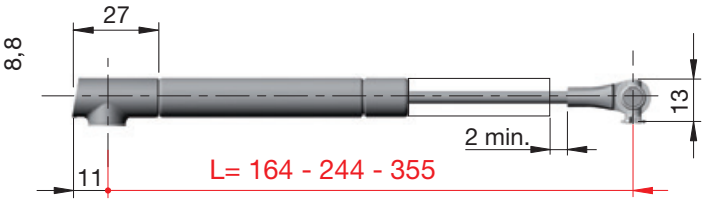

h	Težina fronte (Kg)												
	1	2	3	4	5	6	7	8	9	10	11	12	13
290 - 324	1 x K12			2 x K12					3 x K12				4 x K12
325 - 374	1 x K12		2 x K12					3 x K12				4 x K12	
375 - 424	1 x K12		2 x K12			3 x K12				4 x K12			
425 - 474	1 x K12		2 x K12		3 x K12			4 x K12				-	
475 - 500	1 x K12		2 x K12		3 x K12		4 x K12			-			

L244 mm

h	Težina fronte (Kg)												
	1	2	3	4	5	6	7	8	9	10	11	12	13
390 - 424	-			1 x K12			2 x K12						3 x K12
425 - 474	-			1 x K12			2 x K12					3 x K12	
475 - 524	-		1 x K12			2 x K12					3 x K12		
525 - 574	-	1 x K12			2 x K12			3 x K12					
575 - 600	1 x K12			2 x K12				3 x K12					4 x K12

L355 mm

ITALIANA ferramenta

Zaustavni zaklopni držač K12 slika bušenja L164 mm

Slika bušenja s Kimana spojnicama

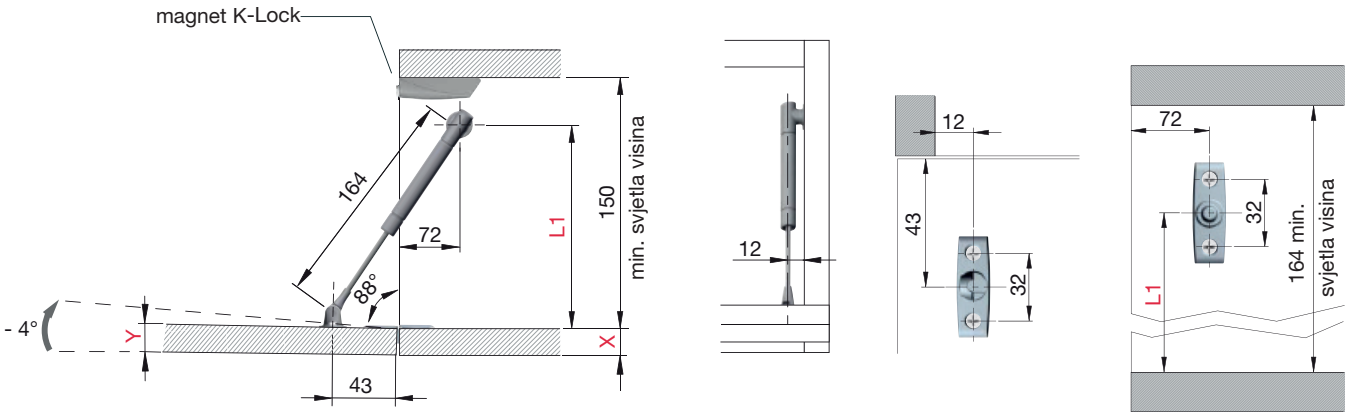

Slika bušenja sa spojnicama bez Push to Open

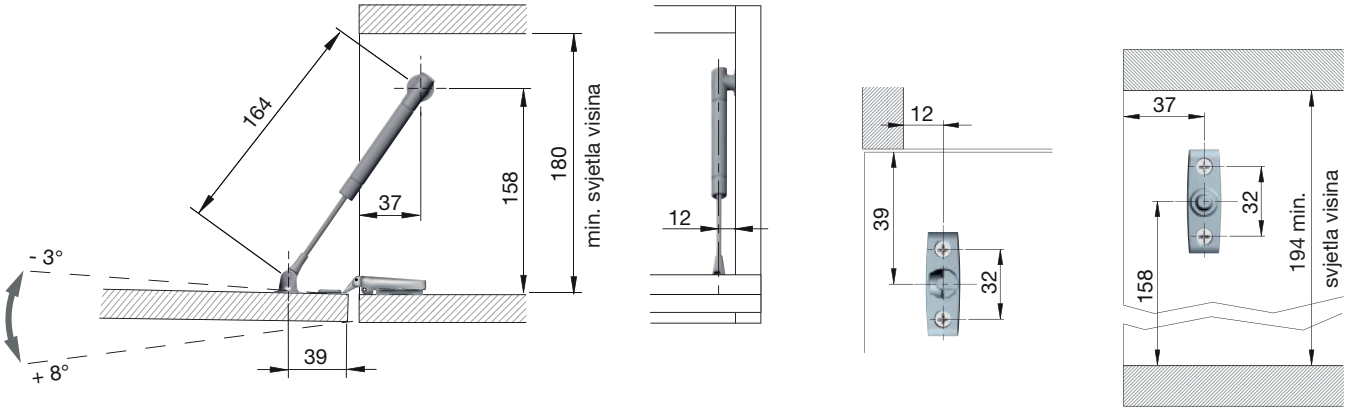

Slika bušenja sa spojnicama s Push to Open

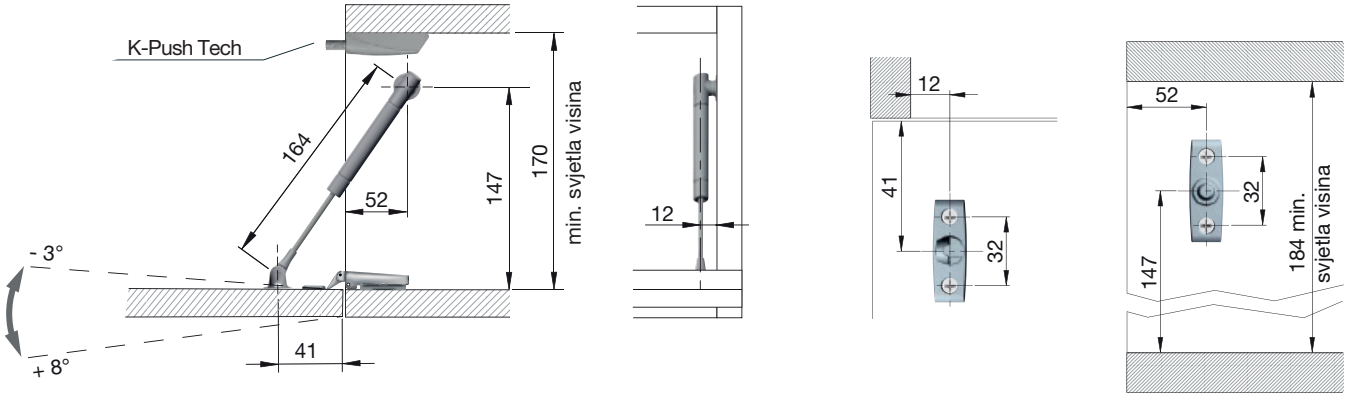

ITALIANA ferramenta

Zaustavni zaklopni držač K12 slika bušenja L244 mm

Slika bušenja s Kimana spojnicama

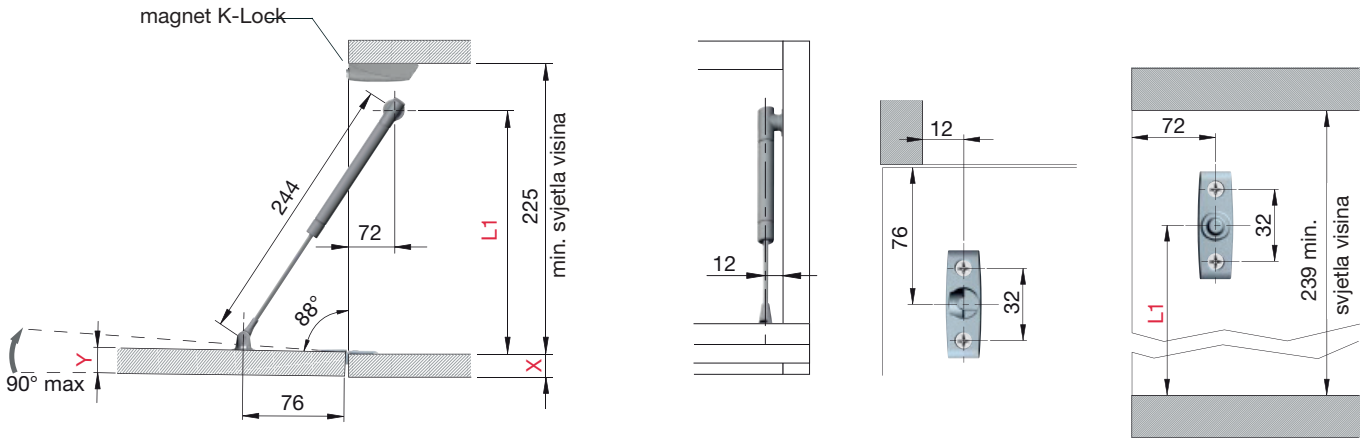

Slika bušenja sa spojnicama bez Push to Open

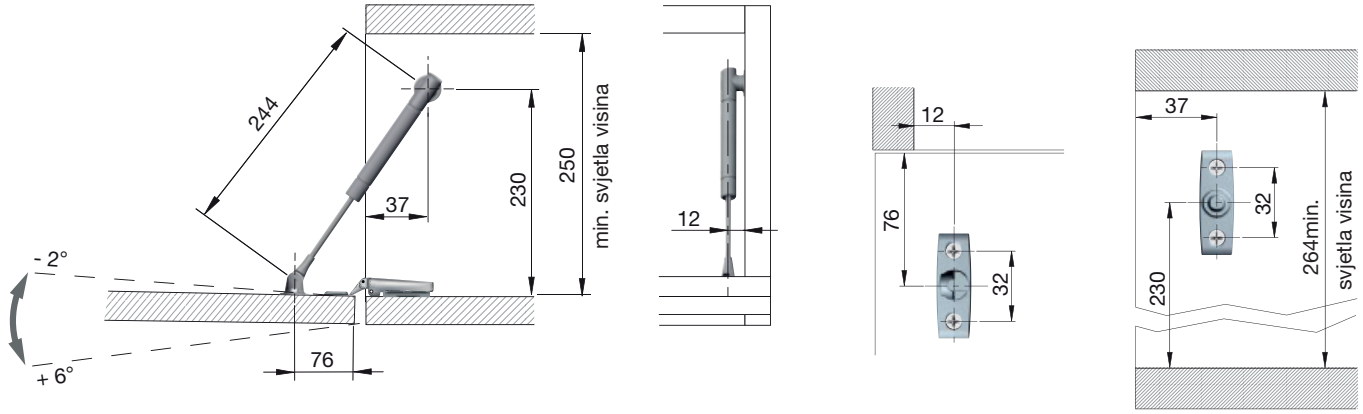

Slika bušenja sa spojnicama s Push to Open

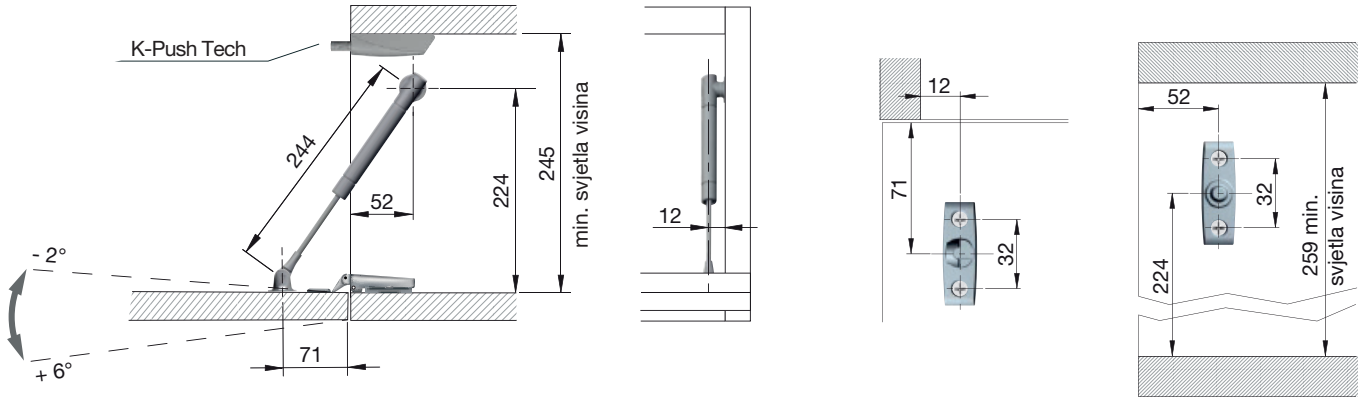

ITALIANA ferramenta

Zaustavni zaklopni držač K12 slika bušenja L355 mm

Slika bušenja s Kimana spojnicama

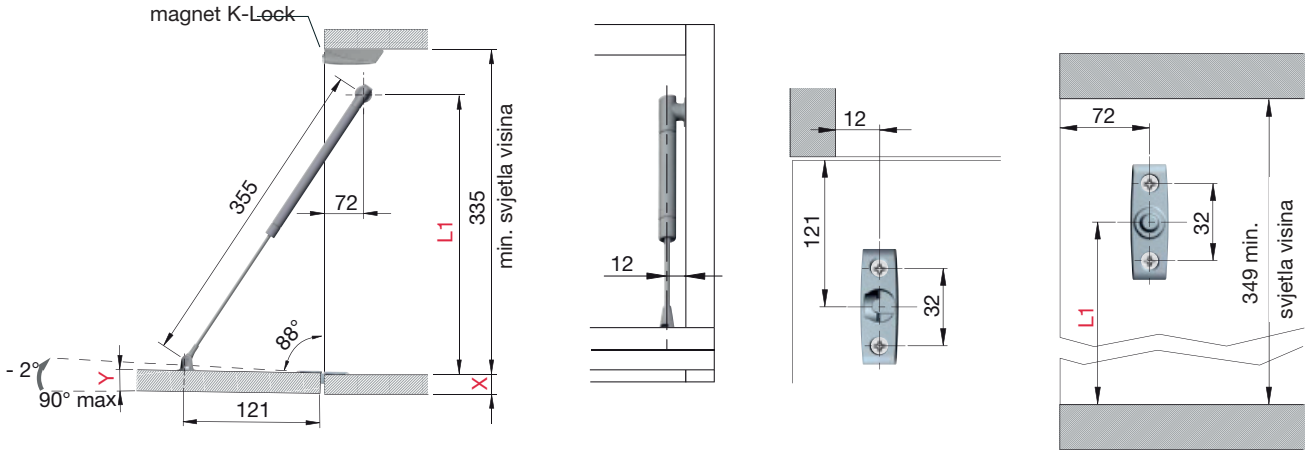

Slika bušenja sa spojnicama bez Push to Open

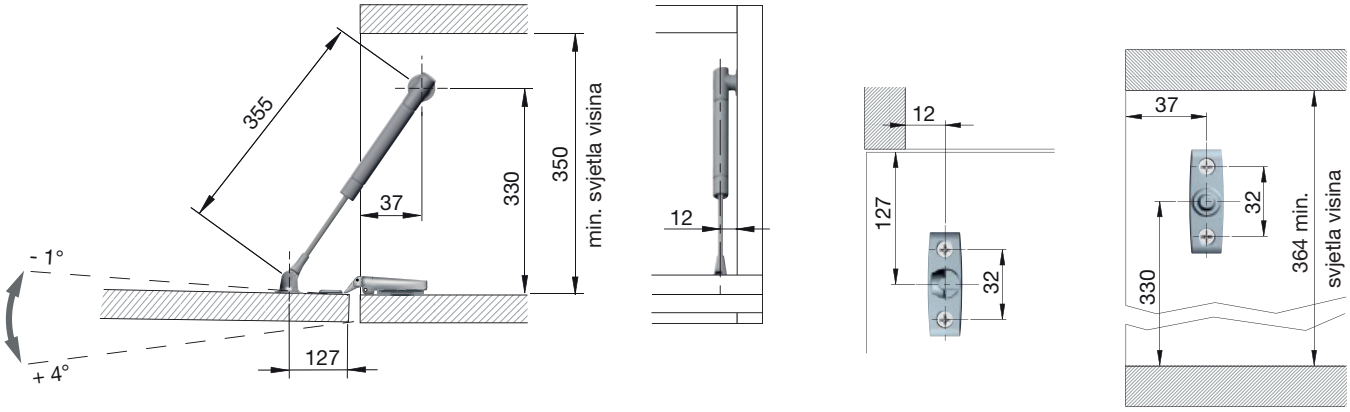

Slika bušenja sa spojnicama s Push to Open

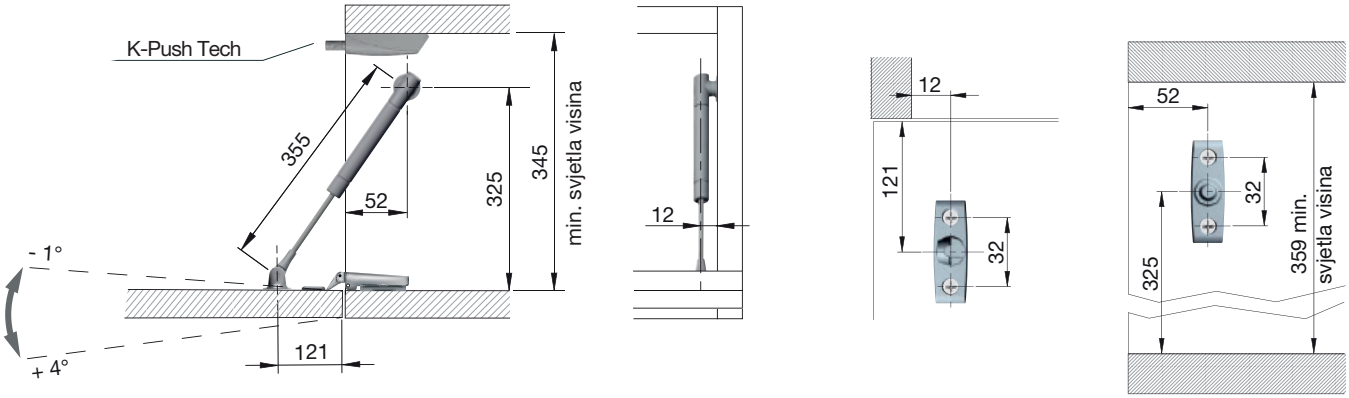

ITALIANA ferramenta

Adapter K12

Komponenta: adapter za korpus + adapter za frontu
Materijal: zamak

Br.art	Izvedba	JM	Cijena EUR	Cijena HRK	za
103 318 278 •	pričvršćivanje vijcima	GT	1,63	12,28	1 GT
103 318 281 •	za uvrtanje	GT	2,72	20,49	1 GT

Grupa proizvoda YIF

Adapter za pričvršćivanje vijcima

Adapter za pričvršćivanje vijcima

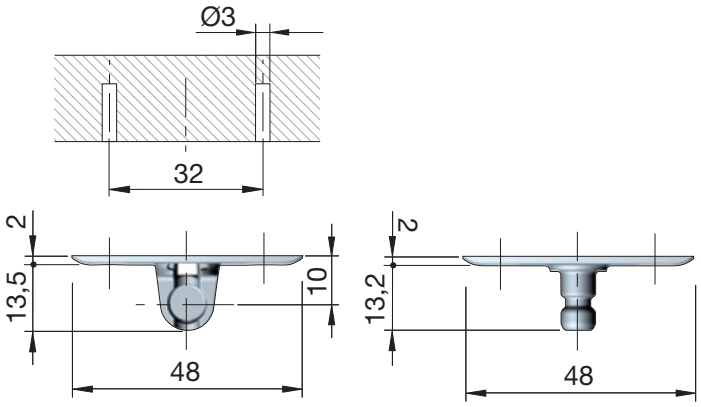

Adapter za pričvršćivanje vijcima

Adapter za uvrtanje

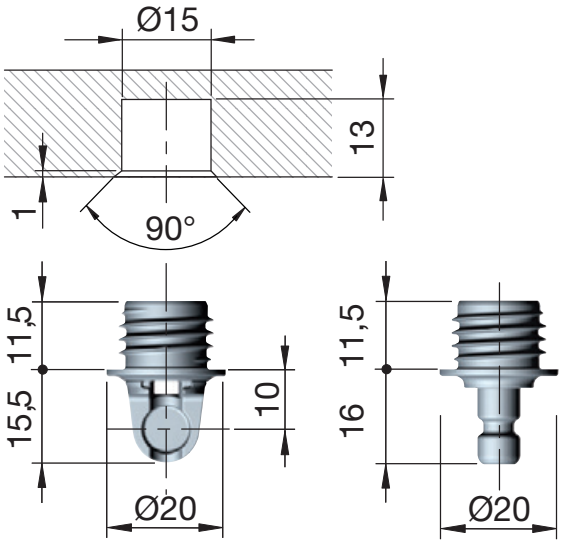

Adapter za uvrtanje

Adapter za uvrtanje

ITALIANA ferramenta

Zaustavni zaklopni držač KIARO EASY

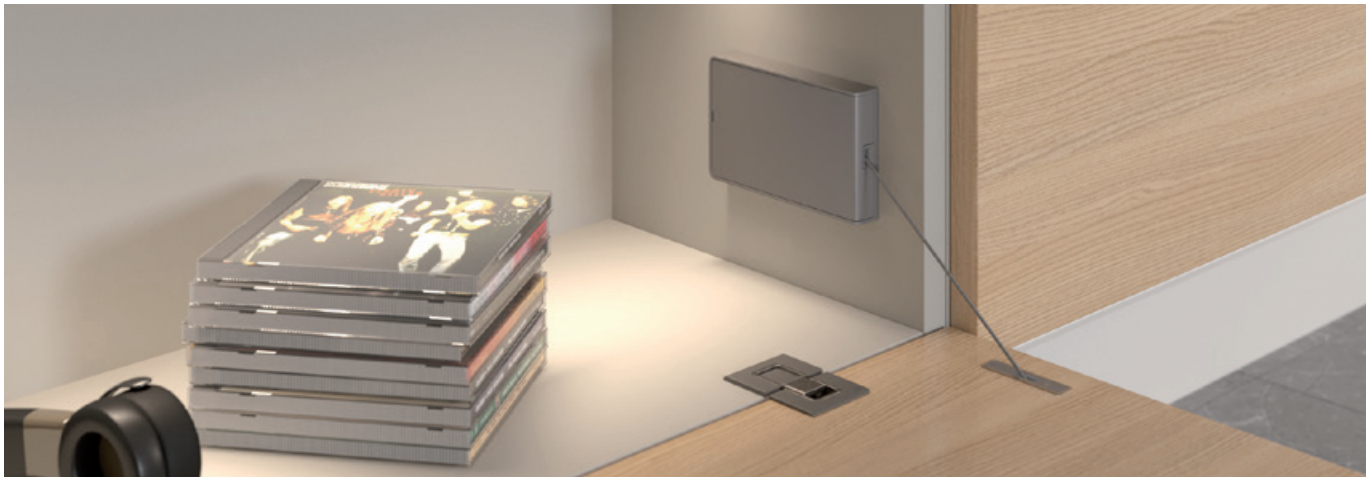

Kiaro Easy je elegantan sustav otvaranja za preklopna vrata, karakteriziran minimalističkim oblicima i vrlo laganim pokretima. Mehanizam se jednostavno montira na bočnu stijenku i za otvaranje vrata koristi tanku, ali iznimno jaku Dyneema žicu. Rezultat je kompaktno i dobro proporcionalno rješenje za manja vrata. Kiaro Easy je univerzalni mehanizam koji se može montirati s obje strane i tako optimirati ležaj. Snage otvaranja mehanizma mogu se jednostavno aktivirati uz pomoć prethodno postavljenog vijka na okovu i omogućiti mekše otvaranje. Kut otvaranja se jednostavno podešava imbus ključem. Kiaro Easy i Kimana Skin spojnica pružaju čistu kombinaciju za inovativan dizajn. Pokrov je dostupan u različitim verzijama kako bi se uklopio u unutrašnjost ormarića.

Napomena:
Prilikom izračuna težine fronte u obzir se mora uzeti visina fronte. Pogledajte dijagram opterećenja!

Tip:	KIARO EASY
D x Š x V:	121,5 x 17 x 73,5 mm
Materijal:	plastika

Br.art	Težina krila od kg	Težina krila do kg	Površinska obrada	JM	Cijena EUR	Cijena HRK	za
103 342 081 •	0.5	4.8	antracit	kom	28,08	211,57	1 kom
103 342 082 •	0.5	4.8	sivo	kom	28,08	211,57	1 kom
103 342 083 •	1.4	6	antracit	kom	28,08	211,57	1 kom
103 342 084 •	1.4	6	sivo	kom	28,08	211,57	1 kom

Grupa proizvoda YIF

strani korpusa

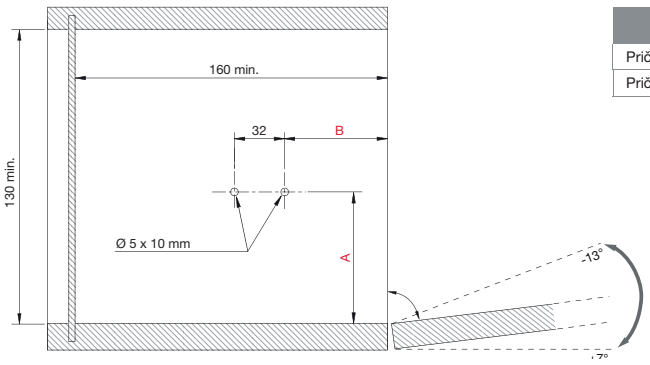

Plan bušenja

Plan bušenja	A	B
Pričvršćivanje fronte glodanjem	90	85
Pričvršćivanje fronte vijcima	90	93

Maks. kut otvaranja 90° sa spojnicom Kimana

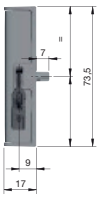

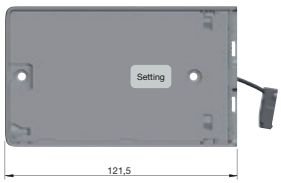

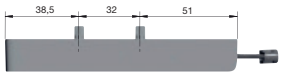

ITALIANA ferramenta

Zaustavni zaklopni držač KIARO EASY

Jednostrana primjena

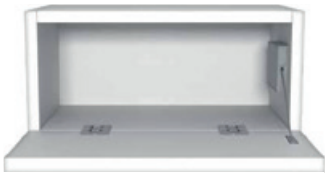

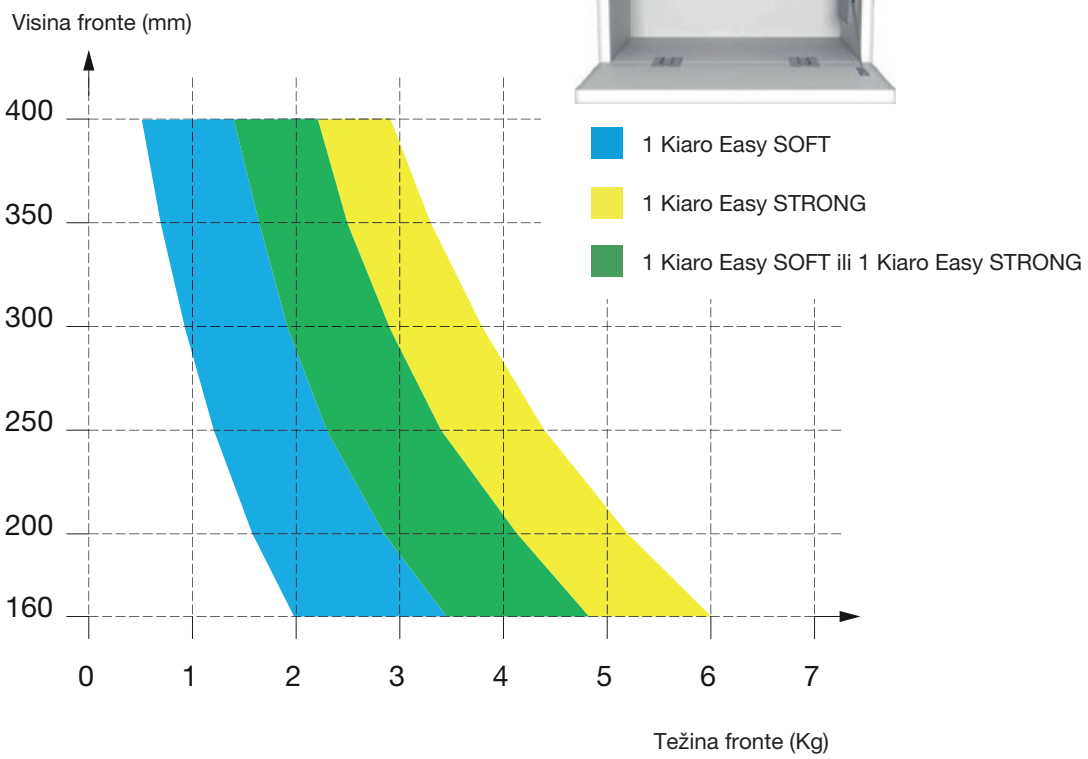

Dvostrana primjena

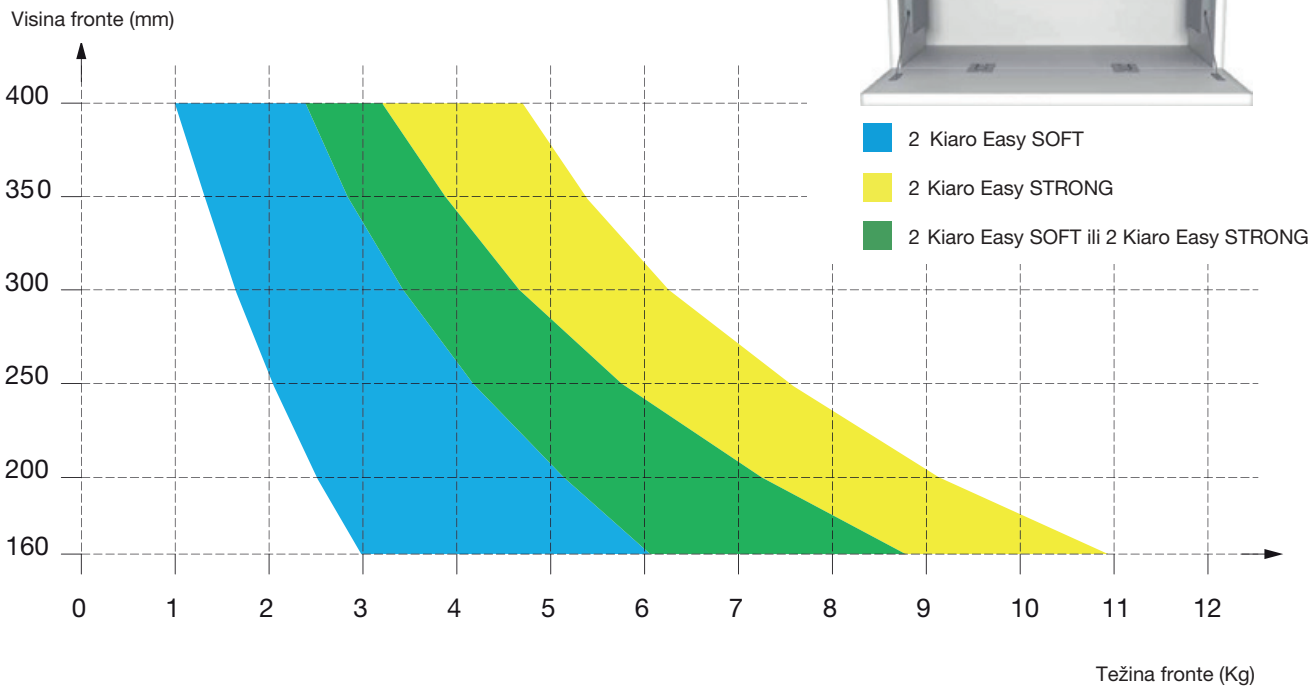

ITALIANA ferramenta

KIARO EASY pričvrsnik fronte za utor

Tip: KIARO EASY
D x Š x V: 52 x 8 x 11 mm
Materijal: cink

Br.art	Površinska obrada	JM	Cijena EUR	Cijena HRK	za
103 342 087 •	sivo	kom	1,44	10,85	1 kom
103 342 088 •	crno	kom	1,44	10,85	1 kom

Grupa proizvoda YIF

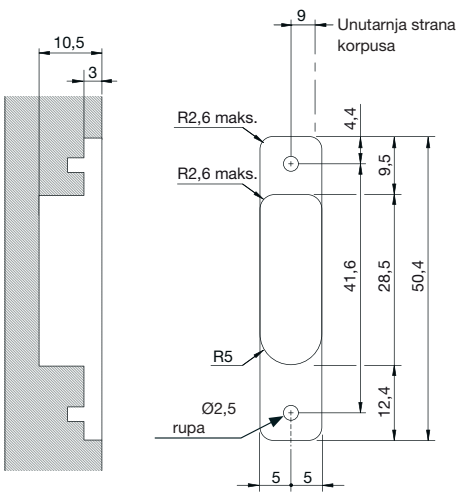

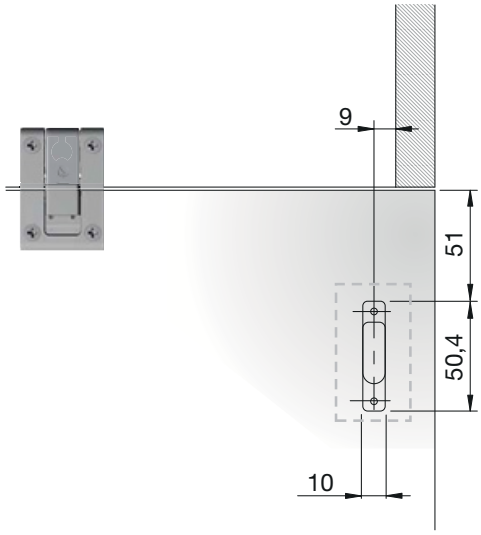

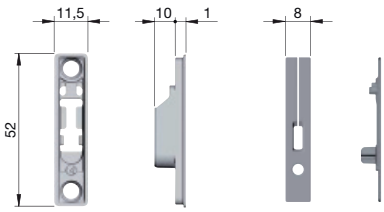

ITALIANA ferramenta

KIARO EASY pokrovne kape

Odgovarajuće pokrovne kape za okov za preklop KIARO EASY.

Tip: KIARO EASY
Materijal: plastika

Br.art	Površinska obrada	JM	Cijena EUR	Cijena HRK	za
103 342 085 •	crno	kom	1,14	8,59	1 kom
103 342 086 •	sivo	kom	1,14	8,59	1 kom

Grupa proizvoda YIF

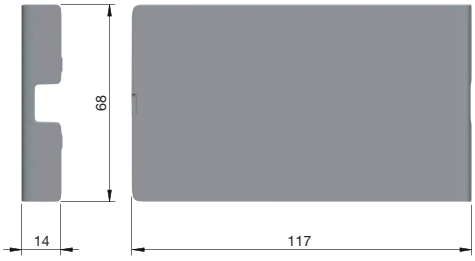

ITALIANA ferramenta

Zaustavni zaklopni držač KIARO sa sajlom

KIARO je sustav za otvaranje podiznih vrata sa skrivenim mehanizmom koji se može podesiti prema težini i veličini vrata (jedan okov za veliki izbor vrata). Može se instalirati na desnoj i na lijevoj strani. Čvrsta sajla elegantnog dizajna osigurava veliku nosivost. Dostupno u dvije verzije koje zadovoljavaju trenutne trendove u industriji namještaja. Također je pripremljen za ugradnju s integriranom LED rasvjetom.

Opseg isporuke:
pričvrsnik fronte za frezanje
pričvrsni dijelovi i pokrivne kape za alu pokrivni profil

Š x V x D: 232 x 118 x 14,8 mm
Materijal: plastika

Br.art	Tip	Težina krila od kg	Težina krila do kg	Površinska obrada	JM	Cijena EUR	Cijena HRK	za
103 309 300 •	Kiaro	2.5	11.5	sivo	kom	45,98	346,44	1 kom
103 309 301 •	Kiaro	2.5	11.5	crno	kom	45,98	346,44	1 kom
103 340 417 •	Kiaro S	0.5	7	sivo	GT	45,98	346,44	1 GT
103 340 434 •	Kiaro S	0.5	7	crno	GT	45,98	346,44	1 GT

Grupa proizvoda YIF

Spajanje na frontu - sivi

Spajanje na frontu - crni

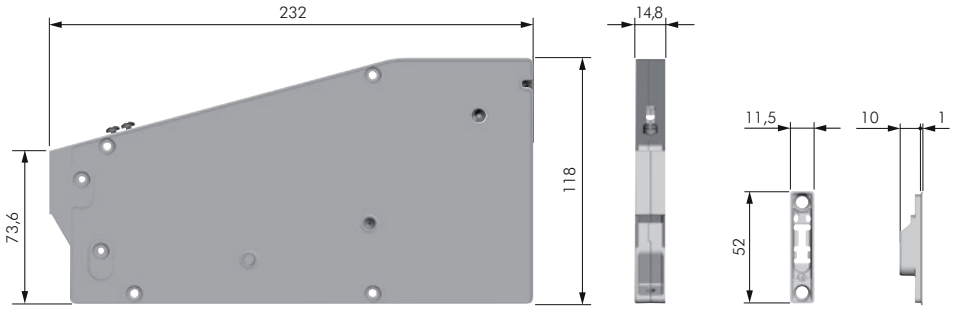

ITALIANA ferramenta

Zaustavni zaklopni držač KIARO sa sajlom

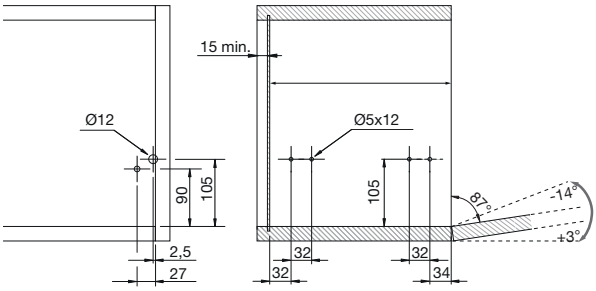

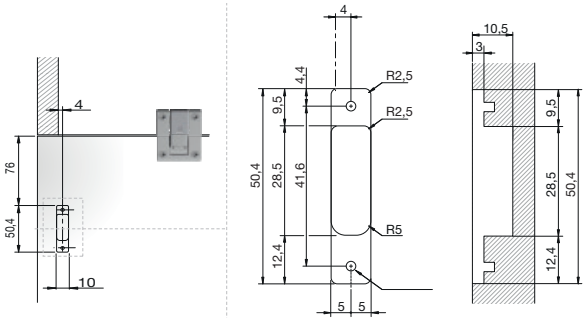

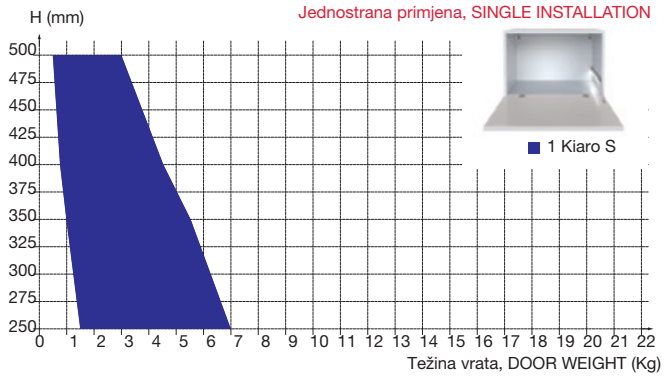

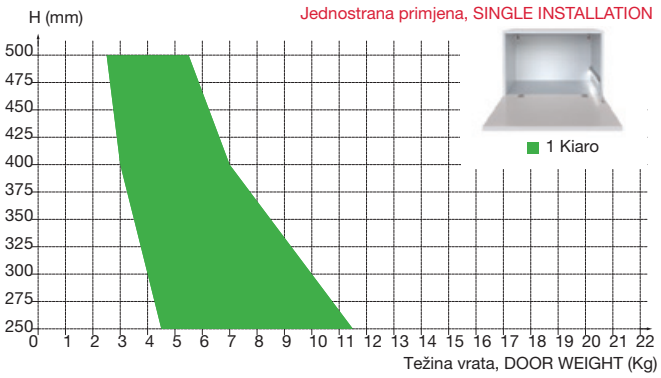

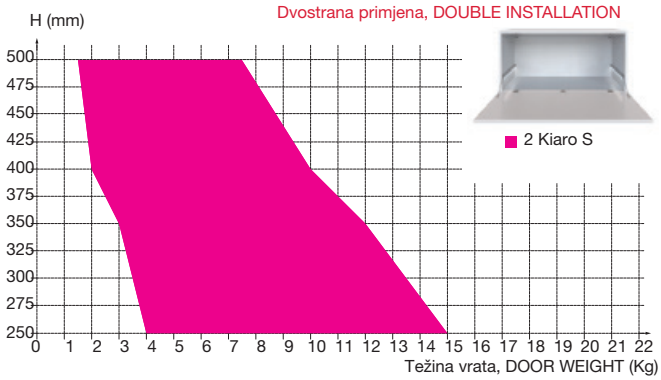

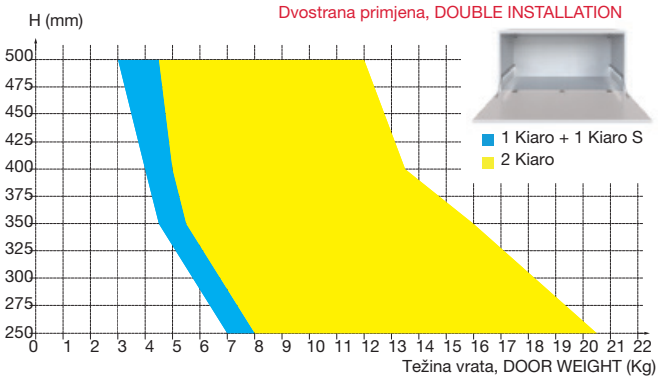

Tablica opterećenja

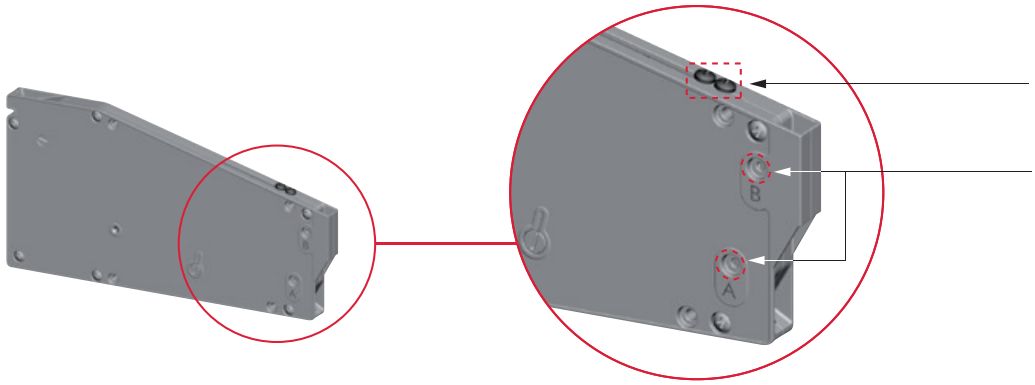

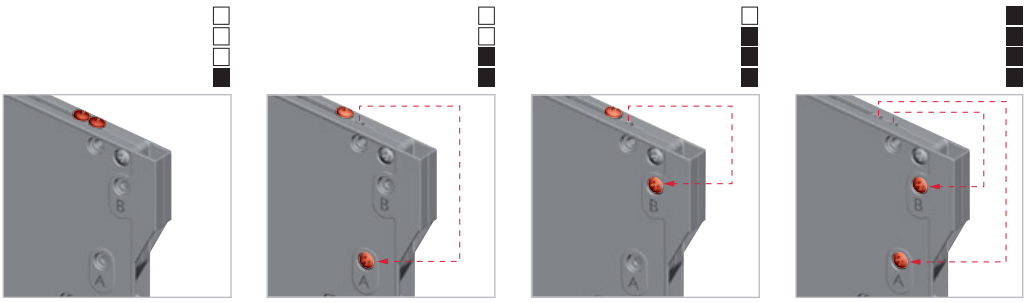

Podešavanje snage

ITALIANA ferramenta

KIARO SKIN set okova

KIARO SKIN je unaprijeđena izvedba dobro poznatog KIARO okova za preklop. Kod KIARO SKIN seta još više pažnje je posvećeno minimalističkim svojstvima KIARO okova. Vodilica sajle je u potpunosti ugrađena u bočnu stranu, pa je vidljiv samo puristički pokrov.

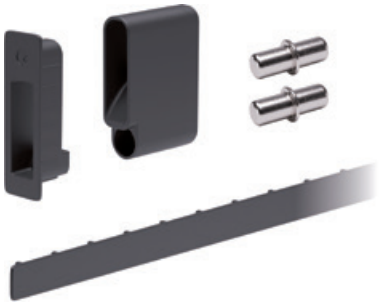

Tip: Kiaro Skin

Br.art	Materijal	Površinska obrada	JM	Cijena EUR	Cijena HRK	za
103 342 075 •	plastika	antracit	GT	5,23	39,41	1 GT

Grupa proizvoda YIF

Potrebni dodatni artikli					
Br.art	**Opis**	**JM**	**Cijena EUR**	**Cijena HRK**	**za**
103 309 300 •	KIARO zaustavni zaklopni držač sa sajlom, plastika siva	kom	45,98	346,44	1 kom
103 309 301 •	KIARO zaustavni zaklopni držač sa sajlom, plastika crna	kom	45,98	346,44	1 kom
103 340 417 •	KIARO S zaustavni zaklopni držač sa sajlom, plastika siva	GT	45,98	346,44	1 GT
103 340 434 •	KIARO S zaustavni zaklopni držač sa sajlom, plastika crna	GT	45,98	346,44	1 GT

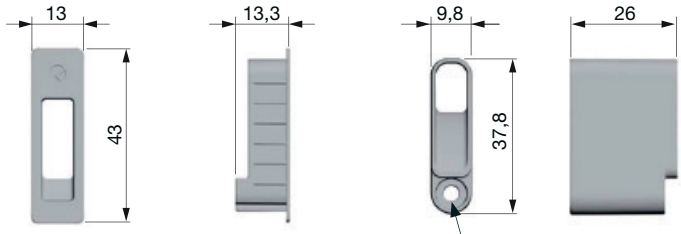

Rupa za Ø3,5 x 30 mm SPS

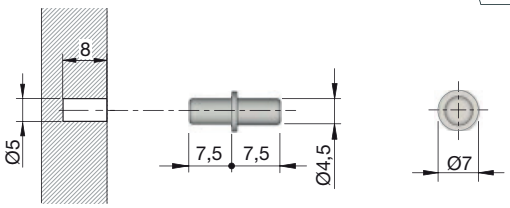

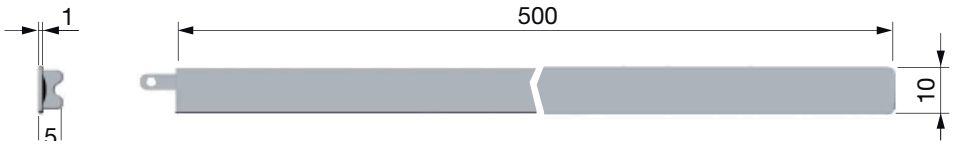

ITALIANA ferramenta

Kiaro prihvatnik fronte za pričvršćivanje vijcima

Alternativni pričvrsnik fronte za standardnu ugradnju.

Tip: KIARO

Br.art	D x Š x V mm	Materijal	Površinska obrada	JM	Cijena EUR	Cijena HRK	za
103 340 429 •	54 x 11 x 12	metal	srebrno	kom	1,12	8,44	1 kom
103 340 430 •	54 x 11 x 12	metal	crno	kom	1,12	8,44	1 kom
103 340 431 •	52,2 x 8 x 7,5	plastika	sivo	kom	0,16	1,21	1 kom
103 340 432 •	52,2 x 8 x 7,5	plastika	crno	kom	0,16	1,21	1 kom

Grupa proizvoda YIF

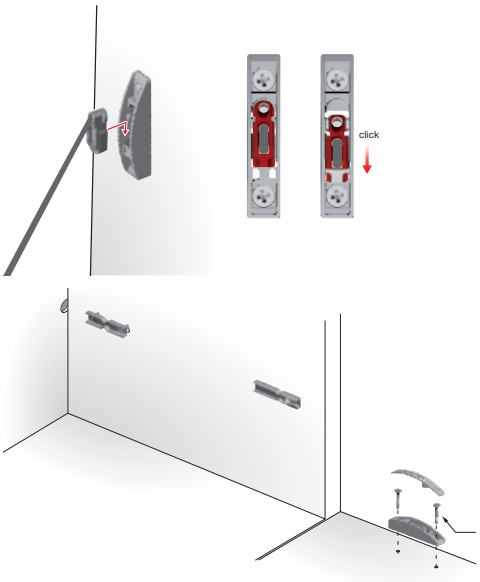

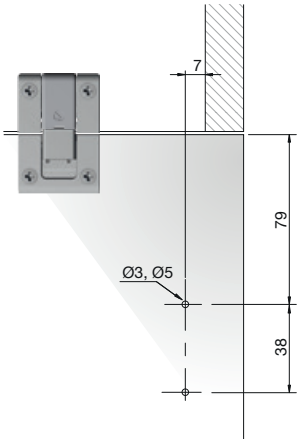

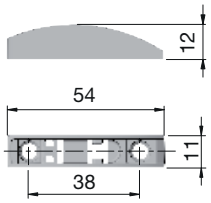

ITALIANA ferramenta

Kiaro adapter za uski alu okvir

Tip: Kiaro
D x Š x V: 54 x 13,6 x 12 mm
Materijal: metal
Površinska obrada: crno

Br.art		JM	Cijena EUR	Cijena HRK	za
103 340 428 •		kom	2,15	16,20	1 kom

Grupa proizvoda YIF

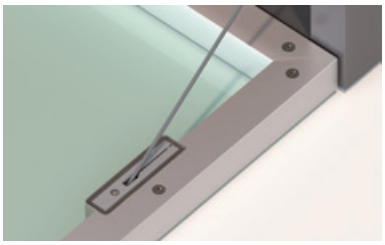

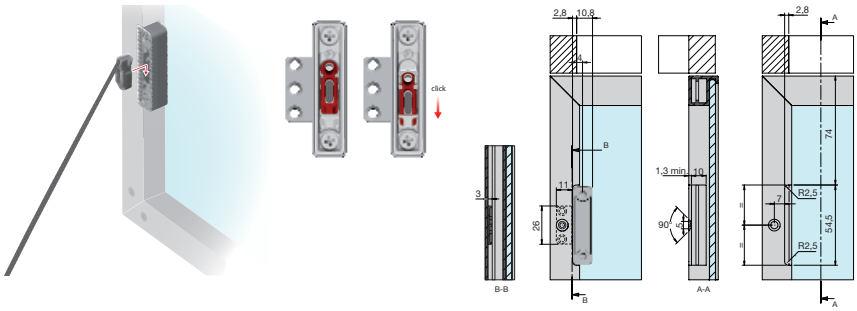

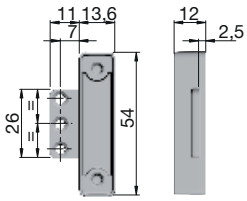

Aluminijski pokrivni profil KIARO

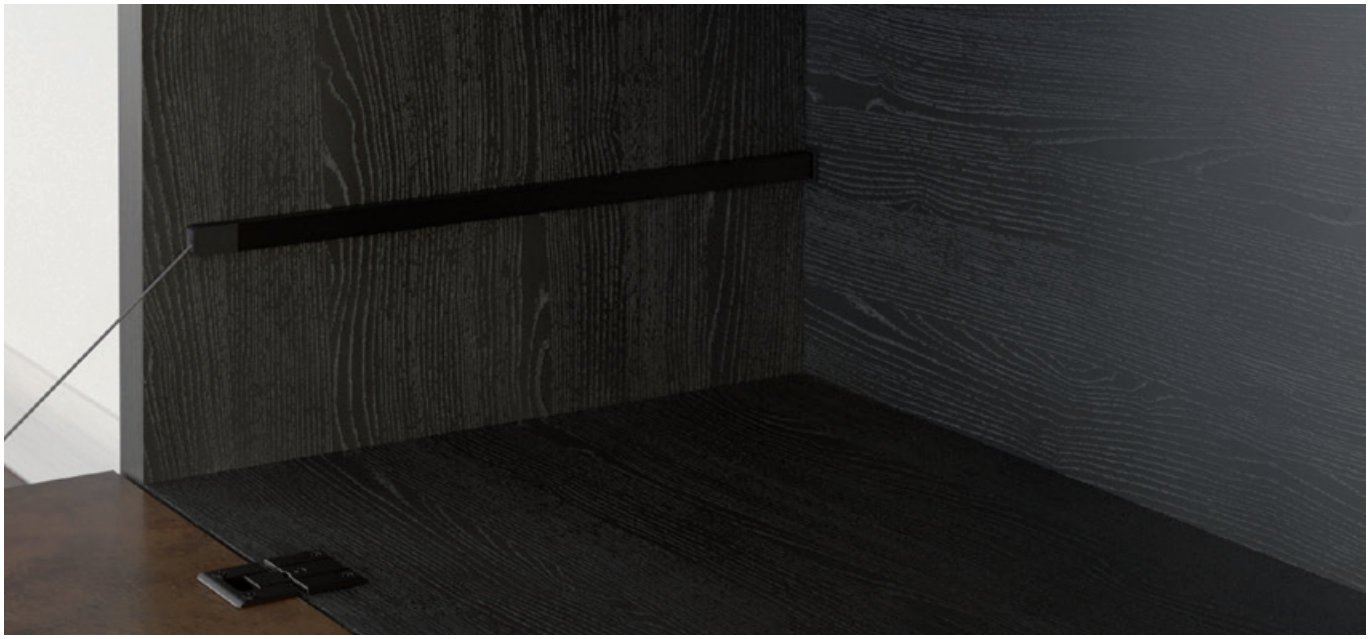

Aluminijski pokrivni profil za zaustavni zaklopni držač KIARO.

Tip:	Kiaro
Š x V x D:	550 x 12,5 x 8 mm
Materijal:	aluminij

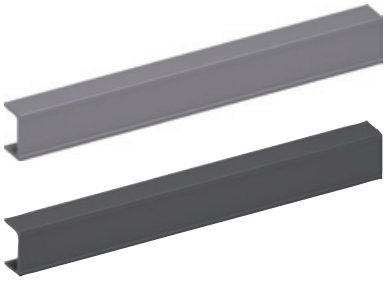

Br.art	Površinska obrada	JM	Cijena EUR	Cijena HRK	za
103 309 302 •	sivo	kom	2,07	15,60	1 kom
103 309 303 •	crno	kom	2,07	15,60	1 kom

Grupa proizvoda YIF

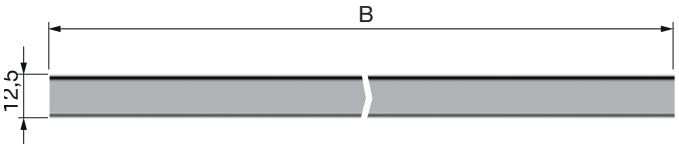

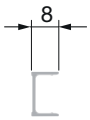

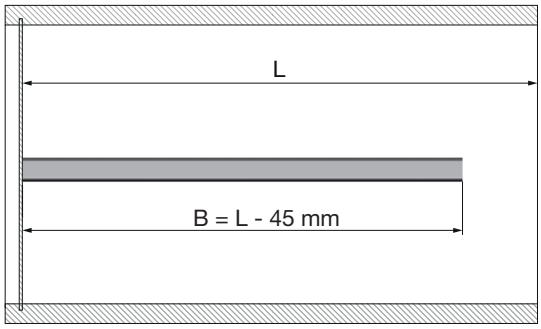

ITALIANA ferramenta

Zaustavni zaklopni držač Link s čeličnom sajlom

- mehanizam sa sajlom
- ublažavanje kod otvaranja i zatvaranja
- mogućnost primjene na lijevoj i desnoj strani
- optimalna primjena u kombinaciji s preklopnom spojnicom Kimana
- svijetla visina korpusa 218 mm

Napomena:
Pričvrsnik fronte u Gunmetal crnoj boji se naručuje zasebno.

Opseg isporuke:
zaustavni zaklopni držač
pričvrsnik fronte
pokrivna kapica
vijci s upuštenom glavom ø 4 x 18 mm

Š x V x D:	155 x 55 x 14 mm
Dubina upuštanja:	10.8 mm
Materijal:	zamak

Br.art	Varijanta	Površinska obrada	JM	Cijena EUR	Cijena HRK	za
103 318 263 •	A262	efekt nehrđajućeg čelika	kom	47,94	361,20	1 kom
103 318 264 •	N262	efekt nehrđajućeg čelika	kom	47,94	361,20	1 kom
103 318 265 •	U262	efekt nehrđajućeg čelika	kom	47,94	361,20	1 kom
103 318 266 •	AL280	efekt nehrđajućeg čelika	kom	47,94	361,20	1 kom
103 318 267 •	AQ300	efekt nehrđajućeg čelika	kom	57,52	433,38	1 kom
103 318 268 •	AQ335	efekt nehrđajućeg čelika	kom	57,52	433,38	1 kom
103 318 288 •	A262	Gunmetal crno	kom	47,94	361,20	1 kom
103 318 289 •	N262	Gunmetal crno	kom	47,94	361,20	1 kom
103 318 290 •	U262	Gunmetal crno	kom	47,94	361,20	1 kom
103 318 291 •	AL280	Gunmetal crno	kom	47,94	361,20	1 kom
103 318 292 •	AQ300	Gunmetal crno	kom	57,52	433,38	1 kom
103 318 293 •	AQ335	Gunmetal crno	kom	57,52	433,38	1 kom

Grupa proizvoda YIF

Efekt nehrđajućeg čelika

Gunmetal

Pribor

Br.art	Opis	JM	Cijena EUR	Cijena HRK	za
103 318 295 •	Link pričvršćenje fronte Gunmetal crna	kom	1,31	9,87	1 kom
103 340 019 •	KIMANA preklopna spojnica, 3-dijelna, zamak crni	GT	7,71	58,09	1 GT
103 313 657 •	KIMANA preklopna spojnica, 3-dijelna, zamak poniklani	GT	6,16	46,41	1 GT
103 340 436 •	KIMANA SKIN preklopna spojnica, 3-dijelna, zamak poniklani	kom	6,05	45,58	1 kom
103 340 437 •	KIMANA SKIN preklopna spojnica, 3-dijelna, zamak crni	kom	7,57	57,04	1 kom

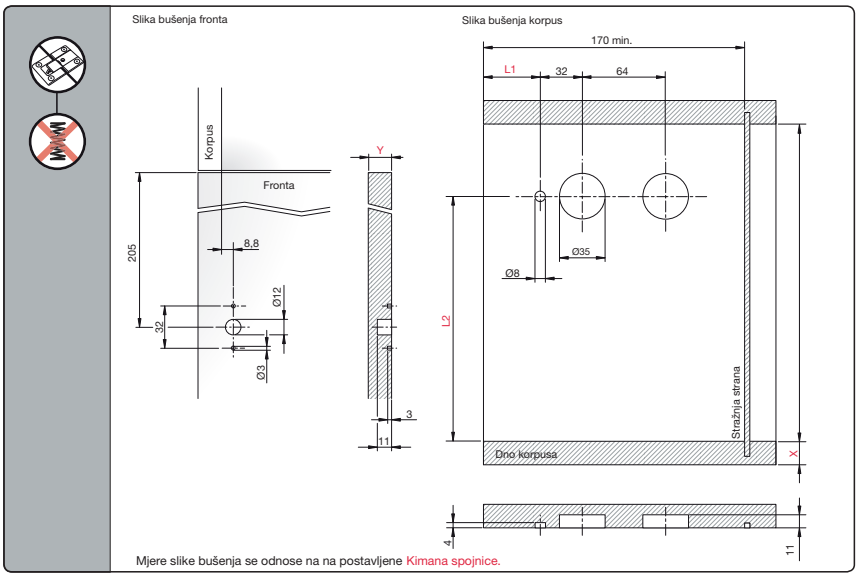

ITALIANA ferramenta

Zaustavni zaklopni držač Link s čeličnom sajlom - težine vrata

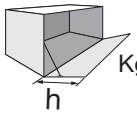

Kg = Težina vrata uklj. ručka

Kg	Link	h																					
		250		275		300		325		350		375		400		425		450		480			
1,75	x2	-	-	-	-	-	-	-	-	-	-	-	-	-	-	A262	A262	A262	A262	A262	A262	Varijanjante: A262, N262, U262, AL280	
	x1	A262		N262		N262		N262		N262		N262		U262		U262		-		-			
2,00	x2	-	-	-	-	-	-	-	-	A262	A262	A262	A262	A262	A262	A262	A262	A262	N262	A262	N262		
	x1	N262		N262		N262		N262		U262		U262		-		-		-		AL280			
2,25	x2	-	-	-	-	-	-	A262	A262	A262	A262	A262	A262	A262	N262	A262	N262	A262	N262	A262	U262		
	x1	N262		N262		U262		U262		-		-		-		-		-		AL280			
2,50	x2	-	-	A262	A262	A262	A262	A262	A262	A262	A262	A262	N262	A262	N262	A262	N262	A262	U262	A262	U262		
	x1	N262		U262		U262		-		-		-		-		-		AL280		AL280			
2,75	x2	-	-	A262	A262	A262	A262	A262	U262	A262	N262	A262	N262	A262	U262	A262	U262	A262	U262	N262	U262		
	x1	U262		U262		-		-		-		-		-		AL280		AL280		AQ300			
3,00	x2	A262	A262	A262	A262	A262	N262	A262	N262	A262	N262	A262	U262	A262	U262	N262	U262	N262	U262	U262	U262		
	x1	U262		-		-		-		AL280		AL280		AL280		AQ300		AQ300		AQ300			
3,25	x2	A262	A262	A262	N262	A262	N262	A262	N262	A262	U262	A262	U262	N262	U262	N262	U262	U262	U262	U262	U262		
	x1	-		-		-		AL280		AL280		AL280		AQ300		AQ300		AQ300		AQ300			
3,50	x2	A262	A262	A262	N262	A262	N262	A262	N262	A262	U262	N262	U262	N262	U262	U262	U262	U262	U262	N262	AL280		
	x1	-		-		-		AL280		AL280		AQ300		AQ300		AQ300		AQ300		AQ300			
3,75	x2	A262	N262	A262	N262	A262	U262	A262	U262	N262	U262	N262	U262	U262	U262	U262	U262	N262	AL280	U262	AL280		
	x1	-		-		AL280		AL280		AQ300		AQ300		AQ300		AQ300		AQ335		AQ335			
4,00	x2	A262	N262	A262	U262	A262	U262	N262	U262	N262	U262	U262	U262	U262	U262	N262	AL262	U262	AL280	U262	AL280		
	x1	-		-		AL280		AL280		AQ300		AQ300		AQ335		AQ335		AQ335		AQ335			
4,25	x2	A262	N262	A262	U262	N262	U262	N262	U262	U262	U262	U262	U262	N262	AL280	U262	AL280	U262	AL280	U262	AL280		
	x1	-		AL280		AQ300		AQ300		AQ300		AQ300		AQ300		AQ335		AQ335		-			
4,50	x2	A262	U262	A262	U262	N262	U262	U262	U262	U262	U262	N262	AL280	U262	AL280	U262	AL280	U262	AL280	AL280	AL280		
	x1	AL280		AL280		AQ300		AQ300		AQ300		AQ335		AQ335		AQ335		-		-			
4,75	x2	A262	U262	N262	U262	U262	U262	U262	U262	N262	AL280	U262	AL280	U262	AL280	U262	AL280	AL280	AL280	AL280	AL280		
	x1	AL280		AQ300		AQ300		AQ300		AQ335		AQ335		AQ335		-		-		-			
5,00	x2	N262	U262	N262	U262	U262	U262	N262	AL280	U262	AL280	U262	AL280	U262	AL280	AL280	AL280	AL280	AL280	AL280	AL280		
	x1	AL280		AQ300		AQ300		AQ335		AQ335		AQ335		-		-		-		-			
5,25	x2	N262	U262	U262	U262	U262	U262	N262	AL280	U262	AL280	U262	AL280	AL262	AL280	AL280	AL280	AL280	AL280	AL280	AQ300	Varijante: AL280, AQ300, AQ335	
	x1	AL280		AQ300		AQ300		AQ335		AQ335		-		-		-		-		-			
5,50	x2	N262	U262	U262	U262	N262	AL280	U262	AL280	U262	AL280	AL280	AL280	AL280	AL280	AL280	AL280	AL280	AQ300	AL280	AQ300		
	x1	AL280		AQ300		AQ335		AQ335		-		-		-		-		-		-			
5,75	x2	U262	U262	U262	U262	N262	AL280	U262	AL280	U262	AL280	AL280	AL280	AL280	AL280	AL280	AQ300	AL280	AQ300	AQ300	AQ300		
	x1	AQ300		AQ300		AQ335		AQ335		-		-		-		-		-		-			
6,00	x2	U262	U262	N262	AL280	U262	AL280	U262	AL280	AL280	AL280	AL280	AL280	AL280	AL280	AL280	AQ300	AL280	AQ300	AQ300	AQ300		
	x1	AQ300		AQ335		AQ335		-		-		-		-		-		-		-			
6,25	x2	U262	U262	N262	AL280	U262	AL280	U262	AL280	AL280	AL280	AL280	AL280	AL280	AQ300	AL280	AQ300	AQ300	AQ300	AQ300	AQ300		
	x1	AQ300		AQ335		AQ335		-		-		-		-		-		-		-			
6,50	x2	N262	AL280	U262	AL280	U262	AL280	AL280	AL280	AL280	AL280	AL280	AL280	AL280	AQ300	AQ300	AQ300	AQ300	AQ300	AQ300	AQ335		
	x1	AQ335		AQ335		-		-		-		-		-		-		-		-			
6,75	x2	N262	AL280	U262	AL280	U262	AL280	AL280	AL280	AL280	AL280	AL280	AQ300	AL280	AQ300	AQ300	AQ300	AQ300	AQ300	AQ300	AQ335		
	x1	AQ335		AQ335		-		-		-		-		-		-		-		-			
7,00	x2	U262	AL280	U262	AL280	AL280	AL280	AL280	AL280	AL280	AQ300	AL280	AQ300	AQ300	AQ300	AQ300	AQ300	AQ300	AQ335	AQ335	AQ335		
	x1	AQ335		AQ335		-		-		-		-		-		-		-		-			
7,50	x2	U262	AL280	AL280	AL280	AL280	AL280	AL280	AL280	AL280	AQ300	AQ300	AQ300	AQ300	AQ300	AQ300	AQ335	AQ335	AQ335	AQ335	AQ335		
	x1	AQ335		-		-		-		-		-		-		-		-		-			
8,00	x2	U262	AL280	AL280	AL280	AL280	AL280	AL280	AQ300	AQ300	AQ300	AQ300	AQ300	AQ300	AQ335	AQ335	AQ335	AQ335	AQ335	-	-		
8,25	x2	AL280	AL280	AL280	AL280	AL280	AQ300	AL280	AQ300	AQ300	AQ300	AQ300	AQ300	AQ335	AQ335	AQ300	AQ335	AQ335	AQ335	-	-		
8,50	x2	AL280	AL280	AL280	AL280	AL280	AQ300	AQ300	AQ300	AQ300	AQ300	AQ300	AQ335	AQ335	AQ335	AQ335	AQ335	-	-	-	-		
8,75	x2	AL280	AL280	AL280	AL280	AL280	AQ300	AQ300	AQ300	AQ300	AQ300	AQ300	AQ335	AQ335	AQ335	AQ335	AQ335	-	-	-	-		
9,00	x2	AL280	AL280	AL280	AQ300	AL280	AQ300	AQ300	AQ300	AQ300	AQ335	AQ335	AQ335	AQ335	AQ335	-	-	-	-	-	-		

ITALIANA ferramenta

Ukopni magnetni zatvarač K-LOCK

Magnetni zatvarač za utiskivanje u rupu Ø 10 mm ili u adapter K-Push Tech.

Napomena:
Prihvatnu pločicu potrebno naručiti zasebno.
K-Push Tech adapter (po potrebi) naručiti zasebno.

Br.art	Svrdlo ø mm	Dubina bušenja mm	Površinska obrada	Raspon podešavanja mm	Materijal	JM	Cijena EUR	Cijena HRK	za
103 340 424 •	10	27	antracit	-0,5/+3	plastika	kom	1,58	11,90	1 kom
103 340 425 •	10	27	sivo	-0,5/+3	plastika	kom	1,58	11,90	1 kom
103 340 426 •	10	27	bijelo	-0,5/+3	plastika	kom	1,58	11,90	1 kom

Grupa proizvoda YIF

antracit

siva

bijela

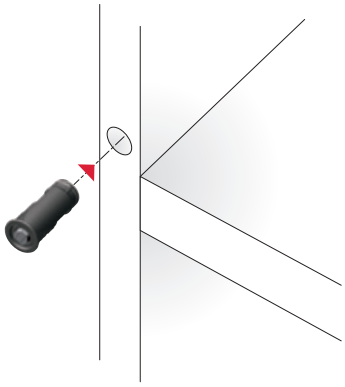

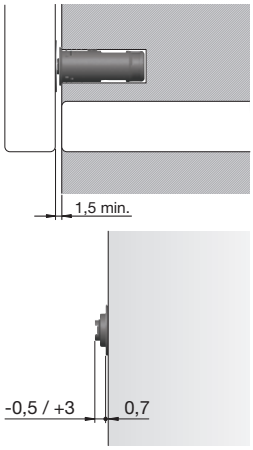

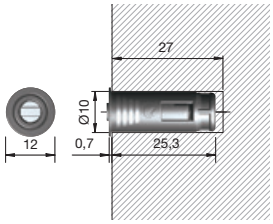

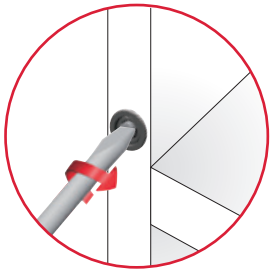

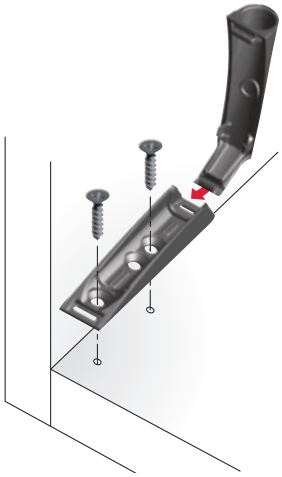

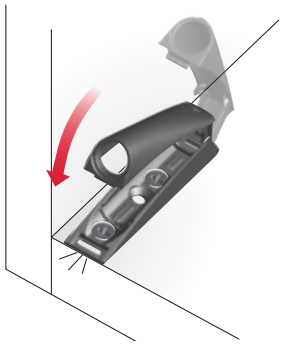

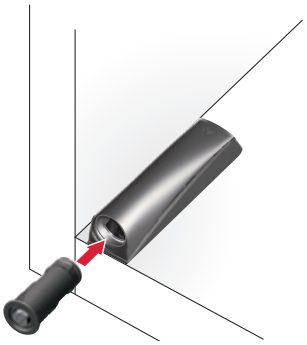

S K-Push Tech adapterom (opcija)

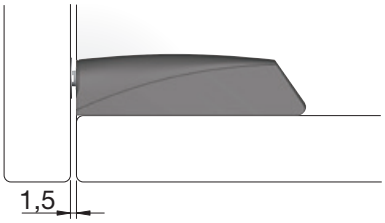

S K-Push Tech adapterom (opcija)

Pribor					
Br.art	**Opis**	**JM**	**Cijena EUR**	**Cijena HRK**	**za**
103 318 235 •	K-Push Tech adapter 14 mm bijeli	GT	0,41	3,09	1 GT
103 318 245 •	K-Push Tech adapter 14 mm sivi	GT	0,41	3,09	1 GT
103 318 255 •	K-Push Tech adapter 14 mm antracit	GT	0,41	3,09	1 GT
103 318 261	K-Push Tech magnetna pločica za potisni mehanizam Ø 15 za ljepljenje, poniklana	kom	0,20	1,51	1 kom
103 318 262	K-Push Tech magnetna pločica za potisni mehanizam Ø 10 za nakucavanje, poniklana	kom	0,11	0,83	1 kom

K-Push Tech adapter

Prihvatna pločica za ljepljenje

Prihvatna pločica za zabijanje

ITALIANA ferramenta

Nosač police Maori

ITALIANA ferramenta

Nosač police Maori

Izvedba: dvodijelno
Ugradnja: pričvršćivanje vijcima
Materijal: lijevani cink
Površinska obrada: poniklano

Br.art	Svrdlo ø mm	PJ	JM	Cijena EUR	Cijena HRK	za
103 340 452 •	3		kom	13,24	99,76	100 kom

Grupa proizvoda YIF

ITALIANA ferramenta

Dio za upuštanje Maori

- odgovara za nosač police Maori

Izvedba: dvodijelno
Ugradnja: pričvršćivanje vijcima
Materijal: plastika
Površinska obrada: sivo

Br.art	Svrdlo ø mm	PJ	JM	Cijena EUR	Cijena HRK	za
103 340 451 •	3		kom	8,17	61,56	100 kom

Grupa proizvoda YIF

ITALIANA ferramenta

Vijak za nosač police Maori

Duljina: 9,5 mm
ø: 4 mm

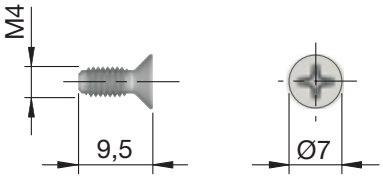

Br.art	Materijal	Površinska obrada	PJ	JM	Cijena EUR	Cijena HRK	za
103 340 453 •	čelik	poniklano		kom	1,28	9,64	100 kom

Grupa proizvoda YIF

ITALIANA ferramenta

Svrdlo Maori

- odgovarajuće svrdlo za postavljanje i upuštanje nosača police Maori

Duljina: 65 mm

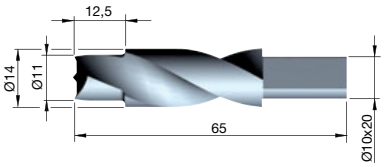

Br.art	Svrdlo ø mm	Materijal	PJ	JM	Cijena EUR	Cijena HRK	za
103 340 454 •	11/14	HSS		kom	217,98	1.642,37	1 kom

Grupa proizvoda YIF

Nosač police Tris - nosivi dio

- nosač polica Tris sastoji se od dva dijela: nosač s potpornom površinom i kućišta u polici
- policu je potrebno staviti samo laganim pritiskom

Napomena:
Kućište potrebno naručiti zasebno.

Opseg isporuke: nosivi dio

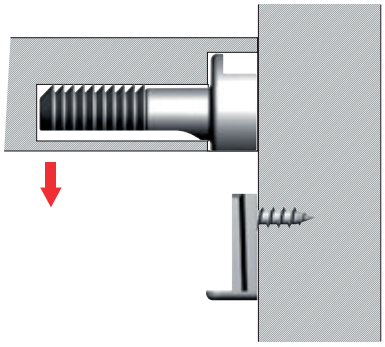

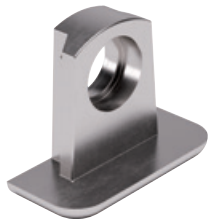

Nosivi dio s rupom poniklano

Nosivi dio s trnom crno

Duljina:	22 mm
Širina:	10 mm
Visina:	2 mm
Materijal:	lijevani cink

Br.art	Tvornički broj	Oprema	Ugradnja	Površinska obrada	Primjena	PJ	JM	Cijena EUR	Cijena HRK	za
103 340 807 •	10902010YA	rupa za euro vijak	pričvršćivanje vijcima	poniklano	debljina police min. 18 mm	2500	kom	0,19	1,43	1 kom
103 340 808 •	10902080YA	predmontirani trn ø3 mm	pričvršćivanje utiskivanjem	poniklano	debljina police min. 18 mm	2500	kom	0,40	3,01	1 kom
103 340 809 •	10902010YQ	rupa za euro vijak	pričvršćivanje vijcima	poniklano crno	debljina police min. 18 mm	2500	kom	0,28	2,11	1 kom
103 340 810 •	10902080YQ	predmontirani trn ø3 mm	pričvršćivanje utiskivanjem	poniklano crno	debljina police min. 18 mm	2500	kom	0,50	3,77	1 kom

Grupa proizvoda 300 F53

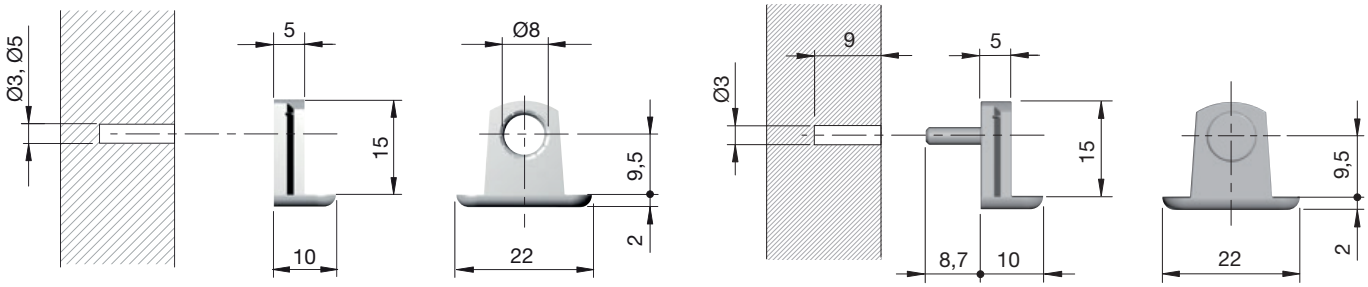

ITALIANA ferramenta

Nosač police Tris - kućište

- nosač polica Tris sastoji se od dva dijela: nosač s potpornom površinom i kućišta u polici
- policu je potrebno staviti samo laganim pritiskom

Napomena:
Nosivi dio potrebno naručiti zasebno.

Opseg isporuke: kućište

Materijal: plastika
Površinska obrada: crno
ø: 18/9 mm

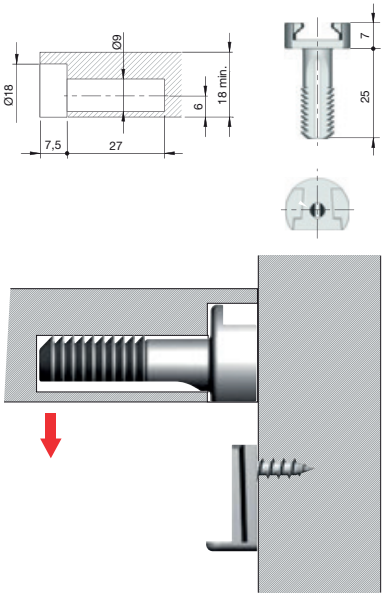

Br.art	Tvornički broj	Svrdlo ø mm	Primjena	PJ	JM	Cijena EUR	Cijena HRK	za
103 340 806 •	10901010EA	18/9	debljina police min. 18 mm	5000	kom	0,09	0,68	1 kom

Grupa proizvoda 300 F53

ITALIANA ferramenta

Nosač police Tris - svrdlo

Svrdlo za brzo bušenje rupe za kućište nosača police Tris.

Materijal: čelik
ø: 18/9 mm

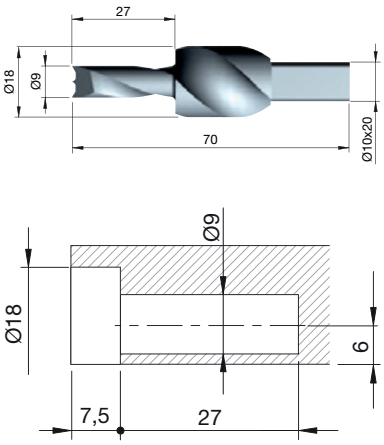

Br.art	Tvornički broj	Duljina mm	Odgovara za	PJ	JM	Cijena EUR	Cijena HRK	za
103 340 811 •	1090207000	70	kućište nosača police Tris SL 19	1	kom	N 216,20	N 1.628,96	1 kom

Grupa proizvoda FNT

Nosač police FLIPPER

Izvedba: vidljive rupe
Primjena: police debljine min. 14 mm
Ugradnja: za pričvršćivanje vijcima
Materijal: plastika

Br.art	Svrdlo ø mm	Površinska obrada	PJ	JM	Cijena EUR	Cijena HRK	za
103 398 447 •	15	srebrnosiva	100	kom	4,33	32,62	100 kom

Grupa proizvoda YIF

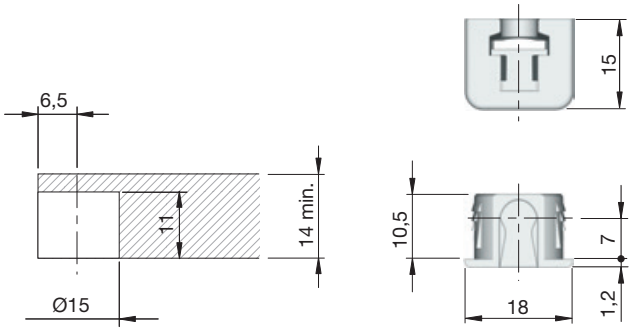

Nosač police FLIPPER s euro navojem

- odgovara za nosač polica FLIPPER

Materijal: čelik

Br.art	Svrdlo ø mm	Površinska obrada	PJ	JM	Cijena EUR	Cijena HRK	za
103 398 470 •	3	pocinčano	100	kom	4,47	33,68	100 kom

Grupa proizvoda YIF

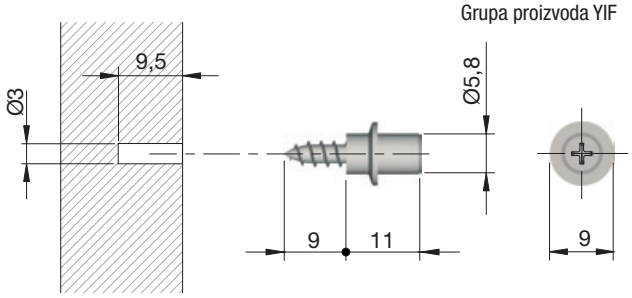

ITALIANA ferramenta

Nosač police PK2

- može se primjenjivati kao jednostruki nosač police ili s dodatnim podešavanjem (usadni dio)

Napomena:
Element koji se pričvršćuje bušenjem PK2 se naručuje zasebno.

Izvedba: dvodijelna
Materijal: lijevani cink
Površinska obrada: poniklano

s vijkom 4 x 16

s Euro vijkom 6,2 x 13

Br.art	Primjena	Svrdlo ø mm	Ugradnja	PJ	JM	Cijena EUR	Cijena HRK	za
103 340 200 •	debljina police 16 mm	3	s montiranim vijkom 4 x 16 mm	100	kom	23,26	175,25	100 kom
103 340 201 •	debljina police 16 mm	5	s montiranim Euro vijkom 6,2 x 13 mm	100	kom	23,61	177,89	100 kom
103 398 472 •	debljina police 18/19 mm	3	s montiranim vijkom 4 x 16 mm	100	kom	21,57	162,52	100 kom
103 398 465 •	debljina police 18/19 mm	5	s montiranim Euro vijkom 6,2 x 13 mm	100	kom	21,00	158,22	100 kom
103 398 452 •	debljina police 25 mm	3	s montiranim vijkom 4 x 16 mm	100	kom	23,97	180,60	100 kom
103 398 471 •	debljina police 25 mm	5	s montiranim Euro vijkom 6,2 x 13 mm	100	kom	22,91	172,62	100 kom

Grupa proizvoda YIF

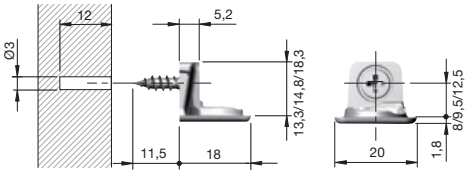

s vijkom 4 x 16

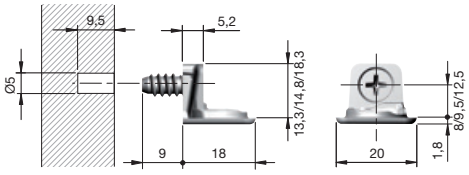

s Euro vijkom 6,2 x 13

ITALIANA ferramenta

Usadni dio PK2

- odgovara za nosač polica PK2

Napomena:
Nosač polica PK2 se naručuje zasebno.

Izvedba: blokiranje
Ugradnja: s ekscentrom
Materijal: plastika

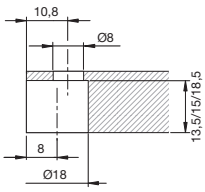

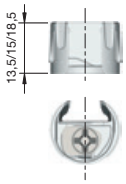

Br.art	Primjena	Svrdlo ø mm	Površinska obrada	PJ	JM	Cijena EUR	Cijena HRK	za
103 340 202 •	debljina police 16 mm	18	siva	100	kom	17,51	131,93	100 kom
103 398 466 •	debljina police 18/19 mm	18	sivo	100	kom	17,92	135,02	100 kom
103 398 453 •	debljina police 25 mm	18	sivo	100	kom	18,63	140,37	100 kom

Grupa proizvoda YIF

ITALIANA ferramenta

Nosač police Unico

Izvedba: blokiranje
Primjena: police debljine min. 15 mm
Ugradnja: utiskivanje
Materijal: cink lijevani/plastika

Br.art	Svrdlo ø mm	Površinska obrada	PJ	JM	Cijena EUR	Cijena HRK	za
103 340 192 •	3	poniklano/svijetlosivo	100	kom	33,83	254,89	100 kom
103 340 193 •	5	poniklano/svijetlosivo	100	kom	34,16	257,38	100 kom

Grupa proizvoda YIF

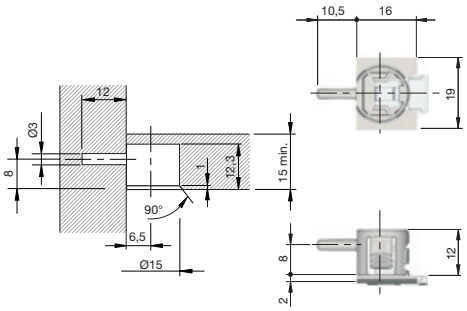

103 340 192

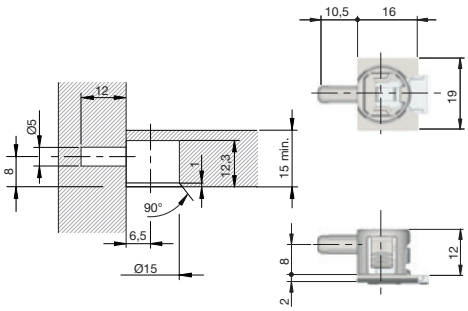

103 340 193

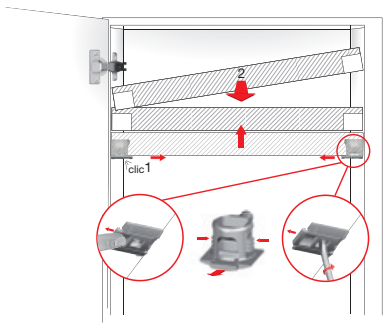

ITALIANA ferramenta

Utisni nosač police Kintai

- elegantan minimalistički dizajn
- 3 boje
- jednostavno i brz pozicioniranje zahvaljujući trnu 5 mm sa oprugom
- minimalna debljina police 16 mm

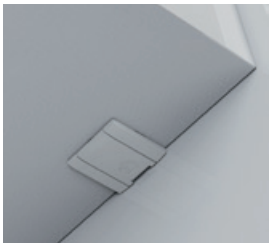

Izvedba: blokiranje
Nosivost / dno: 70 kg
Ugradnja: za utiskivanje
Materijal: čelik/plastika

Br.art	Svrdlo ø mm	Površinska obrada	PJ	JM	Cijena EUR	Cijena HRK	za
103 340 013 •	5	poniklano/antracit	4	kom	34,59	260,62	100 kom
103 340 014 •	5	poniklano/sivo	4	kom	34,59	260,62	100 kom
103 340 018 •	5	poniklano/bijelo	4	kom	34,59	260,62	100 kom

Grupa proizvoda YIF

Pribor					
Br.art	**Opis**	**PJ**	**JM**	**Cijena EUR**	**za**
103 340 134 •	Svrdlo za nosač police Kintai	1	kom	190,52	1 kom

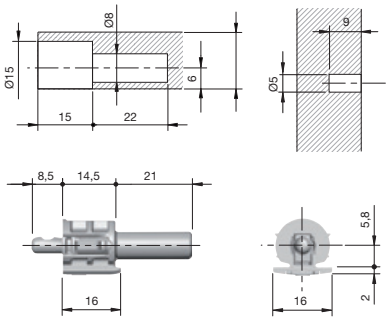

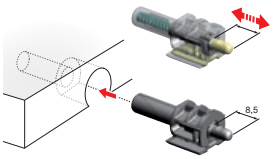

Montaža - 1. korak

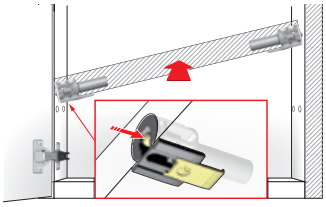

Montaža - 2. korak

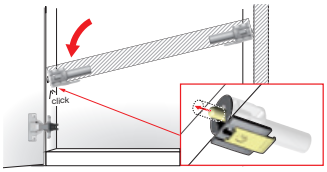

Montaža - 3. korak

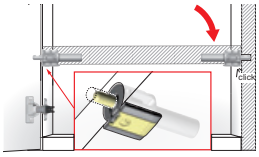

Montaža - 4. korak

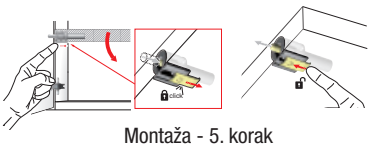

Montaža - 5. korak

Utisni nosač police oblik žlice

Izvedba: s ravnom prihvatnom površinom
Ugradnja: utiskivanje
Materijal: čelik

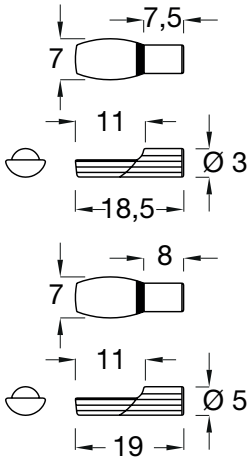

Br.art	Svrdlo ø mm	Površinska obrada	PJ	JM	Cijena EUR	Cijena HRK	za
103 340 055	5	poniklano	100	kom	3,97	29,91	100 kom
103 341 055 •	5	poniklano	1000	kom	33,94	255,72	1000 kom

Grupa proizvoda YIF

Utisni nosač police Maxi

Izvedba: s prstenom
Ugradnja: pričvršćivanje utiskivanjem
Materijal: čelik

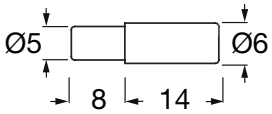

Br.art	Svrdlo ø mm	Površinska obrada	PJ	JM	Cijena EUR	Cijena HRK	za
103 340 146 •	5	pocinčano crno	100	kom	7,44	56,06	100 kom
103 340 140 •	5	poniklano	100	kom	3,21	24,19	100 kom
103 341 140 •	5	poniklano	1000	kom	32,11	241,93	1000 kom

Grupa proizvoda YIF

Utisni nosač police Winkel 1

Izvedba: s nastavkom
Ugradnja: utiskivanje
Materijal: cink

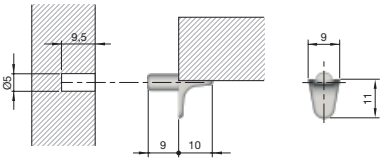

Br.art	Svrdlo ø mm	Površinska obrada	PJ	JM	Cijena EUR	Cijena HRK	za
103 340 111 •	5	poniklano	100	kom	8,39	63,21	100 kom
103 341 111 •	5	poniklano	1000	kom	82,53	621,82	1000 kom

Grupa proizvoda YIF

Utični nosač police K-LINE – 1 klin

- klin za fiksiranje ø 5 mm

Ugradnja: utiskivanje
Materijal: zamak

Br.art	Svrdlo ø mm	Površinska obrada	PJ	JM	Cijena EUR	Cijena HRK	za
103 340 112 •	5	poniklano	1000	kom	7,54	56,81	100 kom
103 340 447 •	5	crno	1000	kom	11,44	86,19	100 kom

Grupa proizvoda YIF

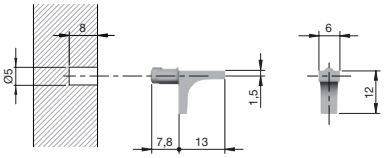

Utični nosač police K-LINE – 2 klina

- klin za fiksiranje ø 5 mm

Ugradnja: utiskivanje
Materijal: zamak

Br.art	Svrdlo ø mm	Površinska obrada	PJ	JM	Cijena EUR	Cijena HRK	za
103 340 113 •	5	poniklano	100	kom	7,74	58,32	100 kom
103 340 446 •	5	crno	100	kom	12,39	93,35	100 kom

Grupa proizvoda YIF

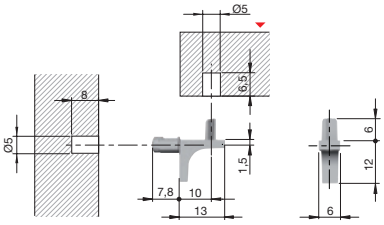

ITALIANA ferramenta

Nosač police Kalipso

Debljina police: 18/19 mm
Materijal: zamak

Br.art	Izvedba	Svrdlo ø mm	Površinska obrada	JM	Cijena EUR	Cijena HRK	za
103 342 059 •	pričvršćivanje vijcima	2.5	svijetlosivo	kom	37,10	279,53	100 kom
103 342 072 •	pričvršćivanje vijcima	2.5	antracit	kom	44,80	337,55	100 kom
103 342 073 •	pričvršćivanje utiskivanjem	5	svijetlosivo	kom	40,12	302,28	100 kom
103 342 074 •	pričvršćivanje utiskivanjem	5	antracit	kom	50,85	383,13	100 kom
103 342 090 •	razuporna tipla za srednji zid	5	svijetlosivo	kom	0,56	4,22	1 kom
103 342 091 •	razuporna tipla za srednji zid	5	antracit	kom	0,65	4,90	1 kom

Grupa proizvoda 300 F53

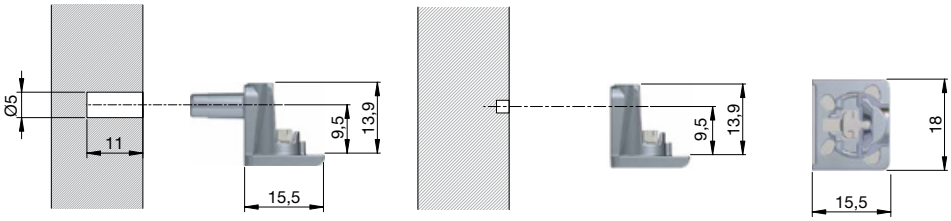

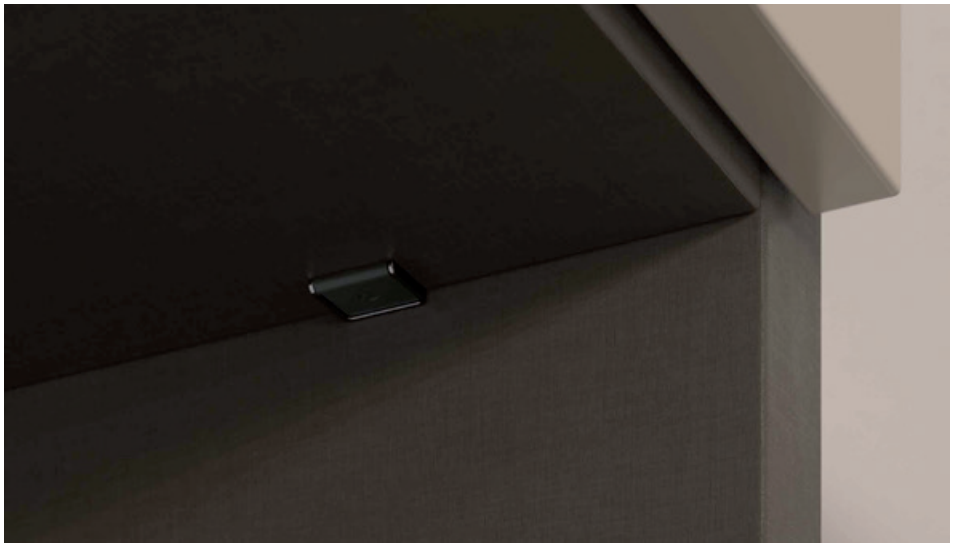

ITALIANA ferramenta

Dio za upuštanje Kalipso

Debljina police: 18/19 mm
Dubina bušenja: 15 mm
Materijal: plastika
Površinska obrada: sivo

Br.art	Svrdlo ø mm	JM	Cijena EUR	Cijena HRK	za
103 342 058 •	15	kom	16,64	125,37	100 kom

Grupa proizvoda YIF

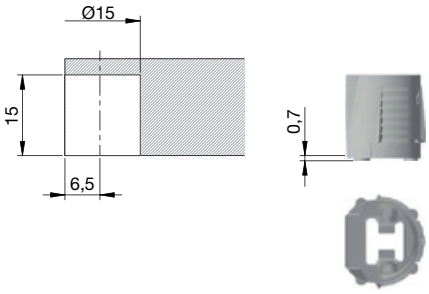

ITALIANA ferramenta

Nosač staklene police Cobra

Izvedba: sa sigurnosnim vijkom
Materijal: lijevani cink

Br.art	Svrdlo ø mm	Debljina stakla mm	Ugradnja	Površinska obrada	PJ	JM	Cijena EUR	Cijena HRK	za
103 340 180 •	5	5-6	pričvršćivanje utiskivanjem	poniklano	100	kom	38,59	290,76	100 kom
103 340 181 •		5-6	pričvršćivanje vijcima	poniklano	100	kom	32,98	248,49	100 kom

Grupa proizvoda YIF

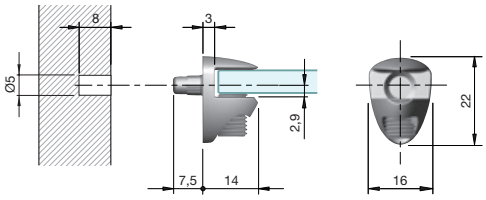

pričvršćivanje utiskivanjem

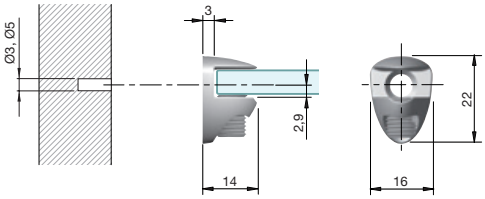

pričvršćivanje vijcima

ITALIANA ferramenta

Nosač staklene police Pull

Izvedba: s držačem i gumenom podlogom
Ugradnja: pričvršćivanje vijcima
Materijal: čelik

Br.art	Debljina stakla mm	Površinska obrada	PJ	JM	Cijena EUR	Cijena HRK	za
103 340 170 •	5-8	poniklano	100	kom	50,66	381,70	100 kom
103 340 171 •	10-15	poniklanio	100	kom	53,66	404,30	100 kom

Grupa proizvoda YIF

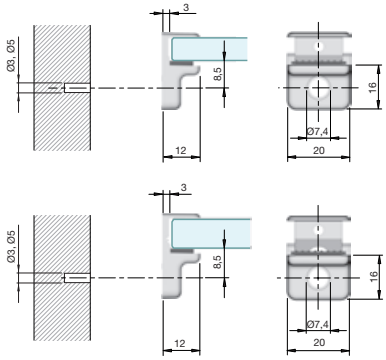

Pričvrsni vijak

- odgovarajući vijak za Pull nosač

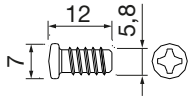

Materijal: čelik

Br.art	Izvedba	Površinska obrada	PJ	JM	Cijena EUR	Cijena HRK	za
103 340 172 •	Euro vijak 6 x 10,5 mm	poniklano	1000	kom	1,85	13,94	100 kom

Grupa proizvoda YIF

Nosač staklene police KRISTAL

- odgovarajući vijak za pričvršćivanje je vijak za drvo ø 3,5 x 12 mm
- staklena polica se pričvršćuje pomoću steznog vijka na donjoj strani nosača

Izvedba: s prozirnom gumenom presvlakom
Materijal: zamak

Br.art	Svrdlo ø mm	Debljina stakla mm	Ugradnja	Površinska obrada	PJ	JM	Cijena EUR	Cijena HRK	za
103 340 031 •		8	pričvršćivanje vijcima	poniklano	100	kom	60,58	456,44	100 kom
103 340 034 •	5	8	pričvršćivanje utiskivanjem	poniklano	100	kom	63,87	481,23	100 kom

Grupa proizvoda YIF

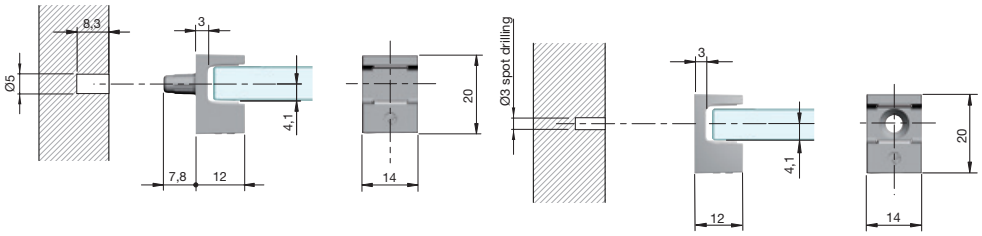

Nosač staklene police KUBIC

- odgovarajući vijak za pričvršćivanje ø 3,5 x 16 mm

Napomena:
Odgovarajući gornji dio se naručuje zasebno.

Izvedba: demontaža staklene police bez alata
Materijal: zamak

Br.art	Svrdlo ø mm	Debljina stakla mm	Ugradnja	Površinska obrada	PJ	JM	Cijena EUR	Cijena HRK	za
103 340 036 •	3	4-8	pričvršćivanje utiskivanjem	poniklano sivo	100	kom	61,42	462,77	100 kom
103 340 037 •	5	4-8	pričvršćivanje utiskivanjem	poniklano sivo	100	kom	65,72	495,17	100 kom
103 340 038 •		4-8	pričvršćivanje vijcima	poniklano sivo	100	kom	64,44	485,52	100 kom
103 340 443 •		4-8	pričvršćivanje vijcima	crno	100	kom	73,70	555,29	100 kom

Grupa proizvoda YIF

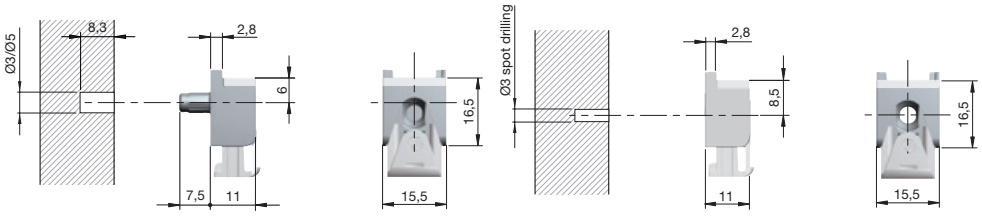

pričvršćivanje utiskivanjem

pričvršćivanje vijcima

ITALIANA ferramenta

Gornji dio za nosač staklene police KUBIC

- odgovara za nosač staklene police KUBIC

Materijal: zamak

Br.art	Izvedba	Površinska obrada	PJ	JM	Cijena EUR	Cijena HRK	za
103 340 039 •	s prozirnom gumenom presvlakom	poniklano	100	kom	26,72	201,32	100 kom
103 340 444 •	s prozirnom gumenom presvlakom	crna	100	kom	31,27	235,60	100 kom

Grupa proizvoda YIF

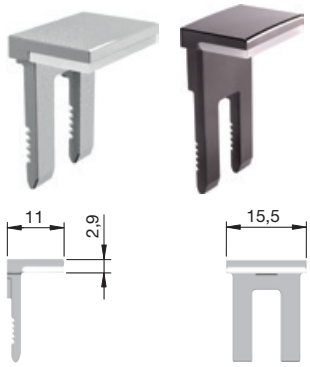

ITALIANA ferramenta

Nosač staklene police GRACE

Izvedba: sa steznim vijkom
Materijal: zamak

Br.art	Svrdlo ø mm	Debljina stakla mm	Ugradnja	Površinska obrada	JM	Cijena EUR	Cijena HRK	za
103 342 048 •	5	5 - 6	pričvršćivanje utiskivanjem	poniklano	kom	64,55	486,35	100 kom
103 342 049 •	5	5 - 6	pričvršćivanje utiskivanjem	crno	kom	69,94	526,96	100 kom
103 342 050 •	5	6 - 8	pričvršćivanje utiskivanjem	poniklano	kom	66,76	503,00	100 kom
103 342 077 •	5	6 - 8	pričvršćivanje utiskivanjem	crno	kom	69,94	526,96	100 kom
103 342 037 •	3/5	5 - 6	pričvršćivanje vijcima	crno	kom	64,85	488,61	100 kom
103 342 076 •	3/5	5 - 6	pričvršćivanje vijcima	poniklano	kom	62,62	471,81	100 kom
103 342 038 •	3/5	8	pričvršćivanje vijcima	poniklano	kom	64,22	483,87	100 kom
103 342 039 •	3/5	8	pričvršćivanje vijcima	crno	kom	68,04	512,65	100 kom

Grupa proizvoda YIF

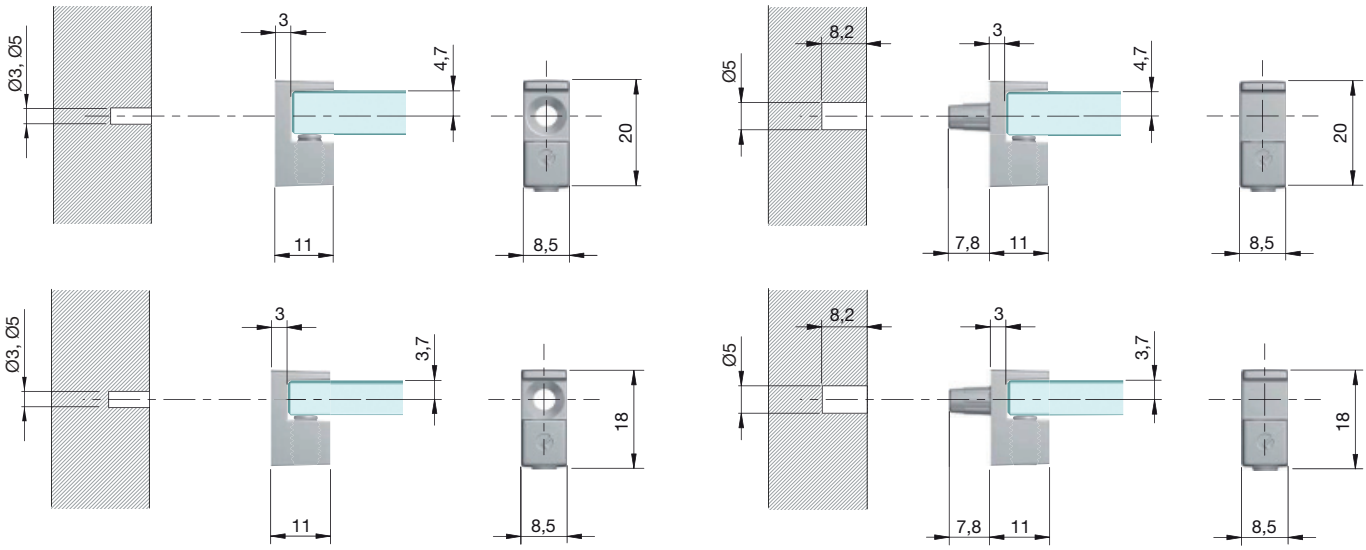

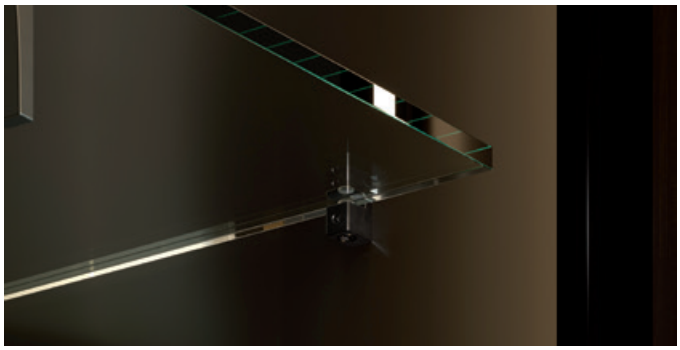

Nosač staklene police Petra

Izvedba: s gumenim prstenom
Ugradnja: pričvršćivanje utiskivanjem
Materijal: čelik

Br.art	Svrdlo ø mm	Površinska obrada	PJ	JM	Cijena EUR	Cijena HRK	za
103 340 132 •	3	poniklano	100	kom	10,08	75,95	100 kom
103 340 133	5	poniklano	100	kom	8,80	66,30	100 kom
103 340 448 •	3	crno	100	kom	19,31	145,49	100 kom
103 340 449 •	5	crno	100	kom	19,45	146,55	100 kom

Grupa proizvoda YIF

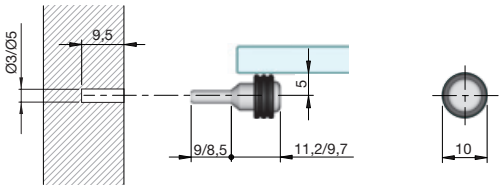

Nosač staklene police Dream

Izvedba: s gumenom podlogom
Ugradnja: utiskivanje
Materijal: čelik

Br.art	Svrdlo ø mm	Površinska obrada	PJ	JM	Cijena EUR	Cijena HRK	za
103 340 174 •	3	poniklano	100	kom	16,78	126,43	100 kom
103 340 175 •	5	poniklano	100	kom	16,78	126,43	100 kom

Grupa proizvoda YIF

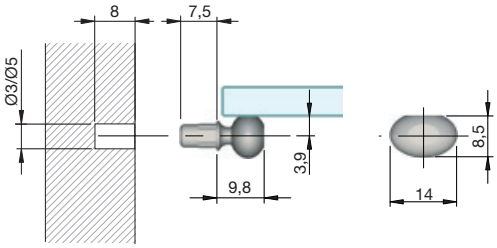

Nosač staklene police Atak

Napomena:
Gumena podloga se naručuje zasebno.

Izvedba: 2-dijelno
Ugradnja: utiskivanje
Materijal: čelik

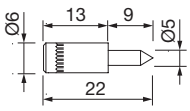

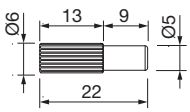

Simbolična slika

Br.art	Svrdlo ø mm	Površinska obrada	PJ	JM	Cijena EUR	Cijena HRK	za
103 340 177 •	5	poniklano	100	kom	4,25	32,02	100 kom

Grupa proizvoda YIF

ITALIANA ferramenta

Gumena podloga za nosač staklene police Atak

- odgovara za nosač staklene police Atak

Napomena:
Nosač staklene police se naručuje zasebno.

Br.art	Materijal	Površinska obrada	PJ	JM	Cijena EUR	Cijena HRK	za
103 340 178 •	guma	prozirno	100	kom	5,99	45,13	100 kom

Grupa proizvoda YIF

ITALIANA ferramenta

Nosač staklene police Peki

Izvedba: brza montaža
Ugradnja: utiskivanje
Materijal: lijevani cink

Br.art	Svrdlo ø mm	Debljina stakla mm	Površinska obrada	PJ	JM	Cijena EUR	Cijena HRK	za
103 340 190 •	3	4-10	poniklano	100	kom	78,99	595,15	100 kom
103 340 191 •	5	4-10	poniklano	100	kom	78,99	595,15	100 kom

Grupa proizvoda YIF

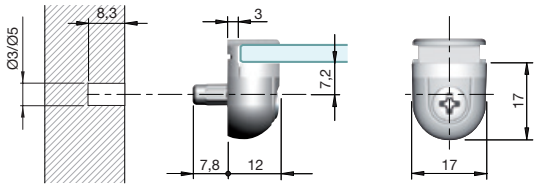

ITALIANA ferramenta

Nosač staklene police K-LINE

Izvedba: s prozirnom plastičnom podlogom s protukliznim ojačanjem
Ugradnja: pričvršćivanje utiskivanjem
Materijal: zamak

Br.art	Svrdlo ø mm	Površinska obrada	PJ	JM	Cijena EUR	Cijena HRK	za
103 340 114 •	5	poniklano	100	kom	20,84	157,02	100 kom
103 340 445 •	5	crno	100	kom	25,60	192,88	100 kom

Grupa proizvoda YIF

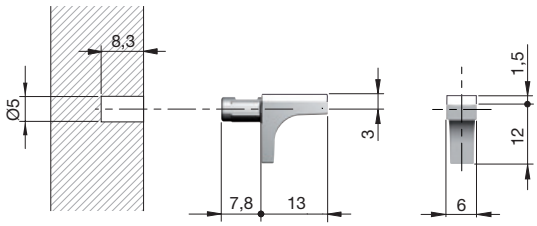

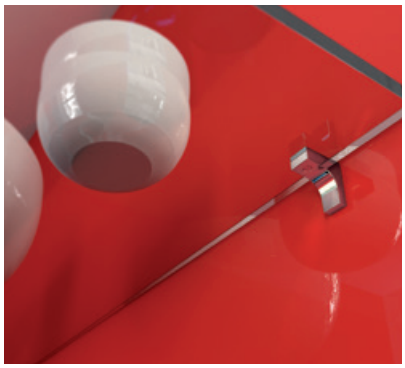

Nosač police Triade Mini

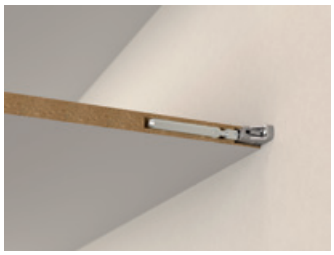

Napomena:
Nosivost se odnosi na maks. dubinu police 200 mm, a povećava se pomoću pričvrsne pločice na 10 kg po nosaču (maks. dubina police 300 mm).
Opseg isporuke:
bez pričvrsnih vijaka

Mogućnost podešavanja:	podešavanje visine (+- 2,5 mm), bočno podešavanje (+ 2,5 mm), podešavanje nagiba (0 do + 13 mm)
Svornjak ø:	14 mm
Nosivost:	4,5 kg
Materijal:	lijevani cink/čelik

Br.art	Debljina police mm	Dubina bušenja mm	PJ	JM	Cijena EUR	Cijena HRK	za
103 342 420 •	25	150	50	kom	6,46	48,67	1 kom

Grupa proizvoda YIF

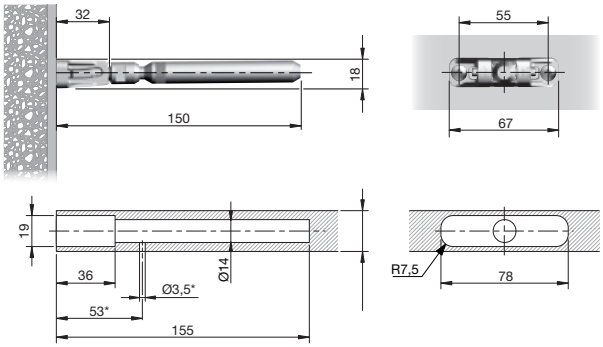

Pričvrsna pločica za nosač police Triade Mini

- odgovara za nosač police Triade Mini

Napomena:
Odgovarajući pričvrsni vijci M5 x 12 LIKO.

Materijal:	lijevani cink
Svornjak ø:	8 mm

Br.art	Dubina bušenja mm	PJ	JM	Cijena EUR	Cijena HRK	za
103 342 421 •	60	100	kom	3,98	29,99	1 kom

Grupa proizvoda YIF

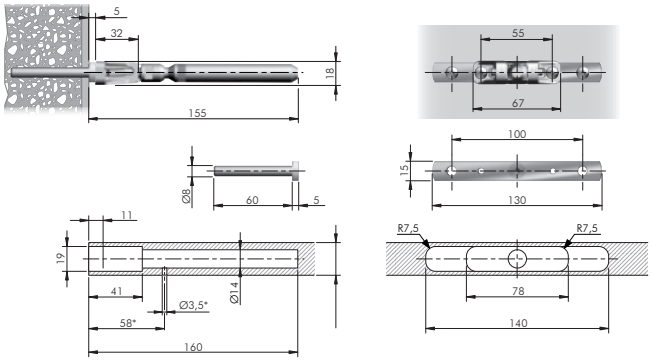

Vijak s lećastom glavom slič. ISO 7045/DIN 7985A – Ph-KS – 4.8 čelik plavo pocinčan

DIN7985A / slično ISO 7045.

Br.art	Oblik navoja	d1 mm	L mm	d2 mm	k maks. mm	Pogon	PJ	JM	Cijena EUR	Cijena HRK	za
104 422 491 •	M	5	12	10	3.8	PH 2	1000	kom	2,38	17,93	100 kom

Grupa proizvoda 4B0 4BJ

ITALIANA ferramenta

Nosač police Triade

Napomena:
Nosivost se odnosi na opterećenje pri maks. dubini police 300 mm.
Opseg isporuke:
bez pričvrsnih vijaka

Mogućnost podešavanja:	podešavanje visine (+- 2,5 mm), bočno podešavanje (+- 2,5 mm), podešavanje nagiba (- 2,5 do + 12 mm)
Svornjak ø:	14 mm
Nosivost:	15 kg
Materijal:	lijevani cink/čelik

Br.art	Debljina police mm	Dubina bušenja mm	PJ	JM	Cijena EUR	Cijena HRK	za
103 342 458 •	min. 30	150	50	kom	6,62	49,88	1 kom

Grupa proizvoda YIF

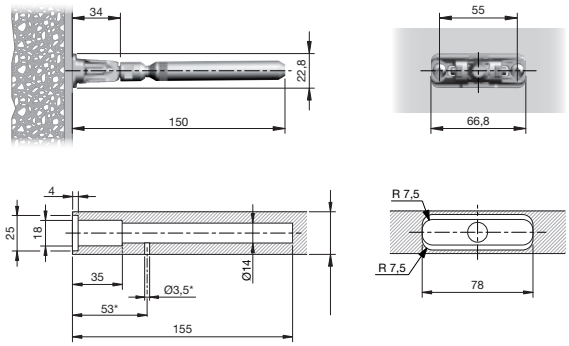

ITALIANA ferramenta

Pričvrsna pločica za nosač police Triade

- odgovara za nosač police Triade

Napomena:
Odgovarajući pričvrsni vijci M5 x 12 LIKO.

Materijal:	lijevani cink
Svornjak ø:	8 mm

Br.art	Dubina bušenja mm	PJ	JM	Cijena EUR	Cijena HRK	za
103 342 459 •	60	100	kom	3,98	29,99	1 kom

Grupa proizvoda YIF

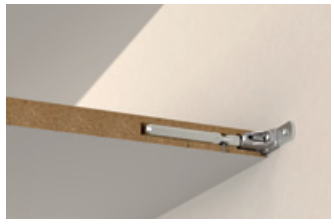

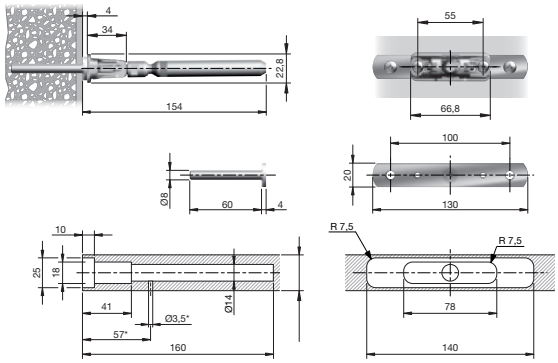

Vijak s lećastom glavom slič. ISO 7045/DIN 7985A – Ph-KS – 4.8 čelik plavo pocinčan

DIN7985A / slično ISO 7045.

Br.art	Oblik navoja	d1 mm	L mm	d2 mm	k maks. mm	Pogon	PJ	JM	Cijena EUR	Cijena HRK	za
104 422 491 •	M	5	12	10	3.8	PH 2	1000	kom	2,38	17,93	100 kom

Grupa proizvoda 4B0 4BJ

Nosač police Triade XXL

Napomena:
Nosivost se odnosi na opterećenje pri maks. dubini police 400 mm.

Opseg isporuke:
bez pričvrsnih vijaka

Mogućnost podešavanja:	podešavanje visine (+- 2,5 mm), bočno podešavanje (+- 2,5 mm), podešavanje nagiba (- 8 do + 20 mm)
Svornjak ø:	16 mm
Nosivost:	20 kg
Materijal:	lijevani cink/čelik

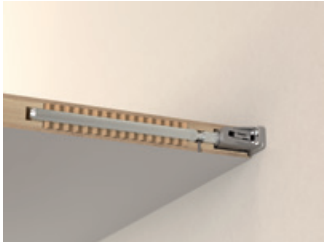

Br.art	Debljina police mm	Dubina bušenja mm	PJ	JM	Cijena EUR	Cijena HRK	za
103 342 423 •	40	285	25	kom	12,69	95,61	1 kom

Grupa proizvoda YIF

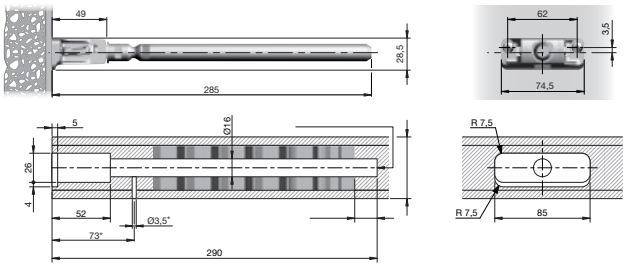

Pričvrsna pločica za nosač police Triade XXL

- odgovara za nosač police Triade XXL

Napomena:
Odgovarajući pričvrsni vijci M5 x 12 LIKO.

Materijal:	lijevani cink
Svornjak ø:	8 mm

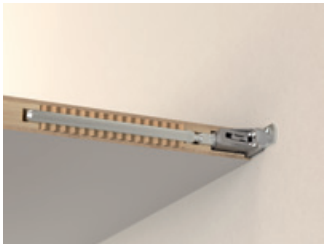

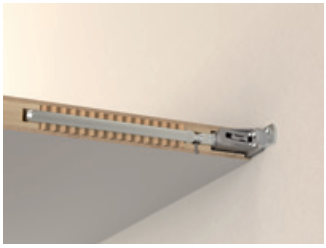

Br.art	Dubina bušenja mm	PJ	JM	Cijena EUR	Cijena HRK	za
103 342 424 •	60	100	kom	3,98	29,99	1 kom

Grupa proizvoda YIF

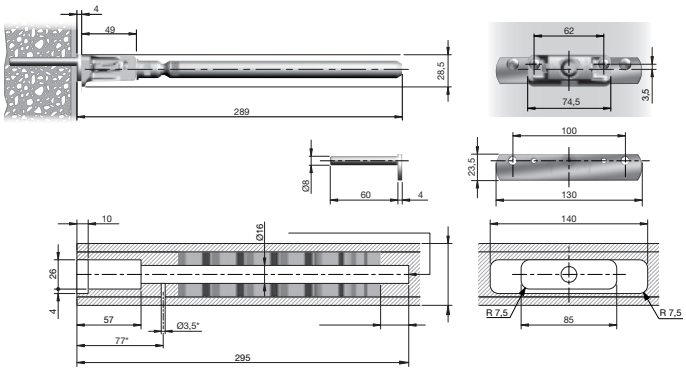

Vijak s lećastom glavom slič. ISO 7045/DIN 7985A – Ph-KS – 4.8 čelik plavo pocinčan

DIN7985A / slično ISO 7045.

Br.art	Oblik navoja	d1 mm	L mm	d2 mm	k maks. mm	Pogon	PJ	JM	Cijena EUR	Cijena HRK	za
104 422 491 •	M	5	12	10	3.8	PH 2	1000	kom	2,38	17,93	100 kom

Grupa proizvoda 4B0 4BJ

ITALIANA ferramenta

Nosivi profil Triade i Triade Mini

Nosivi profil je optimalno rješenje za postavljanje nosača polica iz serije TRIADE na zidove od gipsanih ploča s drvenom podkonstrukcijom. Nosivi profil, također donosi prednosti u obradi i montaži pri montaži na zidove od opeke ili betona.

Napomena:
Za montažu nosača polica na nosivi profil potrebni su Triade pričvrsni vijci.

Visina: 18 mm
Dubina: 14,8 mm
Primjena: Triade i Triade Mini

Br.art	Usluga	Duljina mm	Mate-rijal	PJ	JM	Cijena EUR	Cijena HRK	za
103 342 791 •	rezanje nije moguće	2400	aluminij	24	kom	18,48	139,24	1 kom
103 342 793 •	rezanje na mjeru uz nadoplatu	4800	aluminij	4800	mm	7,78	58,62	1000 mm

Grupa proizvoda 300 F58

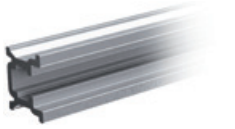

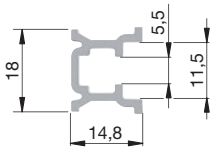

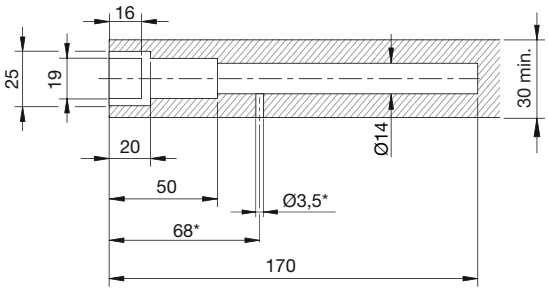

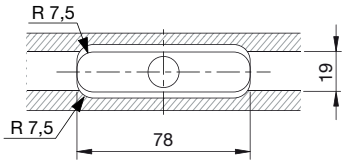

Nosač police Triade

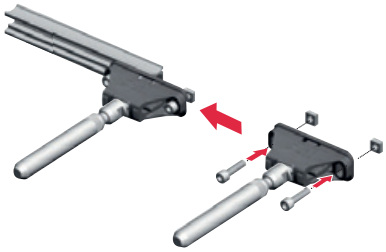

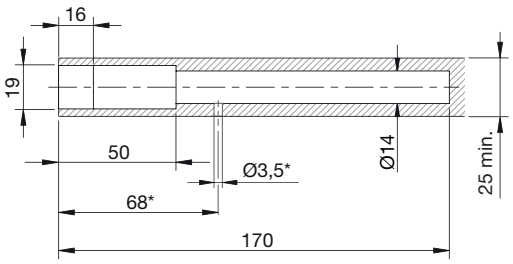

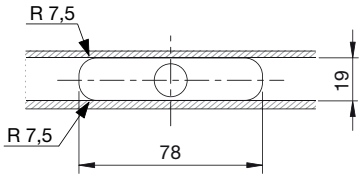

Nosač police Triade Mini

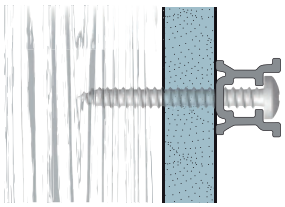

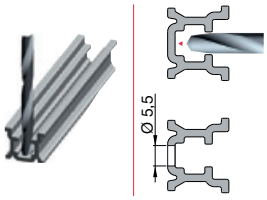

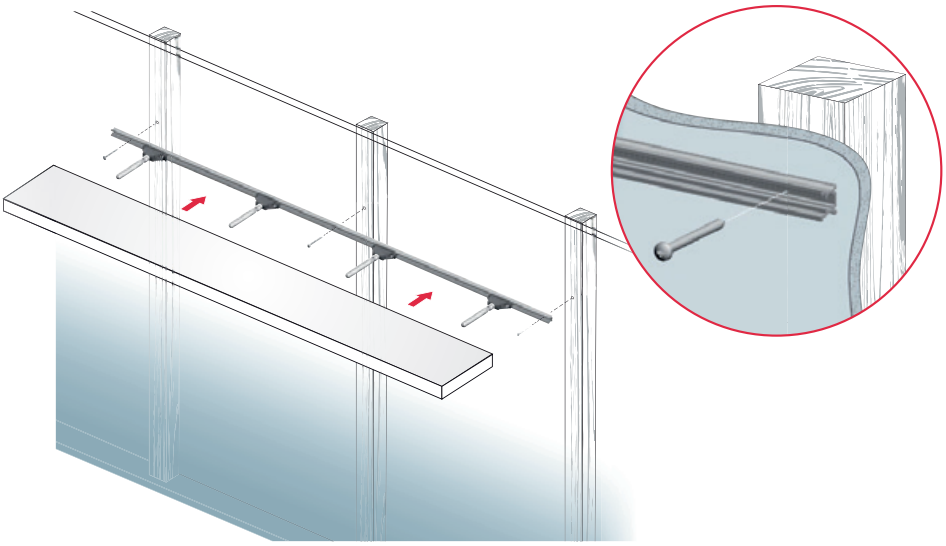

ITALIANA ferramenta

Nosivi profil Triade XXL

Nosivi profil je optimalno rješenje za postavljanje nosača polica iz serije TRIADE na zidove od gipsanih ploča s drvenom podkonstrukcijom. Nosivi profil, također donosi prednosti u obradi i montaži pri montaži na zidove od opeke ili betona.

Napomena:
Za montažu nosača polica na nosivi profil potrebni su Triade pričvrsni vijci.

Visina: 29,9 mm
Dubina: 15,8 mm
Primjena: Triade XXL

Br.art	Usluga	Duljina mm	Mate-rijal	PJ	JM	Cijena EUR	Cijena HRK	za
103 342 792 •	rezanje nije moguće	2400	aluminij	12	kom	23,20	174,80	1 kom
103 342 794 •	rezanje na mjeru uz nadoplatu	4800	aluminij	4800	mm	10,45	78,74	1000 mm

Grupa proizvoda 300 F58

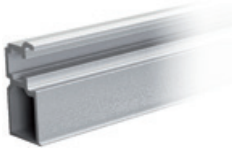

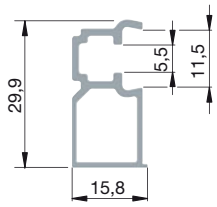

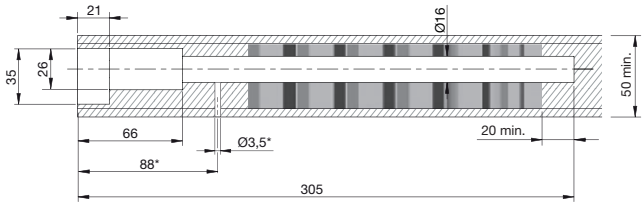

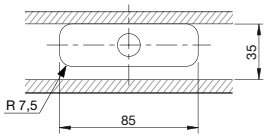

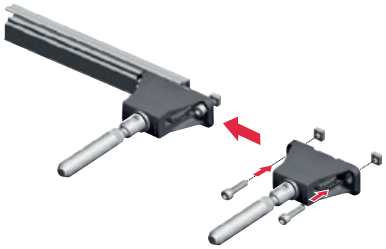

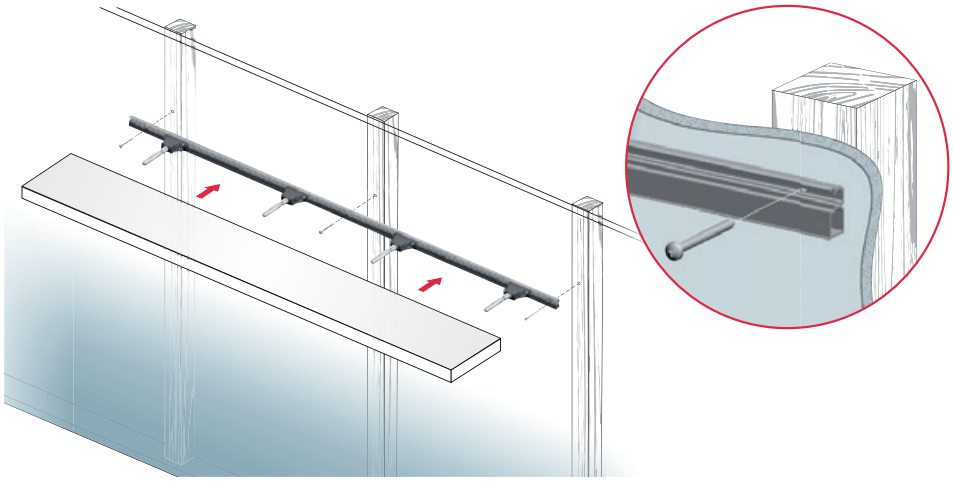

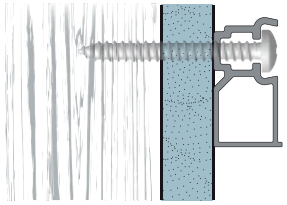

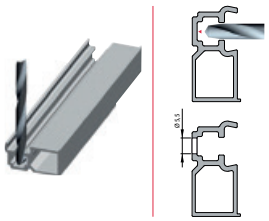

ITALIANA ferramenta

Pričvrsni vijci za nosivi profil Triade

Set vijaka za pričvršćivanje Triade nosača police na nosivi profil.

Napomena:
Po nosaču police potrebna 2 vijka i 2 matice.

Opseg isporuke:
4 vijka
4 matice

Navoj: M5
Pogon: unutarnji šesterokut S4
Oblik glave: cilindrična glava

Br.art	Materijal	Površinska obrada	JM	Cijena EUR	Cijena HRK	za
103 342 795 •	čelik	pocinčano	GT	1,77	13,34	1 GT

Grupa proizvoda 300 F58

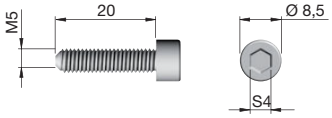

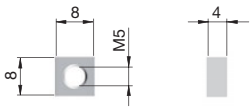

ITALIANA ferramenta

Stezni nosač police Kaiman

- mogućnost primjene za razne materijale (drvo, staklo, plastika)

Napomena:
Nosivost do 25 kg po paru, maks. dubina police 320 mm.

Širina: 44 mm
Dubina: 125 mm
Nosivost: 25 kg
Materijal: lijevani cink

Br.art	Debljina materijala mm	Površinska obrada	PJ	JM	Cijena EUR	Cijena HRK	za
103 342 569 •	7-41	crno	1	PAR	26,20	197,40	1 PAR
103 342 595 •	7-41	efekt nehrđajućeg čelika	1	PAR	40,99	308,84	1 PAR
103 342 594 •	7-41	srebrno RAL 9006	1	PAR	24,21	182,41	1 PAR

Grupa proizvoda YIF

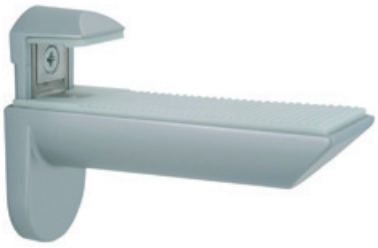

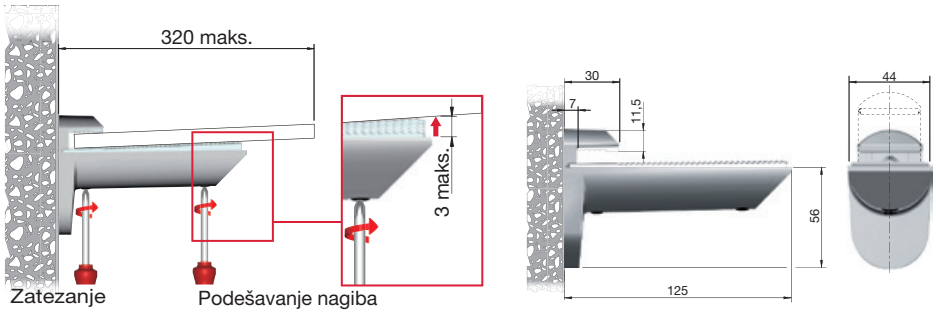

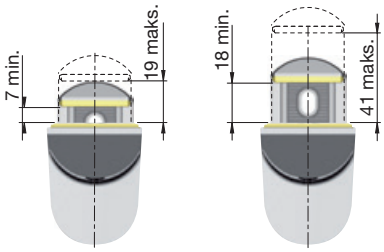

ITALIANA ferramenta

Stezni nosač police Kaiman Maxi

- mogućnost primjene za razne materijale (drvo, staklo, plastika)

Napomena:
Nosivost do 25 kg po paru, maks. dubina police 320 mm.

Širina: 44 mm
Dubina: 125 mm
Nosivost: 25 kg
Materijal: lijevani cink
Površinska obrada: srebrno RAL 9006

Br.art	Debljina materijala mm	PJ	JM	Cijena EUR	Cijena HRK	za
103 342 560 •	39-73	1	PAR	28,57	215,26	1 PAR

Grupa proizvoda YIF

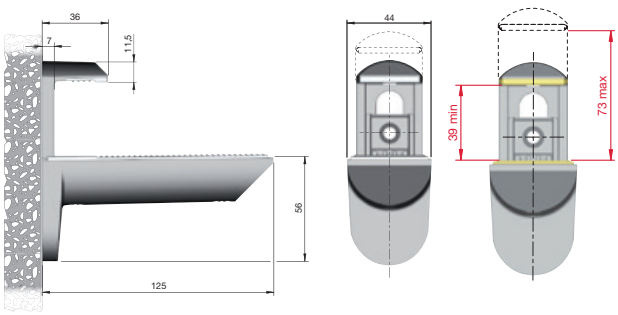

ITALIANA ferramenta

360°

Stezni nosač police Kalabrone

- mogućnost primjene za razne materijale (drvo, staklo, plastika)

Napomena:
Nosivost do 25 kg po paru, maks. dubina police 320 mm.

Širina:	36,5 mm
Dubina:	111 mm
Nosivost:	25 kg
Materijal:	lijevani cink

Br.art	Debljina materijala mm	Površinska obrada	PJ	JM	Cijena EUR	Cijena HRK	za
103 340 433 •	8-30	crno	24	GT	23,31	175,63	1 GT
103 342 593 •	8-30	efekt nehrđ. čelika	24	PAR	24,35	183,47	1 PAR
103 342 584 •	8-30	srebrno RAL 9006	24	PAR	21,79	164,18	1 PAR

Grupa proizvoda YIF

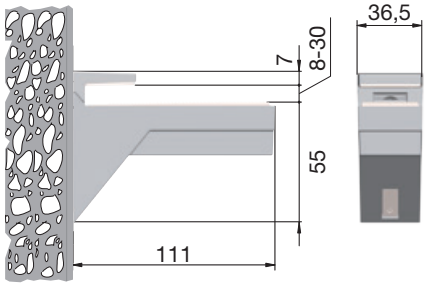

ITALIANA ferramenta

Stezni nosač police Moon

- mogućnost primjene za razne materijale (drvo, staklo, plastika)

Napomena:
Nosivost do 50 kg po paru, maks. dubina police 320 mm.

Širina:	30 mm
Dubina:	105 mm
Nosivost:	50 kg
Materijal:	lijevani cink

Br.art	Debljina materijala mm	Površinska obrada	PJ	JM	Cijena EUR	Cijena HRK	za
103 342 017 •	15-50	srebrno metalik	24	PAR	20,78	156,57	1 PAR
103 342 018 •	15-50	crno mat	24	PAR	20,78	156,57	1 PAR

Grupa proizvoda YIF

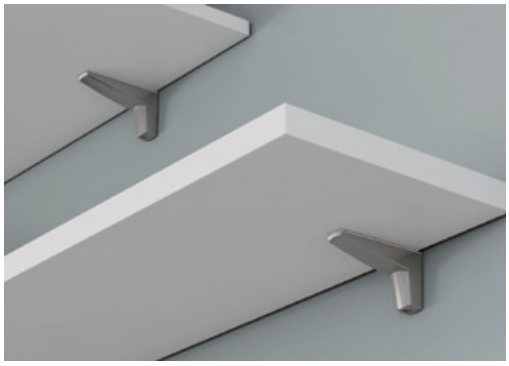

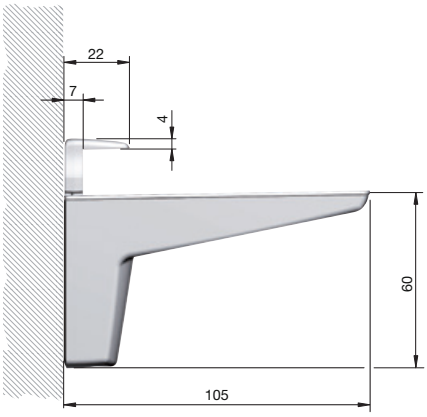

ITALIANA ferramenta

360°

Stezni nosač police Moon S

- mogućnost primjene za razne materijale (drvo, staklo, plastika)

Napomena:
Nosivost do 50 kg po paru, maks. dubina police 320 mm.

Širina:	30 mm
Dubina:	105 mm
Nosivost:	50 kg
Materijal:	lijevani cink

Br.art	Debljina materijala mm	Površinska obrada	PJ	JM	Cijena EUR	Cijena HRK	za
103 342 019 •	4-25	srebrno metalik	24	PAR	20,51	154,53	1 PAR
103 342 020 •	4-25	crno mat	24	PAR	20,51	154,53	1 PAR
103 342 021 •	4-25	kromirano sjaj	24	PAR	22,58	170,13	1 PAR

Grupa proizvoda YIF

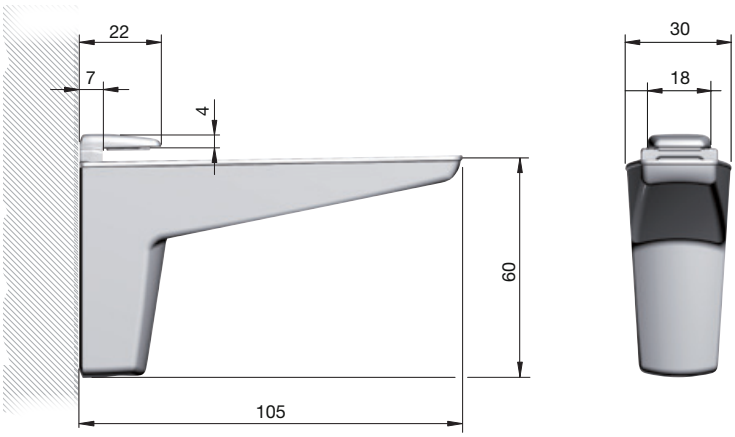

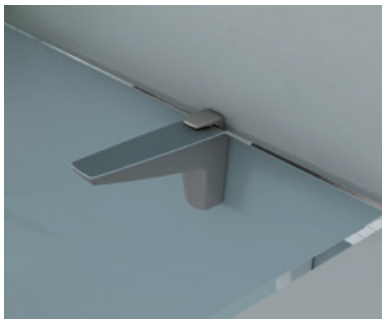

Stezni nosač staklene police Cobrone

Napomena:
nosivost vrijedi za dubinu staklene police od 150 mm, plastične adaptere za debljinu stakla 5 - 6 i 8 mm potrebno naručiti zasebno.

Širina:	28 mm
Dubina:	16 mm
Nosivost:	3 kg
Materijal:	lijevani cink

Br.art	Debljina stakla mm	Površinska obrada	PJ	JM	Cijena EUR	Cijena HRK	za
103 342 575 •	10	kromirano polirano	200	kom	1,96	14,77	1 kom
103 342 576 •	10	kromirano mat	200	kom	2,34	17,63	1 kom

Grupa proizvoda YIF

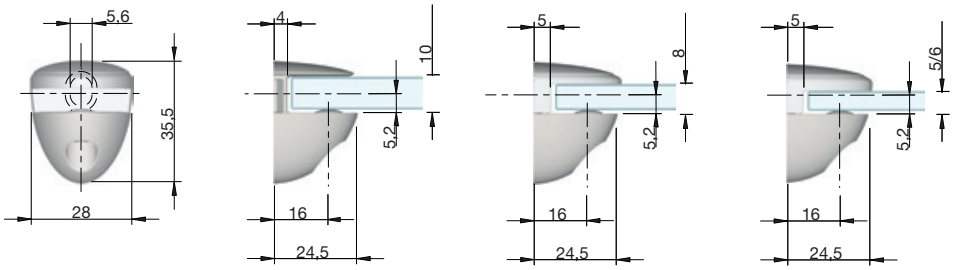

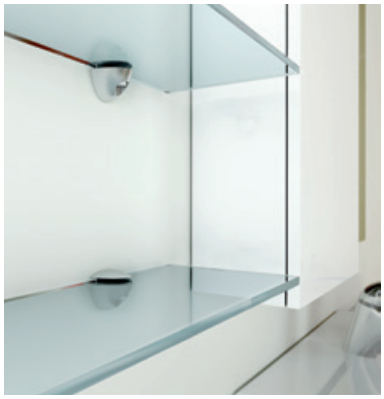

Adapter za stezni nosač staklene police Cobrone

- odgovara za stezni nosač staklene police Cobrone

Br.art	Debljina stakla mm	Materijal	PJ	JM	Cijena EUR	Cijena HRK	za
103 342 578 •	8	plastika	300	kom	10,60	79,87	100 kom
103 342 579 •	5-6	plastika	50	kom	10,60	79,87	100 kom

Grupa proizvoda YIF

Simbolična slika

ITALIANA ferramenta

Veznik za radne ploče Quick Ø 35 mm

Marka: Italiana Ferramenta
ø: 35 mm
Raspon stezanja: 6 mm
Stezna snaga: 9 N·m
Materijal: čelik/plastika

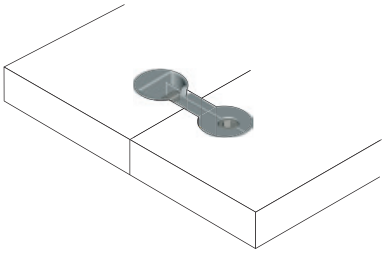

Br.art	Opseg isporuke	Mjera X mm	Veličina mm	Površinska obrada	PJ	JM	Cijena EUR	Cijena HRK	za
103 333 042 •	veznik za radne ploče M 8 x 64 mm bez prihvatnika	32	64	sivobijelo	150	kom	1,63	12,28	1 kom
103 333 043	veznik za radne ploče M 8 x 150 mm bez prihvatnika	75	150	sivobijelo	150	kom	2,12	15,97	1 kom
103 333 342 •	veznik za radne ploče M 8 x 64 mm s prihvatnikom	32	64	sivobijela	1	GT	2,14	16,12	1 GT
103 333 343	veznik za radne ploče M 8 x 150 mm s prihvatnikom	75	150	sivobijela	1	GT	2,70	20,34	1 GT

Grupa proizvoda 300 F52

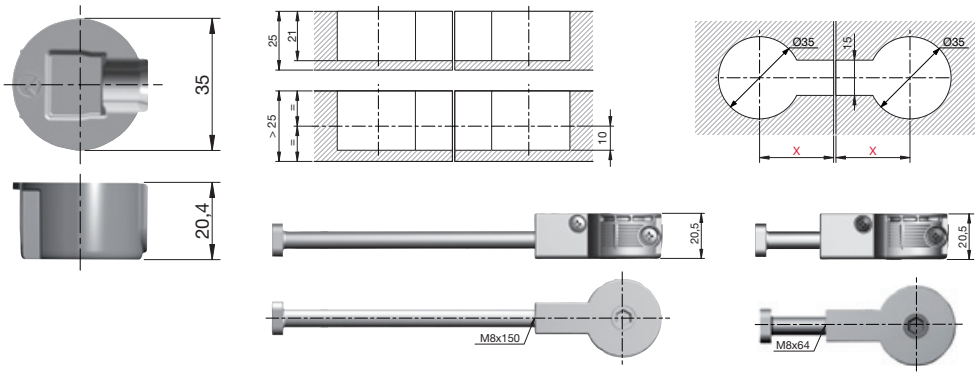

ITALIANA ferramenta

Prihvatnik za veznik radne ploče Quick

Odgovara za: Quick / Quick Tech
ø: 35 mm
Materijal: plastika
Površinska obrada: sivobijelo

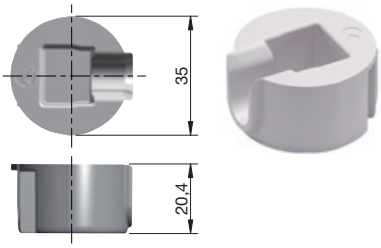

Br.art	Tvornički broj	JM	Cijena EUR	Cijena HRK	za
103 333 044	2162001000	kom	0,25	1,88	1 kom

Grupa proizvoda YIF

Veznik za radne ploče K TOP

K TOP veznik za radnu ploču posebno je razvijen za tanke radne ploče debljine od 10 mm. Ugradnja je brza i jednostavna. Okov se priteže inbus ključem S3 mm.

Marka:	Italiana Ferramenta
Duljina:	120 mm
Svrdlo ø:	20 mm
Materijal:	cink/čelik
Površinska obrada:	poniklano/pocinčano

Br.art		JM	Cijena EUR	Cijena HRK	za
103 342 057 •		kom	1,96	14,77	1 kom

Grupa proizvoda YIF

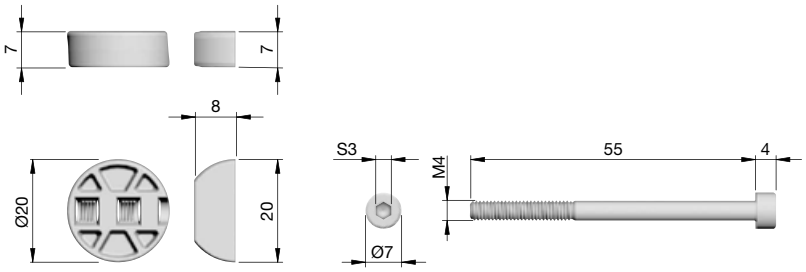

Plan bušenja

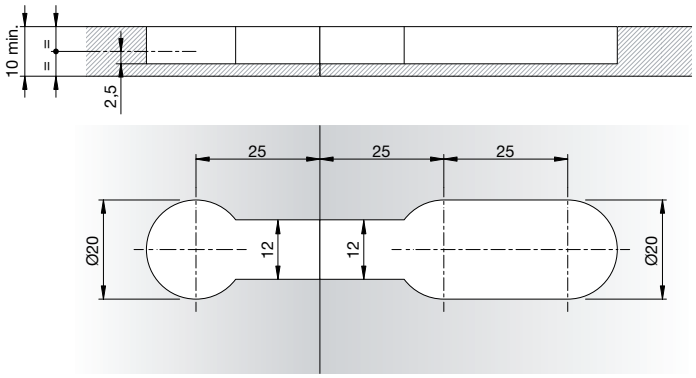

Alternativni plan bušenja

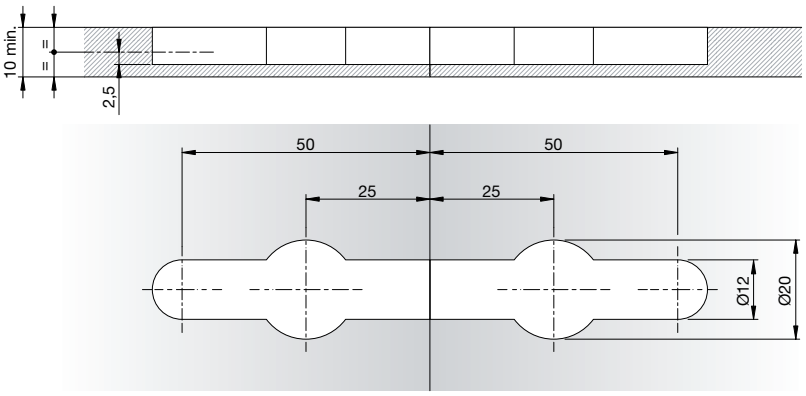

ITALIANA ferramenta

Nogica regulacijska Integrato

Visina: 19 mm
Raspon podešavanja: + 12 mm
Nosivost: 175 kg
Materijal: lijevani cink/plastika crna

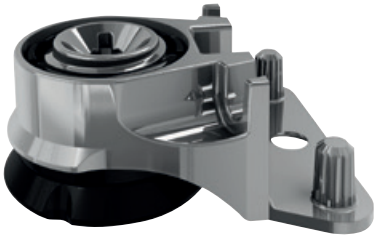

Br.art	Ugradnja	PJ	JM	Cijena EUR	Cijena HRK	za
103 323 350	vijci	300	kom	1,25	9,42	1 kom
103 323 351	tiple	300	kom	125,00	941,81	100 kom

Grupa proizvoda YIF

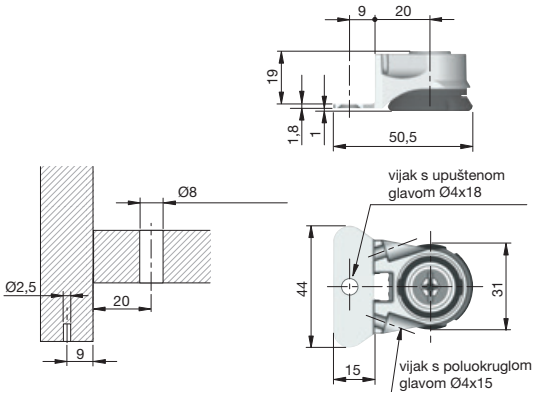

Montaža vijcima

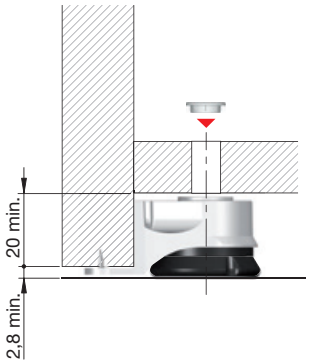

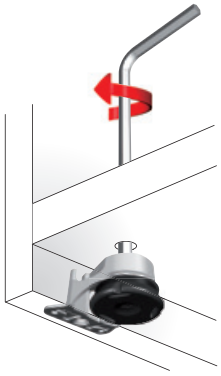

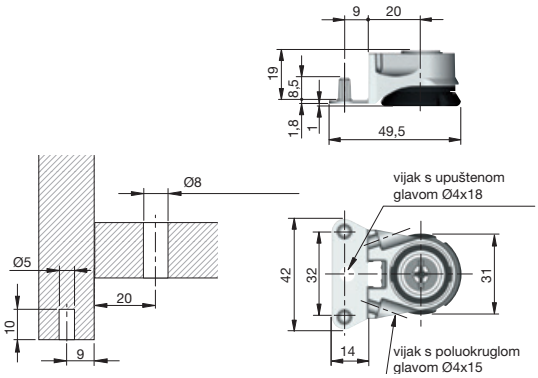

Montaža tiplama

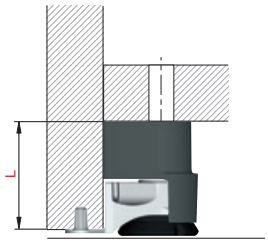

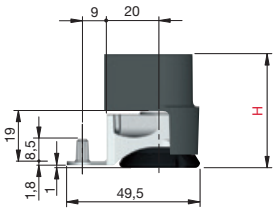

H=24
H=40
H=60

ITALIANA ferramenta

Potporni element podešivača visine Integrato

Materijal: plastika crna

Br.art	L1 mm	L2 mm	PJ	JM	Cijena EUR	Cijena HRK	za
103 323 352 •	22	24	1	kom	0,14	1,05	1 kom
103 323 353	39	40	1	kom	0,15	1,13	1 kom
103 323 354	59	60	1	kom	0,22	1,66	1 kom

Grupa proizvoda YIF

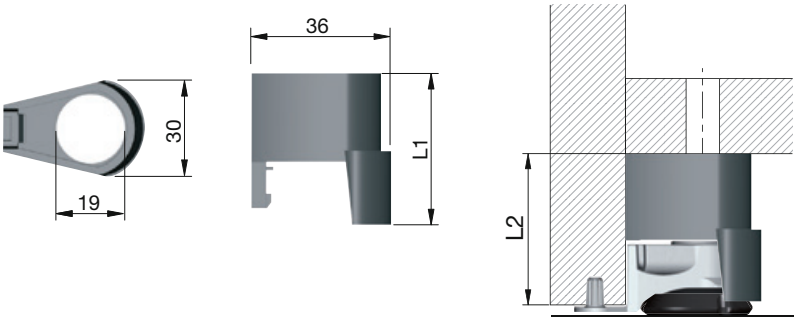

Regulator visine Integrato Z

Ugradnja: pričvršćivanje bušenjem
Visina: 7 mm
ø: 30 mm
Ugradbena dubina: 16 mm
Raspon podešavanja: + 10 mm
Nosivost: 175 kg

Br.art	Materijal	JM	Cijena EUR	Cijena HRK	za
103 398 737 •	lijevani cink/plastika crna	kom	92,66	698,15	100 kom

Grupa proizvoda YIF

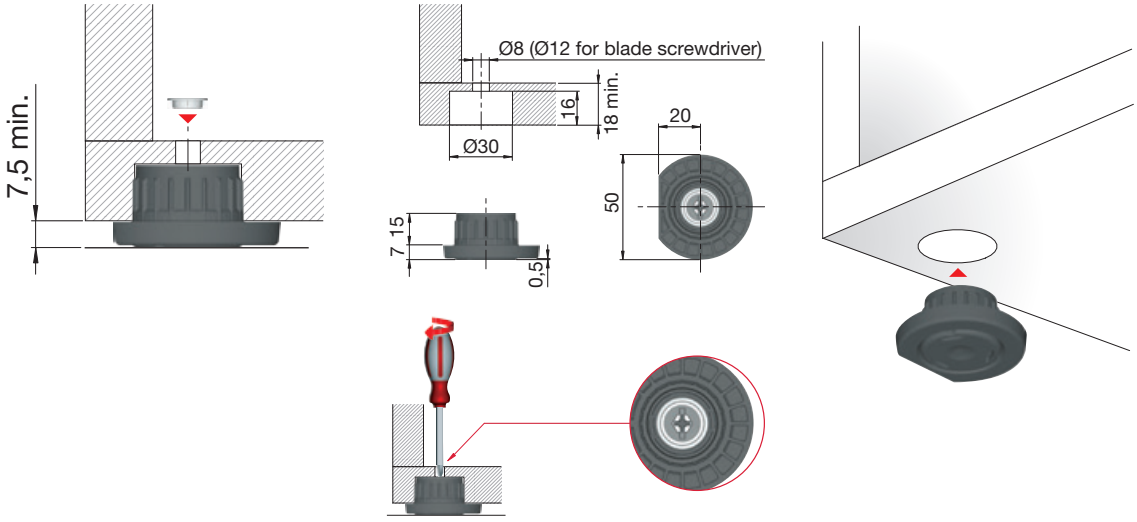

ITALIANA ferramenta

Ovjes ormara APC1

- ovjes ormara za skrivenu ugradnju
- u untrašnjosti ormara su vidljive samo pokrivne plastične kapice
- minimalna dubina ugradnje, primjenjivo od 16 mm razmaka
- montaža je moguća samo s izbočenom gornjom pločom
- zahvaljujući simetričnoj izvedbi, prikladno za lijevu i desnu ugradnju

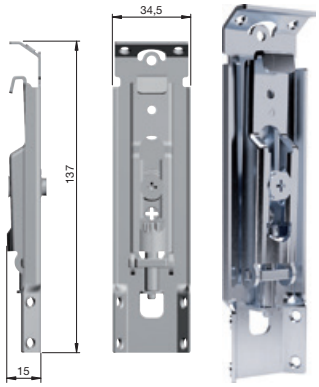

Napomena:
Montažne pločice WPC2 i pokrivne kapice potrebno naručiti zasebno.

Raspon podešavanja:	visina:18
Širina:	34,5 mm
Visina:	137 mm
Dubina:	15 mm
Materijal:	čelik
Površinska obrada:	pocinčano

Br.art	Tvornički broj	Smjer	Nosivost	PJ	JM	Cijena EUR	Cijena HRK	za
103 343 317 •	65210010ZN	lijevo ili desno	70 kg / kom	100	kom	1,69	12,73	1 kom

Grupa proizvoda YIF

Potrebni dodatni artikli

Br.art	Opis	PJ	JM	Cijena EUR	Cijena HRK	za
103 343 320 •	Italiana Ferramenta montažna pločica WPC2 za ovjes ormara, čelik pocinčani	500	kom	0,33	2,49	1 kom
103 343 321 •	Pokrivna kapica za Italiana Ferramenta ovjes ormara APC, plastika bijela	2500	kom	0,05	0,38	1 kom

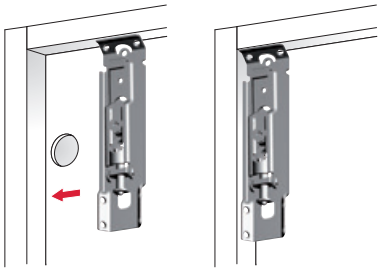

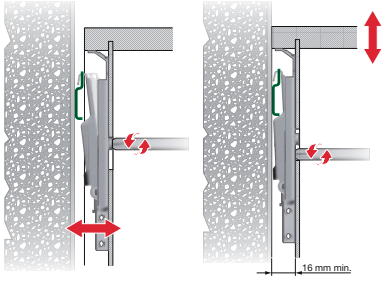

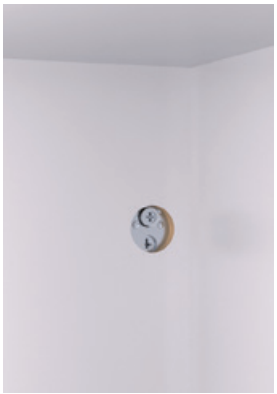

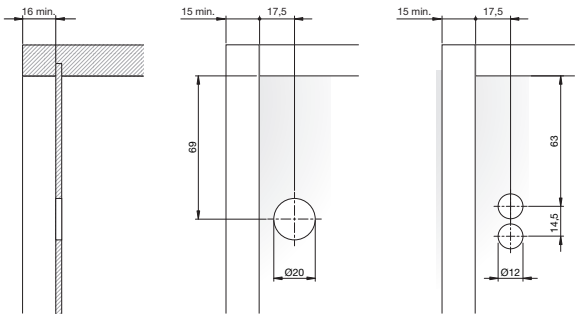

ITALIANA ferramenta

Ovjes ormara APC3

- ovjes ormara za skrivenu ugradnju
- u untrašnjosti ormara su vidljive samo pokrivne plastične kapice
- minimalna dubina ugradnje, primjenjivo od 16 mm razmaka
- pričvršćivanje s tri tiple od 8 mm u bočnoj stranici
- montaža je moguća samo s izbočenom gornjom pločom

Napomena:
Montažne pločice WPC2 i pokrivne kapice potrebno naručiti zasebno.

Raspon podešavanja:	visina: 18
Nosivost:	70 kg / kom
Širina:	37 mm
Visina:	144 mm
Dubina:	14 mm
Materijal:	čelik
Površinska obrada:	pocinčano

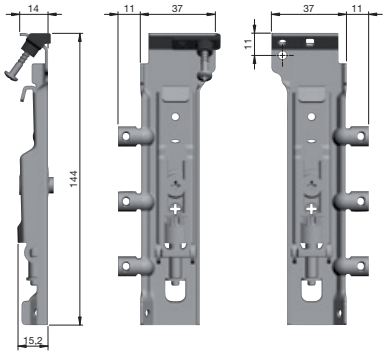

Br.art	Tvornički broj	Smjer	PJ	JM	Cijena EUR	Cijena HRK	za
103 343 318 •	65210040ZN	desno	100	kom	1,80	13,56	1 kom
103 343 319 •	65210050ZN	lijevo	100	kom	1,80	13,56	1 kom

Grupa proizvoda YIF

Potrebni dodatni artikli

Br.art	Opis	PJ	JM	Cijena EUR	Cijena HRK	za
103 343 320 •	Italiana Ferramenta montažna pločica WPC2 za ovjes ormara, čelik pocinčani	500	kom	0,33	2,49	1 kom
103 343 321 •	Pokrivna kapica za Italiana Ferramenta ovjes ormara APC, plastika bijela	2500	kom	0,05	0,38	1 kom

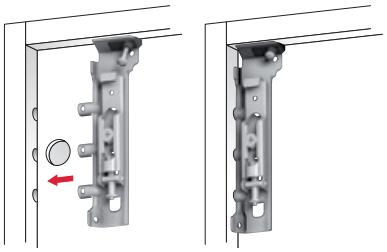

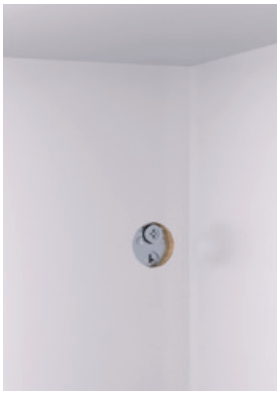

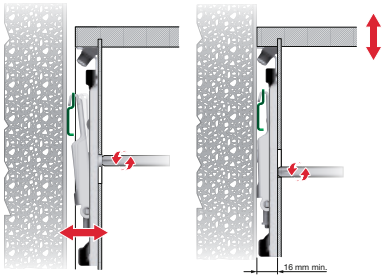

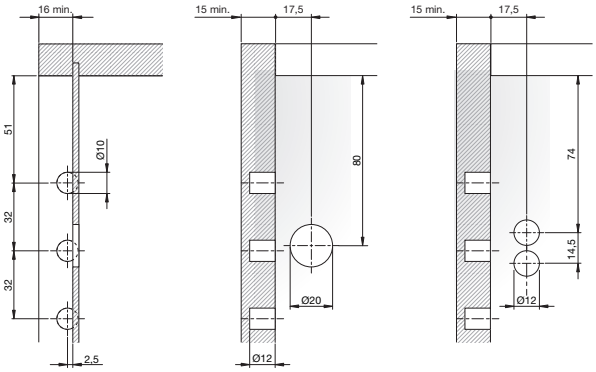

ITALIANA ferramenta

Pokrivna kapica za Italiana Ferramenta ovjes ormara APC

Odgovara za: ovjes ormara APC
Visina: 1,5 mm
ø: 23 mm
Svrdlo ø: 20 mm

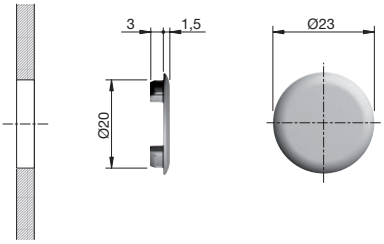

Br.art	Tvornički broj	Materijal	Površinska obrada	PJ	JM	Cijena EUR	Cijena HRK	za
103 343 321 •	65270100AB	plastika	bijelo	2500	kom	0,05	0,38	1 kom

Grupa proizvoda YIF

ITALIANA ferramenta

Montažna pločica za Italiana Ferramenta ovjes ormara

Tip: montažna pločica WPC2
Opseg isporuke: 1 kom
Odgovara za: ovjes ormara APC 1, 3, 4, 5
Širina: 60 mm
Visina: 31 mm
Dubina: 5,8 mm
Materijal: čelik
Površinska obrada: pocinčano

Br.art	Tvornički broj	PJ	JM	Cijena EUR	Cijena HRK	za
103 343 320 •	65230010ZN	500	kom	0,33	2,49	1 kom

Grupa proizvoda YIF

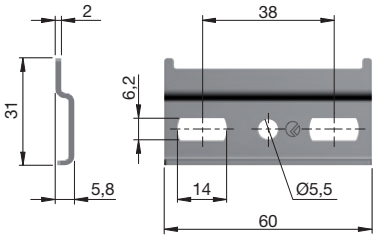

ITALIANA ferramenta

Ovjes ormara Libra H1

- ovjes ormara za skrivenu ugradnju
- u untrašnjosti ormara su vidljive samo pokrivne plastične kapice
- minimalna dubina ugradnje, primjenjivo od 15 mm razmaka
- montaža je moguća s izbočenom ili uvučenom gornjom pločom
- zahvaljujući simetričnoj izvedbi, prikladno za lijevu i desnu ugradnju

Napomena:
Montažne pločice WP2 i pokrivne kapice potrebno naručiti zasebno.

Oprema:	osigurač ovjesa
Smjer:	lijevo ili desno
Nosivost:	maks. 65 kg/kom
Širina:	37 mm
Visina:	100 mm
Dubina:	15 mm
Materijal:	čelik
Površinska obrada:	pocinčano

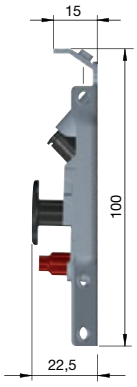

Br.art	Tvornički broj	PJ	JM	Cijena EUR	Cijena HRK	za
103 343 302 •	63420015ZN	100	kom	1,63	12,28	1 kom

Grupa proizvoda YIF

Potrebni dodatni artikli

Br.art	Opis	PJ	JM	Cijena EUR	Cijena HRK	za
103 343 309 •	Italiana Ferramenta montažna pločica WP2 lijevo + desno za ovjes ormara	100	kom	0,79	5,95	1 kom
103 343 312 •	Italiana Ferramenta pokrivna kapica Libra CC1, plastika bijela	100	kom	0,16	1,21	1 kom
103 343 313 •	Italiana Ferramenta pokrivna kapica Libra CC4, plastika poniklana	100	kom	0,35	2,64	1 kom

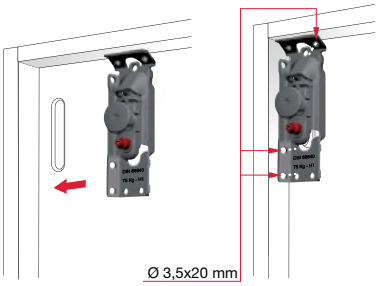

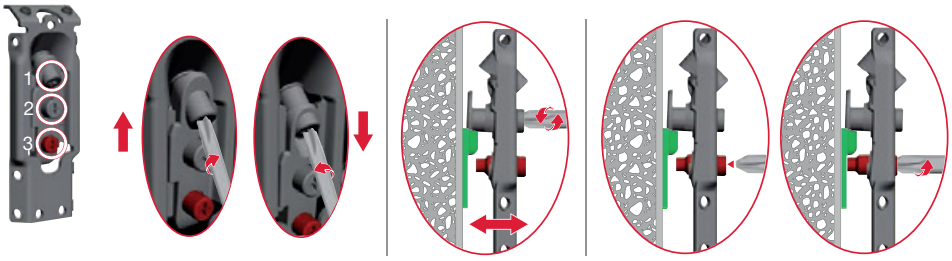

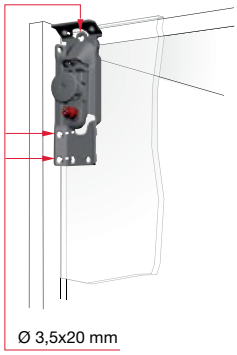

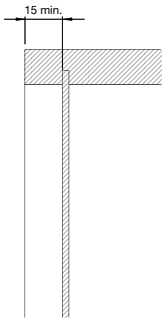

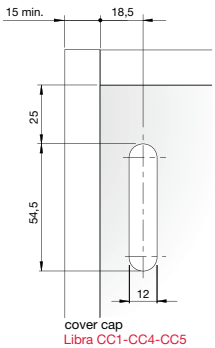

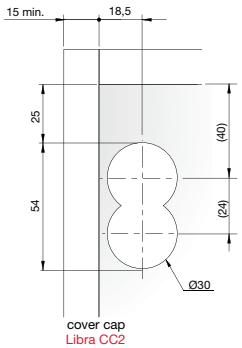

ITALIANA ferramenta

Ovjes ormara Libra H6

- ovjes ormara za skrivenu ugradnju
- u untrašnjosti ormara su vidljive samo pokrivne plastične kapice
- minimalna dubina ugradnje, primjenjivo od 15 mm razmaka
- montaža je moguća samo s izbočenom gornjom pločom
- stabilno zahvaljujući spajanju tiplama u bočnoj stranici

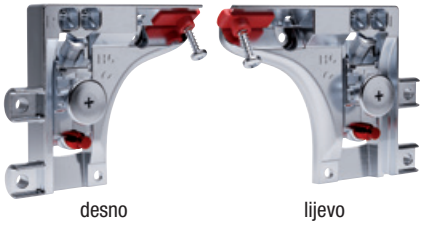

desno lijevo

Napomena:
Montažne pločice WP5 i pokrivne kapice potrebno naručiti zasebno.

Oprema:	osigurač ovjesa
Raspon podešavanja:	visina: 13 mm
Nosivost:	120 kg/kom
Širina:	88,8 mm
Visina:	83 mm
Dubina:	15,3 mm
Materijal:	čelik
Površinska obrada:	pocinčano

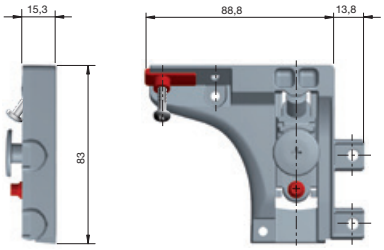

Br.art	Tvornički broj	Smjer	PJ	JM	Cijena EUR	Cijena HRK	za
103 343 303 •	63420500ZN	desno	50	kom	7,44	56,06	1 kom
103 343 304 •	63420510ZN	lijevo	50	kom	7,44	56,06	1 kom

Grupa proizvoda YIF

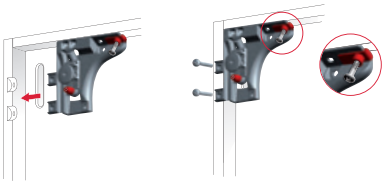

Potrebni dodatni artikli						
Br.art	**Opis**	**PJ**	**JM**	**Cijena EUR**	**Cijena HRK**	**za**
103 343 300 •	Vijak Pan head za ovjes ormara Libra H6 Ø5x60 čelik pocinčani	200	kom	0,11	0,83	1 kom
103 343 310 •	Italiana Ferramenta montažna pločica WP5 lijevo + desno za ovjes ormara	100	kom	2,02	15,22	1 kom
103 343 312 •	Italiana Ferramenta pokrivna kapica Libra CC1, plastika bijela	100	kom	0,16	1,21	1 kom
103 343 313 •	Italiana Ferramenta pokrivna kapica Libra CC4, plastika poniklana	100	kom	0,35	2,64	1 kom

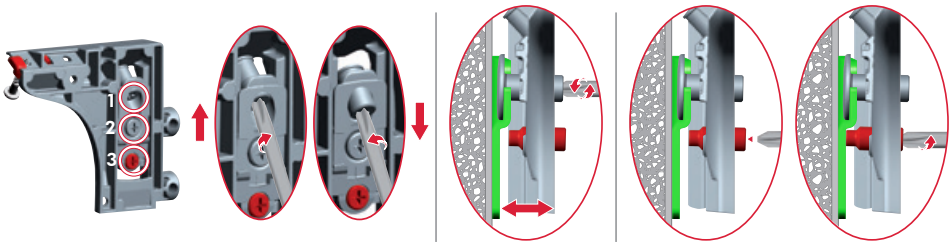

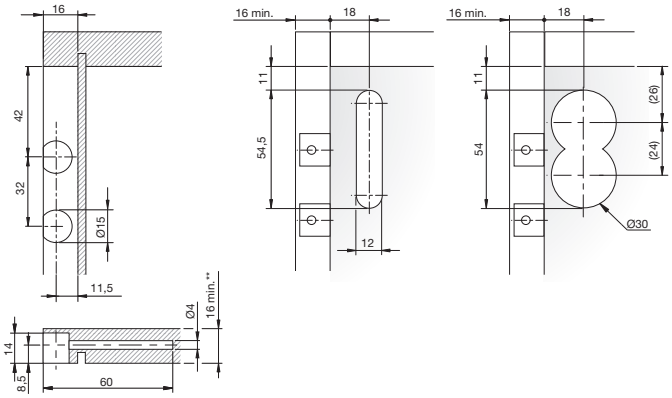

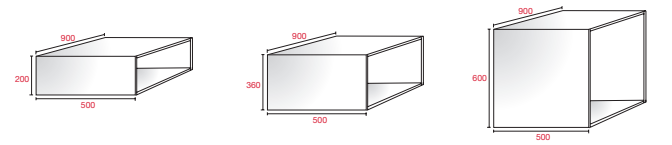

SCHRANK TYPE	TRAGKRAFT LIBRA H6	TRAGKRAFT LIBRA H6 + 1 LIBRA CH
Schrank	100 Kg	150 Kg
Schrank + Schubkasten	70 Kg + 30 Kg	120 Kg + 30 Kg

SCHRANK TYPE	TRAGKRAFT LIBRA H6	TRAGKRAFT LIBRA H6 + 1 LIBRA CH
Schrank	180 Kg	230 Kg
Schrank + Schubkasten	150 Kg + 30 Kg	180 Kg + 50 Kg

SCHRANK TYPE	TRAGKRAFT LIBRA H6	TRAGKRAFT LIBRA H6 + 1 LIBRA CH
Schrank	200 Kg	230 Kg
Schrank + Schubkasten	170 Kg + 30 Kg	170 Kg + 50 Kg

Die ermittelten Daten beziehen sich ausschließlich auf die gezeigten Konstruktionen und Beispiele, korrekt positioniert und montiert mit der Wandplatte WP5.

Vijak za ovjes ormara Libra H6

Odgovara za: ovjes ormara Libra H6
Duljina: 60 mm
Pogon: PZ2
Oblik glave: Pan Head
ø: 5 mm
Materijal: čelik
Površinska obrada: pocinčano

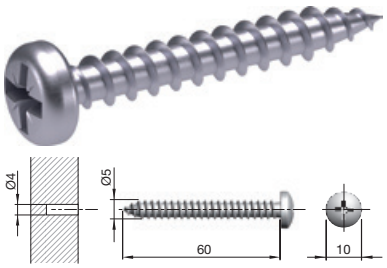

Br.art	Tvornički broj	PJ	JM	Cijena EUR	Cijena HRK	za
103 343 300 •	60103560ZN	200	kom	0,11	0,83	1 kom

Grupa proizvoda YIF

Ovjes ormara Libra CH

- Libra CH služi kao dodatni ovjes za široke ormare
- može se kombinirati s ovjesom ormara Libra H6
- Libra CH već ima završne kapice na gornjem kraju
- na donjem kraju ovjes treba skratiti i dodati završnu kapicu
- pričvršćivanje vijcima na gornjoj i donjoj stranici

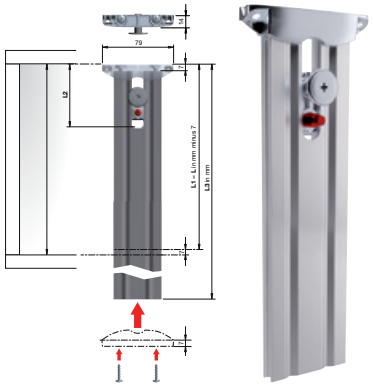

Napomena:
Donju završnu kapicu, pokrivnu kapicu CC1, CC4 i montažnu pločicu WP5 potrebno naručiti zasebno.

Oprema: osigurač ovjesa
Odgovara za: Libra H6
Duljina: 443 mm
Širina: 79 mm
Dubina: 14 mm
Materijal: lijevani cink, aluminij

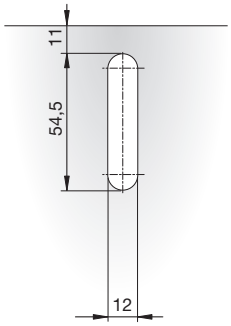

Br.art	Tvornički broj	PJ	JM	Cijena EUR	Cijena HRK	za
103 343 316 •	6400436100	7	kom	14,46	108,95	1 kom

Grupa proizvoda YIF

Potrebni dodatni artikli						
Br.art	**Opis**	**PJ**	**JM**	**Cijena EUR**	**Cijena HRK**	**za**
103 343 310 •	Italiana Ferramenta montažna pločica WP5 lijevo + desno za ovjes ormara	100	kom	2,02	15,22	1 kom
103 343 312 •	Italiana Ferramenta pokrivna kapica Libra CC1, plastika bijela	100	kom	0,16	1,21	1 kom
103 343 313 •	Italiana Ferramenta pokrivna kapica Libra CC4, plastika poniklana	100	kom	0,35	2,64	1 kom
103 343 322 •	Italiana Ferramenta završna kapica Libra CH, lijevani zink	100	kom	2,07	15,60	1 kom

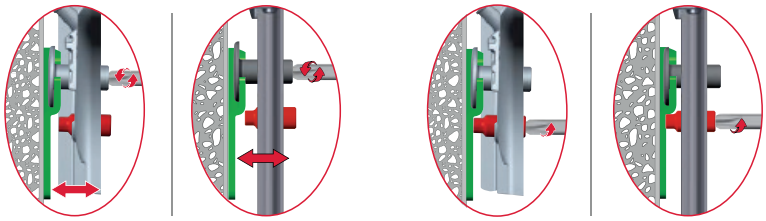

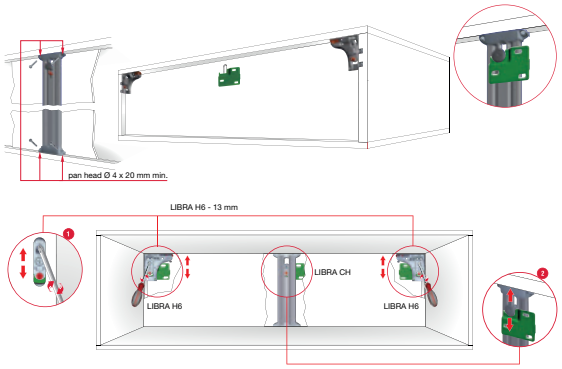

ITALIANA ferramenta

Završna kapica za Italiana Ferramenta ovjes ormara Libra CH

Odgovara za: ovjes ormara Libra CH
Širina: 79 mm

Br.art	Materijal	PJ	JM	Cijena EUR	Cijena HRK	za
103 343 322 •	lijevani zink	100	kom	2,07	15,60	1 kom

Grupa proizvoda YIF

ITALIANA ferramenta

Pokrivna kapica za Italiana Ferramenta ovjes ormara Libra

Odgovara za: ovjes ormara Libra H1,H6
Duljina: 56,5 mm
Visina: 4,4 mm
Svrdlo ø: 12x54,5 mm
Materijal: plastika

Libra CC1

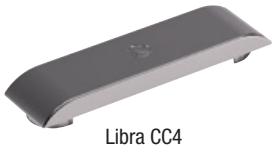

Libra CC4

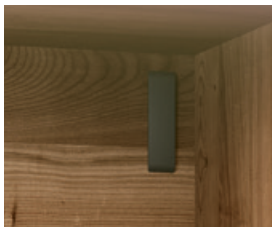

Br.art	Tvornički broj	Širina mm	Površinska obrada	PJ	JM	Cijena EUR	Cijena HRK	za
103 343 312 •	63461010AB	18	bijelo	100	kom	0,16	1,21	1 kom
103 343 313 •	63466010YA	16	poniklano	100	kom	0,35	2,64	1 kom

Grupa proizvoda YIF

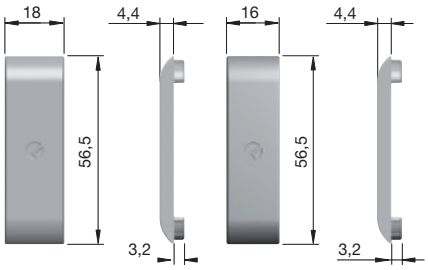

Libra CC1 Libra CC4

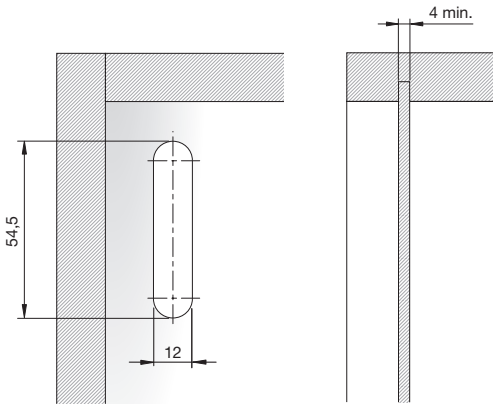

ITALIANA ferramenta

Ovjes ormara Libra H11

- prikladno za viseće donje ormariće
- podešavanje visine i dubine te učvršćivanje osigurača ovjesa s prednje strane
- brza i jednostavna montaža s 4 prethodno izbušene rupe na bočnoj strani
- potpuna iskoristivost unutarnjeg prostora zahvaljujući tankoj bočnoj ploči
- mogućnost ugradnje u već montirane ormariće
- patentirani osigurač od odvajanja i prevrtanja

Napomena:
Montažne pločice WP5 ili WP13 i pokrivne kapice potrebno naručiti zasebno.

Oprema:	osigurač ovjesa
Mogućnost podešavanja:	visina 12 mm
Nosivost:	do 160 kg / kom
Širina:	37 mm
Visina:	83 mm
Dubina:	98 mm
Materijal:	lijevani cink

Br.art	Tvornički broj	Smjer	Ugradnja	PJ	JM	Cijena EUR	Cijena HRK	za
103 343 305 •	63425010ZN	lijevo	pričvršćivanje vijcima	50	kom	4,63	34,88	1 kom
103 343 306 •	63425020ZN	desno	pričvršćivanje vijcima	50	kom	4,63	34,88	1 kom
103 343 307 •	63425033ZN	lijevo	predmontirane tiple	50	kom	4,39	33,08	1 kom
103 343 308 •	63425043ZN	desno	predmontirane tiple	50	kom	4,39	33,08	1 kom

Grupa proizvoda YIF

Potrebni dodatni artikli

Br.art	Opis	PJ	JM	Cijena EUR	Cijena HRK	za
103 343 301 •	Euro vijak s cilindričnom glavom 5,9x14 čelik pocinčani	400	kom	0,05	0,38	1 kom
103 343 310 •	Italiana Ferramenta montažna pločica WP5 lijevo + desno za ovjes ormara	100	kom	2,02	15,22	1 kom
103 343 311 •	Italiana Ferramenta montažna pločica WP13 lijevo + desno za ovjes ormara	100	kom	1,69	12,73	1 kom

Smjer lijevo, pričvršćivanje vijcima

Smjer desno, pričvršćivanje tiplama

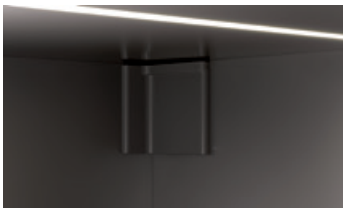

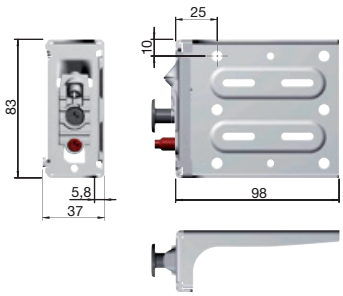

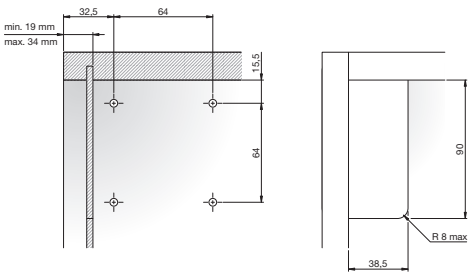

Mjere kod primjene bez pokrova

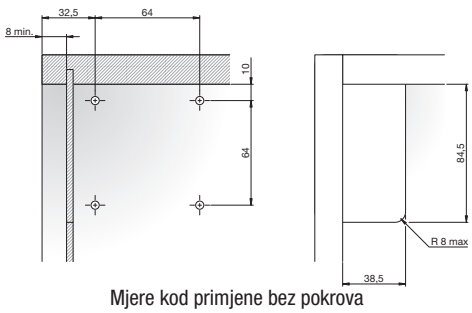

Mjere kod primjene bez pokrova

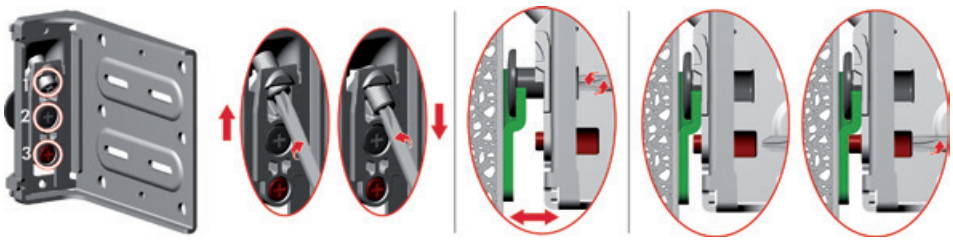

ITALIANA ferramenta

Pokrivna kapica Libra H11

Odgovara za: ovjes ormara Libra H11
Širina: 41,5 mm
Visina: 94 mm
Dubina: 89,5 mm
Materijal: plastika

Br.art	Tvornički broj	Smjer	Površinska obrada	PJ	JM	Cijena EUR	Cijena HRK	za
103 331 382 •	63490710EE	lijevo	antracit	200	kom	0,57	4,29	1 kom
103 331 383 •	63490720EE	desno	antracit	200	kom	0,57	4,29	1 kom
103 343 314 •	63490710AB	lijevo	bijelo	100	kom	0,57	4,29	1 kom
103 343 315 •	63490720AB	desno	bijelo	100	kom	0,57	4,29	1 kom

Grupa proizvoda YIF

Smjer lijevo, antracit

Smjer desno, bijelo

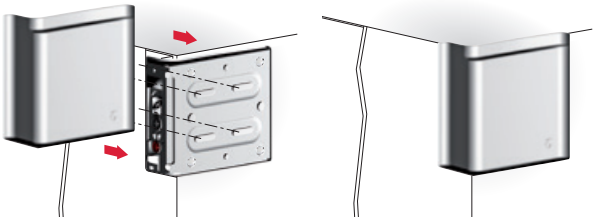

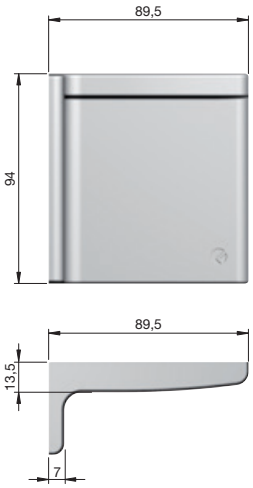

ITALIANA ferramenta

Vijak za ovjes ormara Libra H11

Odgovara za: ovjes ormara Libra H11
Duljina: 14 mm
Pogon: PZ2
Oblik glave: cilindrična glava
Materijal: čelik
Površinska obrada: pocinčano
ø: 5 mm

Br.art	Tvornički broj	PJ	JM	Cijena EUR	Cijena HRK	za
103 343 301 •	60507030ZN	400	kom	0,05	0,38	1 kom

Grupa proizvoda YIF

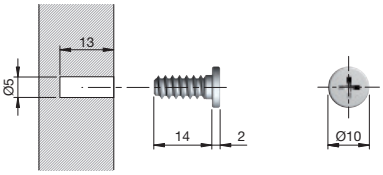

ITALIANA ferramenta

Montažna pločica za Italiana Ferramenta ovjes ormara

Montažna pločica WP2

Montažna pločica WP5

Montažna pločica WP13

Opseg isporuke: 1 kom. lij. + 1 kom. des.
Materijal: čelik
Površinska obrada: pocinčano

Br.art	Tip	Tvornički broj	Odgovara za	Širina mm	Visina mm	Dubina mm	PJ	JM	Cijena EUR	Cijena HRK	za
103 343 309 •	montažna pločica WP2	63450020ZN	ovjes ormara Libra H1, H2, H3, H4	55	60.5	5.8	100	kom	0,79	5,95	1 kom
103 343 310 •	montažna pločica WP5	63450050ZN	ovjes ormara Libra H6, H7, H11	75	54.5	6.3	100	kom	2,02	15,22	1 kom
103 343 311 •	montažna pločica WP13	63450180ZN	ovjes ormara Libra H11	68	39	6.8	100	kom	1,69	12,73	1 kom

Grupa proizvoda YIF

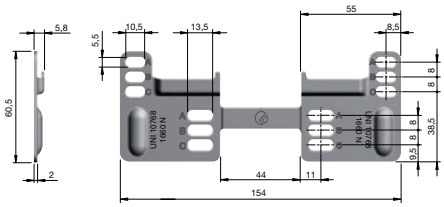
Montažna pločica WP2

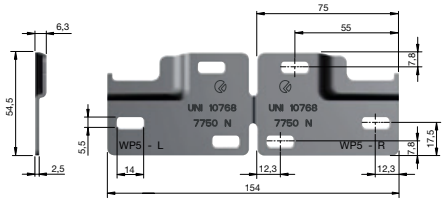
Montažna pločica WP5

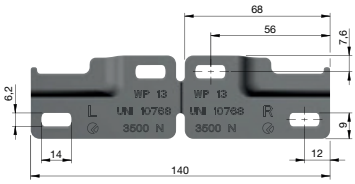
Montažna pločica WP13

ITALIANA ferramenta

Montažna pločica za Italiana Ferramenta ovjes ormara

Tip: montažna pločica WPC2
Opseg isporuke: 1 kom
Odgovara za: ovjes ormara APC 1, 3, 4, 5
Širina: 60 mm
Visina: 31 mm
Dubina: 5,8 mm
Materijal: čelik
Površinska obrada: pocinčano

Br.art	Tvornički broj	PJ	JM	Cijena EUR	Cijena HRK	za
103 343 320 •	65230010ZN	500	kom	0,33	2,49	1 kom

Grupa proizvoda YIF

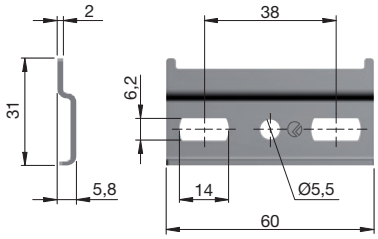

OPĆI UVJETI POSLOVANJA
Schachermayer d.o.o. Zagreb
OIB: 96769806716, siječanj 2023.

Adresa: Schachermayer d.o.o.
Vrtni put 5, 10 000 Zagreb
Telefon: +385 (0)1 2499 900
Email: info@schachermayer.hr

Članak 1. OPĆE ODREDBE
1.1 Opći uvjeti poslovanja Društva s ograničenom odgovornošću Schachermayer d.o.o. Zagreb (u daljem tekstu Prodavatelj) sadrže standardne uvjete poslovanja s fizičkim i pravnim osobama (u daljem tekstu Kupci) i odnose se na postupak komunikacije, na uvjete za obavljanje svih poslovnih transakcija i druga pitanja od interesa za poslovanje između Prodavatelja i Kupca, u namjeri da se osigura primjena dobrih poslovnih običaja i prakse i fer odnos prema Kupcu.
1.2 Smatra se da Kupac prihvaća Opće uvjete poslovanja u trenutku zaključivanja ugovora, odnosno zaključivanjem kupovine.
1.3 Ukoliko se pojedni uvjeti u Ugovoru o uvjetima i načinu prodaje zaključenog s Kupcem razlikuju od Općih uvjeta poslovanja, važeći je Ugovor o uvjetima i načinu prodaje.
1.4 Ako je Prodavatelj s Kupcem u duljem poslovnom odnosu, ovi uvjeti se primjenjuju, čak i ako njihovo važenje nije posebno istaknuto.
1.5 Opći uvjeti poslovanja vrijede za sve dodatne poslove neophodne Prodavatelju za ispunjavanje obveze prema Kupcu.
1.6 Opći uvjeti poslovanja vrijede za sve naloge, čak i one koji nisu posebno dogovoreni u pismenoj formi.

Članak 2. SKLAPANJE POSLOVNOG ODNOSA
2.1 Ponude Prodavatelja, čak i one na zahtjev Kupca, nisu obvezujuće za Kupca u pogledu u njima utvrđene cijene, rokova i načina isporuke. Dostavljene tehničke informacije o proizvodima ili rješenja predložena od strane Prodavatelja i uzorci, također su neobvezujući i informativnog karaktera.
2.2 Po isteku roka naznačenog na ponudi, ista za Prodavatelja nije obvezujuća.
2.3 Poslovni odnos se smatra sklopljenim u trenutku pismene potvrde ponude odnosno narudžbe Kupca (fax, mail, narudžbenica, web shop).
2.4 U slučaju da potvrđena ponuda od strane Kupca odstupa od njegove narudžbe, vrijedi potvrđena ponuda.

Članak 3. PRODAJA ROBE
3.1 Kupcima fizičkim osobama prodaja robe se vrši u poslovnicma Prodavatelja u trenutku plaćanja.
3.2 U uvjetima "prodaje pouzećem" prodaja robe se vrši prilikom preuzimanja, odnosno uručenja.
3.3 Kada je Kupac pravna osoba prodaja robe se vrši na način predviđen ugovorom stranaka ukoliko isti postoji. U suprotnom se primjenjuju uvjeti iz Općih uvjeti poslovanja.
3.4 Prodavatelj je izvršio obavezu prodaje robe Kupcu kada mu robu uruči ili preda ispravu kojom se roba može preuzeti.
3.5 Za kupljenu robu Prodavatelj će Kupcu izdati otpremnicu. Kupac je dužan na otpremnici potvrditi primitak robe.
Pravilna i potpuna potvrda primitka robe od strane kupca sadrži: čitko ime i prezime osobe koja preuzima robu,potpis osobe koja preuzima robu.

Članak 4. PREUZIMANJE ILI ISPORUKA ROBE I REKLAMACIJE
4.1 Roba za preuzimanje, za koju je Kupac obaviješten da je spremna za otpremu, mora se preuzeti u roku od 14 dana, ukoliko to nije drugačije dogovoreno. U suprotnom Prodavatelj ima pravo otpremiti robu na trošak i rizik kupca.
4.2 Kupac je dužan u trenutku predaje odnosno preuzimanja pregledati robu. Preuzimanjem robe Kupac potvrđuje da je roba bez materijalnih nedostataka.
4.3 Ako je roba isporučena na adresu Kupca, kupac je dužan prebrojati broj paketa, koleta, paleta i buntova i uporediti sa stanjem na prijevoznici. U slučaju neslaganja ili u slučaju vidljivih vanjskih oštećenja isporučene pošiljke, Kupac je dužan popuniti Zapisnik o oštećenju/manjku robe koji se nalazi kod isporučitelja, potpisati ga, dati isporučitelju na potpis te dostaviti Prodavatelju.
4.4 Kupac je dužan isporučenu robu na uobičajeni način pregledati ili je dati na pregled, čim je to prema redovnom tijeku stvari moguće, i o vidljivim nedostacima obavijestiti Prodavatelja najkasnije u roku od 8 dana od dana preuzimanja, inače gubi pravo koje mu po toj osnovi pripada.
4.5 Prodavatelj će kvalitativne i kvantitativne reklamacije na isporučenu robu prihvatiti isključivo u pismenom obliku u roku od 8 radnih dana od dana preuzimanja robe. Kupac je dužan u reklamacijskom zapisniku navesti točan broj i datum otpremnice ili računa, kako bi se zadovoljili reklamacijski uvjeti.
4.6 Nakon isteka reklamacijskog roka od 8 radnih dana, reklamacije se neće uvažiti.
4.7 U slučaju nedostataka na proizvodu, Prodavatelj se obvezuje na zahtjev i po izboru Kupca:
- zamijeniti proizvod s nedostatkom drugim istovjetnim novim ispravnim proizvodom, ili
- ukloniti nedostatak na proizvodu o svom trošku.

Članak 5. PODIJELJENE ISPORUKE
5.1. Prodavatelju su dopuštene podijeljene odnosno djelomične isporuke, ukoliko to nije drugačije dogovorno s Kupcem.
5.2. Otkazivanje ugovora ili bilo koji drugi način raskida poslovnog odnosa ne utječe na isporuku preostalih dijelova isporuke, osim ako se u raskidu ugovora to nije izričito naznačilo.

Članak 6. ROKOVI ISPORUKE
6.1 Prodavatelj se obvezuje isporučiti naručenu robu: u roku od 2 dana od dana narudžbe, ako se roba nalazi na skladištu u Zagrebu,
- u roku od 3 dana od dana narudžbe, ako se roba nalazi na skladištu u Linzu (Austrija)
- u slučaju da se naručeni artikli ne nalaze ni na jednom skladištu tvrtke Schachermayer ili da naručeni artikli prelaze količinu koja se nalazi na skladištu, vrijede rokovi isporuke od proizvođača.

6.2 Rok isporuke počinje teći od dana prijema pismene potvrde ponude ili narudžbe od strane Kupca.

Članak 7. VIŠA SILA
Termin „Viša sila“, za potrebe ovih Općih uvjeta poslovanja, označava vanjske i izvanredne okolnosti koje nisu postojale u trenutku sklapanja posla, koje se nisu mogle predvidjeti te su nastale bez htijenja i utjecaja Prodavatelja, a njihovo nastajanje, tijek i posljedice nisu mogli biti spriječeni mjerama, sredstvima ili radnjama koje su se u predmetnom međuodnosu okolnosti i nastaloj stvarnoj situaciji mogli opravdano zahtijevati i razumno očekivati od Prodavatelja. Pod pojmom Više sile ili okolnosti za koju nije opravdano i razumno očekivati da se nalazi pod kontrolom ili utjecajem Prodavatelja podrazumijevaju se prirodne nepogode (uključujući i požar, potres, olujno nevrijeme ili poplavu), državni akt ili akt nekog drugog nadležnog tijela, obustava rada, eksplozija, nesreća, pad električne mreže, značajni politički i socijalni nemiri, značajne političke ili ekonomske okolnosti poput pobune, terorističkog čina ili objavljenog i neobjavljenog rata.

Članak 8. ODGOVORNOST I ISKLJUČENJE ODGOVORNOSTI PRODAVATELJA
8.1 Za proizvode koje isporuči Prodavatelj, a podliježu garanciji, vrijede garancijski uvjeti koji su priloženi svakom pojedinom proizvodu.
8.2 Prodavatelj odgovara i za pravne nedostatke prodane robe i dužan je štititi Kupca od prava i zahtjeva trećih osoba kojima bi njegovo pravo bilo isključeno ili suženo.
8.3 Do predaje robe Kupcu, rizik slučajne propasti ili oštećenja stvari snosi Prodavatelj, a s predajom robe rizik prelazi na Kupca.
8.4 Opisi proizvoda u katalozima, lecima i drugim javnim izjavama ne opisuju kvalitetu robe. Slike, dimenzije i težine u našim predlošcima i ponudama samo su približne (mogu odstupati od izgleda proizvoda u stvarnosti u okviru uobičajenih trgovačkih tolerancija) ili dozvoljene prema odgovarajućim normama.
8.5 Prodavatelj ne preuzima garanciju za odstupanje nijanse boje proizvoda koja je zavisna od proizvodnje ili materijala.
8.6 Ako je kupac dobio uzorak proizvoda, tada kvaliteta isporučenog proizvoda treba odgovarati uzorku.

Članak 9. POVRAT ROBE
9.1 Povrat robe koja nije predmet reklamacije, a bila je sa skladišta u Zagrebu, moguće je izvršiti unutar 7 radnih dana, a trošak transporta do Zagreba snosi Kupac. Za povrate nakon roka od 7 dana Kupcu će se zaračunati manipulativni trošak u iznosu 15% od ukupne vrijednosti vraćene robe.
9.2 Povrat robe koja nije predmet reklamacije, a bila je sa skladišta u Austriji, moguće je izvršiti samo u slučaju da je za istu i Prodavatelju omogućen povrat u Austriju. Ukoliko se kupcu odobri takav povrat, biti će mu zaračunan manipulativni trošak u iznosu 25% od ukupne vrijednosti vraćene robe.
9.3 Gore navedeni povrati mogući su samo ako je roba u originalnom pakiranju, bez oštećenja i znakova korištenja. Troškove povrata snosi Kupac.
9.4 Artikle koji su za Kupca naručeni direktno od proizvođača tj. artikle koji nisu sa skladišta Prodavatelja (u poslovnom žargonu Prodavatelja KB artikli) nije moguće vratiti.

Članak 10. CIJENE
10.1 Cijene su izražene u eurima (EUR) s obaveznom naznakom da li su to maloprodajne cijene s uračunatim PDV-om ili veleprodajne cijene bez uračunatog PDV-a.
10.2 Ugovorne strane mogu zaključivanjem ugovora utvrditi drugačije cijene, dodatne pogodnosti, rabate i druge uvjete prodaje.
10.3 Prodavatelj se zbog velikog asortimana robe ne obavezuje obavijestiti kupca o nastalim promjenama cijena.

Članak 11. UVJETI PLAĆANJA
11.1 Plaćanje robe se vrši isključivo u eurima (EUR).
11.2 Kupac fizička osoba dužan je platiti robu u trenutku preuzimanja robe od Prodavatelja, odnosno prilikom dostave od strane prijevoznika u uvjetima "plaćanje pouzećem".
11.3 Kod uvjeta prodaje "plaćanje pouzećem" roba se naplaćuje prilikom uručenja.
11.4 Kad je Kupac fizička osoba, plaćanje se vrši gotovinom ili kreditnom karticom. Kad je Kupac pravna osoba, plaćanje se vrši gotovinom, preko poslovnog računa ili na drugi način određen ugovorom stranaka.
11.5 Za Kupce pravne osobe koji se po prvi put pojavljuju kao kupac i za koje se ne može očekivati kontinuitet suradnje, uobičajeni način plaćanja je predračunski. S kupcima kod kojih je pretpostavka kontinuitet suradnje, odnosno postoji određeni ekonomski interes, zaključuje se Ugovor o uvjetima i načinu prodaje, kako bi se definirali svi bitni uvjeti prodaje/suradnje, ili, ako je isporuka manje vrijednosti, ti uvjeti će biti iskazani na računu. Kada je kupac fizička osoba ugovor se ne zaključuje, a ako dođe do zaključivanja ugovora nije potrebna posebna forma.
11.6 Prodavatelj se obvezuje Kupcu izdati račun, bez obzira da li je Kupac fizička ili pravna osoba.
11.7 Rok za plaćanje počinje teći s danom izdavanja računa.
11.8 Kupac u zakašnjenju plaćanja dužan je nadoknaditi Prodavatelju sve troškove nastale zbog zakašnjenja, kao i pripadajuću zakonsku kamatu. U slučaju da Kupac pravna osoba na dan uplate ima dospjele otvorene stavke, Prodavatelj će zatvarati račune po dospijeću.

Članak 12. UGOVORI
12.1 Prilikom potpisivanja ugovora, Kupac predaje Prodavatelju Izvod iz sudskog registra ili Rješenje o osnivanju sa svim izmjenama i dopunama.
12.2 Svaka obavijest koju ugovorne strane upućuju jedna drugoj biti će poslana pismom, faksom ili e-mailom i isto tako potvrđena.
12.3 U slučaju da jedna od Ugovornih strana promijeni sjedište, dužna je o tome obavijestiti drugu Ugovornu stranu, u roku od 8 dana od dana promjene adrese sjedišta. Ukoliko to ne učini, sve isporuke će se smatrati uredno izvršenim ukoliko budu isporučene na posljednju poznatu adresu sjedišta Ugovorne strane.
12.4 Prodavatelj će odobriti kupcu kreditni limit, odnosno maksimalni iznos zaduženja kupca u određenom trenutku. Kupac se obavezuje da će isporučenu robu plaćati u dogovorenom roku.
12.5 Ukoliko vrijednost naručene robe prelazi iznos limita, Kupac je dužan prije isporuke platiti iznos za koji se isti prekoračuje.
12.6 Ukoliko Kupac ne podmiri dugovanja u dogovorenom roku, Prodavatelj će ga kontinuirano obavještavati i to:
- pismenom Obavijesti
- pismenom Opomenom
- pismenom Drugom opomenom prije blokade isporuke robe
- pismenom Opomenom pred tužbu

Članak 13. RASKID UGOVORA ZBOG NEISPUNJAVANJA UGOVORNIH ODREDBI
13.1 Prodavatelj ima pravo raskinuti ugovor s Kupcem kada Kupac ne izvrši svoju ugovorenu obvezu u predviđenom roku, ili prije isteka roka za ispunjenje obaveze ako je očito da Kupac neće ispuniti svoju obavezu iz ugovora.
13.2 Ako nakon sklapanja ugovora nastupe okolnosti koje otežavaju ispunjenje obaveze jedne strane, ili ako se zbog njih ne može ostvariti svrha ugovora, a u jednom i u drugom slučaju u toj mjeri da je očito da ugovor više ne odgovara očekivanjima ugovornih strana i da bi po općem mišljenju bilo nepravično održati ga na snazi takav kakav je, strana kojoj je otežano ispunjenje obaveze, odnosno strana koja zbog promijenjenih okolnosti ne može ostvariti svrhu ugovora može zahtijevati da se ugovor raskine.
13.3 Raskid ugovora ne može se zahtijevati ako je strana koja se poziva na promijenjene okolnosti bila dužna u vrijeme sklapanja ugovora uzeti u obzir te okolnosti ili ih je mogla izbjeći ili savladati.
13.4 Strana koja zahtijeva raskid ugovora ne može se pozivati na promijenjene okolnosti koje su nastupile nakon isteka roka određenog za ispunjenje njezine obaveze.
13.5 Ugovor se neće raskinuti ako druga strana ponudi ili pristane da se odgovarajući uvjeti ugovora pravično izmijene.
13.6 Kada je ispunjenje ugovorne obaveze jedne strane postalo nemoguće zbog događaja za koji nije odgovorna ni jedna ni druga strana, gasi se obaveza druge.

Članak 14. PRIDRŽAJ PRAVA VLASNIŠTVA
14.1 Sva roba i sve isporuke do plaćanja cijelog iznosa ostaju u vlasništvu Prodavatelja. Pored toga, Prodavatelj može zadržati robu u svom vlasništvu, iako je ta konkretna roba već plaćena, sve do podmirenja svih potraživanja nastalih u poslovnom odnosu, uključujući sva sporedna potraživanja.
14.2 Preproda li Kupac robu za koju postoji pridržaj prava vlasništva, onda umjesto zadržane imovine nastupa potraživanje u iznosu prodajne cijene. Potraživanje po osnovi prodajne cijene u tom trenutku prelazi na Prodavatelja.

Članak 15. MATERIJALNA I FINANCIJSKA ODOBRENJA
15.1 Za povrat robe Kupcu se ispostavlja materijalno odobrenje. Prodavatelj izdaje odobrenje tek kada je roba koja je predmet povrata stvarno vraćena Prodavatelju, odnosno pristigla u sjedište Prodavatelja.
15.2 Za eventualno utvrđenu pogrešnu cijenu na računu, Kupcu se ispostavlja financijsko odobrenje.
15.3 Po primitku odobrenja, svaki Kupac je dužan jedan primjerak ovjeriti i vratiti Prodavatelju zbog ispravke poreza. U suprotnom, Kupac za ispostavljeno odobrenje neće moći umanjiti svoju obvezu prema Prodavatelju.
15.4 Neiskorištena odobrenja nakon 3 godine odlaze u zastaru.

Članak 16. ZAŠTITA OSOBNIH PODATAKA
16.1 Zaštitu Vaših osobnih podataka shvaćamo vrlo ozbiljno. Za sve informacije o zaštiti osobnih podataka molim Vas da pogledate smjernice o zaštiti osobnih podataka dostupne na **http://www.schachermayer.hr/datenschutz/**

Članak 17. ZAVRŠNE ODREDBE
16.1 Sva pitanja koja nisu regulirana Općim uvjetima poslovanja reguliraju se Ugovorom stranaka, Zakonom o obveznim odnosima i Zakonom o zaštiti potrošača. Ukoliko je za kupca fizičku osobu (potrošača) bilo koja od odredbi ovih Općih uvjeta poslovanja suprotna s odredbom Zakona o zaštiti potrošača primijeniti će se Zakon o zaštiti potrošača.
16.2 Opći uvjeti poslovanja dostupni su u svim poslovnicama Prodavatelja, a biti će objavljeni i na web stranici Prodavatelja i u svim katalozima izdanim od 2017. godine nadalje.
16.3 U slučaju spora u vezi tumačenja, primjene, pravdanja, trajanja, pravovaljanosti ili posljedica Općih uvjeta poslovanja, ugovorne strane će pokušati spor riješiti sporazumnim putem. U suprotnom, za rješavanje sporova biti će nadležan stvarno i mjesno nadležni sud u Zagrebu.
16.4. U slučaju da jedna ili više odredbi ovih Općih uvjeta bude utvrđena ništetnom, to neće utjecati na valjanost ostalih odredbi ovih Općih uvjeta koje će ostati na snazi i u punoj primjeni. Ako se bilo koja odredba ovih Općih uvjeta pokaže nezakonitom ili neprovedivom, ostale odredbe Općih uvjeta će u cijelosti ostati na snazi. Ako bi bilo koja odredba ovih Općih uvjeta bila proglašena ništetnom, takvu ništetnu odredbu će se odmah zamijeniti novom odredbom koja će biti valjanog oblika i sadržaja i koja će na pravno valjani način nastojati postići, u mjeri u kojoj je to moguće, svrhu i namjeru ništetne odredbe.
16.5 Opći uvjeti poslovanja stupaju na snagu i primjenjuju se od studenog 2016.

Zagreb, HR-10000, Vrtni put 5
T. 01 2499 900
F. 01 2409 041
Radno vrijeme
ponedjeljak - četvrtak 8:00 - 16:30
petak 8:00 - 14:00

Osijek, HR-31000, Sv. Leopolda Bogdana Mandića 111g
T. 031 297 864
F. 031 297 864
Radno vrijeme
ponedjeljak - petak 8:00 - 16:00

Rijeka, HR-51000, Škurinjska cesta 1, Škurinje
T. 051 210 448
F. 051 210 448
Radno vrijeme
ponedjeljak - petak 8:00 - 16:00
subota 8:00 - 13:00

Split, HR-21000, Stobrečka 5a - Sirobuja
T. 021 245 552
F. 021 245 552
Radno vrijeme
ponedjeljak - petak 8:00 - 17:00

SCH Internacionalno

Austrija - Mađarska - Češka Republika - Slovenija - Slovačka Republika - Poljska - Bosna i Hercegovina - Rumunjska - Srbija - Italija - Njemačka

schachermayer

www.schachermayer.hr
E. info@schachermayer.hr