





OZN 2019

okovi za namještaj

schachermayer

Cijene su veleprodajne bez PDV-a. Zadržavamo pravo promjena cijena.

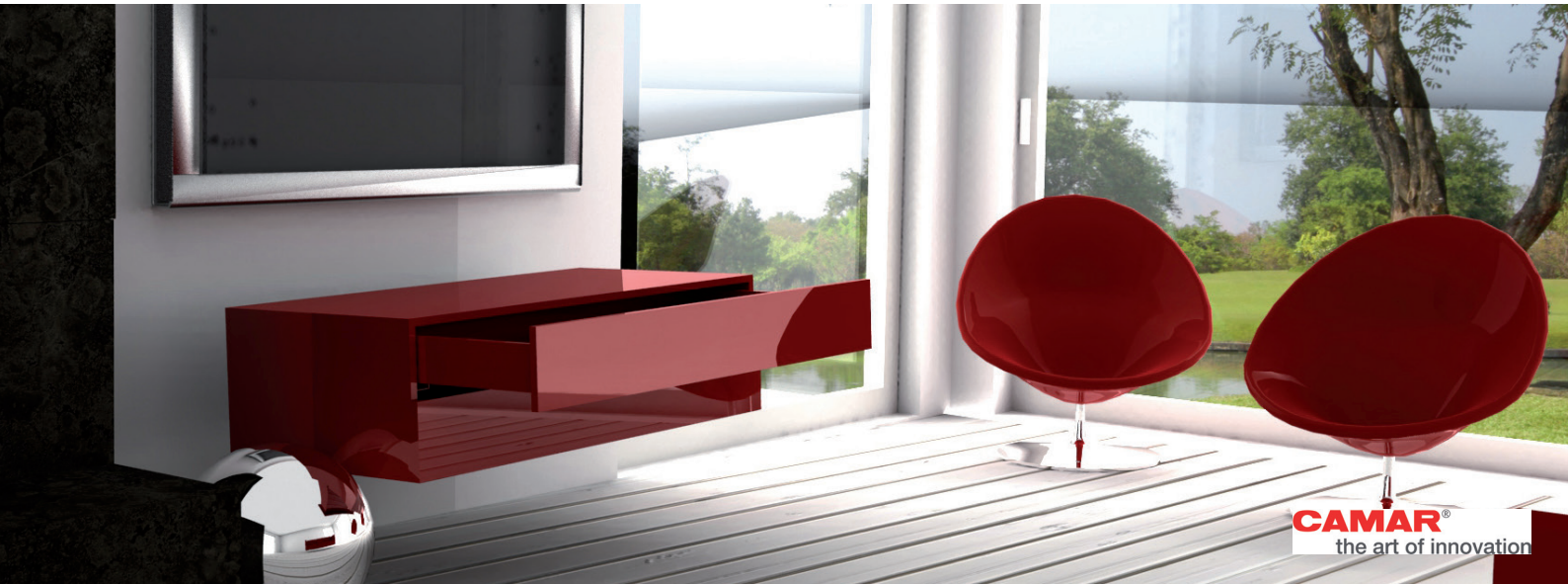

obratite nam se s povjerenjem

Schachermayer trgovački predstavnici za okov za namještaj po županijama

Grad Zagreb i Zagrebačka županija
+385 (0) 91 22 62 636 - JUG
+385 (0) 91 22 62 637 - SJEVER
+385 (0) 91 22 62 622 - CENTAR
+385 (0) 91 22 62 638 - ZAPAD
+385 (0) 91 22 62 639 - ISTOK

Krapinsko-zagorska županija
+385 (0) 91 22 62 637

Sisačko-moslavačka
+385 (0) 91 22 62 636

Karlovačka i Ličko-senjska županija
+385 (0) 91 22 62 628

Varaždinska i Međimurska županija
+385 (0) 91 22 62 640

Koprivničko-križevačka i Bjelovarsko-bilogorska županija
+385 (0) 91 22 62 632

Primorsko-goranska županija
+385 (0) 91 22 62 642

Virovitičko-podravska, Požeško-slavonska i Brodsko-posavska županija
+385 (0) 91 22 62 643

Zadarska i Šibensko-kninska županija
+385 (0) 91 22 62 633

Osječko-baranjska i Vukovarsko-srijemska županija
+385 (0) 91 22 62 641

Splitsko-dalmatinska županija
+385 (0) 91 22 62 621

Istarska županija
+385 (0) 91 22 62 625

Dubrovačko-neretvanska županija
+385 (0) 91 22 62 634

Schachermayer poslovnice u Republici Hrvatskoj

Schachermayer d.o.o.
Franje Lučića 32
HR-10000 Zagreb

Telefon:
+385 (0)1 / 6219 131
Faks:
+385 (0)1 / 6219 131

jankomir@schachermayer.hr

Radno vrijeme:
Ponedjeljak - Petak:
8:00 - 18:00 sati
Subota:
8:00 - 13:00 sati

Schachermayer d.o.o.
Škurinjska cesta 1
HR- 51000, Rijeka

Telefon:
+385 (0)51 / 210 448
Faks:
+385 (0)51 / 210 448

rijeka@schachermayer.hr

Radno vrijeme:
Ponedjeljak - Petak:
8:00 - 16:00 sati
Subota:
8:00 - 13:00 sati

Schachermayer d.o.o.
Vrtni put 5
HR-10000 Zagreb

Telefon:
+385 (0)1 / 2499 900
Faks:
+385 (0)1 / 2409 041

info@schachermayer.hr

Radno vrijeme:
Ponedjeljak - Četvrtak:
8:00 - 16:30 sati
Petak:
8:00 - 14:00 sati

Schachermayer d.o.o.
Sv. Leopolda Bogdana
Mandića 111 g
HR-31000 Osijek

Telefon:
+385 (0)31 / 297 864
Faks:
+385 (0)31 / 297 864

osijek@schachermayer.hr

Radno vrijeme:
Ponedjeljak - Petak:
8:00 - 16:00 sati
Subota:
8:00 - 13:00 sati

Schachermayer d.o.o.
Stobrečka ulica 5a
HR-21000 Split

Telefon:
+385 (0)21 / 245 552
Faks:
+385 (0)21 / 245 552

split@schachermayer.hr

Radno vrijeme:
Ponedjeljak - Petak:
8:00 - 16:00 sati
Subota:
8:00 - 13:00 sati

sadržaj

OZN 2019





Spojnice 1





Podizni okovi 2





Izvlačni sustavi za ladice 3





Okovi za klizna vrata 4





Sustavi za zatvaranje namještaja 5





Nosači polica i konzole 6






Vezni okovi, ovijesi za ormare, okovi za krevete 7





Pomagala pri obradi 8

Nove mogućnosti uređivanja s tamnim spojnicama - ONYX crna



Tamne spojnice neprimjetno se uklopaju u unutrašnjost namještaja. Djeluju elegantno i sve su više tražene. Austrijski proizvođač okova Blum sada nudi nove oplemenjene spojnice u tamnoj varijanti boje: Onyx crnoj - svi su vidljivi dijelovi tamni. Uz novu mogućnost uređivanja, ova tamna varijanta spojnice sjedinjuje se s bojom fronte, korpusa i okova.

Bogati program koji osvaja









Svi uobičajeni tipovi spojnica, kao što su npr. Clip top Blumotion u izvedbi 110°, spojnice bez opruge za mehaničku podršku otvaranja Tip-On, spojnice za paralelnu ugradnju i spojnice s različitim pregibima za kutno, srednje i unutarnje pričvršćivanje ubuduće su dostupni u oplemenjenoj tamnoj boji. Dokazana spojnica Clip top i odgovarajuće montažne pločice zaokružuju program Blum spojnica u tamnoj boji.

Spojnice



Spojnice BLUM, BLUMOTION, TIP-ON, SERVO-DRIVE flex — Stranica 2 – 100



Spojnice HETTICH — Stranica 101 – 106



Spojnice za staklena vrata — Stranica 107 – 111



Specijalne spojnice — Stranica 112 – 126



Klavir spojnice — Stranica 127 – 134



Prigušivači, potisni mehanizmi, magnetni otvarači/zatvarači — Stranica 135 – 148



Pribor za spojnice — Stranica 149 – 150



Postoji mnogo razloga za odabir spojnica tvrtke Blum: Visoka kvaliteta, jednostavna montaža, opsežan program, mnoštvo specijalnih rješenja i privlačan dizajn.

- BLUMOTION za lagano i tiho zatvaranje vrata namještaja
- Kod CLIP top BLUMOTION integrirano u čašici spojnice
- Ili kao BLUMOTION dodatni dio za opcionalnu primjenu kod CLIP top spojnica
- Jednostavna montaža i demontaža zahvaljujući provjerenom CLIP mehanizmu
- Bogati program spojnica koji nudi rješenje primjereno za svaku primjenu

CLIP top BLUMOTION – spojnice



CLIP top BLUMOTION spojnica postavlja nova mjerila: koncentrira najveću udobnost kretanja na najmanjem prostoru. Zahvaljujući sustavu BLUMOTION koji je integriran u čašici spojnice kod nepromijenjenih ugradbenih veličina

CLIP top – spojnice



Dokazani klasik u programu spojnica tvrtke Blum objedinjuje pouzdanu funkcionalnost sa savršenim kretanjem, velikom udobnošću namještanja i montaže te privlačnim dizajnom. Opcionalno je moguće sustave BLUMOTION ili TIP-ON koristiti za vrata

MODUL – spojnice



Jednostavna montaža vrata na korpus zahvaljujući kratkom kliznom putu

BLUMOTION by Blum

Standardna spojnica CLIP top/BLUMOTION 110°

- kompatibilna s CLIP top podloščima
- metalna spojnica, poniklana
- kut otvaranja 110°
- s udobnim namještanjem dubine pomoću pužnog vijka
- sa i bez automatskog zatvaranja (opruga)
- montaža i demontaža vrata na korpus bez uporabe alata
- trodimenzionalno namještanje (s odgovarajućim podloškom)

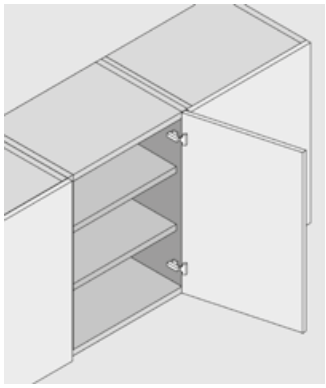



Tvornički podešene dimenzije spojnica i izračun širine razmaka (udaljenost podloška = 0 mm)

Uskakanje vrata pri kutu punog otvaranja

Kutno pričvršćivanje vratnog krila





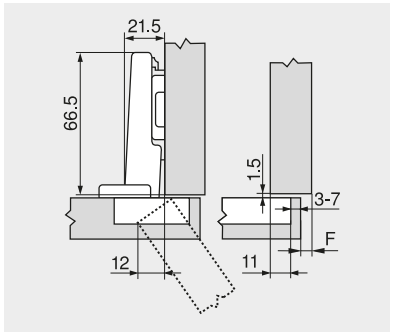

Središnje pričvršćivanje vratnog krila





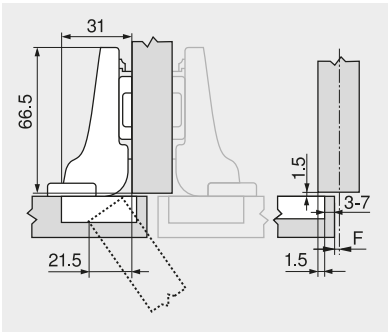

Pričvršćivanje vratnog krila unutar stranica korpusa





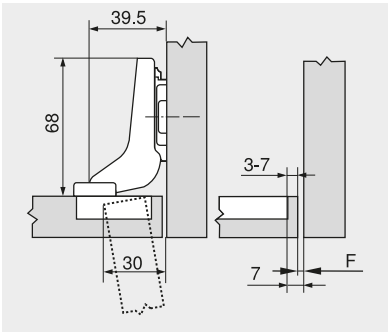

F Fuga

Položaj u kojem se podložak pričvršćuje vijcima potrebno je pomaknuti unazad za debljinu vrata + 1.5 mm

Udaljenost čašice

	Otvaranje fronte														
	-	5	6	7	8	9	10	11	12	13	14	15	16	17	18
0											3	4	5	6	7
3								3	4	5	6	7			
6					3	4	5	6	7						
9		3	4	5	6	7									
Podložak															

	Otvaranje fronte																
	-	-4.5	-3.5	-2.5	-1.5	-0.5	0.5	1.5	2.5	3.5	4.5	5.5	6.5	7.5	8.5
0											3	4	5	6	7
3								3	4	5	6	7			
6					3	4	5	6	7						
9		3	4	5	6	7									
Podložak +0.2															

	Otvaranje fronte																
											-4	-3	-2	-1	0		
0											3	4	5	6	7		
3																	
6																	
9																	
Podložak																	

Najmanji bočni razmak (F) za fronte s polumjerom fronte (R = 1 mm), tvorničke postavke

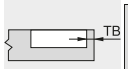

Udaljenost čašice TB	Debljina fronte FS											
	16	18	19	20	21	22	23	24	25	26	28	30
3	0.5	0.8	1.0	1.2	1.5	1.8	2.2	2.7	3.5	4.3	Preporučujemo pokus sa otvaranjem	
4	0.5	0.8	1.0	1.2	1.4	1.7	2.0	2.5	3.1	3.8		
5	0.5	0.8	0.9	1.2	1.4	1.7	2.0	2.4	2.9	3.4		
6	0.5	0.8	0.9	1.2	1.3	1.6	1.9	2.3	2.7	3.2		
7	0.5	0.8	0.9	1.1	1.3	1.6	1.9	2.2	2.6	3.0		
Dodatno kod + 2 mm bočno podešavanje												
	+0.2	+0.4	+0.4	+0.5	+0.5	+0.5	+0.5	+0.5	+0.5	+0.5		

Podešavanje

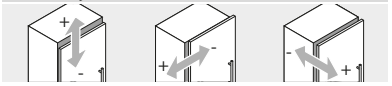

Max. ± 3.0 mm ± 2.0 mm + 3.0 mm

Pogledajte podloške - 2.0 mm

Montaža pričvršćivanjem vijcima

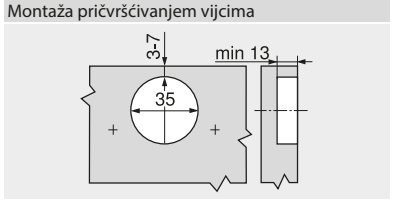

INSERTA/montaža vijcima

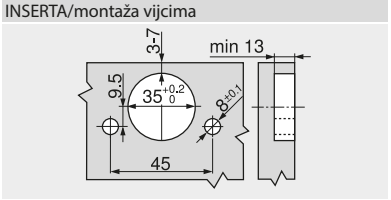

Dimenzije čašice

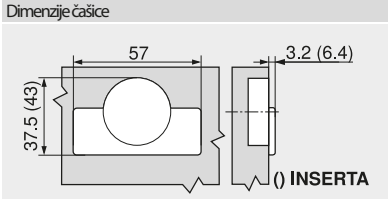

schachermayer

1

CLIP top/BLUMOTION spojnica 110° - ravna



Način okivanja: kutno pričvršćivanje
Pomak: 0 mm
Kut otvaranja: 110 °
Materijal: čelična čašica

Br.art	Tip	Tvornički broj	Ugradnja	Izvedba	Površinska obrada	PJ	JM	Cijena HRK	za
103 307 203 •	CLIP top	70T3590.TL	INSERTA	bez opruge	poniklano	50	kom	1.627,00	100 kom
103 307 200 •	CLIP top	71T3590	INSERTA	s oprugom	poniklano	250	kom	1.557,00	100 kom
103 307 202	CLIP top	71T3580	utiskivanje	s oprugom	poniklano	250	kom	10,40	1 kom
103 307 205	CLIP top	70T3550.TL	vijci	bez opruge	poniklano	50	kom	10,35	1 kom
103 307 201	CLIP top	71T3550	vijci	s oprugom	poniklano	250	kom	8,93	1 kom
103 333 800	CLIP top BLUMOTION	71B358E	Expando	s oprugom	poniklano	250	kom	20,70	1 kom
103 333 801	CLIP top BLUMOTION	71T358E	Expando	s oprugom	poniklano	250	kom	10,40	1 kom
103 307 100 •	CLIP top BLUMOTION	71B3590	INSERTA	s oprugom	poniklano	250	kom	2.745,00	100 kom
103 307 241 •	CLIP top BLUMOTION	71B3590	INSERTA	s oprugom	ONYX crno	250	kom	2.934,00	100 kom
103 307 102	CLIP top BLUMOTION	71B3580	utiskivanje	s oprugom	poniklano	250	kom	20,15	1 kom
103 307 101	CLIP top BLUMOTION	71B3550	vijci	s oprugom	poniklano	250	kom	18,35	1 kom
103 307 240 •	CLIP top BLUMOTION	71B3550	vijci	s oprugom	ONYX crno	250	kom	2.479,00	100 kom

Grupa proizvoda F31

CLIP top/BLUMOTION spojnica 9,5 mm - polukriva



Način okivanja: središnje pričvršćivanje
Pomak: 9,5 mm
Kut otvaranja: 110 °
Materijal: čelična čašica

Br.art	Tip	Tvornički broj	Ugradnja	Izvedba	Površinska obrada	PJ	JM	Cijena HRK	za
103 307 206 •	CLIP top	71T3690	INSERTA	s oprugom	poniklano	50	kom	1.785,00	100 kom
103 307 209 •	CLIP top	70T3690.TL	INSERTA	bez opruge	poniklano	50	kom	1.785,00	100 kom
103 307 208 •	CLIP top	71T3680	utiskivanje	s oprugom	poniklano	50	kom	1.416,00	100 kom
103 307 207	CLIP top	71T3650	vijci	s oprugom	poniklano	50	kom	11,75	1 kom
103 307 211	CLIP top	70T3650.TL	vijci	bez opruge	poniklano	50	kom	1.342,00	100 kom
103 307 103 •	CLIP top BLUMOTION	71B3690	INSERTA	s oprugom	poniklano	250	kom	2.908,00	100 kom
103 307 243 •	CLIP top BLUMOTION	71B3690	INSERTA	s oprugom	ONYX crno	250	kom	3.097,00	100 kom
103 307 105 •	CLIP top BLUMOTION	71B3680	utiskivanje	s oprugom	poniklano	250	kom	2.528,00	100 kom
103 307 104	CLIP top BLUMOTION	71B3650	vijci	s oprugom	poniklano	250	kom	21,45	1 kom
103 307 242 •	CLIP top BLUMOTION	71B3650	vijci	s oprugom	ONYX crno	250	kom	2.642,00	100 kom

Grupa proizvoda F30

CLIP top/BLUMOTION spojnica 18 mm - kriva





Način okivanja: unutarnje pričvršćivanje
Pomak: 18 mm
Kut otvaranja: 110 °
Materijal: čelična čašica

Br.art	Tip	Tvornički broj	Ugradnja	Izvedba	Površinska obrada	PJ	JM	Cijena HRK	za
103 307 212 •	CLIP top	71T3790	INSERTA	s oprugom	poniklano	50	kom	1.817,00	100 kom
103 307 215 •	CLIP top	70T3790.TL	INSERTA	bez opruge	poniklano	50	kom	1.817,00	100 kom
103 307 214 •	CLIP top	71T3780	utiskivanje	s oprugom	poniklano	50	kom	1.448,00	100 kom
103 307 213	CLIP top	71T3750	vijci	s oprugom	poniklano	50	kom	12,05	1 kom
103 307 216	CLIP top	70T3750.TL	vijci	bez opruge	poniklano	50	kom	1.374,00	100 kom
103 307 106 •	CLIP top BLUMOTION	71B3790	INSERTA	s oprugom	poniklano	250	kom	2.940,00	100 kom
103 307 245 •	CLIP top BLUMOTION	71B3790	INSERTA	s oprugom	ONYX crno	250	kom	3.130,00	100 kom
103 307 108 •	CLIP top BLUMOTION	71B3780	utiskivanje	s oprugom	poniklano	250	kom	2.561,00	100 kom
103 307 107	CLIP top BLUMOTION	71B3750	vijci	s oprugom	poniklano	250	kom	21,75	1 kom
103 307 244 •	CLIP top BLUMOTION	71B3750	vijci	s oprugom	ONYX crno	250	kom	2.675,00	100 kom

Grupa proizvoda F30



schachermayer

1

CLIP top/BLUMOTION spojnica 110°, EXPANDO T







CLIP top/BLUMOTION spojnica 110°, EXPANDO T

- spojnica za vrata 8-14 mm
- EXPANDO T pričvrsni sustav za različite materijale fronte
- CLIP top BLUMOTION s integr. sustavom BLUMOTION (mogućnost deaktiviranja)
- CLIP top sa ili bez automatskog zatvaranja (opruga)
- 0-ulazna točka (za unutarnja izvlačenja i izvlačne police)
- pričvršćivanje na montažnu pločicu bez alata
- 3-dimenzionalno namještanje fronte



Uporaba za:	tanke fronte
Pomak:	0 mm
Ugradnja:	EXPANDO T
Kut otvaranja:	110 °
Materijal:	lijevani cink

Br.art	Tip	Tvornički broj	Izvedba	Površinska obrada	PJ	JM	Cijena HRK	za
103 314 438 •	CLIP top	70T453T.TL	bez opruge	poniklano	25	kom	7.611,00	100 kom
103 314 437 •	CLIP top	71T453T	s oprugom	poniklano	25	kom	7.611,00	100 kom
103 314 436 •	CLIP top BLUMO-TION	71B453T	s oprugom	poniklano	125	kom	8.874,00	100 kom
103 314 439 •	CLIP top BLUMO-TION	71B453T	s oprugom	ONYX crno	25	kom	9.556,00	100 kom

Grupa proizvoda F31

BLUM EXPANDO T pričvrsna tipla - pojedinačna



EXPANDO T je pogodna za pričvršćivanje Blum okova na tankim pločastim materijalima u proizvodnji namještaja. Uz dovoljnu stabilnost i čvrstoću moguća je primjena pločastih materijala debljine od 8 mm.

Dubina bušenja: 6 mm
Promjer rupe Ø: 10 mm
Debljina fronte: 8 - 14 mm
Unutarnji navoj: M4

Br.art		PJ	JM	Cijena HRK	za
103 314 449 •		100	kom	1.510,00	100 kom

Grupa proizvoda F42

dubina bušenja

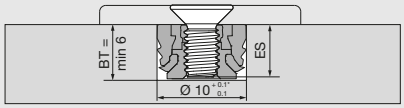

za EXPANDO T pojedinačno se mora koristiti vijke s M4 navojem.

BT	dubina bušenja
ES	dubina ulaza vijka
	ES min = 4 mm
	ES maks = BT - 0.5 mm
	* kod kamena i keramike +0.2/-0.1mm

BLUM EXPANDO T pokrivna kapica za čašicu spojnice - bombirana

Pokrivna kapica za EXPANDO T čašicu spojnice

Materijal: čelik



Br.art	Tvornički broj	Površinska obrada	PJ	JM	Cijena HRK	za
103 314 441 •	70T4504	poniklano	1	kom	95,40	100 kom
103 314 442 •	70T4504	ONYX crno	1	kom	149,00	100 kom

Grupa proizvoda F31

schachermayer

blum

CLIP top/BLUMOTION spojnica 110°, EXPANDO T

Tvornički podešene dimenzije spojnica i izračun širine razmaka (udaljenost podloška = 0 mm)

Uskakanje vrata pri kutu otvaranja 90°

Kutno pričvršćivanje vratnog krila

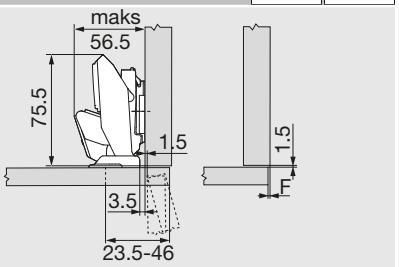

Središnje pričvršćivanje krila

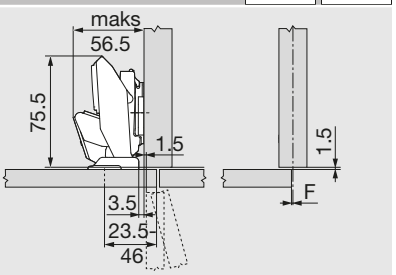

Pričvršćivanje vratnog krila unutar stranica korpusa

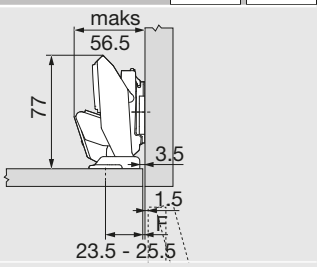

Položaj u kojem se podložak pričvršćuje vijcima potrebno je pomaknuti unazad za debljinu vrata + 1.5 mm

Udaljenost čašice

MD	otvaranje fronte FA (mm)																	
	–3.5	–3	–2.5	–2	–1.5	–1	2.5	4	5.5	7	8.5	10	11.5	13	14.5	16	17.5	19
0	23.5	24	24.5	25	25.5	26	29.5	31	32.5	34	35.5	37	38.5	40	41.5	43	44.5	46
3	26.5	27	27.5	28	28.5	29	32.5	34	35.5	37	38.5	40	41.5	43	44.5	46		
6	29.5	30	30.5	31	31.5	32	35.5	37	38.5	40	41.5	43	44.5	46				
9	32.5	33	33.5	34	34.5	35	38.5	40	41.5	43	44.5	46						
MD	odmak podložne pločice (mm)																	
minimalni razmak uvijek 0mm.																		

montaža podložne pločice između korpusa i zida

debljina bočne stranice (mm)	debljina vratnog krila (mm)						
	8	9	10	11	12	13	14
15							
16							
17							
18							
19							
20							

MD 0 mm moguće
MD 3 mm potrebno
MD 6 mm potrebno

pozicija pričvršćivanja/šablona bušenja EXPANDO T

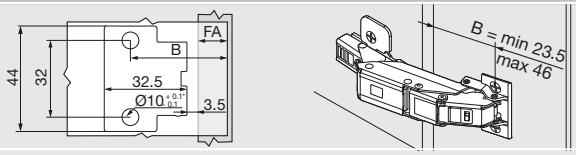

FA	otvaranje fronte
B	pozicija pričvršćivanja
	B = FA + 27mm
	* kod kamena i keramike +0.2/-0.1mm

dubina bušenja (BT)

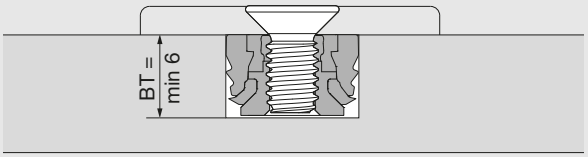

montaža EXPANDO T

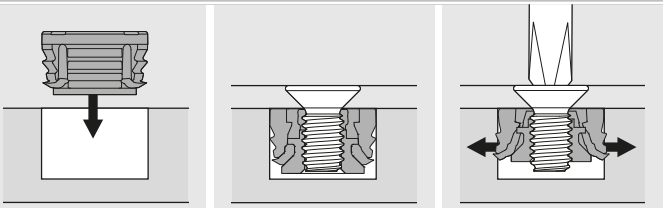

montaža

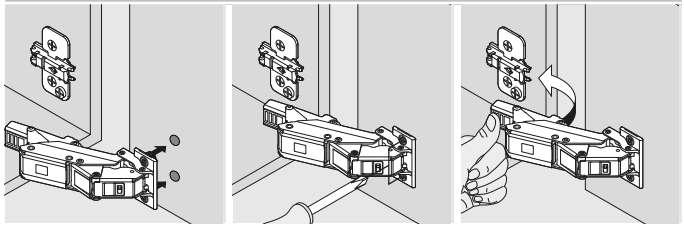

podešavanje

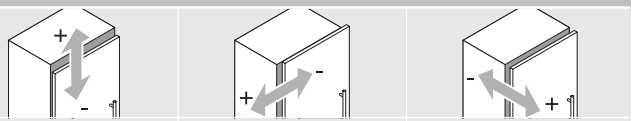

maks. ± 3.0 mm vidi podložne pločice	± 2.0 mm	+ 3.0 mm – 2.0 mm

područje primjene i preporuka ugradnje

materijali ispitani od Bluma	min. potezni moment (Nm)
iverica (poprečna vlačna otpornost > 0.45 N/mm²)	1.5
MDF (poprečna vlačna otpornost > 0.6 N/mm²)	1.5
HDF	2
HPL	2
materijal od mineralnih tvari	2
prirodan kamen Granit Nero Assoluto	3
umjetni kamen Quarzkomposit	3
keramičke ploče	3

CLIP top/BLUMOTION spojnica 110°, EXPANDO T

br. 112
–5°

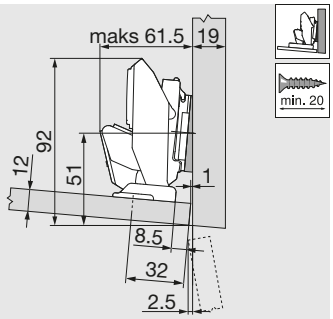

naziv	odmak (mm)	Br.art
podložna pločica	0	103311485
kutni klin	–5°	103311235

br.108
–5°

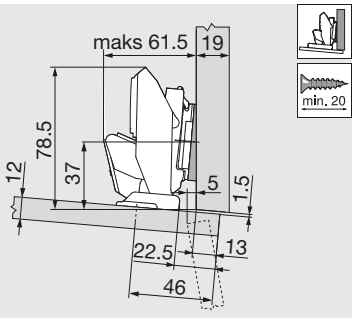

naziv	odmak (mm)	Br.art
podložna pločica	0	103311485
kutni klin	–5°	103311235

br. 113
5°

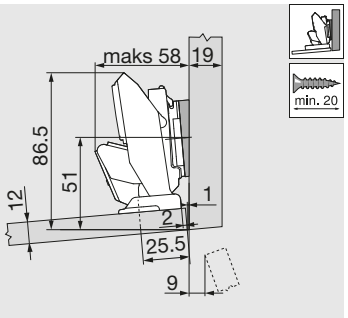

naziv	odmak (mm)	Br.art
podložna pločica	0	103311485
kutni klin	+5°	103311235

br. 109
5°

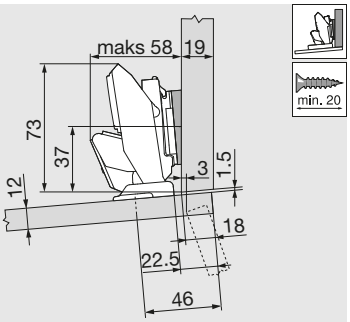

naziv	odmak (mm)	Br.art
podložna pločica	0	103311485
kutni klin	+5°	103311236

br.114
10°

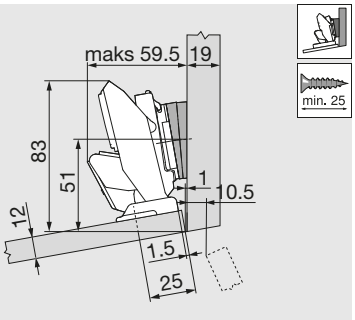

naziv	odmak (mm)	Br.art
podložna pločica	0	103311485
kutni klin	+5°	103311236

br. 110
10°

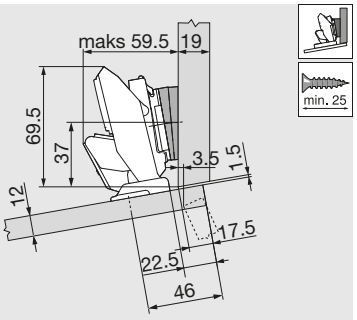

naziv	odmak (mm)	Br.art
podložna pločica	0	103311485
kutni klin	+5°	103311236

br. 115
15°

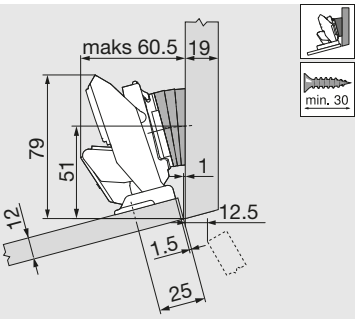

naziv	odmak (mm)	Br.art
podložna pločica	0	103311485
kutni klin	+5°	103311236

br. 111
15°

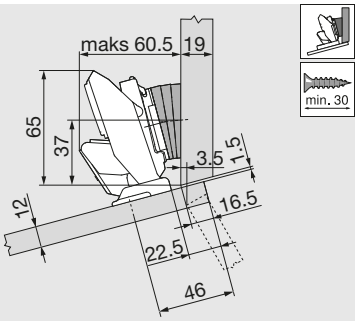

naziv	odmak (mm)	Br.art
podložna pločica	0	103311485
kutni klin	+5°	103311236

podešavanje

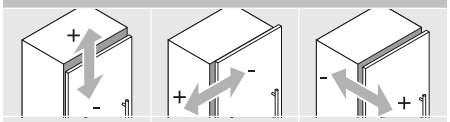

maks. ± 3.0 mm	± 2.0 mm	+ 3.0 mm
vidi podložne pločice		- 2.0 mm

montaža EXPANDO T

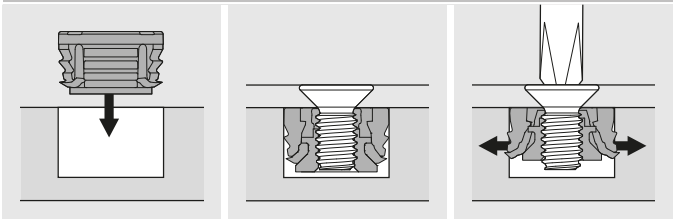

montaža

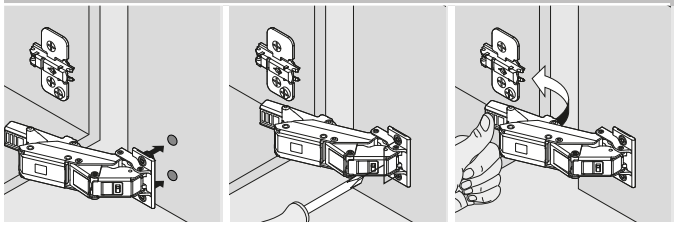

schachermayer

blum

BLUMOTION by Blum

CLIP top /BLUMOTION specijalna spojnica 110°

1

- spojnica za šire otvaranje fronte kod debelih bočnih stranica korpusa
- kompatibilna s CLIP top podloščima
- metalna spojnica, poniklana
- kut otvaranja 110°
- jednostavno namještanje dubine pomoću pužnog vijka
- sa i bez automatskog zatvaranja (opruga)
- montaža i demontaža vrata na korpusu bez uporabe alata
- trodimenzionalno namještanje (s odgovarajućim podloškom)



Tvornički podešene dimenzije spojnica i izračun širine razmaka (udaljenost podloška = 0 mm)
Uskakanje vrata pri kutu punog otvaranja

Kutno pričvršćivanje vratnog krila

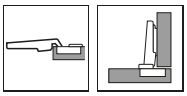

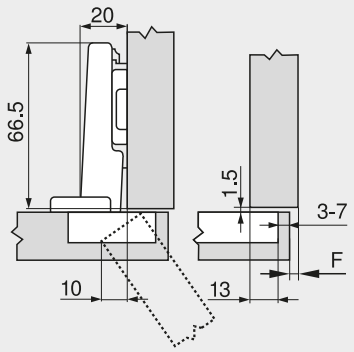

F Fuga

Udaljenost čašice

	Otvaranje fronte														
	-	7	8	9	10	11	12	13	14	15	16	17	18	19	20
0											3	4	5	6	7
3								3	4	5	6	7			
6					3	4	5	6	7						
9		3	4	5	6	7									
Podložak															

Najmanji bočni razmak (F) za fronte s polumjerom fronte (R = 1 mm), tvorničke postavke



Udaljenost čašice TB	Debljina fronte FS											
	16	18	19	20	21	22	23	24	25	26	28	30
3	0.5	0.8	1.0	1.2	1.5	1.8	2.2	2.7	3.5	4.3		
4	0.5	0.8	1.0	1.2	1.4	1.7	2.0	2.5	3.1	3.8	Preporučujemo vam pokus s otvaranjem	
5	0.5	0.8	0.9	1.2	1.4	1.7	2.0	2.4	2.9	3.4		
6	0.5	0.8	0.9	1.2	1.3	1.6	1.9	2.3	2.7	3.2		
7	0.5	0.8	0.9	1.1	1.3	1.6	1.9	2.2	2.6	3.0		
Dodatno kod + 2 mm bočno podešavanje												
	+ 0.2	+ 0.4	+ 0.4	+ 0.5	+ 0.5	+0.5	+ 0.5	+ 0.5	+ 0.5	+0.5		

Podešavanje

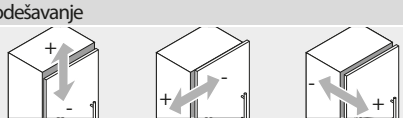

Max. ± 3.0 mm | ± 2.0 mm | + 3.0 mm / - 2.0 mm

Pogledajte podloške

Montaža pričvršćivanjem vijcima

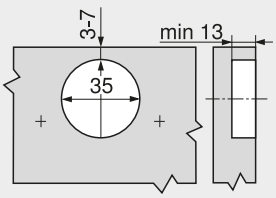

INSERTA/montaža utiskivanjem

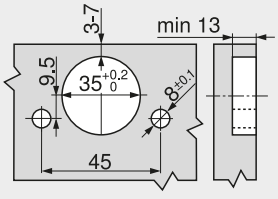

Dimenzije čašice

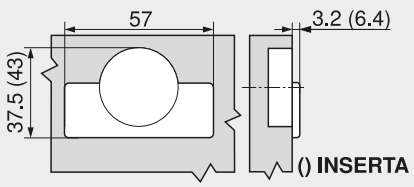

CLIP top /BLUMOTION specijalna spojnica 110° - ravna



Način okivanja: kutno pričvršćivanje
Pomak: 0 mm
Kut otvaranja: 110 °
Materijal: čelična čašica

Br.art	Tip	Tvornički broj	Ugradnja	Izvedba	Površinska obrada	PJ	JM	Cijena HRK	za
103 307 217 •	CLIP top	73T3590	INSERTA	s oprugom	poniklano	50	kom	1.627,00	100 kom
103 307 220 •	CLIP top	72T3590.TL	INSERTA	bez opruge	poniklano	50	kom	1.627,00	100 kom
103 307 219 •	CLIP top	73T3580	utiskivanje	s oprugom	poniklano	50	kom	1.258,00	100 kom
103 307 218 •	CLIP top	73T3550	vijci	s oprugom	poniklano	50	kom	1.184,00	100 kom
103 307 221 •	CLIP top	72T3550.TL	vijci	bez opruge	poniklano	50	kom	1.184,00	100 kom
103 307 109 •	CLIP top BLUMOTION	73B3590	INSERTA	s oprugom	poniklano	50	kom	2.817,00	100 kom
103 307 238 •	CLIP top BLUMOTION	73B3590	INSERTA	s oprugom	ONYX crno	250	kom	2.934,00	100 kom
103 307 111 •	CLIP top BLUMOTION	73B3580	utiskivanje	s oprugom	poniklano	50	kom	2.438,00	100 kom
103 307 110 •	CLIP top BLUMOTION	73B3550	vijci	s oprugom	poniklano	50	kom	2.362,00	100 kom
103 307 237 •	CLIP top BLUMOTION	73B3550	vijci	s oprugom	ONYX crno	250	kom	2.479,00	100 kom

Grupa proizvoda F30



schachermayer

blum

Standardna spojnica CLIP top 120°

1

- poniklana metalna spojnica
- kut otvaranja 120°
- jednostavno podešavanje dubine pomoću pužnog vijka
- montaža i demontaža vrata na korpusu bez upotrebe alata
- trodimenzionalno namještanje (s odgovarajućim podloškom)

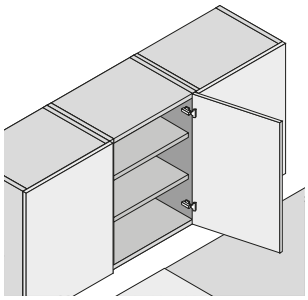

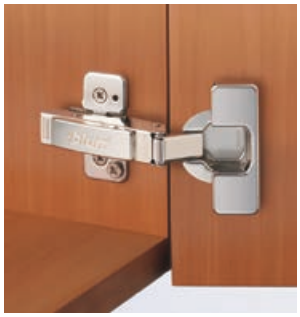

Planiranje

Tvornički podešene dimenzije spojnica i izračun širine razmaka (udaljenost podloška = 0 mm)

Uskakanje vrata pri kutu punog otvaranja

Kutno pričvršćivanje vratnog krila





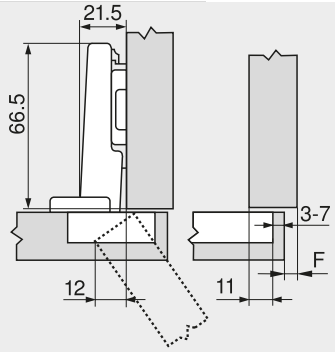

Središnje pričvršćivanje vratnog krila





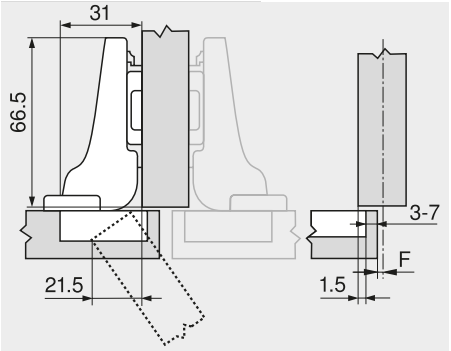

Pričvršćivanje vratnog krila unutar stranica korpusa





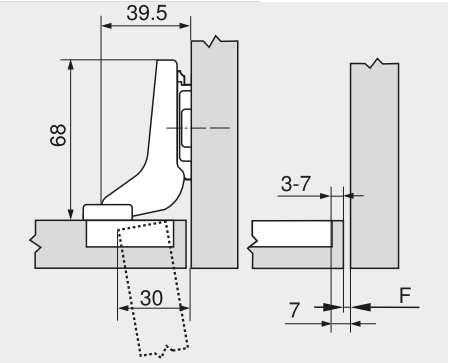

F Fuga / bočni razmak

Položaj u kojem se podložak pričvršćuje vijcima potrebno je pomaknuti unazad za debljinu vrata + 1,5 mm

Udaljenost čašice

Otvaranje fronte

	-	5	6	7	8	9	10	11	12	13	14	15	16	17	18
0											3	4	5	6	7
3								3	4	5	6	7			
6					3	4	5	6	7						
9		3	4	5	6	7									

Montažne podloške

Otvaranje fronte

	-	-4.5	-3.5	-2.5	-1.5	-0.5	0.5	1.5	2.5	3.5	4.5	5.5	6.5	7.5	8.5
0											3	4	5	6	7
3								3	4	5	6	7			
6					3	4	5	6	7						
9		3	4	5	6	7									

Montažne podloške

Otvaranje fronte

									-4	-3	-2	-1	0
0									3	4	5	6	7
3													
6													
9													

Montažne podloške

Najmanji bočni razmak (F) za fronte s polumjerom fronte (R = 1 mm), tvorničke postavke



Udaljenost čašice	Debljina fronte 16	18	19	20	21	22	23	24	25	26	28	30
3	0.5	0.8	1.0	1.2	1.5	1.8	2.2	2.7	3.5	4.3	Preporučujemo vam pokus s otvaranjem	
4	0.5	0.8	1.0	1.2	1.4	1.7	2.0	2.5	3.1	3.8		
5	0.5	0.8	0.9	1.2	1.4	1.7	2.0	2.4	2.9	3.4		
6	0.5	0.8	0.9	1.2	1.3	1.6	1.9	2.3	2.7	3.2		
7	0.5	0.8	0.9	1.1	1.3	1.6	1.9	2.2	2.6	3.0		
Dodatno kod +2 mm bočno podešavanje												
	+0.2	+0.4	+0.4	+0.5	+0.5	+0.5	+0.5	+0.5	+0.5	+0.5		

Podešavanje

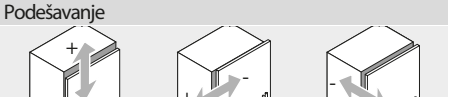

maks. ± 3.0 mm ± 2.0 mm + 3.0 mm

Pogledajte podloške - 2.0 mm

Montaža pričvršćivanjem vijcima

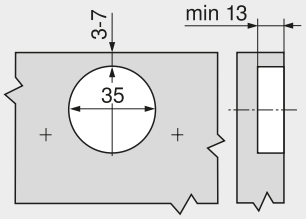

INSERTA/montaža utiskivanjem

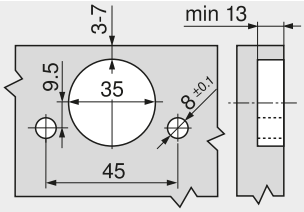

Dimenzije čašice

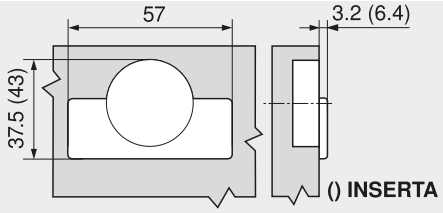

AVENTOS HF obrada fronte asimetrično

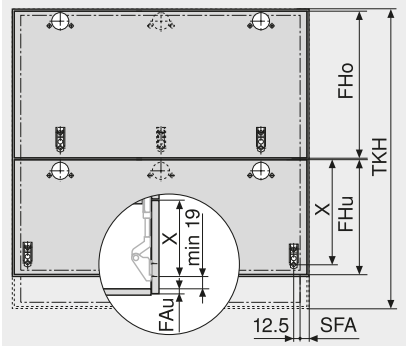

Obrada fronte simetrično

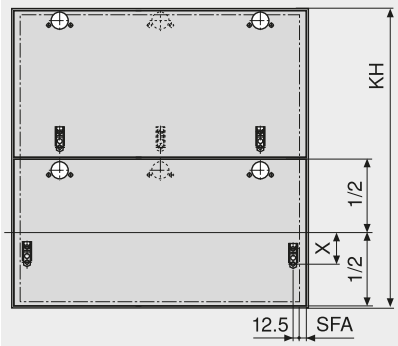

CLIP top 120°-spojnica

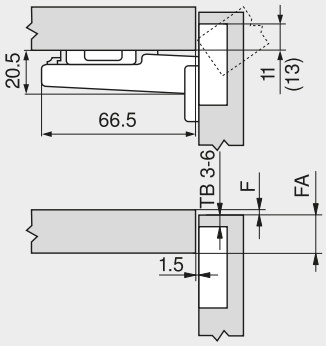

FAu Otvaranje fronte dolje
SFA Otvaranje fronte bočno

Teoret. visina korpusa TKH	X	
	177H3100, 177H3100E, 177H3100E10, 177H5100, 175H3100, 175H4100	175H5400, 177H5400E
480 - 549 mm	FHo / 2 + 70 mm	FHo / 2 + 68 mm
550 - 1040 mm	FHo / 2 + 47 mm	FHo / 2 + 45 mm

SFA Otvaranje fronte bočno

Visina korpusa KH	X	
	177H3100, 177H3100E, 177H3100E10, 177H5100, 175H3100, 175H4100	175H5400, 177H5400E
480 - 549 mm	70 mm	68 mm
550 - 1040 mm	47 mm	45 mm

F Fuga
() CLIP top 120°-specijalna spojnica

CLIP top-međuspojnica

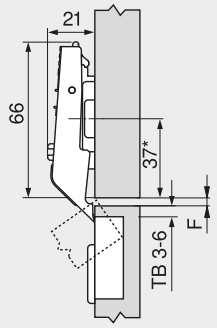

F min. fuga = 1.5 mm
* 37 mm križna podložna pločica (37/32)

Udaljenost čašice TB

	Otvaranje fronte FA												
	5	6	7	8	9	10	11	12	13	14	15	16	17
0										3	4	5	6
3							3	4	5	6			
6				3	4	5	6						
9	3	4	5	6									
Podložak													

Udaljenost čašice TB

	Horizontalna fuga između fronta F												
										3	4	5	6
0										6	5	4	3
3													
6													
9													
Podložak													

Montaža pričvršćivanjem vijcima

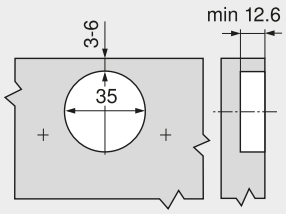

INSERTA-/EXPANDO-montaža

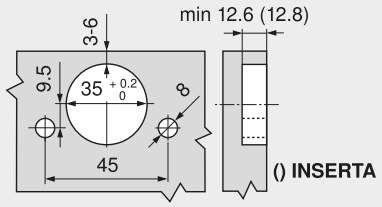

CLIP top spojnica - ravna

Pomak: 0 mm
Površinska obrada: poniklano
Kut otvaranja: 120 °
Materijal: čelična čašica



Br.art	Tvornički broj	Način okivanja	Ugradnja	Izvedba	PJ	JM	Cijena HRK	za
103 311 290 •	70T5590BTL	kutno pričvršćivanje	INSERTA	bez opruge	50	kom	1.627,00	100 kom
103 311 280	70T5550.TL	kutno pričvršćivanje	vijci	bez opruge	50	kom	10,35	1 kom
103 311 281	71T5550	kutno pričvršćivanje	vijci	s oprugom	250	kom	9,74	1 kom

Grupa proizvoda F37

CLIP top spojnica 120° - 9,5 mm, polukriva

Način okivanja: središnje pričvršćivanje
Ugradnja: vijci
Materijal: čelična čašica



Br.art	Tvornički broj	Pomak mm	Izvedba	Kut otvaranja °	PJ	JM	Cijena HRK	za
103 311 282	70T5650	9.5	bez opruge	120	50	kom	11,75	1 kom
103 311 283	71T5650	9.5	s oprugom	120	50	kom	11,75	1 kom

Grupa proizvoda F30

schachermayer

blum

Clip top međuspojnica

1

- Bočno podešavanje: +/- 2 mm
- Podešavanje dubine: +1,5/- 4 mm



Izvedba: bez opruge
Kut otvaranja: 134 °
Materijal: cinčana čašica

Br.art	Tvornički broj	Ugradnja	PJ	JM	Cijena HRK	za
103 318 210	78Z5500T	vijci	50	kom	19,35	1 kom
103 318 211 •	78Z553ET	EXPANDO	50	kom	22,75	1 kom

Grupa proizvoda F37

Potrebni dodatni artikli					
Br.art	Opis	PJ	JM	Cijena HRK	za
103 311 400	BLUM CLIP ekscentar podložna pločica ravna, čelik, vijci, razmak 0 mm	500	kom	3,15	1 kom

AVENTOS HF obrada fronte asimetrično

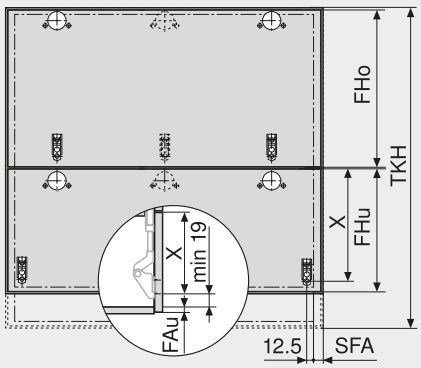

FAu Otvaranje fronte dolje
SFA Otvaranje fronte bočno

Teoret. visina korpusa TKH	X	
	177H3100, 177H3100E, 177H3100E10, 177H5100, 175H3100, 175H4100	175H5400, 177H5400E
480 - 549 mm	FHo / 2 + 70 mm	FHo / 2 + 68 mm
550 - 1040 mm	FHo / 2 + 47 mm	FHo / 2 + 45 mm

Obrada fronte simetrično

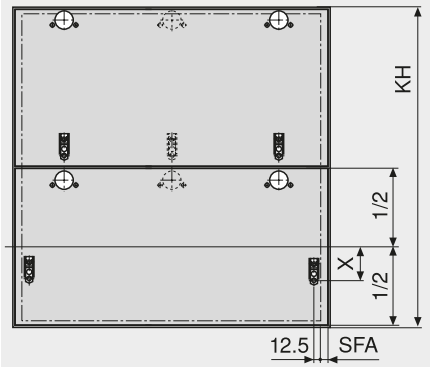

SFA Otvaranje fronte bočno

Visina korpusa KH	X	
	177H3100, 177H3100E, 177H3100E10, 177H5100, 175H3100, 175H4100	175H5400, 177H5400E
480 - 549 mm	70 mm	68 mm
550 - 1040 mm	47 mm	45 mm

CLIP top 120°-spojnica

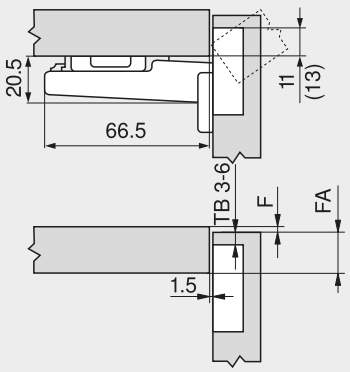

F Fuga
() CLIP top 120°-specijalna spojnica

CLIP top-međuspojnica

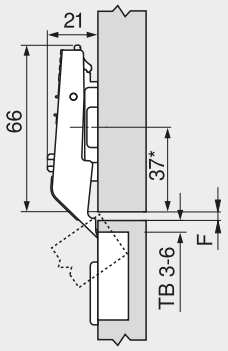

F min. fuga = 1.5 mm
* 37 mm križna podložna pločica (37/32)

Udaljenost čašice TB

	Otvaranje fronte FA												
	5	6	7	8	9	10	11	12	13	14	15	16	17
0										3	4	5	6
3							3	4	5	6			
6				3	4	5	6						
9	3	4	5	6									
Podložak													

Udaljenost čašice TB

	Horizontalna fuga između fronta F												
										3	4	5	6
0										6	5	4	3
3													
6													
9													
Podložak													

Montaža pričvršćivanjem vijcima

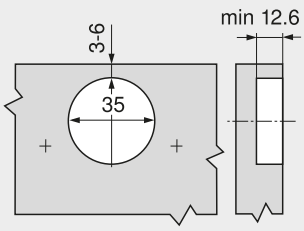

INSERTA-/EXPANDO-montaža

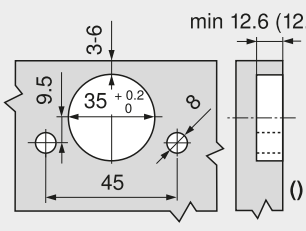

Clip-top spojnica za aluminijski okvir 120°

Način okivanja: kutno pričvrščivanje
Pomak: 0 mm
Ugradnja: vijci
Izvedba: bez opruge
Kut otvaranja: 120 °
Materijal: cinčana čašica



Br.art	Tvornički broj	PJ	JM	Cijena HRK	za
103 385 772 •	72T550A.TL	50	kom	18,40	1 kom

Grupa proizvoda F37

Clip Top međuspojnica

- Bočno namještanje: +/- 2 mm
- Podešavanje dubine: +1,5/- 4 mm

Izvedba: bez opruge
Uporaba za: uski aluminijski okvir
Ugradnja: vijci
Materijal: cinčana čašica



Br.art	Tvornički broj	Kut otvaranja °	PJ	JM	Cijena HRK	za
103 318 220	78Z550A.TL	134	50	kom	21,20	1 kom

Grupa proizvoda F37

Obrada fronta

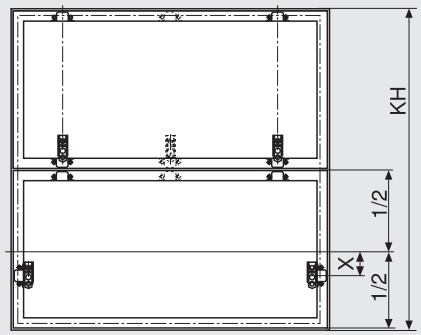

CLIP top 120°-spojnica za aluminijski okvir

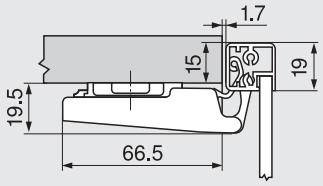

CLIP top-međuspojnica, aluminij

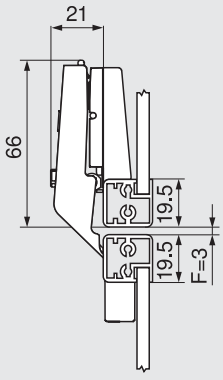

F Minimalni razmak = 1.5 mm
Od debljine okvira 20.5 mm potrebno pomicati

Visina korpusa KH	X
480 - 549 mm	54 mm
550 - 1040 mm	31 mm

Vijčana montaža (spojnica/prilag. podložak)

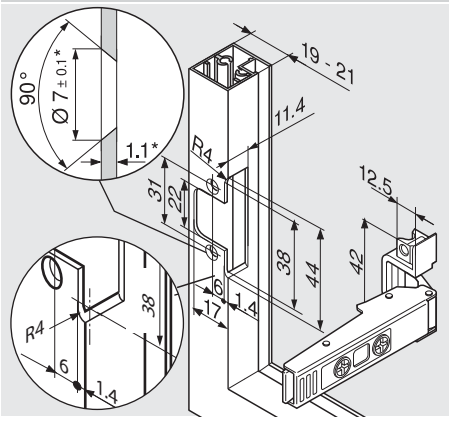

* U slučaju promjene debljine materijala prilagodite dimenzije obrade

schachermayer

blum

CLIP top standardna spojnica 107°

- poniklana metalna spojnica
- kut otvaranja 107°
- jednostavno podešavanje dubine pomoću pužnog vijka
- montaža i demontaža vrata na korpus bez alata
- trodimenzionalno podešavanje (s odgovarajućim podloškom)



Planiranje

Tvornički podešene dimenzije spojnica i izračun širine razmaka (udaljenost podloška = 0 mm)

Uskakanje vrata pri kutu punog otvaranja

Kutno pričvršćivanje vratnog krila	Središnje pričvršćivanje krila	Pričvršćivanje vratnog krila unutar stranica korpusa

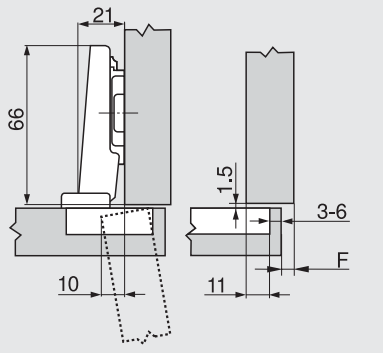

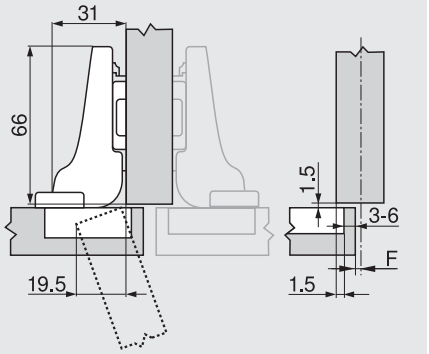

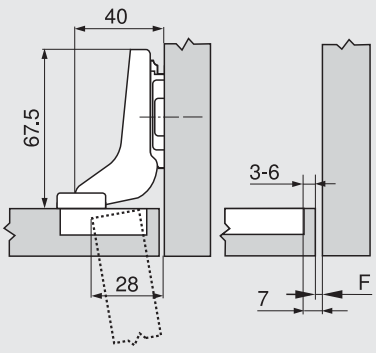

F Fuga

Položaj u kojem se podložak pričvršćuje vijcima potrebno je pomaknuti unazad za debljinu vrata + 1.5 mm

Udaljenost čašice

	Otvaranje fronte												
	5	6	7	8	9	10	11	12	13	14	15	16	17
0										3	4	5	6
3							3	4	5	6			
6				3	4	5	6						
9	3	4	5	6									
Podložak													

	Otvaranje fronte												
	-4.5	-3.5	-2.5	-1.5	-0.5	0.5	1.5	2.5	3.5	4.5	5.5	6.5	7.5
0										3	4	5	6
3							3	4	5	6			
6				3	4	5	6						
9	3	4	5	6									
Podložak													

	Otvaranje fronte												
										-4	-3	-2	-1
0										3	4	5	6
3													
6													
9													
Podložak													

Najmanji bočni razmak (F) za fronte s polumjerom fronte (R = 1 mm), tvorničke postavke

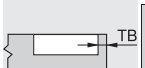

Udaljenost čašice TB	Debljina fronte FS											
	16	18	19	20	21	22	24	26	28	30	31	32
3	0.5	1.0	1.3	1.6	2.1	2.7	4.3	Preporučujemo vam pokus s otvaranjem				
4	0.5	0.9	1.2	1.5	2.0	2.5	3.9					
5	0.5	0.9	1.2	1.4	1.8	2.3	3.6					
6	0.5	0.8	1.1	1.4	1.7	2.2	3.3					
-												
Dodatno kod + 2 mm bočno podešavanje												
	+ 0.1	+ 0.2	+ 0.2	+ 0.3	+ 0.3	+ 0.3	+ 0.3					

Postava

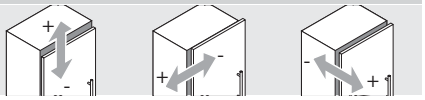

Max. ± 3.0 mm
Pogledajte pod - loške

± 2.0 mm

+ 3.0 mm
- 2.0 mm

Montaža pričvršćivanjem vijcima

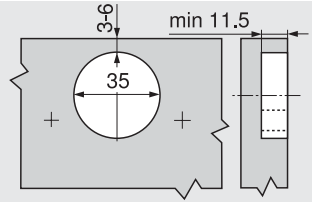

INSERTA/montaža utiskivanjem

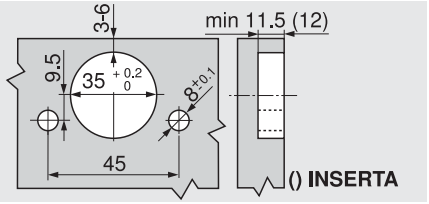

Dimenzije čašice

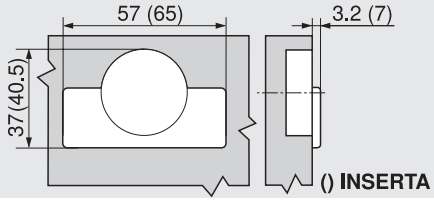

CLIP top spojnica - ravna

Način okivanja: kutno pričvršćivanje
Pomak: 0 mm
Izvedba: s oprugom
Kut otvaranja: 107 °
Materijal: čelična čašica



Br.art	Tvornički broj	Ugradnja	PJ	JM	Cijena HRK	za
103 398 883	75T1550	vijci	250	kom	8,34	1 kom
103 398 898	75T1580	utiskivanje	250	kom	9,07	1 kom

Grupa proizvoda F30

CLIP top spojnica 9,5 mm - polukriva

Način okivanja: središnje pričvršćivanje
Pomak: 9,5 mm
Izvedba: s oprugom
Kut otvaranja: 107 °
Materijal: čelična čašica



Br.art	Tvornički broj	Ugradnja	PJ	JM	Cijena HRK	za
103 398 873	75T1650	vijci	1	kom	9,92	1 kom

Grupa proizvoda F30

CLIP top spojnica 18 mm - kriva

Način okivanja: unutarnje pričvršćivanje
Pomak: 18 mm
Izvedba: bez opruge
Kut otvaranja: 107 °
Materijal: čelična čašica



Br.art	Tvornički broj	Ugradnja	PJ	JM	Cijena HRK	za
103 311 284	74T1750.TL	vijci	50	kom	10,95	1 kom

Grupa proizvoda F30

schachermayer

blum

CLIP standardna spojnica 100°

- poniklana metalna spojnica
- kut otvaranja 100°
- s automatskim zatvaranjem (opruga)
- trodimenzionalno namještanje (s odgovarajućom montažnom pločicom)
- montaža i demontaža vrata na korpus bez alata

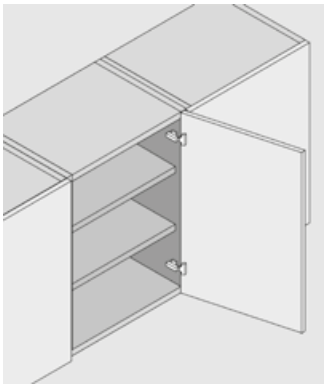

Tvornički podešene dimenzije spojnica i izračun širine razmaka (udaljenost podloška = 0 mm)

Uskakanje vrata pri kutu punog otvaranja

Kutno pričvršćivanje vratnog krila

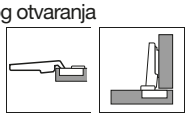

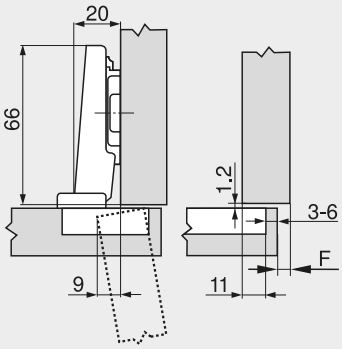

Središnje pričvršćivanje vratnog krila

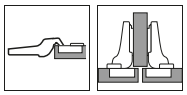

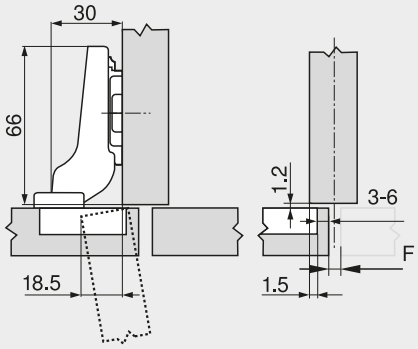

Pričvršćivanje vratnog krila unutar stranica korpusa

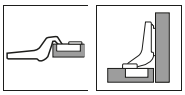

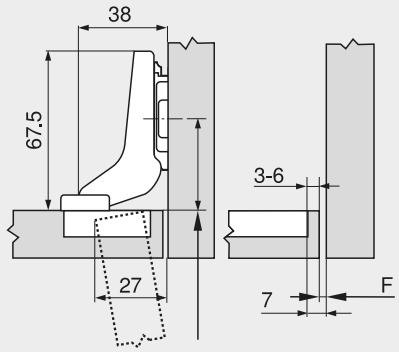

F Fuga

Položaj u kojem se podložak pričvršćuje vijcima potrebno je pomaknuti unazad za debljinu vrata + 1.5 mm

Udaljenost čašice

	Otvaranje fronte												
	5	6	7	8	9	10	11	12	13	14	15	16	17
0										3	4	5	6
3							3	4	5	6			
6				3	4	5	6						
9	3	4	5	6									
Podložak													

	Otvaranje fronte												
	-4.5	-3.5	-2.5	-1.5	-0.5	0.5	1.5	2.5	3.5	4.5	5.5	6.5	7.5
0										3	4	5	6
3							3	4	5	6			
6				3	4	5	6						
9	3	4	5	6									
Podložak													

	Otvaranje fronte												
										-4	-3	-2	-1
0										3	4	5	6
3													
6													
9													
Podložak													

Najmanji bočni razmak (F) za fronte sa polumjerom fronte (R = 1 mm), tvorničke postavke



Udaljenost čašice TB	Debljina fronte FS											
	16	18	19	20	21	22	24	26	28	30	31	32
3	0.3	0.5	0.7	1.0	1.3	1.6	3.3					
4	0.3	0.5	0.7	1.0	1.2	1.6	3.2					
5	0.3	0.5	0.7	0.9	1.2	1.5	2.6					
6	0.3	0.5	0.7	0.9	1.1	1.4	2.4					
-												
Dodatno kod + 2 mm bočno podešavanje												
	+ 0.1	+ 0.3	+ 0.3	+ 0.4	+ 0.4	+ 0.5	+ 0.4					

Preporučujemo vam pokus s otvaranjem

Postava

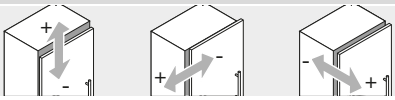

Max. ± 3.0 mm ± 2.0 mm + 3.0 mm

Pogledajte podloške - 1.0 mm

Montaža pričvršćivanjem vijcima

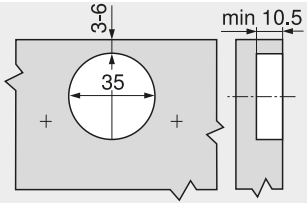

INSERTA/montaža utiskivanjem

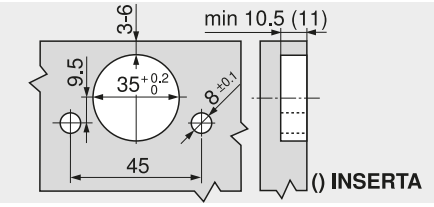

Dimenzije čašice

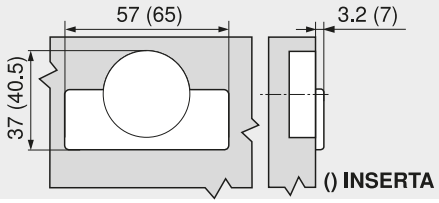

CLIP spojnica - ravna

Način okivanja: kutno pričvršćivanje
Pomak: 0 mm
Kut otvaranja: 100 °
Materijal: čelična čašica



Br.art	Tvornički broj	Ugradnja	Izvedba	PJ	JM	Cijena HRK	za
103 311 250 •	71M2590B	INSERTA	s oprugom	250	kom	1.194,00	100 kom
103 311 351	71M2580	utiskivanje	s oprugom	250	kom	7,08	1 kom
103 311 371	71M2550	vijci	s oprugom	250	kom	5,87	1 kom
103 336 305	70M2550.TL	vijci	bez opruge	50	kom	7,05	1 kom

Grupa proizvoda F30

CLIP spojnica 9,5 mm - polukriva

Način okivanja: središnje pričvršćivanje
Pomak: 9,5 mm
Kut otvaranja: 100 °
Materijal: čelična čašica



Br.art	Tvornički broj	Ugradnja	Izvedba	PJ	JM	Cijena HRK	za
103 311 251 •	71M2690B	INSERTA	s oprugom	250	kom	1.336,00	100 kom
103 311 353	71M2680	utiskivanje	s oprugom	250	kom	8,32	1 kom
103 311 373	71M2650	vijci	s oprugom	250	kom	7,64	1 kom

Grupa proizvoda F30

CLIP spojnica 18 mm - kriva

Način okivanja: unutarnje pričvršćivanje
Pomak: 18 mm
Kut otvaranja: 100 °
Materijal: čelična čašica



Br.art	Tvornički broj	Ugradnja	Izvedba	PJ	JM	Cijena HRK	za
103 311 252 •	71M2790B	INSERTA	s oprugom	250	kom	1.343,00	100 kom
103 311 355	71M2780	utiskivanje	s oprugom	250	kom	8,38	1 kom
103 311 375	71M2750	vijci	s oprugom	250	kom	7,70	1 kom

Grupa proizvoda F30

schachermayer

blum

CLIP top / BLUMOTION 0-uskočna spojnica 155°

- 0-ulazna točka kod kutnog pričvršćivanja vratnog krila (za ormare s unutarnjim izvlačenjima ili policama na izvlačenje)
- CLIP top BLUMOTION s integriranim sustavom BLUMOTION (sa mogućnošću deaktiviranja)
- CLIP top sa ili bez automatskog zatvaranja (opruga)
- pričvršćivanje na montažnu pločicu bez alata
- 3-dimenzionalno namještanje
- kod sustava INSERTA dodatno montaža čašice spojnice bez korištenja alata

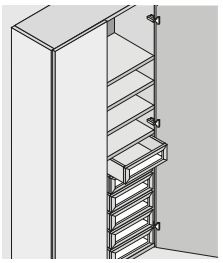



Planiranje

Tvornički podešene dimenzije spojnica i izračun širine razmaka (udaljenost podloška = 0 odn. 9 mm)
Uskakanje vrata pri kutu otvaranja od 90°

Kutno pričvršćivanje vratnog krila

Bez uskakanja

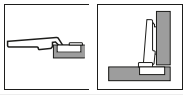

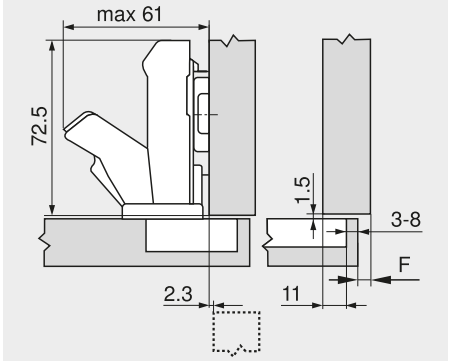

Središnje pričvršćivanje krila

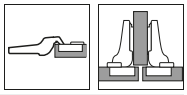

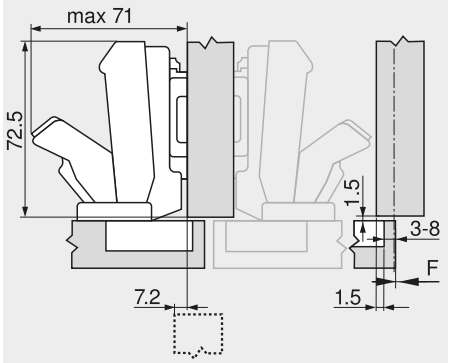

Pričvršćivanje vratnog krila unutar stranica korpusa

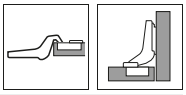

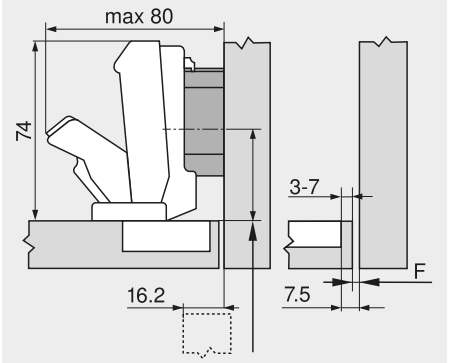

F Fuga

Položaj u kojem se podložak pričvršćuje vijcima potrebno je pomaknuti unazad za debljinu vrata + 1.5 mm

Udaljenost čašice

	Otvaranje fronte													
	5	6	7	8	9	10	11	12	13	14	15	16	17	18	19
0										3	4	5	6	7	8
3							3	4	5	6	7	8			
6				3	4	5	6	7	8						
9	3	4	5	6	7	8									
Podložak															

	Otvaranje fronte														
	-4.5	-3.5	-2.5	-1.5	-0.5	0.5	1.5	2.5	3.5	4.5	5.5	6.5	7.5	8.5	9.5
0										3	4	5	6	7	8
3							3	4	5	6	7	8			
6				3	4	5	6	7	8						
9	3	4	5	6	7	8									
Podložak															

	Otvaranje fronte														
										-4.5	-3.5	-2.5	-1.5	-0.5	
0															
3															
6															
9										3	4	5	6	7	
Podložak															

Najmanji bočni razmak (F) za fronte s polumjerom fronte (R = 1 mm), tvorničke postavke

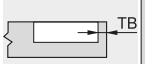

Udaljenost čašice TB	Debljina fronte FS												
	20	21	22	23	24	25	26	27	28	29	30	31
3	0	0	0	0	0	0.5	0.5	1.0	2.0	2.0	3.0	4.5
4	0	0	0	0	0	0.5	1.0	2.0	2.0	2.5	4.0	
5	0	0	0	0	0	0.5	1.0	2.0	2.0	3.5		
6	0	0	0	0	0	1.0	1.5	2.0	3.0			
7	0	0	0	0	0	1.0	1.5	2.5				
8	0	0	0	0	0	1.0	1.5					
110°	Graničnik kuta otvaranja											
92°	Graničnik kuta otvaranja											

Prilikom kutnog pričvršćivanja na zid preporučujemo probno pričvršćivanje

Podešavanje

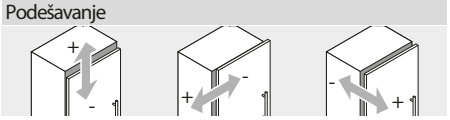

Max. ± 3.0 mm ± 2.0 mm + 3.0 mm - 2.0 mm

Pogledajte podloške

Montaža pričvršćivanjem vijcima

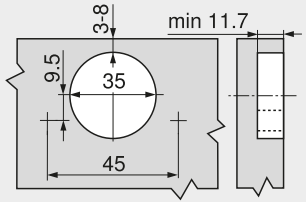

INSERTA/montaža utiskivanjem

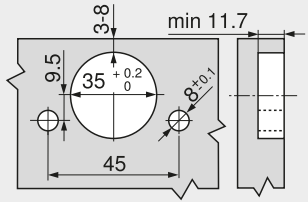

Dimenzije čašice

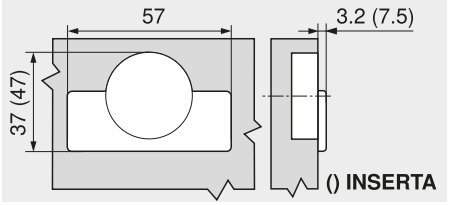

CLIP top / BLUMOTION 0-uskočna spojnica 155°

Planiranje – posebna primjena

Graničnik kutnog reza – kružni

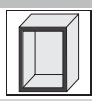

19 mm

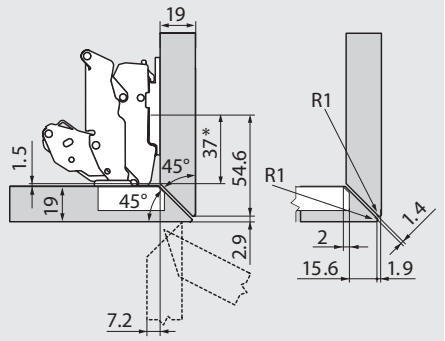

		Br. artikla
Podložak	0 mm	
Spojnica za središnji graničnik		

22 mm

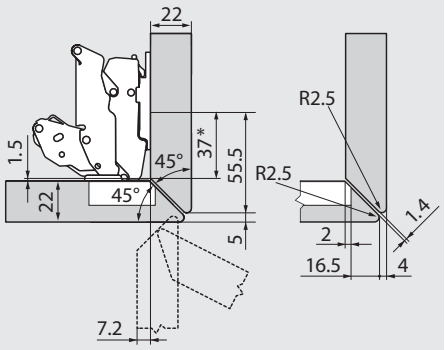

		Br. artikla
Podložak	0 mm	
Spojnica za središnji graničnik		

24 mm

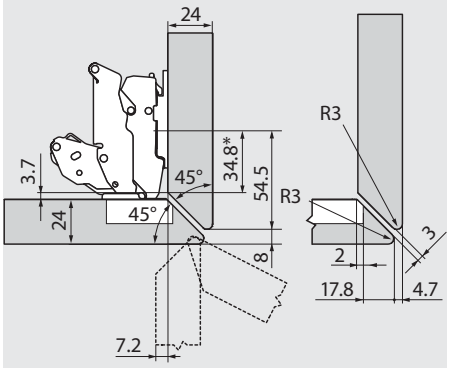

		Br. artikla
Podložak	0 mm	
Spojnica za središnji graničnik		

* Dimenzija kod podloška za montažu s mjerom A = 37 mm

Kosi graničnik – bočna strana, sprijeda



19 mm

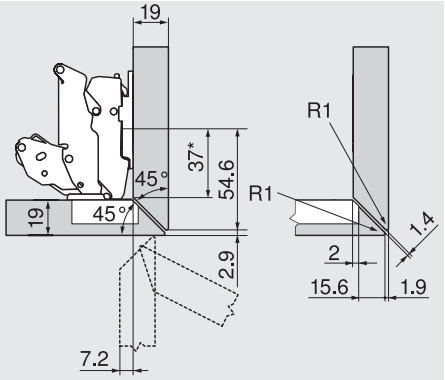

		Br. artikla
Podložak	0 mm	
Spojnica za središnji graničnik		

22 mm

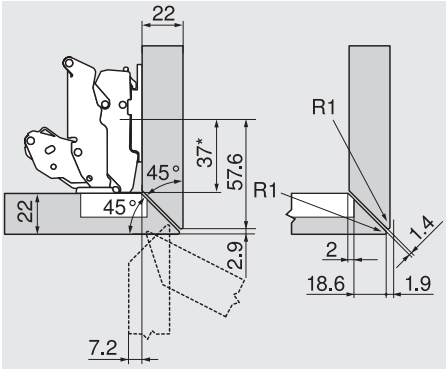

		Br. artikla
Podložak	0 mm	
Spojnica za središnji graničnik		

24 mm

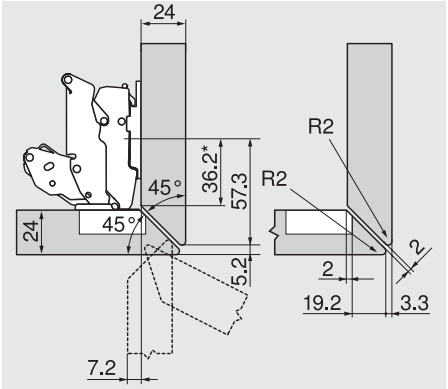

		Br. artikla
Podložak	0 mm	
Spojnica za središnji graničnik		

* Dimenzija kod podloška za montažu s mjerom A = 37 mm

schachermayer

blum

CLIP top / BLUMOTION 0-uskočna spojnica 155°

Tvornicki podešene dimenzije spojnica i izracun širine razmaka (udaljenost podloška = 0 odn. 9 mm)

Uskakanje vrata pri kutu otvaranja od 90°

Kutno pricvršcivanje vratnog krila Bez uskakanja

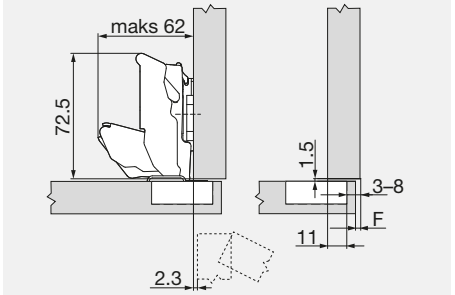

Središnje pricvršcivanje krila

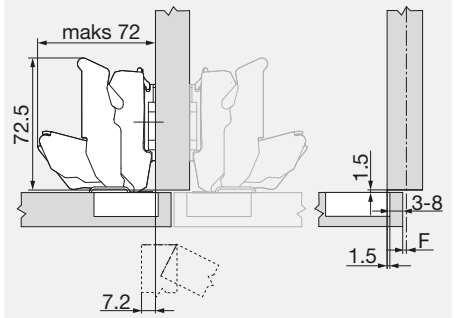

Pricvršcivanje vratnog krila unutar stranica korpusa

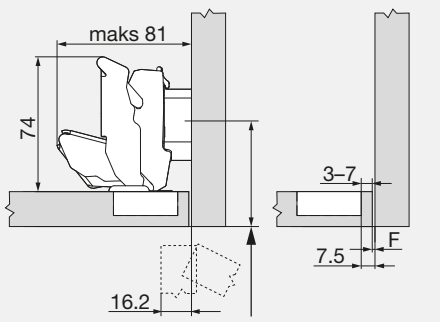

F Fuga

Položaj u kojem se podložak pričvršćuje vijcima potrebno je pomaknuti unazad za debljinu vrata+ 1.5 mm

Udaljenost čašice

	Otvaranje fronte													
	5	6	7	8	9	10	11	12	13	14	15	16	17	18	19
0										3	4	5	6	7	8
3							3	4	5	6	7	8			
6				3	4	5	6	7	8						
9	3	4	5	6	7	8									
	Podložak														

	Otvaranje fronte														
	-4.5	-3.5	-2.5	-1.5	-0.5	0.5	1.5	2.5	3.5	4.5	5.5	6.5	7.5	8.5	9.5
0										3	4	5	6	7	8
3							3	4	5	6	7	8			
6				3	4	5	6	7	8						
9	3	4	5	6	7	8									
	Podložak														

	Otvaranje fronte														
	-4.5	-3.5	-2.5	-1.5	-0.5										
0															
3															
6															
9	3	4	5	6	7										
	Podložak														

Najmanji bočni razmak (F) za fronte s polumjerom fronte (R = 1 mm), tvorničke postavke

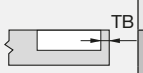

Udaljenost čašice TB	Debljina fronte FD (mm)											
	20	21	22	23	24	25	26	27	28	29	30	31
3	0	0	0	0	0	0.5	0.5	1.0	2.0	2.0	3.0	4.5
4	0	0	0	0	0	0.5	1.0	2.0	2.0	2.5	4.0	-
5	0	0	0	0	0	0.5	1.0	2.0	2.0	3.5	-	-
6	0	0	0	0	0	1.0	1.5	2.0	3.0	-	-	-
7	0	0	0	0	0	1.0	1.5	2.5	-	-	-	-
8	0	0	0	0	0	1.0	1.5	-	-	-	-	-
	110°	Graničnik kuta otvaranja										
	92°	Graničnik kuta otvaranja										

Prilikom kutnog pričvršćivanja na zid preporučujemo probno pričvršćivanje

Podešavanje

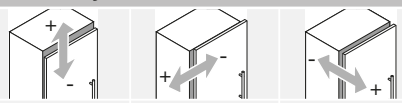

maks. ± 3.0 mm	± 2.0 mm	+ 3.0 mm
Pogledajte podloške		- 2.0 mm

Montaža pričvršćivanjem vijcima

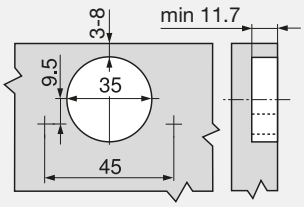

INSERTA-/montaža utiskivanjem

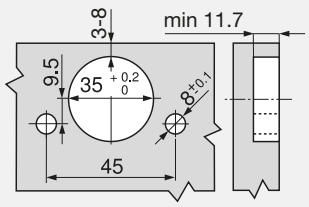

Dimenzije čašice

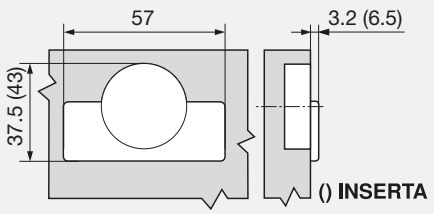

CLIP top/BLUMOTION spojnica 155°, ravna



Način okivanja: kutno pričvršćivanje
Pomak: 0 mm
Kut otvaranja: 155 °
Materijal: cinčana čašica

Br.art	Tip	Tvornički broj	Ugradnja	Izvedba	Površinska obrada	PJ	JM	Cijena HRK	za
103 307 082 •	CLIP top	70T7590.TL	INSERTA	bez opruge	poniklano	25	kom	3.924,00	100 kom
103 307 090 •	CLIP top	70T7590.TL	INSERTA	bez opruge	ONYX crno	25	kom	4.510,00	100 kom
103 307 079 •	CLIP top	71T7590	INSERTA	s oprugom	poniklano	125	kom	3.856,00	100 kom
103 307 081 •	CLIP top	70T7550.TL	vijci	bez opruge	poniklano	25	kom	3.444,00	100 kom
103 307 089 •	CLIP top	70T7550.TL	vijci	bez opruge	ONYX crno	25	kom	4.030,00	100 kom
103 307 078 •	CLIP top	71T7550	vijci	s oprugom	poniklano	125	kom	3.377,00	100 kom
103 307 075 •	CLIP top BLUMOTION	71B7590	INSERTA	s oprugom	poniklano	125	kom	4.929,00	100 kom
103 307 087 •	CLIP top BLUMOTION	71B7590	INSERTA	s oprugom	ONYX crno	125	kom	5.516,00	100 kom
103 307 074 •	CLIP top BLUMOTION	71B7580	utiskivanje	s oprugom	poniklano	125	kom	4.522,00	100 kom
103 307 086 •	CLIP top BLUMOTION	71B7580	utiskivanje	s oprugom	ONYX crno	125	kom	5.106,81	100 kom
103 307 073	CLIP top BLUMOTION	71B7550	vijci	s oprugom	poniklano	125	kom	3.902,00	100 kom
103 307 085 •	CLIP top BLUMOTION	71B7550	vijci	s oprugom	ONYX crno	125	kom	5.036,00	100 kom

Grupa proizvoda F31

CLIP top/BLUMOTION spojnica 155°, kriva

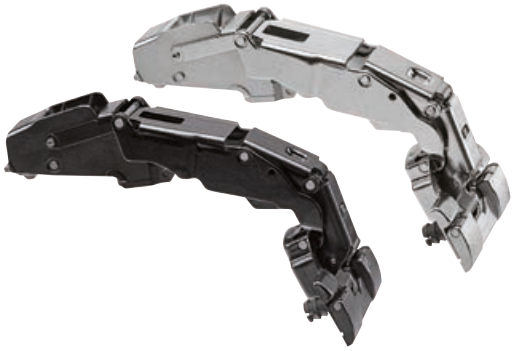

Način okivanja: srednje pričvršćivanje
Pomak: 9,5 mm
Kut otvaranja: 155 °
Materijal: cinčana čašica

Br.art	Tip	Tvornički broj	Ugradnja	Izvedba	Površinska obrada	PJ	JM	Cijena HRK	za
103 307 084 •	CLIP top	70T7690.TL	INSERTA	bez opruge	poniklano	25	kom	4.857,00	100 kom
103 307 083 •	CLIP top	70T7650.TL	vijci	bez opruge	poniklano	25	kom	4.378,00	100 kom
103 307 080 •	CLIP top	71T7650	vijci	s oprugom	poniklano	25	kom	4.378,00	100 kom
103 307 077 •	CLIP top BLUMOTION	71B7690	INSERTA	s oprugom	poniklano	25	kom	5.930,00	100 kom
103 307 088 •	CLIP top BLUMOTION	71B7690	INSERTA	s oprugom	ONYX crno	25	kom	6.516,00	100 kom
103 307 076 •	CLIP top BLUMOTION	71B7650	vijci	s oprugom	poniklano	25	kom	5.451,00	100 kom

Grupa proizvoda F31

schachermayer

blum

CLIP top uskočna spojnica 0 – 155°

- **spojnica za ormare s unutarnjim izvlačenjem ili policama na izvlačenje (kutno pričvršćivanje vratnog krila)**
- poniklana metalna spojnica
- kut otvaranja 155°
- jednostavno podešavanje dubine pomoću pužnog vijka
- sa ili bez automatskog zatvaranja (opruga)
- montaža i demontaža vrata na korpusu bez upotrebe alata
- trodimenzionalno podešavanje (s odgovarajućim podloškom)
- za liniju **INSERTA** dodatna montaža čašice bez uporabe alata

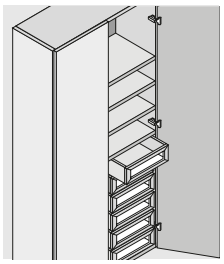



Planiranje – posebna primjena

Graničnik kutnog reza – bočno, s velikim otvorom

Maksimalno otvaranje fronte

16/19 mm

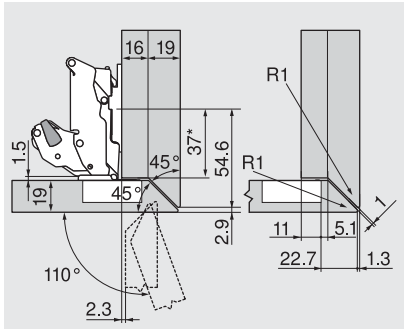

		Br. artikla
Podložak	0 mm	
Graničnik kuta otvaranja	110°	70T7503N
Spojnica za kutno pričvršćivanje		

19/19 mm

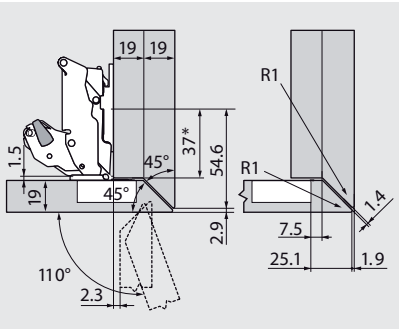

		Br. artikla
Podložak	0 mm	
Graničnik kuta otvaranja	110°	70T7503N
Spojnica za kutno pričvršćivanje		

34 mm

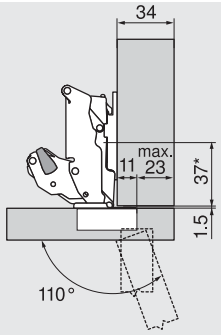

		Br. artikla
Podložak	0 mm	
Graničnik kuta otvaranja	110°	70T7503N
Spojnica za kutno pričvršćivanje		

* Dimenzija kod podloška za montažu s mjerom A = 37 mm

Kod samostojećeg korpusa moguće je debljinu fronte odabrati po želji. Ako se pored nalazi dodatna fronta ili kutno pričvršćivanje vratnog krila na zidu, preporučujemo probno pričvršćivanje

Primjene pregiba

10 mm

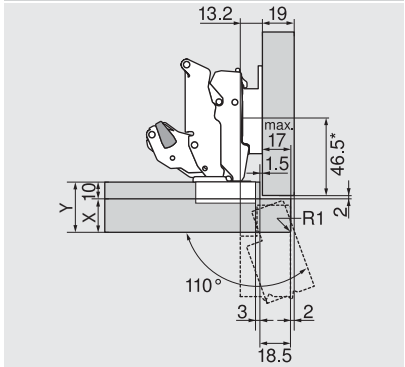

		Br. artikla
Podložak	6 mm	175H9160
Graničnik kuta otvaranja	110°	70T7503N
Spojnica za središnji graničnik		

Situacija korpusa	X max. (mm)	Y max. (mm)
	18	28
	20	30
	25	35

13 mm

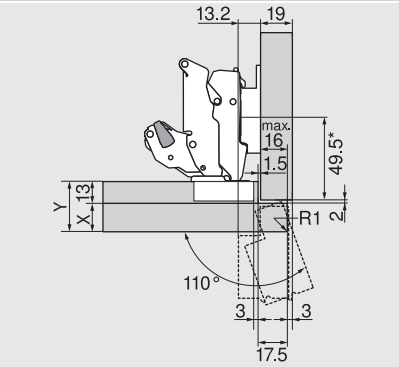

		Br. artikla
Podložak	6 mm	175H9160
Graničnik kuta otvaranja	110°	70T7503N
Spojnica za središnji graničnik		

Situacija korpusa	X max. (mm)	Y max. (mm)
	16	29
	17	30
	17	30

16 mm

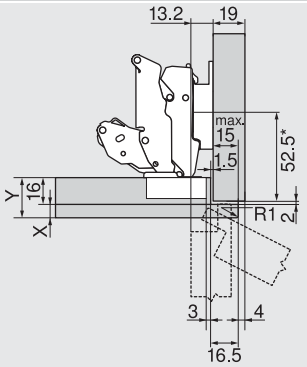

		Br. artikla
Podložak	6 mm	175H9160
Spojnica za središnji graničnik		

Situacija korpusa	X max. (mm)	Y max. (mm)
	8	24
	8	24
	8	24

CLIP top spojnica 155° - ravna



Način okivanja: kutno pričvršćivanje (0-ulazna točka)
Pomak: 0 mm
Izvedba: s oprugom
Površinska obrada: poniklano
Kut otvaranja: 155 °
Materijal: cinčana čašica

Br.art	Tvornički broj	Ugradnja	PJ	JM	Cijena HRK	za
103 307 230 •	71T7530N	utiskivanje	125	kom	3.448,00	100 kom
103 307 229	71T7500N	vijci	125	kom	29,55	1 kom

Grupa proizvoda F31

CLIP top spojnica 155° - 9,5 mm, polukriva

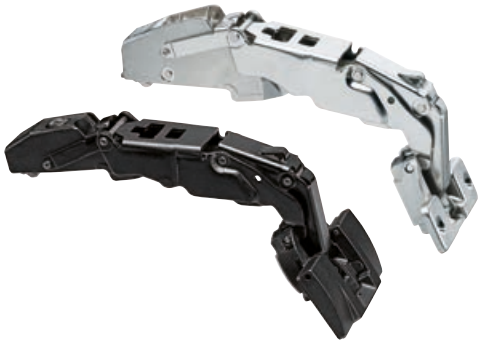

Tvornički broj: 71T7600N
Način okivanja: središnje pričvršćivanje
Pomak: 9,5 mm
Ugradnja: vijci
Izvedba: s oprugom
Površinska obrada: poniklano
Kut otvaranja: 155 °
Materijal: cinčana čašica

Br.art		PJ	JM	Cijena HRK	za
103 307 234		25	kom	38,30	1 kom

Grupa proizvoda F31

schachermayer

blum

CLIP top širokokutna spojnica 170°

- poniklana metalna spojnica
- kut otvaranja 170°
- jednostavno podešavanje dubine pomoću pužnog vijka
- montaža i demontaža vrata na korpusu bez upotrebe alata
- trodimenzionalno podešavanje (s odgovarajućim podloškom)

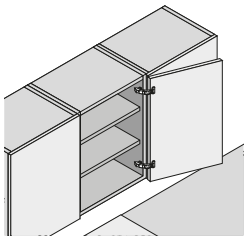



Tvornički podešene dimenzije spojnica i izračun širine razmaka (udaljenost podloška = 0 odn. 9 mm)

Uskakanje vrata pri kutu otvaranja od 90°

Kutno pričvršćivanje vratnog krila

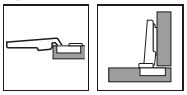

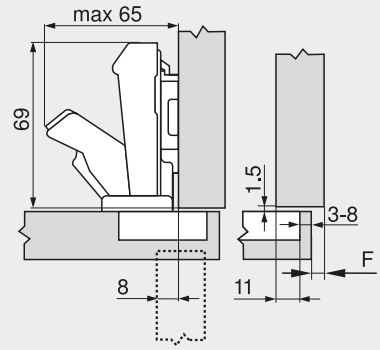

Središnje pričvršćivanje krila

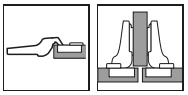

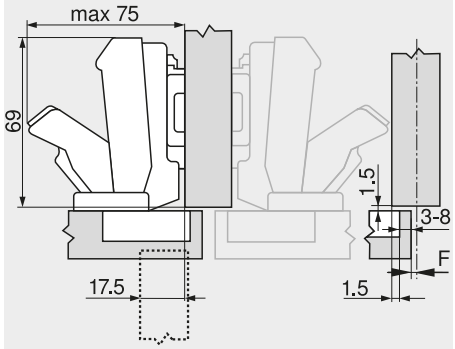

Pričvršćivanje vratnog krila unutar stranica korpusa

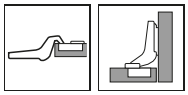

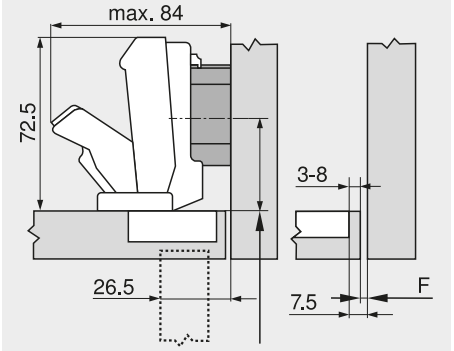

F Fuga

Položaj u kojem se podložak pričvršćuje vijcima potrebno je pomaknuti unazad za debljinu vrata + 1.5 mm

Udaljenost čašice

	Otvaranje fronte													
	5	6	7	8	9	10	11	12	13	14	15	16	17	18	19
0										3	4	5	6	7	8
3							3	4	5	6	7	8			
6				3	4	5	6	7	8						
9	3	4	5	6	7	8									
Podložak															

	Otvaranje fronte														
	-4.5	-3.5	-2.5	-1.5	-0.5	0.5	1.5	2.5	3.5	4.5	5.5	6.5	7.5	8.5	9.5
0										3	4	5	6	7	8
3							3	4	5	6	7	8			
6				3	4	5	6	7	8						
9	3	4	5	6	7	8									
Podložak															

	Otvaranje fronte														
										-4.5	-3.5	-2.5	-1.5	-0.5	
0															
3															
6															
9										3	4	5	6	7	
Podložak															

Kosi graničnik

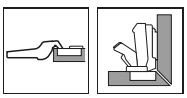

		Art.-Nr.
Podložak	6 mm	175H9160
Graničnik kuta otvaranja	130°	70.6103
Spojnica za središnji graničnik		

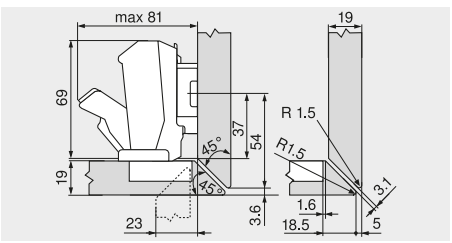

Podešavanje

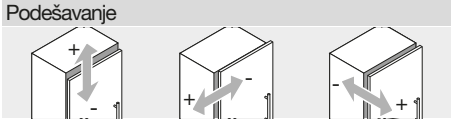

Max. ± 3.0 mm | ± 2.0 mm | + 3.0 mm / - 2.0 mm

Pogledajte podloške

Rezovi pod kutom na lijevoj i desnoj stranici korpusa, ne gore i dolje

Najmanji bočni razmak (F) za fronte s polumjerom fronte (R = 1 mm), tvorničke postavke

Za vrata do debljine 21 mm nije potreban razmak

Za vrata debljine veće od 22 mm preporučujemo pokus s otvaranjem

Montaža pričvršćivanjem vijcima

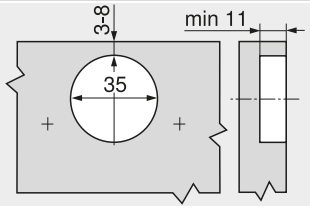

INSERTA/montaža utiskivanjem

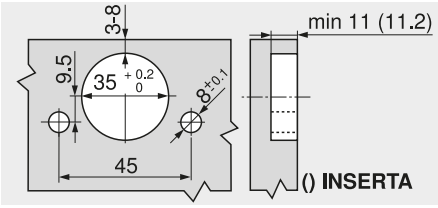

Dimenzije čašice

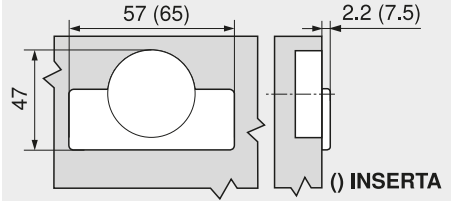

CLIP spojnica top 170° - ravna



Način okivanja: kutno pričvršćivanje
Pomak: 0 mm
Površinska obrada: poniklano
Kut otvaranja: 170 °

Br.art	Tvornički broj	Ugradnja	Izvedba	Materijal	PJ	JM	Cijena HRK	za
103 311 265 •	71T6540B	INSERTA	s oprugom	cinčana čašica	125	kom	3.798,00	100 kom
103 311 446 •	71T6580	utiskivanje	s oprugom	čelična čašica	125	kom	2.919,00	100 kom
103 311 327 •	70T6550	vijci	bez opruge	čelična čašica	25	kom	2.915,00	100 kom
103 311 445	71T6550	vijci	s oprugom	čelična čašica	125	kom	24,85	1 kom

Grupa proizvoda F31

CLIP top spojnica 170° - 9,5 mm, polukriva

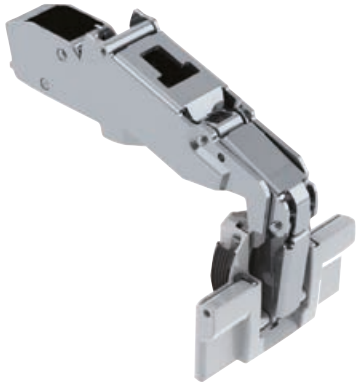

Način okivanja: središnje pričvršćivanje
Pomak: 9,5 mm
Izvedba: s oprugom
Površinska obrada: poniklano
Kut otvaranja: 170 °

Br.art	Tvornički broj	Ugradnja	Materijal	PJ	JM	Cijena HRK	za
103 311 266 •	71T6640B	INSERTA	cinčana čašica	25	kom	4.924,00	100 kom
103 311 331 •	71T6680	utiskivanje	čelična čašica	25	kom	4.045,00	100 kom
103 311 330	71T6650	vijci	čelična čašica	25	kom	34,70	1 kom

Grupa proizvoda F31

schachermayer

blum

BLUMOTION by Blum

CLIP top BLUMOTION spojnica za profilna vrata 95°

1

- spojnica za deblja vrata i vrata s profilom
- s integriranim mehanizmom BLUMOTION (s deaktivacijom)
- kompatibilna s CLIP top montažnim pločicama
- poniklana metalna spojnica
- kut otvaranja 95°
- jednostavno namještanje dubine pomoću pužnog vijka
- s automatskim zatvaranjem (opruga)
- montaža i demontaža vrata na korpusu bez uporabe alata
- trodimenzionalno namještanje (s odgovarajućom montažnom pločicom)

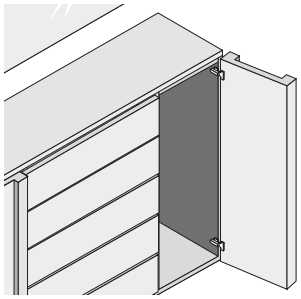



Tvornički podešene dimenzije spojnica i izračun širine razmaka (udaljenost podloška = 0 mm)

Uskakanje vrata pri kutu punog otvaranja

Kutno pričvršćivanje vratnog krila	Središnje pričvršćivanje krila	Pričvršćivanje vratnog krila unutar stranica korpusa

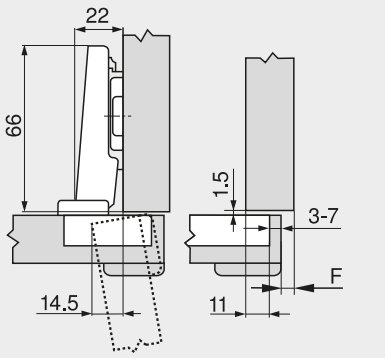

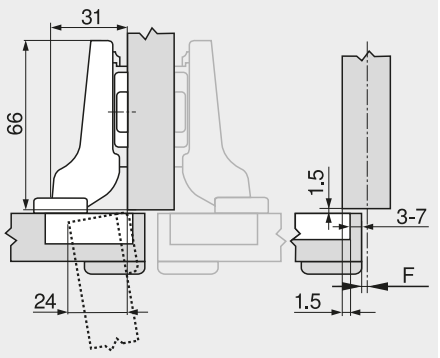

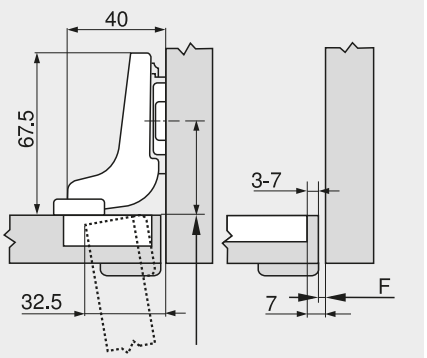

F Fuga

Položaj u kojem se podložak pričvršćuje vijcima potrebno je pomaknuti unazad za debljinu vrata + 1.5 mm

Udaljenost čašice

	Otvaranje fronte														
	-	5	6	7	8	9	10	11	12	13	14	15	16	17	18
0											3	4	5	6	7
3								3	4	5	6	7			
6					3	4	5	6	7						
9		3	4	5	6	7									
Podložak															

	Otvaranje fronte														
	-	-4.5	-3.5	-2.5	-1.5	-0.5	0.5	1.5	2.5	3.5	4.5	5.5	6.5	7.5	8.5
0											3	4	5	6	7
3								3	4	5	6	7			
6					3	4	5	6	7						
9		3	4	5	6	7									
Podložak															

	Otvaranje fronte														
											-4	-3	-2	-1	0
0											3	4	5	6	7
3															
6															
9															
Podložak															

Najmanji bočni razmak (F) za fronte s polumjerom fronte (R = 1 mm), tvorničke postavke

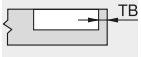

Udaljenost čašice TB	Debljina fronte											
	16	18	19	20	22	24	26	28	29	30	31	32
3	0.2	0.3	0.4	0.5	0.8	1.0	1.5	1.9	2.8	3.6	4.5	5.4
4	0.2	0.3	0.4	0.5	0.7	1.0	1.4	1.8	2.5	3.1	4.0	4.8
5	0.2	0.3	0.4	0.5	0.7	1.0	1.4	1.8	2.3	2.7	3.5	4.3
6	0.2	0.3	0.4	0.5	0.7	1.0	1.4	1.8	2.2	2.5	3.2	3.8
7	0.2	0.3	0.4	0.5	0.7	0.9	1.4	1.7	2.1	2.4	3.0	3.5
Dodatno kod + 2 mm bočno podešavanje												
	+ 0.1	+ 0.2	+ 0.2	+ 0.2	+ 0.3	+ 0.4	+ 0.4	+ 0.5	+ 0.4	+ 0.4	+ 0.4	+ 0.3

Podešavanje

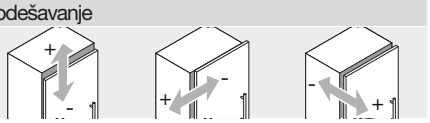

Max. ± 3.0 mm ± 2.0 mm + 3.0 mm - 2.0 mm

Pogledajte podloške

Montaža pričvršćivanjem vijcima

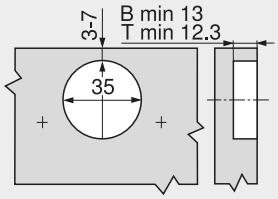

INSERTA/montaža utiskivanjem

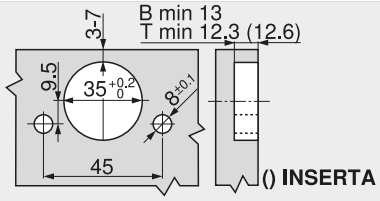

Dimenzije čašice

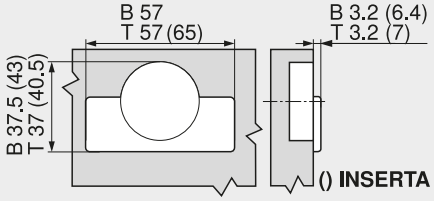

B CLIP top BLUMOTION

T CLIP top

CLIP top BLUMOTION spojnica za profilna vrata - ravna



Način okivanja: kutno pričvršćivanje
Pomak: 0 mm
Izvedba: s oprugom
Kut otvaranja: 95 °
Materijal: čelična čašica

Br.art	Tip	Tvornički broj	Ugradnja	Površinska obrada	PJ	JM	Cijena HRK	za
103 307 112 •	CLIP top BLUMOTION	71B9590	INSERTA	poniklano	50	kom	3.171,00	100 kom
103 307 247 •	CLIP top BLUMOTION	71B9590	INSERTA	ONYX crno	250	kom	3.357,00	100 kom
103 307 114 •	CLIP top BLUMOTION	71B9580	utiskivanje	poniklano	50	kom	2.799,00	100 kom
103 307 113 •	CLIP top BLUMOTION	71B9550	vijci	poniklano	50	kom	2.724,00	100 kom
103 307 246 •	CLIP top BLUMOTION	71B9550	vijci	ONYX crno	250	kom	2.910,00	100 kom

Grupa proizvoda F31

CLIP top BLUMOTION spojnica za profilna vrata 9,5 mm - polukriva



Način okivanja: središnje pričvršćivanje
Pomak: 9,5 mm
Izvedba: s oprugom
Kut otvaranja: 95 °
Materijal: čelična čašica

Br.art	Tip	Tvornički broj	Ugradnja	Površinska obrada	PJ	JM	Cijena HRK	za
103 307 115 •	CLIP top BLUMOTION	71B9690	INSERTA	poniklano	50	kom	3.401,00	100 kom
103 307 249 •	CLIP top BLUMOTION	71B9690	INSERTA	ONYX crno	50	kom	3.587,00	100 kom
103 307 117 •	CLIP top BLUMOTION	71B9680	utiskivanje	poniklano	50	kom	3.029,00	100 kom
103 307 116 •	CLIP top BLUMOTION	71B9650	vijci	poniklano	50	kom	2.955,00	100 kom
103 307 248 •	CLIP top BLUMOTION	71B9650	vijci	ONYX crno	50	kom	3.141,00	100 kom

Grupa proizvoda F31

CLIP top BLUMOTION spojnica za profilna vrata 18 mm - kriva



Način okivanja: unutarnje pričvršćivanje
Pomak: 18 mm
Izvedba: s oprugom
Kut otvaranja: 95 °
Materijal: čelična čašica

Br.art	Tip	Tvornički broj	Ugradnja	Površinska obrada	PJ	JM	Cijena HRK	za
103 307 118 •	CLIP top BLUMOTION	71B9790	INSERTA	poniklano	50	kom	3.433,00	100 kom
103 307 269 •	CLIP top BLUMOTION	71B9790	INSERTA	ONYX crno	50	kom	3.620,00	100 kom
103 307 121 •	CLIP top BLUMOTION	71B9780	utiskivanje	poniklano	50	kom	3.061,00	100 kom
103 307 119 •	CLIP top BLUMOTION	71B9750	vijci	poniklano	50	kom	2.987,00	100 kom
103 307 268 •	CLIP top BLUMOTION	71B9750	vijci	ONYX crno	50	kom	3.173,00	100 kom

Grupa proizvoda F31

schachermayer

blum

CLIP top spojnica za profilna vrata 95°

- spojnica za deblja vrata i vrata s profilom
- poniklana metalna spojnica
- kut otvaranja 95°
- jednostavno podešavanje dubine pomoću pužnog vijka
- sa ili bez automatskog zatvaranja (opruga)
- montaža i demontaža vrata na korpusu bez upotrebe alata
- trodimenzionalno podešavanje (s odgovarajućim podloškom)

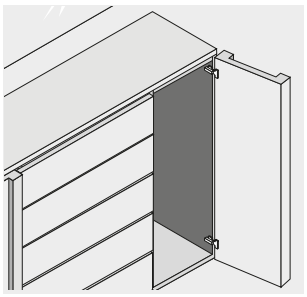



Tvornički podešene dimenzije spojnica i izračun širine razmaka (udaljenost podloška = 0 mm)

Uskakanje vrata pri kutu punog otvaranja

Kutno pričvršćivanje vratnog krila	Središnje pričvršćivanje krila	Pričvršćivanje vratnog krila unutar stranica korpusa

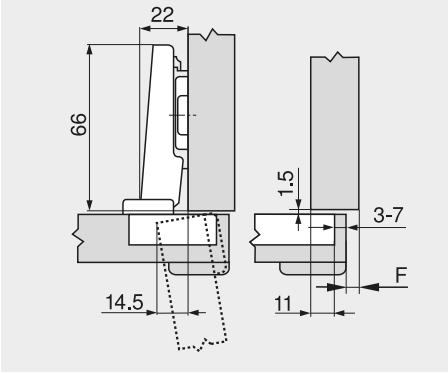

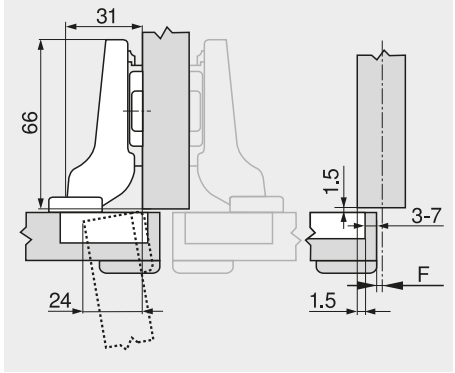

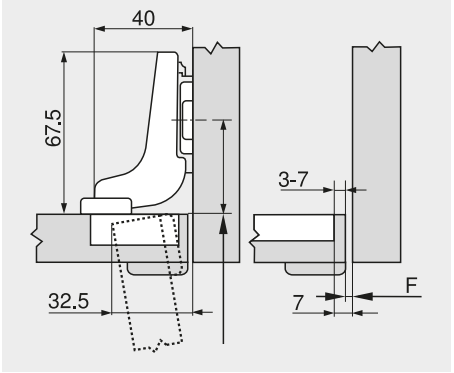

F Fuga

Položaj u kojem se podložak pričvršćuje vijcima potrebno je pomaknuti unazad za debljinu vrata + 1.5 mm

Udaljenost čašice

	Otvaranje fronte														
	-	5	6	7	8	9	10	11	12	13	14	15	16	17	18
0											3	4	5	6	7
3								3	4	5	6	7			
6					3	4	5	6	7						
9		3	4	5	6	7									
Podložak															

	Otvaranje fronte																
	-	-4.5	-3.5	-2.5	-1.5	-0.5	0.5	1.5	2.5	3.5	4.5	5.5	6.5	7.5	8.5		
0											3	4	5	6	7		
3								3	4	5	6	7					
6					3	4	5	6	7								
9		3	4	5	6	7											
Podložak																	

	Otvaranje fronte																
											-4	-3	-2	-1	0		
0											3	4	5	6	7		
3																	
6																	
9																	
Podložak																	

Najmanji bočni razmak (F) za fronte s polumjerom fronte (R = 1 mm), tvorničke postavke

Udaljenost čašice TB	Debljina fronte											
	16	18	19	20	22	24	26	28	29	30	31	32
3	0.2	0.3	0.4	0.5	0.8	1.0	1.5	1.9	2.8	3.6	4.5	5.4
4	0.2	0.3	0.4	0.5	0.7	1.0	1.4	1.8	2.5	3.1	4.0	4.8
5	0.2	0.3	0.4	0.5	0.7	1.0	1.4	1.8	2.3	2.7	3.5	4.3
6	0.2	0.3	0.4	0.5	0.7	1.0	1.4	1.8	2.2	2.5	3.2	3.8
7	0.2	0.3	0.4	0.5	0.7	0.9	1.4	1.7	2.1	2.4	3.0	3.5
Dodatno kod + 2 mm bočno podešavanje												
	+ 0.1	+ 0.2	+ 0.2	+ 0.2	+ 0.3	+ 0.4	+ 0.4	+ 0.5	+ 0.4	+ 0.4	+ 0.4	+ 0.3

Podešavanje

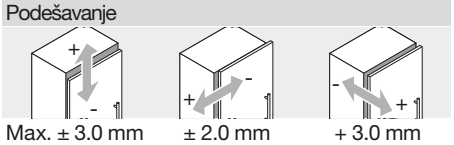

Max. ± 3.0 mm ± 2.0 mm + 3.0 mm - 2.0 mm

Pogledajte podloške

Montaža pričvršćivanjem vijcima

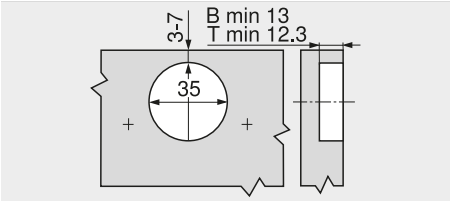

INSERTA/montaža utiskivanjem

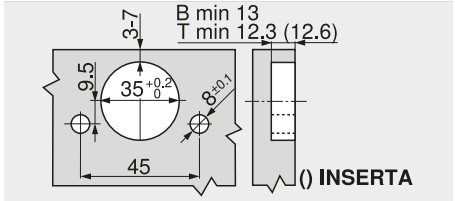

Dimenzije čašice

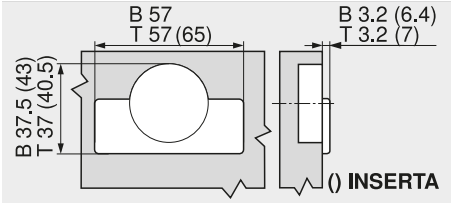

B CLIP top BLUMOTION

T CLIP top

CLIP top spojnica za profilna vrata - ravna



Način okivanja: kutno pričvršćivanje
Pomak: 0 mm
Kut otvaranja: 95 °
Materijal: čelična čašica

Br.art	Tip	Tvornički broj	Ugradnja	Izvedba	Površinska obrada	PJ	JM	Cijena HRK	za
103 311 270 •	CLIP top	71T9590B	INSERTA	s oprugom	poniklano	250	kom	1.892,00	100 kom
103 307 273 •	CLIP top	70T9590.BTL	INSERTA	bez opruge	ONYX crno	50	kom	2.157,00	100 kom
103 311 416 •	CLIP top	71T9580	utiskivanje	s oprugom	poniklano	250	kom	1.508,00	100 kom
103 311 383 •	CLIP top	70T9550.TL	vijci	bez opruge	poniklano	250	kom	1.504,00	100 kom
103 311 421 •	CLIP top	71T9550	vijci	s oprugom	poniklano	50	kom	1.431,00	100 kom
103 307 272 •	CLIP top	70T9550.TL	vijci	bez opruge	ONYX crno	50	kom	1.696,00	100 kom

Grupa proizvoda F31

CLIP top spojnica za profilna vrata 9.5 mm - polukriva



Način okivanja: središnje pričvršćivanje
Pomak: 9,5 mm
Kut otvaranja: 95 °
Materijal: čelična čašica

Br.art	Tip	Tvornički broj	Ugradnja	Izvedba	Površinska obrada	PJ	JM	Cijena HRK	za
103 311 271 •	CLIP top	71T9690B	INSERTA	s oprugom	poniklano	50	kom	2.130,00	100 kom
103 307 275 •	CLIP top	70T9690BTL	INSERTA	bez opruge	ONXY crno	50	kom	2.323,00	100 kom
103 311 417 •	CLIP top	71T9680	utiskivanje	s oprugom	poniklano	250	kom	1.746,00	100 kom
103 311 384 •	CLIP top	70T9560.TL	vijci	bez opruge	poniklano	50	kom	1.669,00	100 kom
103 311 423 •	CLIP top	71T9650	vijci	s oprugom	poniklano	50	kom	1.669,00	100 kom
103 307 274 •	CLIP top	70T9650.TL	vijci	bez opruge	ONXY crno	50	kom	1.861,00	100 kom

Grupa proizvoda F31

CLIP top spojnica za profilna vrata 18 mm - kriva



Način okivanja: unutarnje pričvršćivanje
Pomak: 18 mm
Kut otvaranja: 95 °
Materijal: čelična čašica

Br.art	Tip	Tvornički broj	Ugradnja	Izvedba	Površinska obrada	PJ	JM	Cijena HRK	za
103 311 272 •	CLIP top	71T9790	INSERTA	s oprugom	poniklano	50	kom	2.163,00	100 kom
103 307 277 •	CLIP top	70T9790BTL	INSERTA	bez opruge	ONYX crno	50	kom	2.355,00	100 kom
103 311 418 •	CLIP top	71T9780	utiskivanje	s oprugom	poniklano	50	kom	1.779,00	100 kom
103 311 385 •	CLIP top	70T9750.TL	vijci	bez opruge	poniklano	50	kom	1.702,00	100 kom
103 311 425 •	CLIP top	71T9750	vijci	s oprugom	poniklano	50	kom	1.702,00	100 kom
103 307 276 •	CLIP top	70T9750.TL	vijci	bez opruge	ONYX crno	50	kom	1.894,00	100 kom

Grupa proizvoda F31

schachermayer

blum

BLUMOTION by Blum

CLIP top / BLUMOTION spojnice za paralelnu ugradnju

1

- spojnica za bočne konstrukcije
- poniklana metalna spojnica
- kut otvaranja 95°
- jednostavno podešavanje dubine pomoću pužnog vijka
- s automatskim (opružnim) zatvaranjem
- montaža i demontaža vrata na korpus bez korištenja alata
- trodimenzionalno podešavanje (s odgovarajućom podloškom)





Planiranje

Tvornički podešene dimenzije spojnica i izračun širine razmaka (udaljenost podloška = 3 mm)

Uskakanje vrata pri kutu punog otvaranja

S unutarnje strane



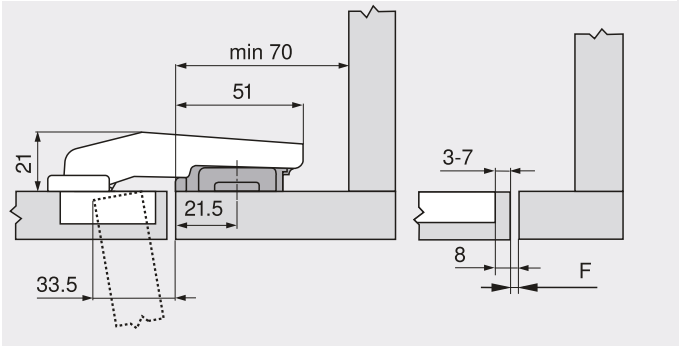

S punim otvaranjem



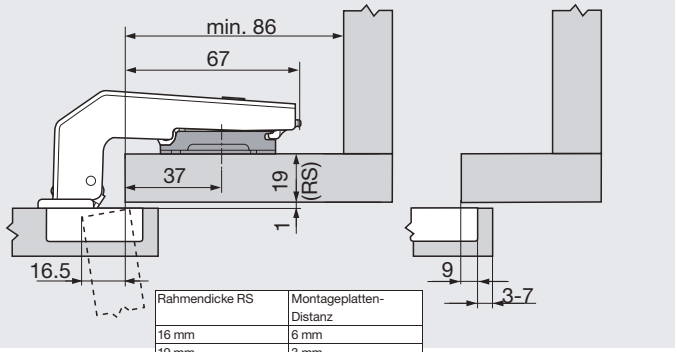

Rahmendicke RS	Montageplatten-Distanz
16 mm	6 mm
19 mm	3 mm
22 mm	0 mm

F Fuga

Najmanji bočni razmak (F) za fronte s polumjerom fronte (R = 1 mm), tvorničke postavke



Udaljenost čašice TB	Debljina fronte FS											
	16	18	19	20	22	24	26	28	29	30	31	32
3	0.2	0.3	0.4	0.5	0.8	1.0	1.5	1.9	Preporučujemo vam pokus s otvaranjem			
4	0.2	0.3	0.4	0.5	0.7	1.0	1.4	1.8				
5	0.2	0.3	0.4	0.5	0.7	1.0	1.4	1.8				
6	0.2	0.3	0.4	0.5	0.7	1.0	1.4	1.8				
7	0.2	0.3	0.4	0.5	0.7	0.9	1.4	1.7				

Podešavanje

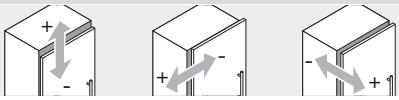

Maks. ± 3.0 mm ± 2.5 mm ± 1.0 mm

Pogledajte podloške

Montaža pričvršćivanjem vijcima

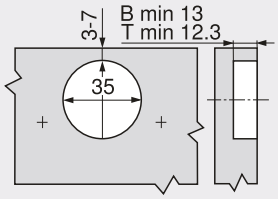

INSERTA/montaža utiskivanjem

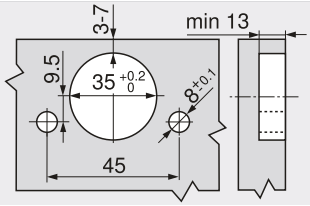

Dimenzije čašice

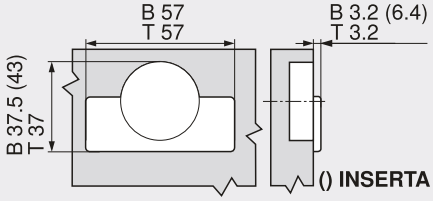

B CLIP top BLUMOTION

T CLIP top

CLIP top / BLUMOTION spojnica za paralelnu ugradnju



Način okivanja: unutarnje pričvršćivanje
Kut otvaranja: 95 °
Materijal: čelična čašica

Br.art	Tip	Tvornički broj	Ugradnja	Izvedba	Površinska obrada	PJ	JM	Cijena HRK	za
103 311 277 •	CLIP top	79T9590B	INSERTA	s oprugom	poniklano	50	kom	3.272,00	100 kom
103 311 429 •	CLIP top	79T9580	utiskivanje	s oprugom	poniklano	50	kom	2.917,00	100 kom
103 336 742	CLIP top	78T9550.TL	vijci	bez opruge	poniklano	50	kom	24,90	1 kom
103 311 428	CLIP top	79T9550	vijci	s oprugom	poniklano	50	kom	24,90	1 kom
103 307 126 •	CLIP top BLUMOTION	79B9590	INSERTA	s oprugom	poniklano	50	kom	4.550,00	100 kom
103 307 355 •	CLIP top BLUMOTION	79B9590	INSERTA	s oprugom	ONYX crno	50	kom	4.727,00	100 kom
103 307 128 •	CLIP top BLUMOTION	79B9580	utiskivanje	s oprugom	poniklano	50	kom	4.195,00	100 kom
103 307 127	CLIP top BLUMOTION	79B9550	vijci	s oprugom	poniklano	50	kom	36,10	1 kom
103 307 339 •	CLIP top BLUMOTION	79B9550	vijci	s oprugom	ONYX crno	50	kom	4.301,00	100 kom

Grupa proizvoda F31

CLIP top / BLUMOTION spojnica za paralelnu ugradnju s punim otvaranjem



- spojnica za bočne konstrukcije s punim otvaranjem
- CLIP top BLUMOTION s integriranim sustavom BLUMOTION (s deaktiviranjem)
- metalna spojnica
- kut otvaranja 95°
- trodimenzionalno namještanje fronte
- ugodno podešavanje dubine pomoću pužnog vijka
- montaža i demontaža vrata na korpus bez alata

spojnice bez korištenja alata

Način okivanja: puno otvaranje
Kut otvaranja: 95 °
Materijal: čelična čašica

Br.art	Tip	Tvornički broj	Ugradnja	Izvedba	PJ	JM	Cijena HRK	za
103 311 424 •	CLIP top BLUMOTION	79B9950	vijci	s oprugom	50	kom	4.905,00	100 kom

Grupa proizvoda F31

schachermayer

blum

BLUMOTION by Blum

CLIP top BLUMOTION spojnica za aluminijski okvir 95°

1

- spojnica za vrata s uskim aluminijskim okvirom
- s integriranim mehanizmom BLUMOTION (s deaktivacijom)
- kompatibilna s postojećim podloščima
- kut otvaranja 95°
- s jednostavnim namještanjem dubine pomoću pužnog vijka
- s automatskim zatvaranjem (opruga)
- montaža i demontaža vrata na korpus bez alata
- trodimenzionalno podešavanje (s odgovarajućim podloškom)
- vijci za pričvršćivanje priloženi

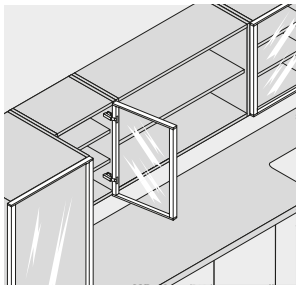



Planiranje

Tvornički podešene dimenzije spojnica i izračun širine razmaka (udaljenost podloška = 0 mm)

Uskakanje vrata pri kutu punog otvaranja

Kutno pričvršćivanje vratnog krila

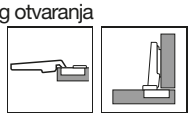

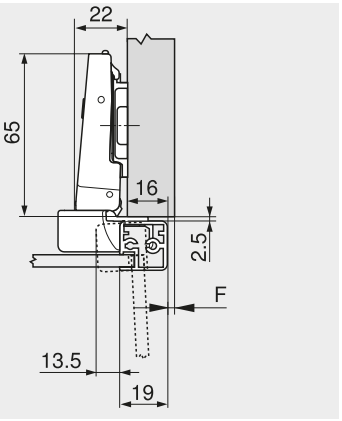

Središnje pričvršćivanje vratnog krila

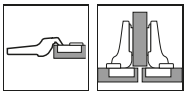

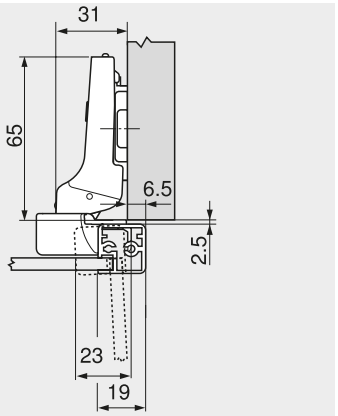

Pričvršćivanje vratnog krila unutar stranica korpusa

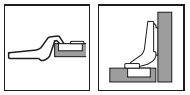

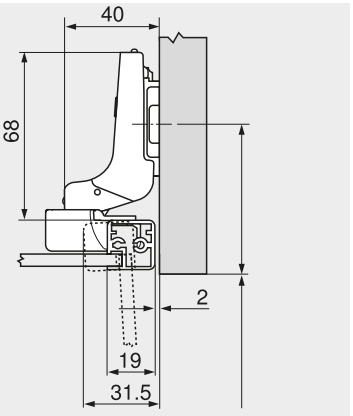

F Fuga

Položaj u kojem se podložak pričvršćuje vijcima potrebno je pomaknuti unazad za debljinu vrata + 2,5 mm

Najmanji bočni razmak (F) za fronte sa aluminijskim okvirom (R = 1 mm), tvorničke postavke

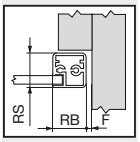

RB Širina okvira	RS Debljina okvira											
	18	19	20	21	22	24	25	26	27	28	30	32
18	0.2	0.3	0.4	0.6	0.7	1.2	Preporučujemo vam pokus s otvaranjem					
19	0.2	0.3	0.4	0.6	0.7	1.2						
20	0.2	0.3	0.4	0.5	0.7	1.1						
21	0.2	0.3	0.4	0.5	0.7	1.0						
22	0.2	0.3	0.4	0.5	0.7	1.1						
Dodatno kod + 2 mm bočno podešavanje												
	+ 0.1	+ 0.2	+ 0.3	+ 0.3	+ 0.3	+ 0.4						

Postava

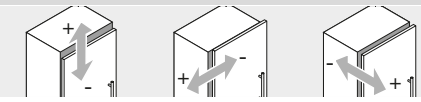

max. ± 3.0 mm
Pogledajte podloške

± 2.0 mm

+ 3.0 mm
- 2.0 mm

Montaža pričvršćivanjem vijcima

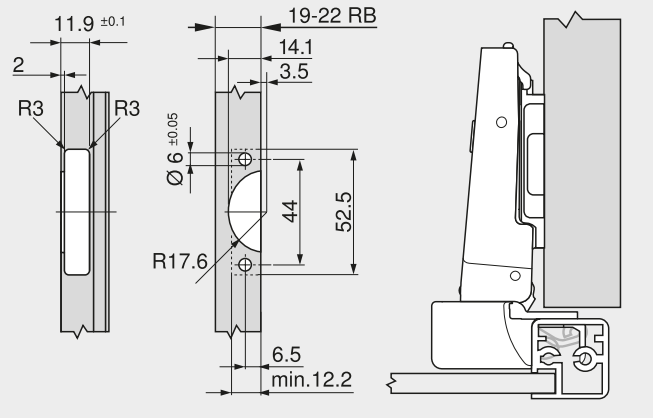

Montaža

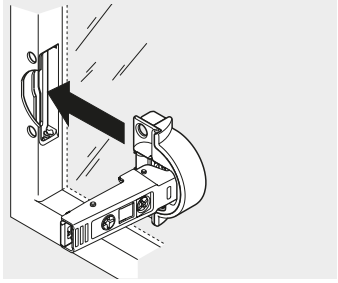

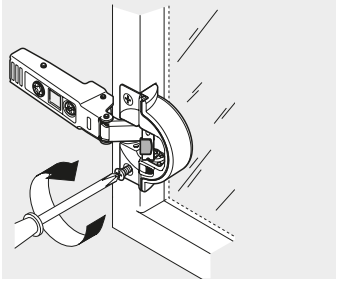

RB Širina okvira

CLIP top BLUMOTION spojnica za aluminijski okvir 95° - ravna

Način okivanja: kutno pričvršćivanje
Pomak: 0 mm
Izvedba: s oprugom
Površinska obrada: poniklano
Kut otvaranja: 95 °
Materijal: cinčana čašica



Br.art	Tvornički broj	Ugradnja	PJ	JM	Cijena HRK	za
103 307 122 •	71B950A	vijci	50	kom	4.290,00	100 kom

Grupa proizvoda F31

CLIP top BLUMOTION spojnica za aluminijski okvir 95° 9,5 mm - polukriva

Način okivanja: središnje pričvršćivanje
Pomak: 9,5 mm
Izvedba: s oprugom
Površinska obrada: poniklano
Kut otvaranja: 95 °
Materijal: cinčana čašica



Br.art	Tvornički broj	Ugradnja	PJ	JM	Cijena HRK	za
103 307 123 •	71B960A	vijci	50	kom	4.450,00	100 kom

Grupa proizvoda F31

CLIP top BLUMOTION spojnica za aluminijski okvir 95° 18 mm - kriva

Način okivanja: unutarnje pričvršćivanje
Pomak: 18 mm
Izvedba: s oprugom
Površinska obrada: poniklano
Kut otvaranja: 95 °
Materijal: cinčana čašica



Br.art	Tvornički broj	Ugradnja	PJ	JM	Cijena HRK	za
103 307 124 •	71B970A	vijci	50	kom	4.481,00	100 kom

Grupa proizvoda F31

schachermayer

blum

CLIP top spojnica za aluminijski okvir 95°

- spojnica za vrata s uskim aluminijskim okvirom
- s udobnim namještanjem dubine pomoću pužnog vijka
- montaža i demontaža vrata na korpusu bez uporabe alata
- 3-dimenzionalno namještanje (pomoću odgovarajuće montažne pločice)
- vijci za pričvršćenje priloženi u pakiranju



Kut otvaranja: 95 °
Materijal: cinčana čašica

Br.art	Tvornički broj	Način okivanja	Pomak mm	Ugradnja	Izvedba	Površinska obrada	PJ	JM	Cijena HRK	za
103 385 788	71T950A	kutno pričvršćivanje	0	vijci	s oprugom	poniklano	50	kom	17,75	1 kom
103 307 298 •	71T950A	kutno pričvršćivanje	0	vijci	s oprugom	ONYX crno	50	kom	2.212,00	100 kom
103 385 791 •	70T950A.TL	kutno pričvršćivanje	0	vijci	bez opruge	poniklano	50	kom	2.026,00	100 kom
103 385 787	71T960A	središnje pričvršćivanje	9.5	vijci	s oprugom	poniklano	50	kom	19,15	1 kom
103 385 789 •	71T970A	unutarnje pričvršćivanje	18	vijci	s oprugom	poniklano	50	kom	2.218,00	100 kom

Grupa proizvoda F31

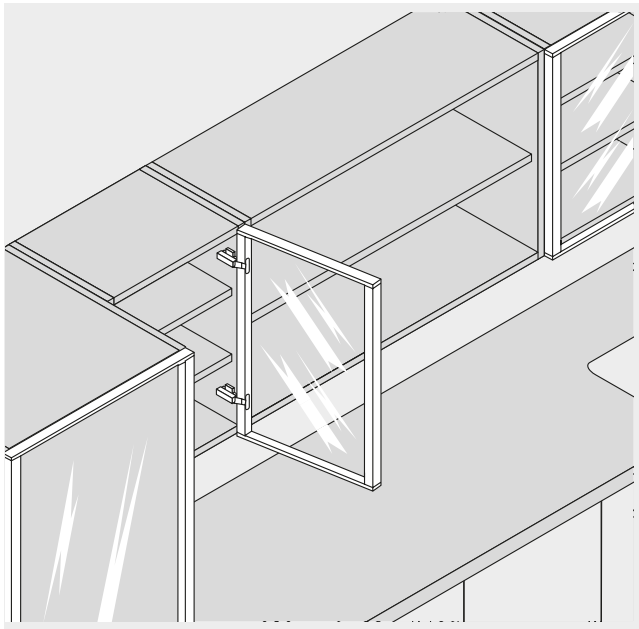



CLIP top spojnica za aluminijski okvir 95°

Tvornički podešene dimenzije spojnica i izračun širine razmaka (udaljenost podloška = 0 mm)

Uskakanje vrata pri kutu punog otvaranja

Kutno pričvršćivanje vratnog krila	Središnje pričvršćivanje krila	Pričvršćivanje vratnog krila unutar stranica korpusa

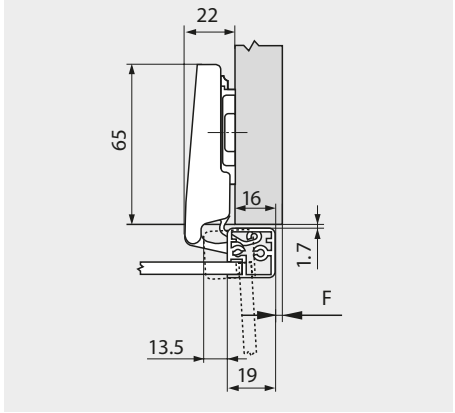

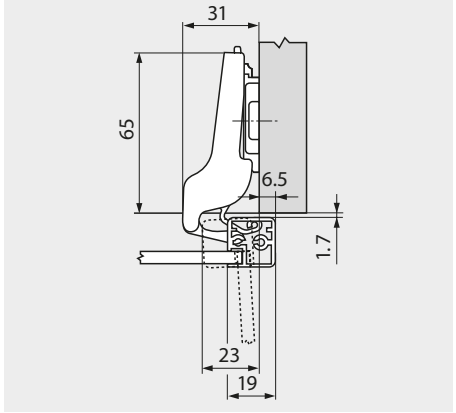

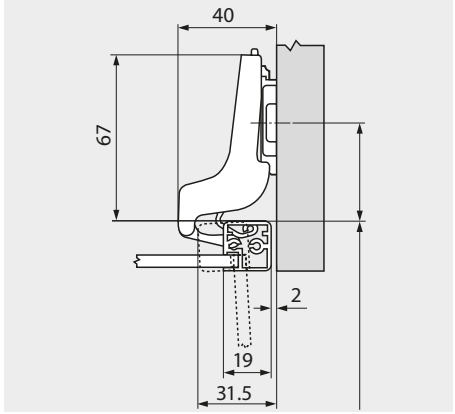

F Fuga

Položaj u kojem se podložak pričvršćuje vijcima potrebno je pomaknuti unazad za debljinu okvira +1.5 mm

Najmanji bočni razmak (F) za fronte s aluminijskim okvirom (R = 1 mm), tvorničke postavke

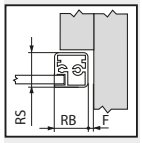

RB Širina okvira	RS Debljina okvira 18	19	20	21	22	24	25	26	27	28	30	32
18	0.2	0.3	0.4	0.6	0.7	1.2	Preporučujemo vam pokus s otvaranjem					
19	0.2	0.3	0.4	0.6	0.7	1.2						
20	0.2	0.3	0.4	0.5	0.7	1.1						
21	0.2	0.3	0.4	0.5	0.7	1.0						
22	0.2	0.3	0.4	0.5	0.7	1.1						
Dodatno kod +2 mm bočno podešavanje												
	+ 0.1	+ 0.2	+ 0.3	+ 0.3	+ 0.3	+ 0.4						

Podešavanje

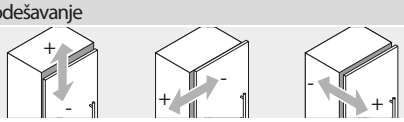

maks. ± 3.0 mm
± 2.0 mm
+ 3.0 mm
Pogledajte podloške
- 2.0 mm

Montaža pričvršćivanjem vijcima

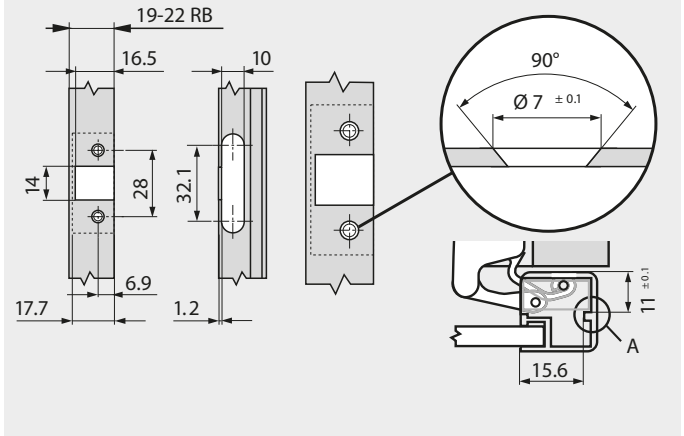

RB Širina okvira

Čašica spojnice trebala bi se uglaviti u izglodani profil

Montaža

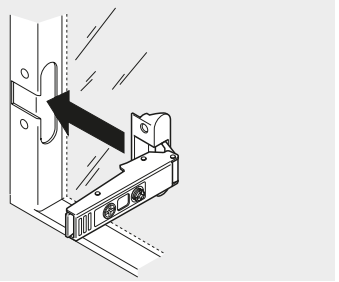

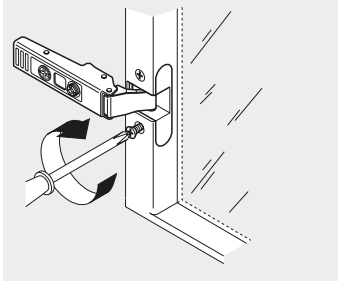

1

CLIP top spojnica za staklena vrata 94°

- čašica ø 26 mm
- jednostavno namještanje dubine pomoću pužnog vijka
- s automatskim zatvaranjem
- montaža i demontaža vrata na korpusu bez upotrebe alata
- trodimenzionalno podešavanje (s odgovarajućim podloškom)
- vijci za pričvršćenje čašice priloženi pakiranju





Debljina stakla od: 4,5 mm
Debljina stakla do: 7 mm
Ugradnja: vijci
Izvedba: s oprugom
Kut otvaranja: 94 °
Materijal: plastična čašica

Br.art	Tvornički broj	Način okivanja	Pomak mm	PJ	JM	Cijena HRK	za
103 314 500	75T4100	kutno pričvršćivanje	0	50	kom	19,30	1 kom
103 314 501 •	75T4200	središnje pričvršćivanje	9.5	50	kom	2.343,00	100 kom
103 314 502	75T4300	unutarnje pričvršćivanje	18	50	kom	20,55	1 kom

Grupa proizvoda F31

Pribor					
Br.art	**Opis**	**PJ**	**JM**	**Cijena HRK**	**za**
103 311 400	BLUM CLIP ekscentar podložna pločica ravna, čelik, vijci, razmak 0 mm	500	kom	3,15	1 kom
103 311 401 •	BLUM CLIP ekscentar podložna pločica ravna, čelik, vijci, razmak 3 mm	500	kom	408,00	100 kom
103 311 485	BLUM CLIP podložna pločica, spax vijci, HV: ekscentar, razmak 0 mm	500	kom	3,03	1 kom
103 311 486	BLUM CLIP podložna pločica, spax vijci, HV: ekscentar, razmak 3 mm	50	kom	3,78	1 kom

Pokrivna kapica za spojnice za staklena vrata

Materijal: plastika

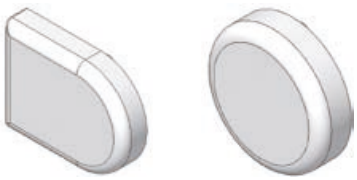

Br.art	Tvornički broj	Izvedba	Površinska obrada	PJ	JM	Cijena HRK	za
103 314 526	84.4120	oblik D	poniklano mat	50	kom	12,25	1 kom
103 314 527 •	84.4120	oblik D	pozlaćeno	1	kom	1.666,00	100 kom
103 314 529	84.4120	oblik D	kromirano	50	kom	12,25	1 kom
103 314 520 •	84.4140	okrugla	poniklano mat	50	kom	1.400,00	100 kom
103 314 521 •	84.4140	okrugla	pozlaćeno	50	kom	1.666,00	100 kom
103 314 523 •	84.4140	okrugla	kromirano	50	kom	1.400,00	100 kom
103 314 524 •	84.4140	okrugla	crno	50	kom	778,00	100 kom

Grupa proizvoda F31

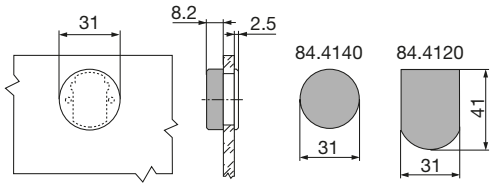

CLIP top spojnica za staklena vrata 94°

Tvornički podešene dimenzije spojnica i izračun širine razmaka (udaljenost podloška = 0 mm)

Uskakanje vrata pri kutu punog otvaranja

Kutno pričvršćivanje vratnog krila	Središnje pričvršćivanje krila	Pričvršćivanje vratnog krila unutar stranica korpusa

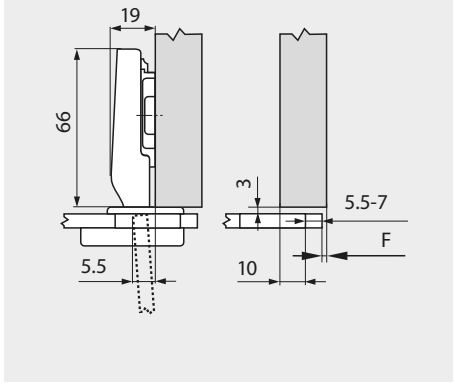

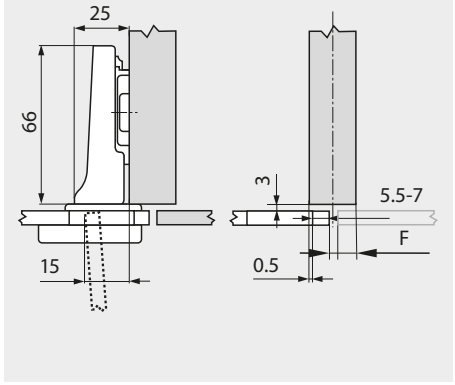

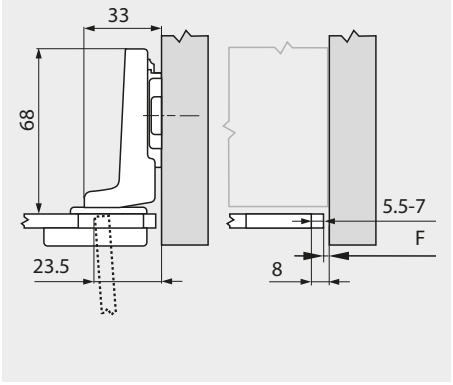

F Fuga

Položaj pričvršćivanja podloška treba pomaknuti unazad za debljinu stakla i debljinu poklopca čašice + 3 mm

Udaljenost čašice

	Otvaranje fronte												
	6	7	8	9	10	11	12	13	14	15	16	17	18
0											6	7	
3								6	7				
6					6	7							
9		6	7										
Podložak													

	Otvaranje fronte												
	-2.5	-1.5	-0.5	0.5	1.5	2.5	3.5	4.5	5.5	6.5	7.5	8.5	9.5
0										6	7		
3							6	7					
6				6	7								
9	6	7											
Podložak													

	Otvaranje fronte												
									-2.5	-2	-1.5	-1	-0.5
0									5.5	6	6.5	7	
3													
6													
9													
Podložak													

Najmanji bočni razmak (F) za fronte s polumjerom fronte (R = 1 mm), tvorničke postavke

Za staklo debljine od 4.5 do 7 mm nije potreban nikakav razmak

Podešavanje

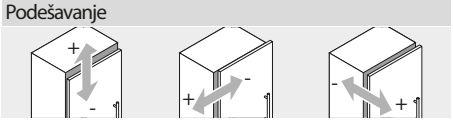

max. ± 3.0 mm + 0.5 mm - 3.5 mm ± 2.0 mm

Pogledajte podloške

Montaža pričvršćivanjem vijcima

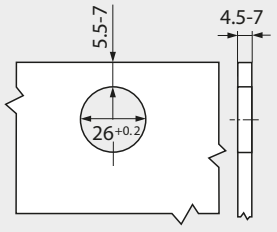

Dimenzije čašice

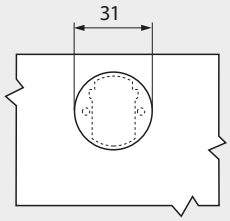

Pokrivna kapica čašice

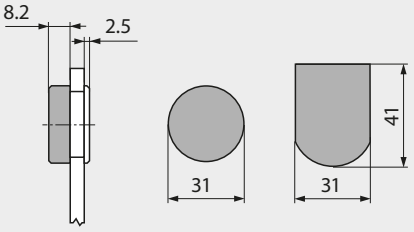

84.4 140 84.4 120

schachermayer

blum

CLIP top / BLUMOTION CRISTALLO spojnica za staklena i vrata s ogledalom 110°





Tvornički podešene dimenzije spojnica i izračun širine razmaka (udaljenost podloška = 0 mm)

Dimenzije ljepljenja čašice

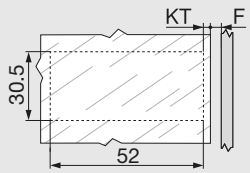

F	Fuga
KT	Dimenzije ljepljenja čašice
	KT = 5.5 mm – F

Dimenzije ljepljenja podloška

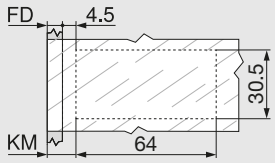

FD	Debljina fronte
KM	Dimenzije ljepljenja podloška
	KM = FD + 4.5 mm

Unutarnje pričvršćivanje

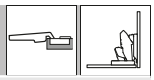

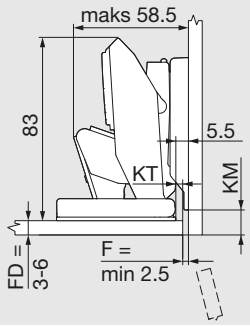

FD	Debljina fronte
F	Fage
KM	Dimenzije ljepljenja podloška
KT	Dimenzije ljepljenja čašice

Podešavanje

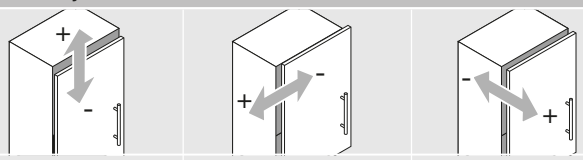

Maks. ±2.0 mm	±2.0 mm	+3.0 mm –2.0 mm

Napomena

Za odabir i korištenje ljepila za pričvršćivanje čašice/podloška obratite se vašem dobavljaću stakla odn. fronte.

Montaža

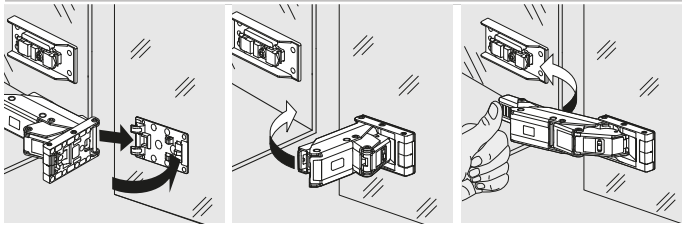

Demontaža

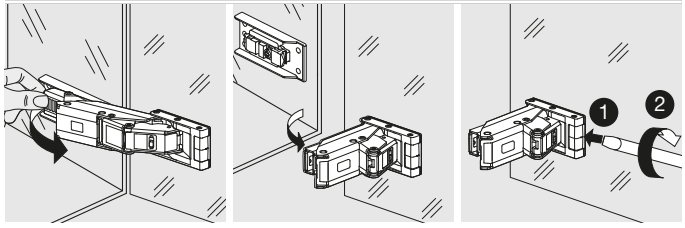

CLIP top / BLUMOTION CRISTALLO spojnica za staklena i vrata s ogledalom 110°

- Spojnica za staklena vrata i vrata s ogledalom
- podložak čašice pričvršćuje se lijepljenjem na vrata, nije potrebno bušenje stakla
- CLIP top BLUMOTION s integriranim sustavom BLUMOTION (mogućnost deaktiviranja)
- CLIP top sa ili bez automatskog zatvaranja (opruga)
- bez uskakanja
- montaža spojnice u podložak čašice bez uporabe alata
- 3-dimenzionalno namještanje fronte



Način okivanja:	kutno, središnje i unutarnje pričvršćivanje
Pomak:	0 mm
Debljina stakla od:	3 mm
Debljina stakla do:	8 mm
Kut otvaranja:	110 °
Materijal:	lijevani cink

Br.art	Tip	Tvornički broj	Ugradnja	Izvedba	Površinska obrada	JM	Cijena HRK	za
103 314 490 •	CLIP top	70T4500CTL	za ljepljenje	bez opruge	poniklano	kom	4.762,00	100 kom
103 314 489 •	CLIP top	71T4500C	za ljepljenje	s oprugom	poniklano	kom	4.762,00	100 kom
103 314 494 •	CLIP top BLUMOTION	71B4500C	za ljepljenje	s oprugom	ONYX crno	kom	6.777,00	100 kom
103 314 488 •	CLIP top BLUMOTION	71B4500C	za ljepljenje	s oprugom	poniklano	kom	6.095,00	100 kom

Grupa proizvoda F31

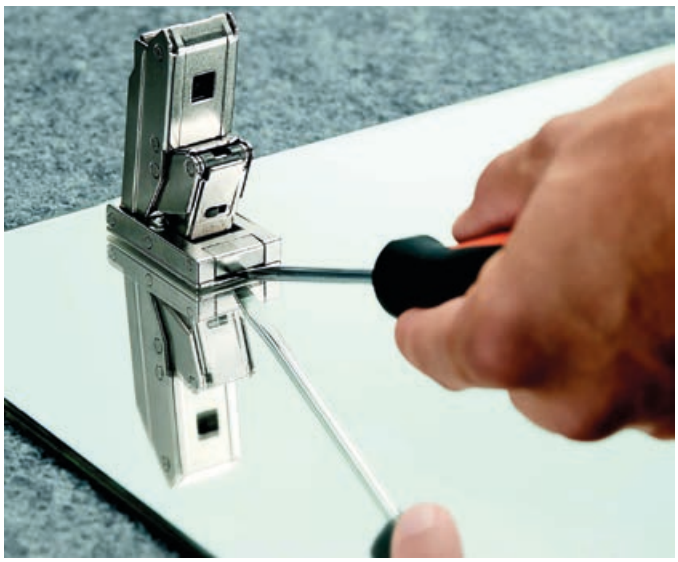

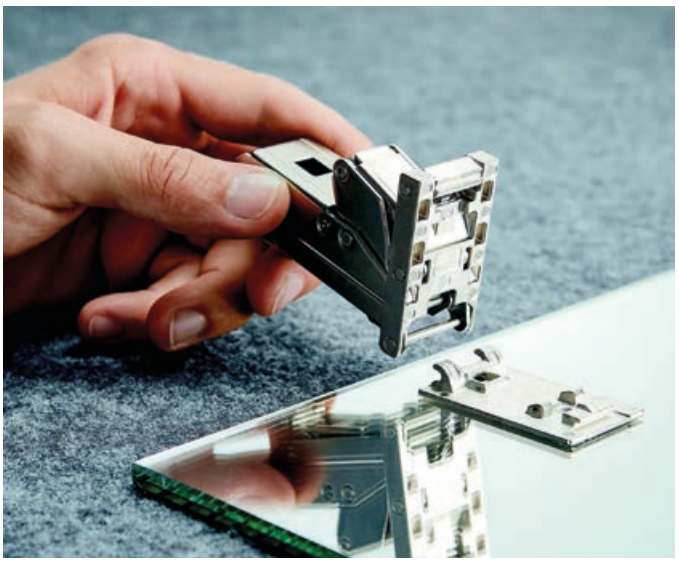

schachermayer

blum

CLIP top / BLUMOTION CRISTALLO spojnica za staklena i vrata s ogledalom 110°

Br. 100
5°

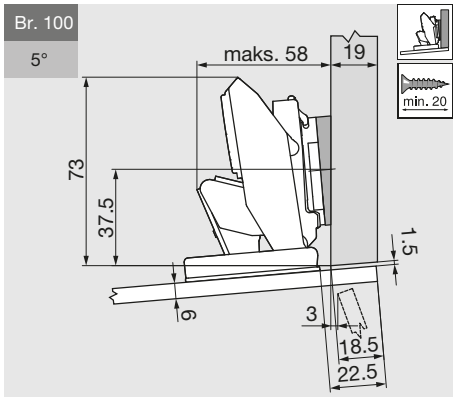

Naziv	Razmak (mm)	Br.art.
Podložak	0	103311485
Kutni klin	+5°	103311236

Br. 104
10°

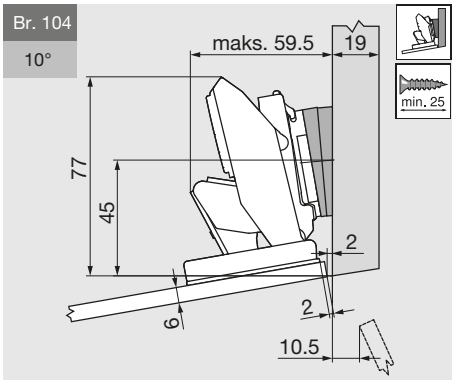

Naziv	Razmak (mm)	Br.art.
Podložak	0	103311485
Kutni klin	+5°	103311236

Br. 101
10°

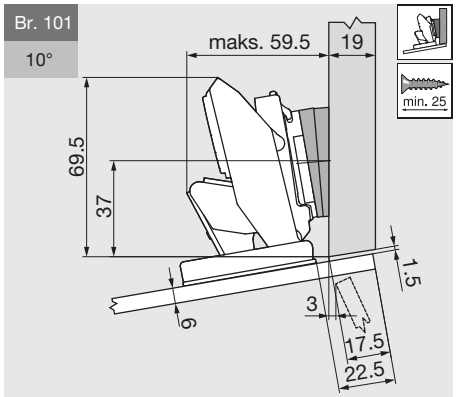

Naziv	Razmak(mm)	Br.art.
Podložak	0	103311485
Kutni klin	+5°	103311236

Br. 105
15°

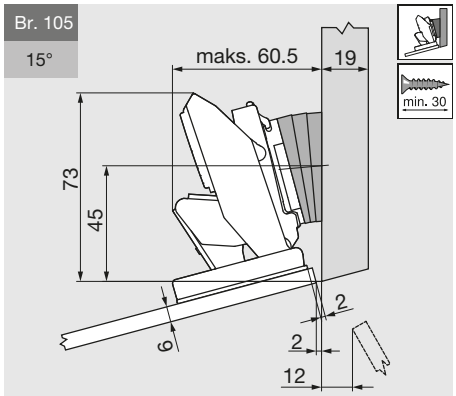

Naziv	Razmak (mm)	Br.art.
Podložak	0	103311485
Kutni klin	+5°	103311236

Br. 102
15°

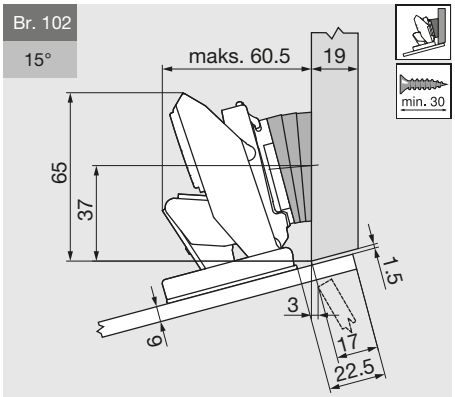

Naziv	Razmak (mm)	Br.art.
Podložak	0	103311485
Kutni klin	+5°	103311236

Napomena

Za odabir i korištenje ljepila za pričvršćivanje čašice/podloška obratite se vašem dobavljaću stakla odn. fronte.

Podešavanje

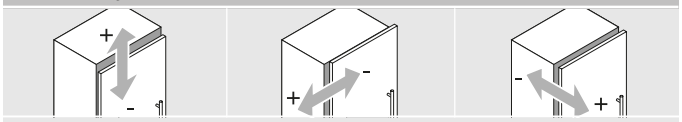

maks. ± 3.0 mm	± 2.0 mm	+ 3.0 mm
Pogledajte podloške		- 2.0 mm

Montaža

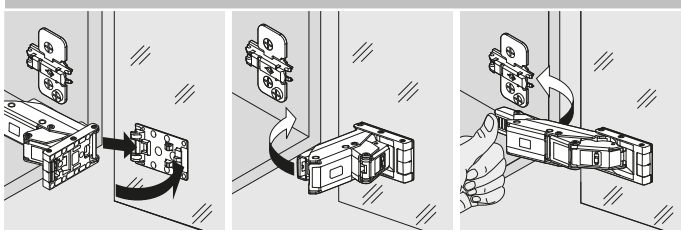

Demontaža

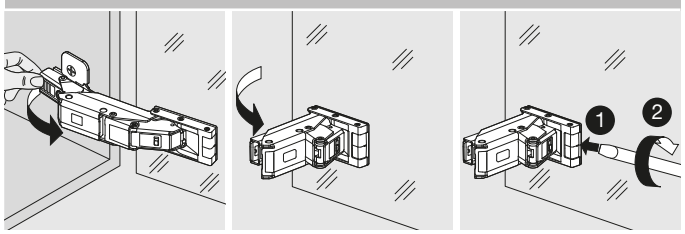

BLUM CRISTALLO pločica za staklena i vrata s ogledalom

Br.art	Tvornički broj	Vrsta vrata	Materijal	JM	Cijena HRK	za
103 314 491 •	70T4568C	staklo	cink, pjeskaren, poniklano mat	kom	3.238,00	100 kom
103 314 492 •	70T4568C	ogledalo	cink, pjeskaren, poniklano	kom	755,00	100 kom

Grupa proizvoda F31



BLUM CRISTALLO montažna pločica

- za staklena vrata i vrata s ogledalom
- podešavanje visine +/- 2 mm

Površinska obrada: poniklano
Materijal: cink

Br.art	Tvornički broj	JM	Cijena HRK	za
103 314 493 •	175M4C20N	kom	9.176,00	100 kom

Grupa proizvoda F31



BLUM CRISTALLO / EXPANDO T graničnik kuta otvaranja

- odgovara za CRISTALLO i EXPANDO T spojnice

Površinska obrada: prašnjavo sivo
Materijal: plastika

Br.art	Tvornički broj	Uporaba	PJ	JM	Cijena HRK	za
103 314 495 •	70T4503.09	granična mjera 92°	250	kom	462,00	100 kom
103 314 496 •	70T4503	granična mjera 85°	250	kom	462,00	100 kom

Grupa proizvoda F31



Pokrivna kapica za T spojnice 155°, CRISTALLO i EXPANDO, čelik neotisnuto

Izvedba: neotisnuto
Odgovara za: 155°- spojnica, CRISTALLO, EXPANDO T
Materijal: čelik

Br.art	Tvornički broj	Površinska obrada	PJ	JM	Cijena HRK	za
103 307 093 •	704.503	poniklano	1000	kom	65,20	100 kom
103 307 094 •	704.503	ONYX crno	1000	kom	101,00	100 kom

Grupa proizvoda F31



schachermayer

blum

CLIP top mini spojnica s kutom otvaranja od 94°

1

- spojnica za vrata s uskim okvirom
- metalna spojnica, poniklana
- s udobnim namještanjem dubine pomoću pužnog vijka
- s automatskim zatvaranjem (opruga)
- montaža i demontaža vrata na korpus bez alata
- trodimenzionalno namještanje (s odgovarajućim podloškom)



Izvedba 2:	promjer čašice ø 26 mm
Ugradnja:	vijci
Izvedba:	s oprugom
Površinska obrada:	poniklano
Kut otvaranja:	94 °
Materijal:	čelična čašica

Br.art	Tvornički broj	Način okivanja	Pomak mm	PJ	JM	Cijena HRK	za
103 311 320	71T0550	kutno pričvršćivanje	0	50	kom	18,50	1 kom
103 311 321	71T0650	središnje pričvršćivanje	9.5	50	kom	19,65	1 kom
103 311 322	71T0750	unutarnje pričvršćivanje	18	50	kom	19,70	1 kom

Grupa proizvoda F31

Tvornički podešene dimenzije spojnica i izračun širine razmaka (udaljenost podloška = 0 mm)
Uskakanje vrata pri kutu punog otvaranja

Kutno pričvršćivanje vratnog krila

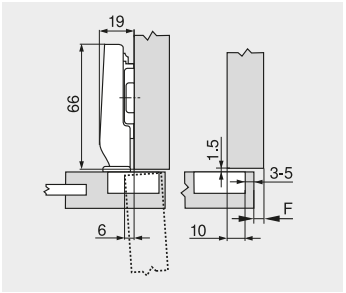

Središnje pričvršćivanje krila

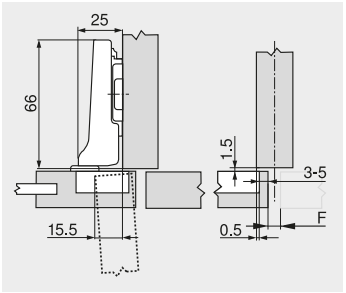

Pričvršćivanje vratnog krila unutar stranica korpusa

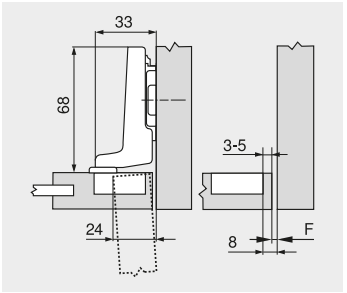

F Fuga

Položaj u kojem se podložak pričvršćuje vijcima potrebno je pomaknuti unazad za debljinu vrata + 1.5 mm



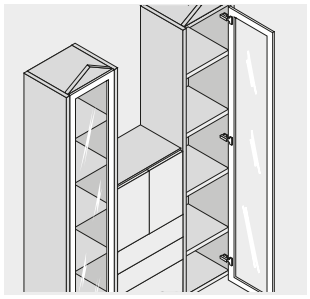

Udaljenost čašice

Otvaranje fronte

	4	5	6	7	8	9	10	11	12	13	14	15	16
0										3	4	5	
3							3	4	5				
6				3	4	5							
9	3	4	5										

Podložak

Otvaranje fronte

	-5.5	-4.5	-3.5	-2.5	-1.5	-0.5	0.5	1.5	2.5	3.5	4.5	5.5	6.5
0										3	4	5	
3							3	4	5				
6					3	4	5						
9	3	4	5										

Podložak

Otvaranje fronte

	-5	-4	-3	-2
0	3	4	5	
3				
6				
9				

Podložak

Najmanji bočni razmak (F) za fronte s polumjerom fronte (R = 1 mm), tvorničke postavke



Udaljenost čašice TB	Debljina fronte FS 16	18	19	20	22	23	24	26	28	30	31	32
3	1.1	2.2	3.0	3.8	5.5							
4	1.1	2.0	2.7	3.5	5.0							
5	1.1	1.8	2.4	3.0	4.6							
-												
-												

Preporučujemo vam pokus s otvaranjem

Podešavanje

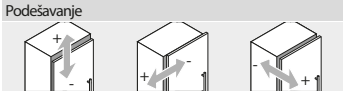

Max. ± 3.0 mm | + 0.5 mm - 3.5 mm | + 3.0 mm - 1.0 mm

Pogledajte podloške

Montaža pričvršćivanjem vijcima

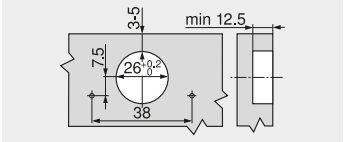

Dimenzije čašice

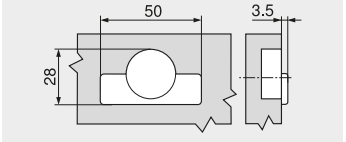

CLIP top spojnica za preklopna vrata 60°, s oprugom



- specijalna spojnica za kutne ormare s preklopnim vratima
- za debljinu vrata od 15 do 23 mm, tvornički namješteno za 19 mm
- u kombinaciji s kutom otvaranja 155° ili 170 ° spojnica
- metalna spojnica, poniklana
- kut otvaranja 60°
- s udobnim namještanjem dubine spoja pomoću pužnog vijka
- s automatskim zatvaranjem (opruga)
- montaža i demontaža vrata na korpus bez alata
- trodimenzionalno namještanje (s odgovarajućim podloškom)

Pomak:	0 mm
Ugradnja:	vijci
Izvedba:	s oprugom
Površinska obrada:	poniklano
Kut otvaranja:	60 °
Materijal:	cinčana čašica

Br.art	Tvornički broj	PJ	JM	Cijena HRK	za
103 311 427	79T8500	25	kom	32,85	1 kom

Grupa proizvoda F31

Planiranje

Tvornički podešene dimenzije spojnica i izračun širine razmaka (udaljenost podloška = 0 mm)

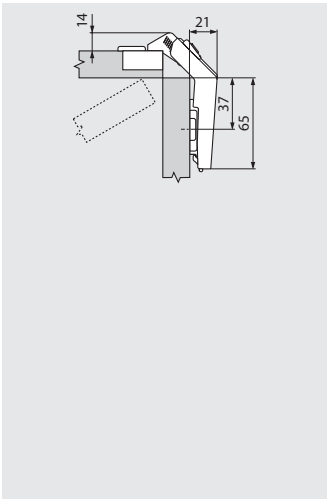

Veličina otvaranja za vrata debljine 19 mm pri tvorničkoj vrijednosti

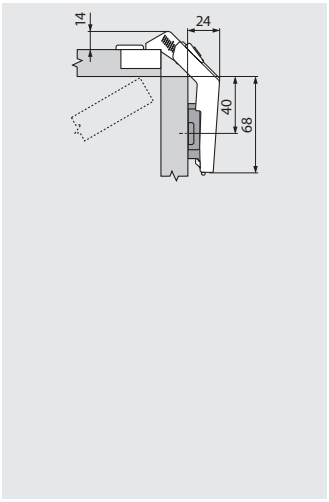

Veličina otvaranja za vrata debljine 19 mm prilikom korištenja standardnog podloška povi - šenog za 3 mm

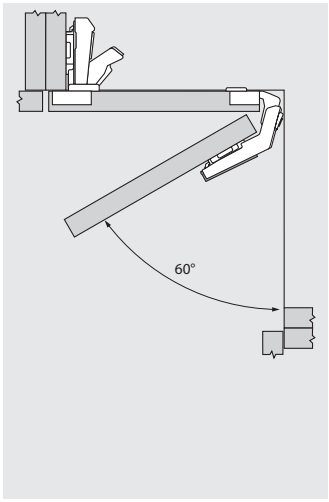

Čašica spojnice sklopivih vrata montira se u ista vrata kao i čašica spojnice za kut 170° odn. 155°



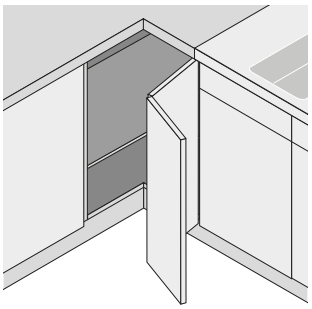

Postava

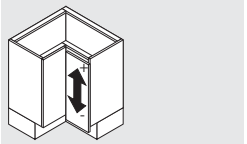

Podešavanje visine
Max. ± 3 mm
Pogledajte podloške

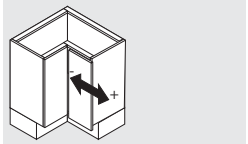

Podešavanje bočno
+ 3 mm
- 2 mm

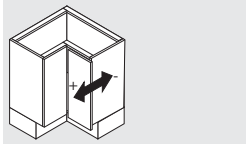

Podešavanje dubine
± 2 mm

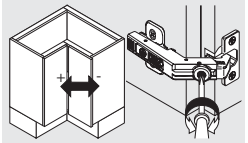

Podešavanje razmaka
+ 7.2 mm
- 4.2 mm

Montaža pričvršćivanjem vijcima

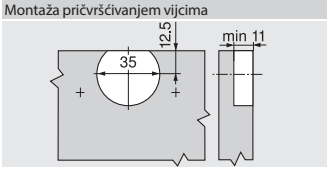

Montaža utiskivanjem

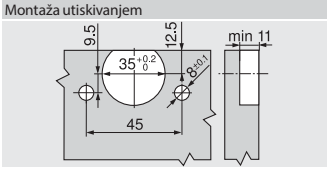

Dimenzije čašice

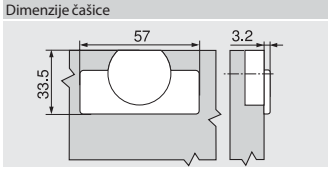

schachermayer

blum

BLUMOTION
by Blum

CLIP top /BLUMOTION kutna spojnica +45°, poluotvaranje

- za kutne ormare s uvučenim frontama
- poniklana metalna spojnica
- kutna spojnica +45° I
- kut otvaranja 95°
- s udobnim namještanjem dubine pomoću pužnog vijka
- sa ili bez automatskog zatvaranja (opruga)
- montaža i demontaža vrata na korpusu bez uporabe alata
- trodimenzionalno namještanje



Pomak: poluotvaranje
Kut otvaranja: 95 °
Materijal: čelična čašica

Br.art	Tip	Tvornički broj	Ugradnja	Izvedba	Površinska obrada	PJ	JM	Cijena HRK	za
103 311 275 •	CLIP top	79A9698BT	INSERTA	s oprugom	poniklano	50	kom	2.946,00	100 kom
103 307 134 •	CLIP top	78A9658T	vijci	bez opruge	poniklano	50	kom	2.408,00	100 kom
103 311 312	CLIP top	79A9658T	vijci	s oprugom	poniklano	50	kom	21,10	1 kom
103 307 132 •	CLIP top BLUMOTION	79B9698	INSERTA	s oprugom	poniklano	50	kom	4.187,00	100 kom
103 307 338 •	CLIP top BLUMOTION	79B9698	INSERTA	s oprugom	ONYX crno	50	kom	4.392,00	100 kom
103 307 133	CLIP top BLUMOTION	79B9658	vijci	s oprugom	poniklano	50	kom	32,30	1 kom

Grupa proizvoda F31



blum

BLUMOTION by Blum

CLIP top /BLUMOTION kutna spojnica +45°, poluotvaranje

Planiranje

№ 23 / 40°

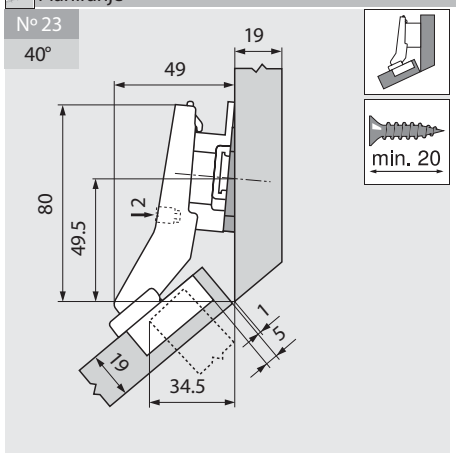

		Br. artikla
Podložak	9 mm	103311457
Kutni klinovi	-5°	103311235

№ 53 / 45°

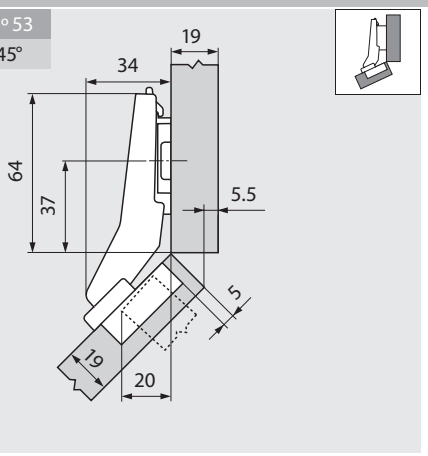

		Br. artikla
Podložak	0 mm	103311455

№ 60 / 45°

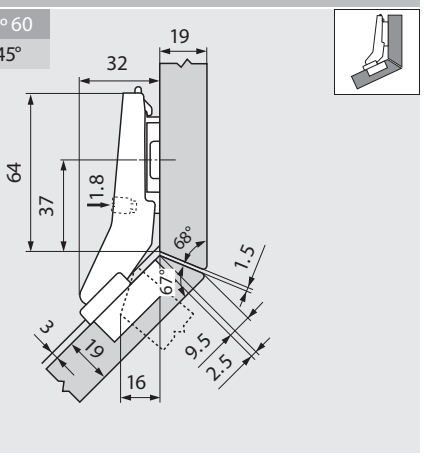

		Br. artikla
Podložak	0 mm	103311455

№ 25 / 50°

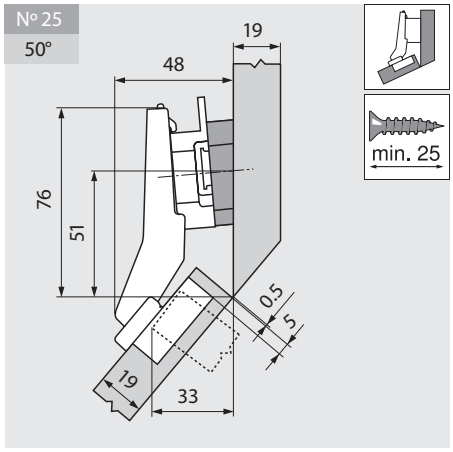

		Br. artikla
Podložak	9 mm	103311457
Kutni klinovi	+5°	103311238

№ 54 / 50°

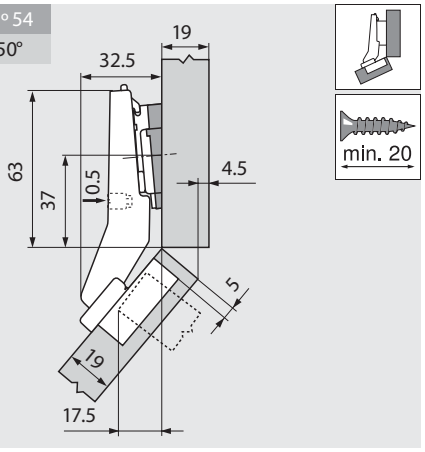

		Br. artikla
Podložak	0 mm	103311455
Kutni klinovi	+5°	103311236

№ 61 / 50°

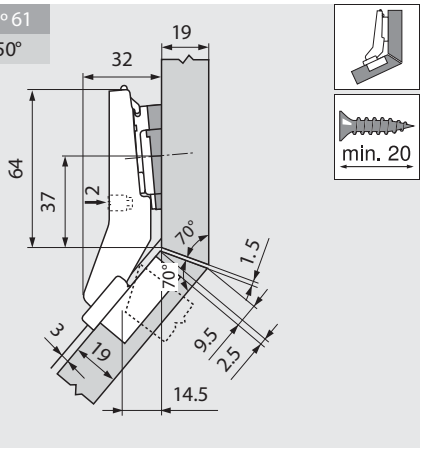

		Br. artikla
Podložak	0 mm	103311455
Kutni klinovi	+5°	103311236

Postava

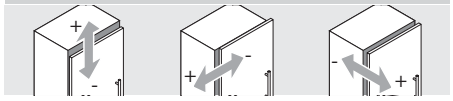

Max. ± 3.0 mm ± 1.8 mm ± 2.0 mm

Pogledajte podloške

Montaža pričvršćivanjem vijcima

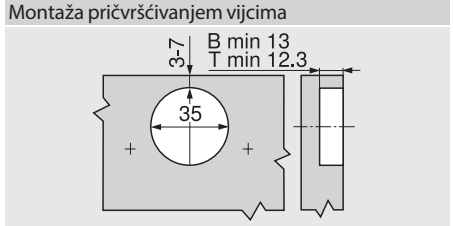

Montaža s INSERTA

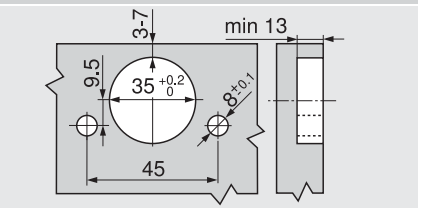

Dimenzije čašice

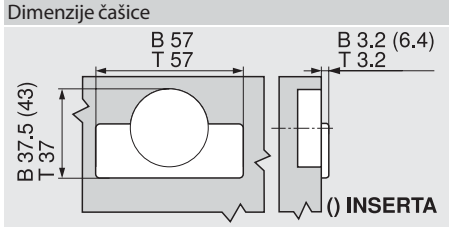

B CLIP top BLUMOTION

T CLIP top

schachermayer

blum

BLUMOTION by Blum

CLIP top/BLUMOTION kutna spojnica +45°, potpuno otvaranje

- za kutne ormare s povezanim frontama
- poniklana metalna spojnica
- kutna spojnica +45° II
- kut otvaranja 110°
- s udobnim namještanjem dubine pomoću pužnog vijka
- sa ili bez automatskog zatvaranja (opruga)
- montaža i demontaža vrata na korpusu bez upotrebe alata
- trodimenzionalno namještanje



Kut otvaranja: 110 °
Materijal: čelična čašica

Br.art	Tip	Tvornički broj	Pomak	Ugradnja	Izvedba	Površinska obrada	PJ	JM	Cijena HRK	za
103 311 426	Clip Top	79T5550	poluotvaranje	vijci	s oprugom	poniklano	50	kom	21,05	1 kom
103 311 439 •	CLIP top	78T5550	potpuno otvaranje	vijci	bez opruge	poniklano	50	kom	2.408,00	100 kom
103 307 135 •	CLIP top BLUMOTION	79B3598	potpuno otvaranje	INSERTA	s oprugom	poniklano	50	kom	4.186,00	100 kom
103 307 337 •	CLIP top BLUMOTION	79B3598	potpuno otvaranje	INSERTA	s oprugom	ONYX crno	50	kom	4.392,00	100 kom
103 307 136	CLIP top BLUMOTION	79B3558	potpuno otvaranje	vijci	s oprugom	poniklano	50	kom	32,30	1 kom

Grupa proizvoda F31



CLIP top/BLUMOTION kutna spojnica +45°, potpuno otvaranje

Planiranje

N° 24
45°

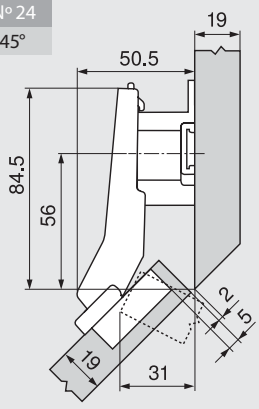

		Br. artikla
Podložak	18 mm	103311470

N° 9
45°

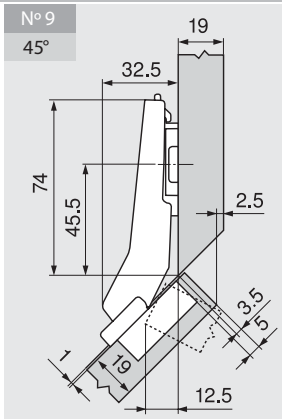

		Br. artikla
Podložak	0 mm	103311485

N° 10
50°

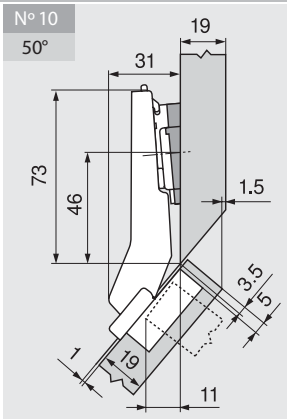

		Br. artikla
Podložak	0 mm	103311485
Kutni klinovi	+5°	103311236

Postava

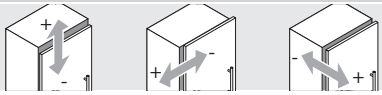

Max. ± 3.0 mm ± 1.8 mm ± 2.0 mm

Pogledajte podloške

Montaža pričvršćivanjem vijcima

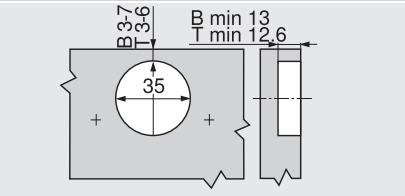

Montaža s INSERTA

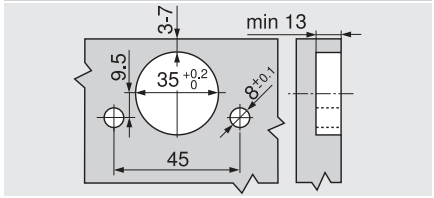

Dimenzije čašice

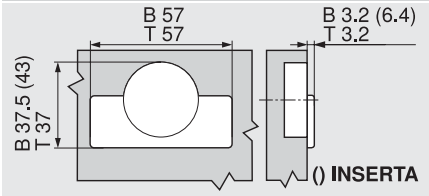

B CLIP top BLUMOTION

T CLIP top

schachermayer

blum

BLUMOTION by Blum

CLIP top/BLUMOTION kutna spojnica +45°, maksimalno otvaranje

- poniklana metalna spojnica
- kutna spojnica +45° III
- kut otvaranja 95°
- s udobnim namještanjem dubine pomoću pužnog vijka
- sa ili bez automatskog zatvaranja (opruga)
- montaža i demontaža vrata na korpus bez alata
- trodimenzionalno namještanje (s odgovarajućim podloškom)



Pomak: maksimalno otvaranje
Površinska obrada: poniklano
Kut otvaranja: 95 °
Materijal: čelična čašica

Br.art	Tip	Tvornički broj	Ugradnja	Izvedba	PJ	JM	Cijena HRK	za
103 307 139 •	CLIP top	78A9458.T	vijci	bez opruge	50	kom	2.408,00	100 kom
103 311 207	CLIP top	79A9458T	vijci	s oprugom	50	kom	21,05	1 kom
103 307 137 •	CLIP top BLUMOTION	79B9498	INSERTA	s oprugom	50	kom	4.187,00	100 kom
103 307 138 •	CLIP top BLUMOTION	79B9458	vijci	s oprugom	50	kom	3.692,00	100 kom

Grupa proizvoda F31

Planiranje

Napomena

Tvornički podešene dimenzije vrijede za stranice korpusa i vrata debljine 19 mm. Kod odstupanja dolazi do promjene načina na koji se vrata zatvara - ju. Preporučujemo vam pokus s otvaranjem. Položaj pričvršćivanja podloška djelomično odstupa od standardnih položaja pričvršćivanja.

N° 108
40°

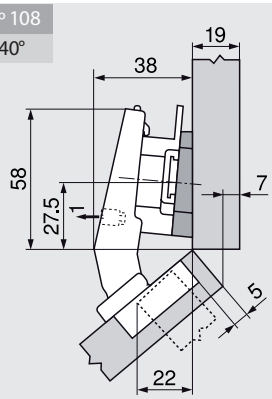

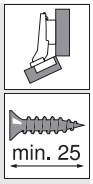

Kutni klin se ugrađuje okrenut za 180° (strelica pokazuje prema korpusu)!

		Br. artikla
Podložak	9 mm	103311461
Kutni klinovi	+5°	103311237

N° 8
40°

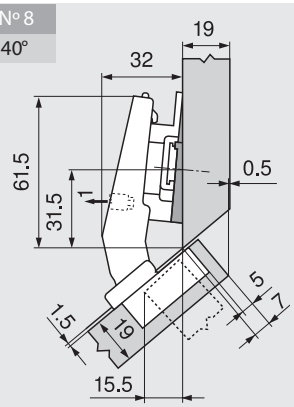

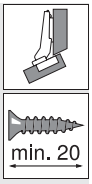

		Br. artikla
Podložak	6 mm	103311472
Kutni klinovi	-5°	103311235

N° 43
40°

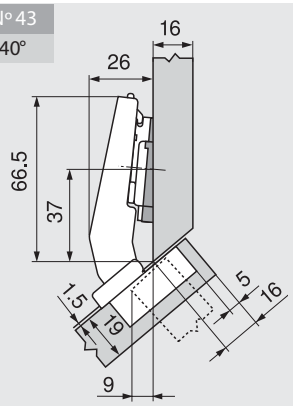

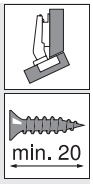

		Br. artikla
Podložak	0 mm	103311485
Kutni klinovi	-5°	103311235

CLIP top/BLUMOTION kutna spojnica +45°, maksimalno otvaranje

Planiranje

№ 109
40°

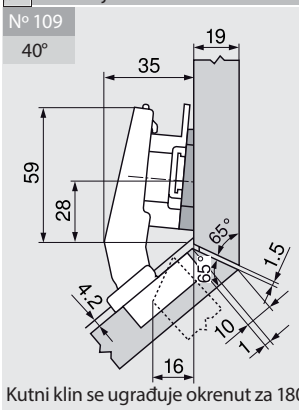

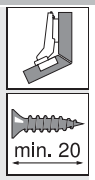

Kutni klin se ugrađuje okrenut za 180° (strelica pokazuje prema korpusu)!

		Br. artikla
Podložak	9 mm	103311457
Kutni klinovi	+5°	103311236

№ 44
45°

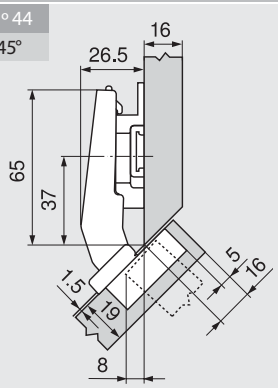

		Br. artikla
Podložak	6 mm	103311472

№ 45
50°

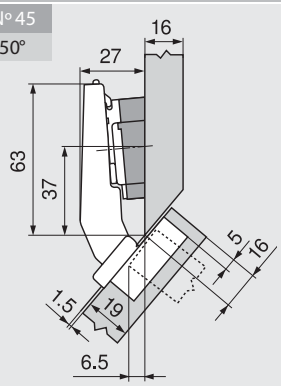

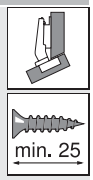

		Br. artikla
Podložak	0 mm	103311482
Kutni klinovi	+5°	103311238

Postava

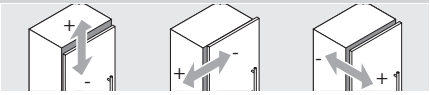

Max. ± 3.0 mm ± 2.0 mm ± 2.0 mm

Pogledajte pod - loške

Montaža pričvršćivanjem vijcima

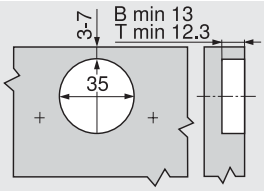

Montaža s INSERTA

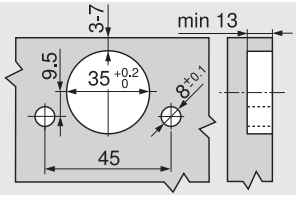

Dimenzije čašice

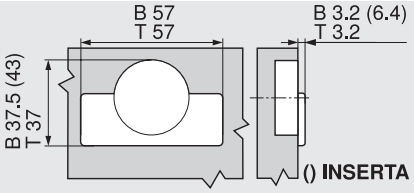

B CLIP top BLUMOTION

T CLIP top

schachermayer

blum

BLUMOTION by Blum

CLIP top /BLUMOTION kutna spojnica +30°, potpuno otvaranje

- poniklana metalna spojnica
- kutna spojnica +30° II
- kut otvaranja 95°
- s jednostavnim namještanjem dubine pomoću pužnog vijka
- sa ili bez automatskog zatvaranja (opruga)
- montaža i demontaža vrata na korpus bez alata
- trodimenzionalno podešavanje (s odgovarajućim podloškom)

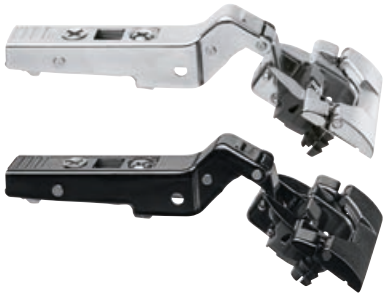

Pomak: potpuno otvaranje
Kut otvaranja: 95 °
Materijal: čelična čašica

Br.art	Tip	Tvornički broj	Ugradnja	Izvedba	Površinska obrada	PJ	JM	Cijena HRK	za
103 307 142 •	CLIP top	78A9556.T	vijci	bez opruge	poniklano	50	kom	2.408,00	100 kom
103 307 140 •	CLIP top BLUMOTION	79B9596	INSERTA	s oprugom	poniklano	50	kom	4.187,00	100 kom
103 307 141 •	CLIP top BLUMOTION	79B9556	vijci	s oprugom	poniklano	50	kom	3.692,00	100 kom
103 307 336 •	CLIP Top BLUMOTION	79B9596	INSERTA	s oprugom	ONYX crno	50	kom	4.392,00	100 kom

Grupa proizvoda F31



Planiranje

Napomena

Tvornički podešene dimenzije vrijede za stranice korpusa i vrata debljine 19 mm. Kod odstupanja dolazi do promjene načina na koji se vrata zatvara - ju. Preporučujemo vam pokus s otvaranjem. Položaj pričvršćivanja podloška djelomično odstupa od standardnih položaja pričvršćivanja.

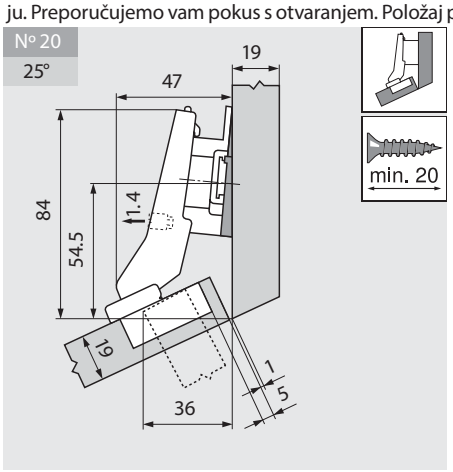

		Br. artikla
Podložak	9 mm	103311457
Kutni klinovi	-5°	103311235

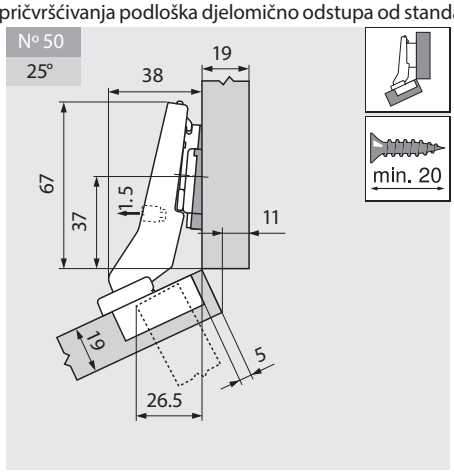

		Br. artikla
Podložak	0 mm	103311485
Kutni klinovi	-5°	103311235

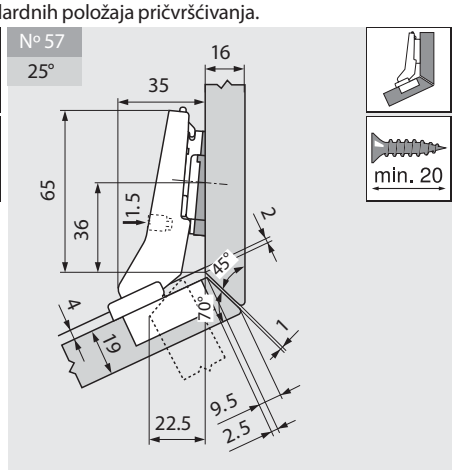

		Br. artikla
Podložak	0 mm	103311485
Kutni klinovi	-5°	103311235

CLIP top /BLUMOTION kutna spojnica +30°, potpuno otvaranje

Planiranje

№ 21
30°

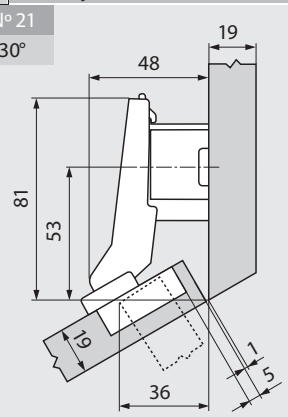

		Br. artikla
Podložak	18 mm	103311470

№ 51
30°

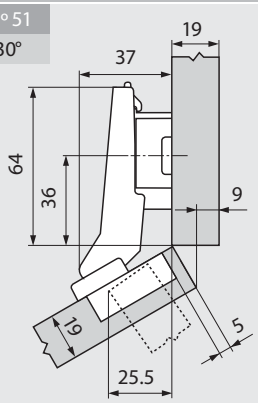

		Br. artikla
Podložak	9 mm	103311457

№ 6
30°

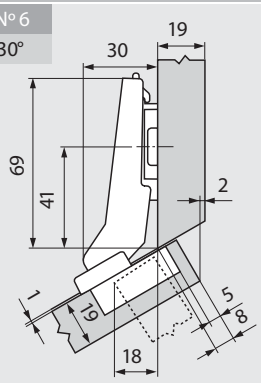

		Br. artikla
Podložak	0 mm	103311485

№ 58
30°

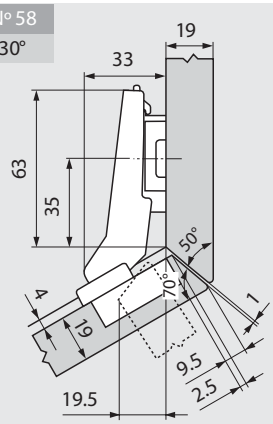

		Br. artikla
Podložak	3 mm	103311486

№ 22
35°

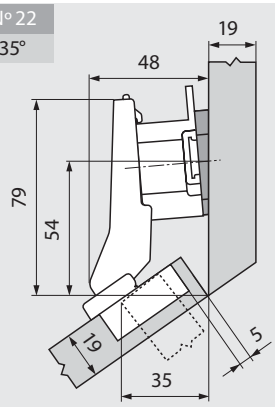



		Br. artikla
Podložak	18 mm	103311470
Kutni klinovi	+5°	103311236

№ 52
35°

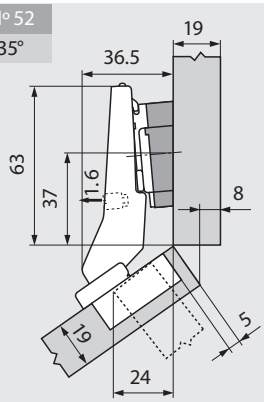



		Br. artikla
Podložak	0 mm	103311485
Kutni klinovi	+5°	103311238

№ 7
35°

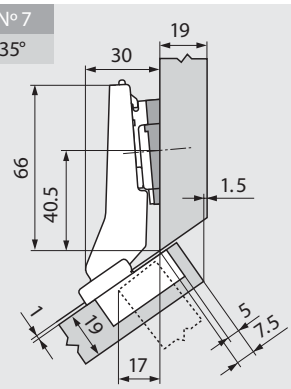

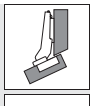

		Br. artikla
Podložak	0 mm	103311485
Kutni klinovi	+5°	103311236

№ 59
35°

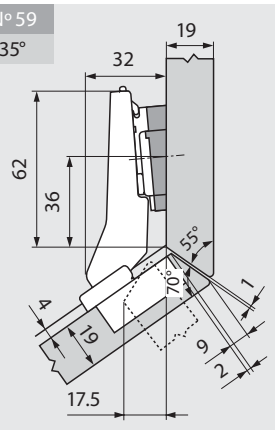

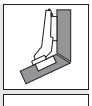

		Br. artikla
Podložak	0 mm	103311485
Kutni klinovi	+5°	103311237

Postava

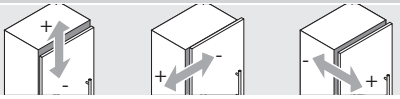

Max. ± 3.0 mm ± 1.8 mm ± 2.0 mm

Pogledajte pod - loške

schachermayer

blum

BLUMOTION by Blum

CLIP top/BLUMOTION kutna spojnica +30°, maksimalno otvaranje

- poniklana metalna spojnica
- kutna spojnica +30° III
- kut otvaranja 95°
- s udobnim namještanjem dubine pomoću pužnog vijka
- sa ili bez automatskog zatvaranja (opruga)
- montaža i demontaža vrata na korpus bez alata
- trodimenzionalno namještanje (s odgovarajućim podloškom)



Pomak: maksimalno otvaranje
Kut otvaranja: 95 °
Materijal: čelična čašica

Br.art	Tip	Tvornički broj	Ugradnja	Izvedba	PJ	JM	Cijena HRK	za
103 307 149 •	CLIP top	78A9456.T	vijci	bez opruge	50	kom	2.408,00	100 kom
103 311 206	CLIP top	79A9456.T	vijci	s oprugom	50	kom	21,05	1 kom
103 307 147 •	CLIP top BLUMOTION	79B9496	INSERTA	s oprugom	50	kom	4.187,00	100 kom
103 307 148 •	CLIP top BLUMOTION	79B9456	vijci	s oprugom	50	kom	3.692,00	100 kom

Grupa proizvoda F31

Planiranje

Napomena

Tvornički podešene dimenzije vrijede za stranice korpusa i vrata debljine 19 mm. Kod odstupanja dolazi do promjene načina na koji se vrata zatvara - ju. Preporučujemo vam pokus s otvaranjem. Položaj pričvršćivanja podloška djelomično odstupa od standardnih položaja pričvršćivanja.

№ 40
25°

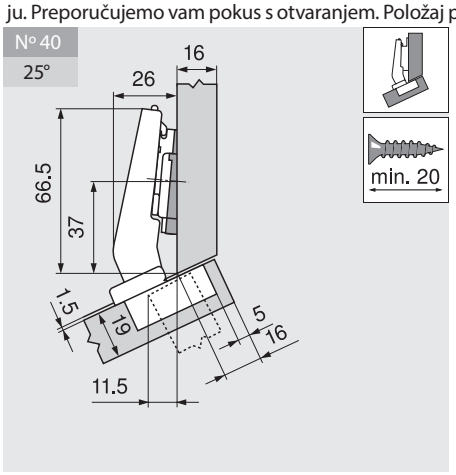

		Br. artikla
Podložak	0 mm	103311485
Kutni klinovi	-5°	103311235

№ 41
30°

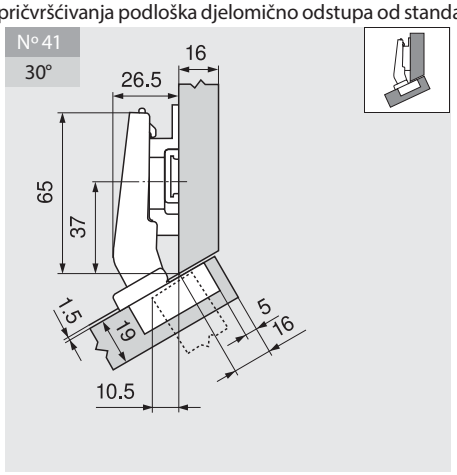

		Br. artikla
Podložak	6 mm	103311472

№ 42
35°

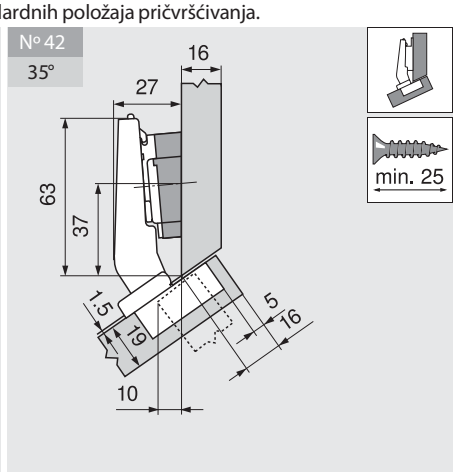

		Br. artikla
Podložak	0 mm	103311485
Kutni klinovi	+5°	103311238

BLUMOTION by Blum

CLIP top/BLUMOTION kutna spojnica +20°, potpuno otvaranje

- poniklana metalna spojnica
- kutna spojnica +20° II
- kut otvaranja 95°
- s udobnim namještanjem dubine pomoću pužnog vijka
- sa ili bez automatskog zatvaranja (opruga)
- montaža i demontaža vrata na korpus bez alata
- trodimenzionalno namještanje (s odgovarajućim podloškom)



Pomak:	puno otvaranje
Kut otvaranja:	95 °
Materijal:	čelična čašica

Br.art	Tip	Tvornički broj	Ugradnja	Izvedba	PJ	JM	Cijena HRK	za
103 307 152 •	CLIP top	78A9555.T	vijci	bez opruge	50	kom	2.408,00	100 kom
103 307 150 •	CLIP top BLUMOTION	79B9595	INSERTA	s oprugom	50	kom	4.187,00	100 kom
103 307 151 •	CLIP top BLUMOTION	79B9555	vijci	s oprugom	50	kom	3.692,00	100 kom

Grupa proizvoda F31

Planiranje

Napomena

Tvornički podešene dimenzije vrijede za stranice korpusa i vrata debljine 19 mm. Kod odstupanja dolazi do promjene načina na koji se vrata zatvaraju.

Preporučujemo vam pokus s otvaranjem. Položaj pričvršćivanja podloška djelomično odstupa od standardnih položaja pričvršćivanja.

№ 18
15°

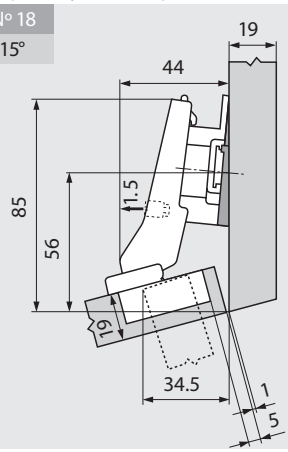

		Br. artikla
Podložak	9 mm	103311457
Kutni klinovi	-5°	103311235

№ 48
15°

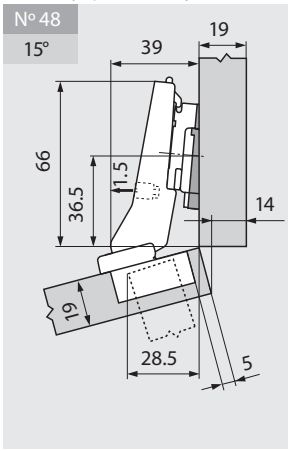

		Br. artikla
Podložak	3 mm	103311486
Kutni klinovi	-5°	103311235

№ 55
15°

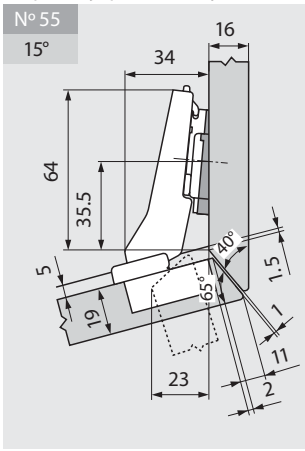

		Br. artikla
Podložak	0 mm	103311485
Kutni klinovi	-5°	103311235

schachermayer

blum

BLUMOTION by Blum

CLIP top/BLUMOTION kutna spojnica +20°, potpuno otvaranje

Planiranje

№ 19 — 20°

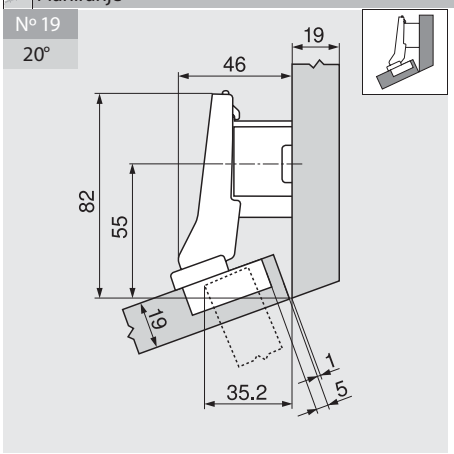

		Br. artikla
Podložak	18 mm	103311470

№ 49 — 20°

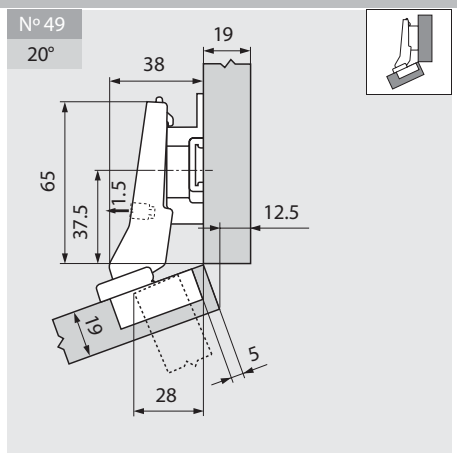

		Br. artikla
Podložak	9 mm	103311457

№ 4 — 20°

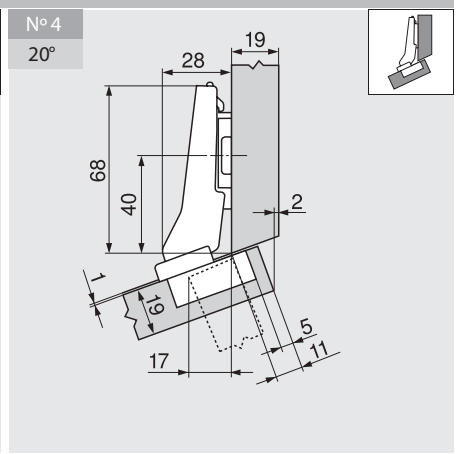

		Br. artikla
Podložak	0 mm	103311485

№ 56 — 20°

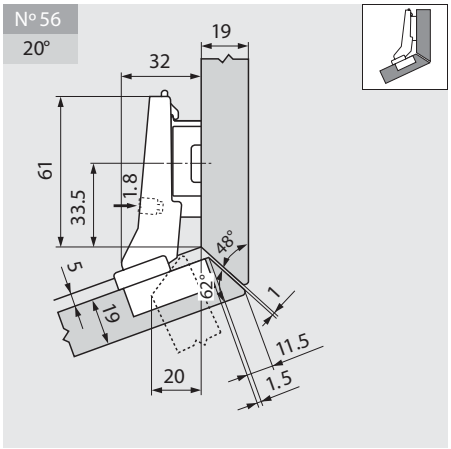

		Br. artikla
Podložak	6 mm	103311472

№ 5 — 25°

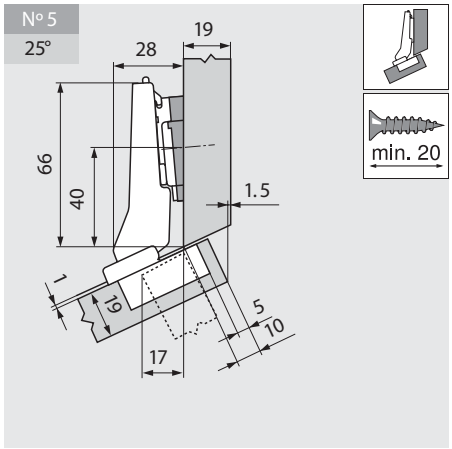

		Br. artikla
Podložak	0 mm	103311485
Kutni klinovi	+5°	103311236

Postava

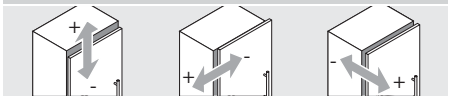

Max. ± 3.0 mm ± 1.8 mm ± 2.0 mm

Pogledajte podloške

Montaža pričvršćivanjem vijcima

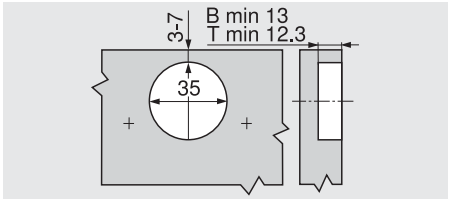

Montaža s INSERTA

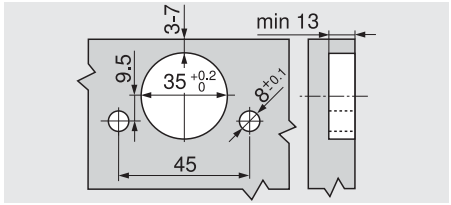

Dimenzije čašice

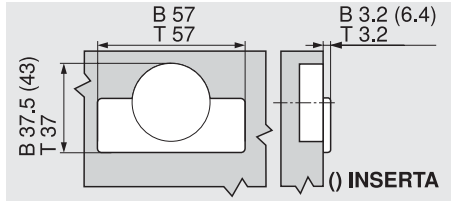

B CLIP top BLUMOTION

T CLIP top

BLUMOTION by Blum

CLIP top/BLUMOTION kutna spojnica +15°, maksimalno otvaranje

- metalna spojnica, poniklana
- kutna spojnica +15° III
- kut otvaranja 95°
- s udobnim namještanjem dubine pomoću pužnog vijka
- sa ili bez automatskog zatvaranja (opruga)
- montaža i demontaža vrata na korpus bez alata
- trodimenzionalno namještanje (s odgovarajućim podloškom)

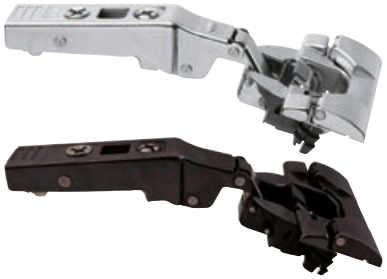

Pomak:	maksimalno otvaranje
Kut otvaranja:	95 °
Materijal:	čelična čašica

Br.art	Tip	Tvornički broj	Ugradnja	Izvedba	Površinska obrada	PJ	JM	Cijena HRK	za
103 307 155 •	CLIP top	78A9454.T	vijci	bez opruge	poniklano	50	kom	2.408,00	100 kom
103 311 205	CLIP top	79A9454T	vijci	s oprugom		50	kom	21,05	1 kom
103 307 153 •	CLIP top BLUMOTION	79B9494	INSERTA	s oprugom	poniklano	50	kom	4.187,00	100 kom
103 307 299 •	CLIP top BLUMOTION	79B9494	INSERTA	s oprugom	ONYX crno	50	kom	4.392,00	100 kom
103 307 154 •	CLIP top BLUMOTION	79B9454	vijci	s oprugom	poniklano	50	kom	3.692,00	100 kom

Grupa proizvoda F31



Planiranje

Napomena

Tvornički podešene dimenzije vrijede za stranice korpusa i vrata debljine 19 mm. Kod odstupanja dolazi do promjene načina na koji se vrata zatvaraju.

Preporučujemo vam pokus s otvaranjem. Položaj pričvršćivanja podloška djelomično odstupa od standardnih položaja pričvršćivanja.

№ 17
10°

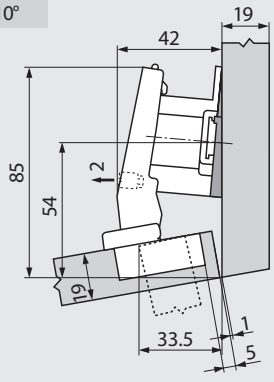

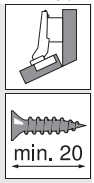

		Br. artikla
Podložak	18 mm	103311470
Kutni klinovi	-5°	103311235

№ 47
10°

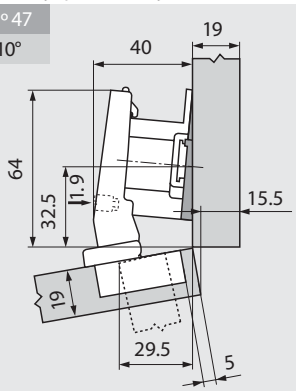

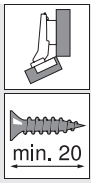

		Br. artikla
Podložak	18 mm	103311470
Kutni klinovi	-5°	103311235

№ 2
10°

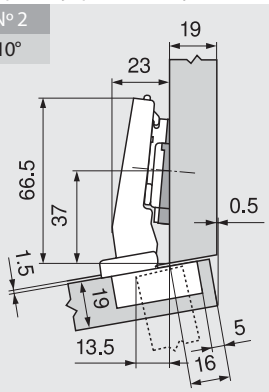

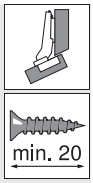

		Br. artikla
Podložak	0 mm	103311485
Kutni klinovi	-5°	103311235

schachermayer

blum

BLUMOTION by Blum

CLIP top/BLUMOTION kutna spojnica +15°, maksimalno otvaranje

Planiranje

N° 37
10°

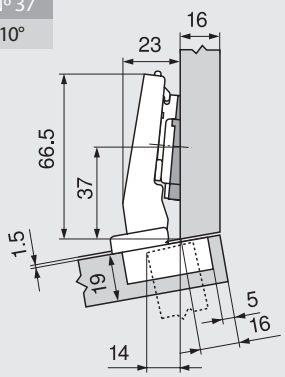

		Br. artikla
Podložak	0 mm	103311485
Kutni klinovi	-5°	103311235

N° 3
15°

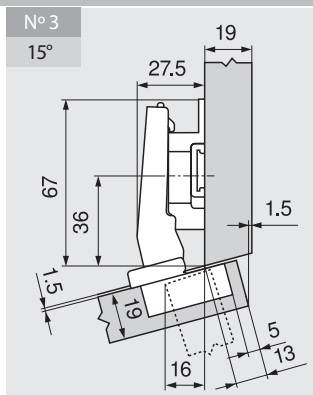

		Br. artikla
Podložak	9 mm	103311457

N° 38
15°

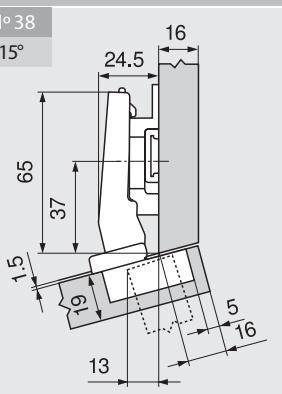

		Br. artikla
Podložak	6 mm	103311472

N° 39
20°

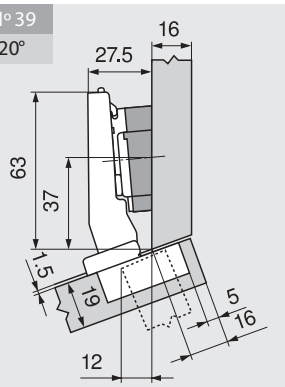

		Br. artikla
Podložak	0 mm	103311485
Kutni klinovi	+5°	103311238

Postava

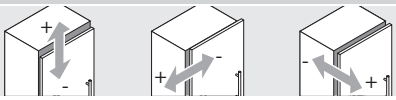

Max. ± 3.0 mm ± 2.0 mm ± 2.0 mm

Pogledajte podloške

Montaža pričvršćivanjem vijcima

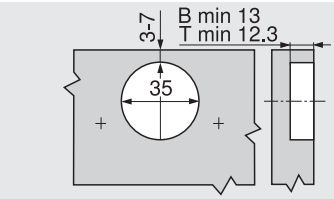

Montaža s INSERTA

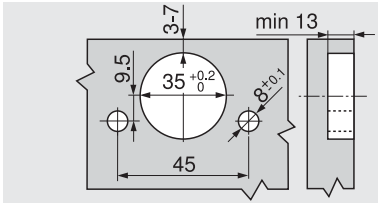

Dimenzije čašice

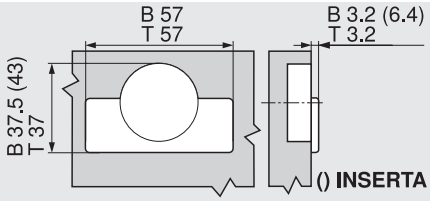

B CLIP top BLUMOTION

T CLIP top

BLUMOTION by Blum

CLIP top/BLUMOTION kutna spojnica -15°, maksimalno otvaranje

- poniklana metalna spojnica
- kutna spojnica -15° III
- kut otvaranja 110°
- s udobnim namještanjem dubine pomoću pužnog vijka
- sa ili bez automatskog zatvaranja (opruga)
- montaža i demontaža vrata na korpus bez alata
- trodimenzionalno podešavanje (s odgovarajućim podloškom)



Pomak: maksimalno otvaranje
Kut otvaranja: 110 °
Materijal: čelična čašica

Br.art	Tip	Tvornički broj	Ugradnja	Izvedba	PJ	JM	Cijena HRK	za
103 307 158 •	CLIP top	78A5453.T	vijci	bez opruge	50	kom	2.408,00	100 kom
103 311 202	CLIP top	79A5453T	vijci	s oprugom	50	kom	21,05	1 kom
103 307 156 •	CLIP top BLUMOTION	79B3493	INSERTA	s oprugom	50	kom	4.559,00	100 kom
103 307 157 •	CLIP top BLUMOTION	79B3453	vijci	s oprugom	50	kom	4.020,00	100 kom

Grupa proizvoda F31

Planiranje

Napomena

Tvornički podešene dimenzije vrijede za stranice korpusa i vrata debljine 19 mm. Kod odstupanja dolazi do promjene načina na koji se vrata zatvaraju.
Preporučujemo vam pokus s otvaranjem. Položaj pričvršćivanja podloška djelomično odstupa od standardnih položaja pričvršćivanja.

№ 12
-20°

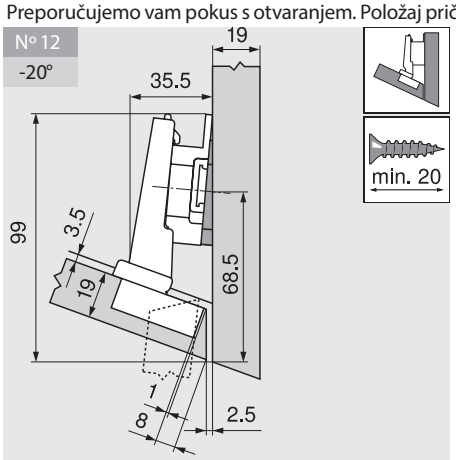

		Br. artikla
Podložak	6 mm	103311472
Kutni klinovi	-5°	103311235

№ 32
-20°

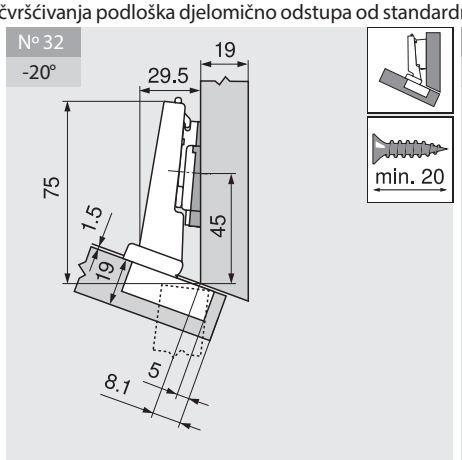

		Br. artikla
Podložak	0 mm	103311485
Kutni klinovi	-5°	103311235

№ 13
-15°

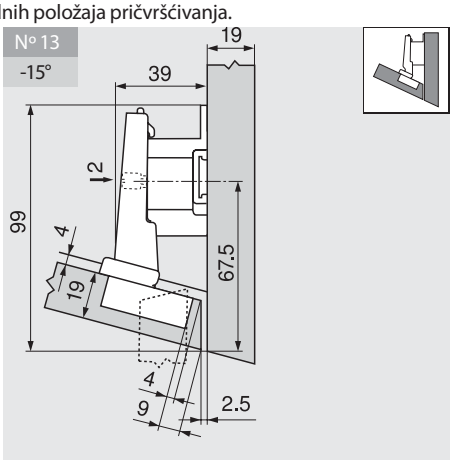

		Br. artikla
Podložak	18 mm	103311470

schachermayer

blum

BLUMOTION by Blum

CLIP top/BLUMOTION kutna spojnica -15°, maksimalno otvaranje

1

Planiranje

№ 33
-15°

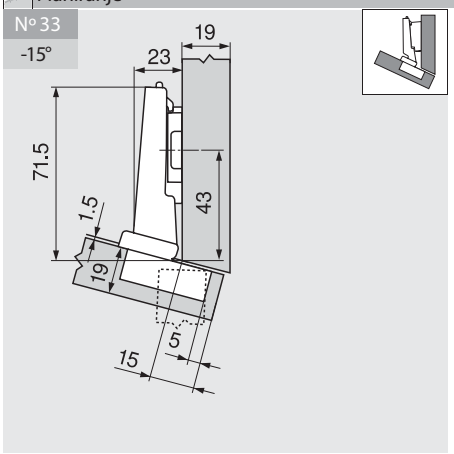

		Br. artikla
Podložak	0 mm	103311485

№ 14
-10°

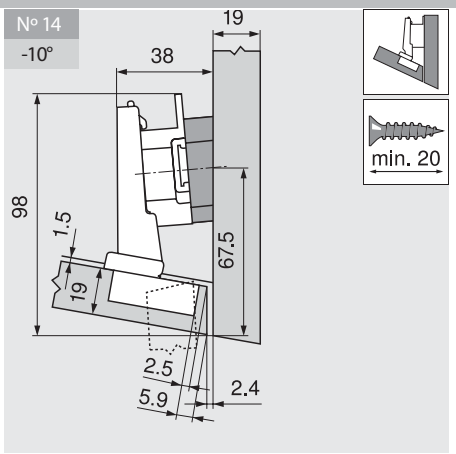

		Br. artikla
Podložak	9 mm	103311457
Kutni klinovi	+5°	103311238

№ 34
-10°

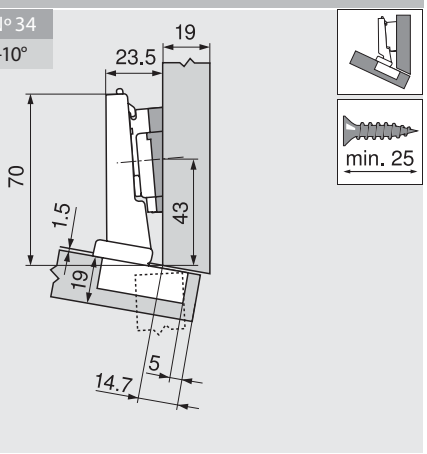

		Br. artikla
Podložak	0 mm	103311485
Kutni klinovi	+5°	103311236

Postava

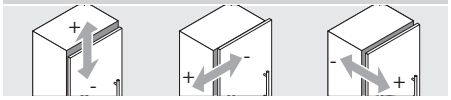

Max. ± 3.0 mm ± 2.0 mm ± 2.0 mm

Pogledajte podloške

Montaža pričvršćivanjem vijcima

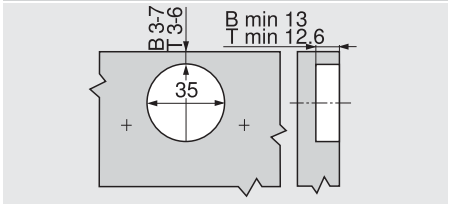

Montaža s INSERTA

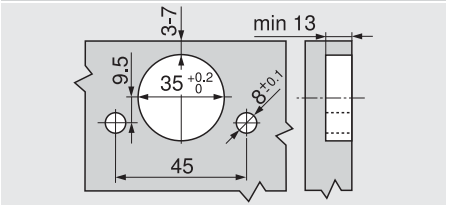

Dimenzije čašice

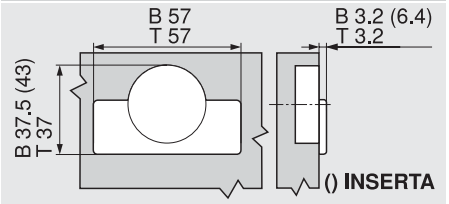

B CLIP top BLUMOTION

T CLIP top

BLUMOTION by Blum

CLIP top /BLUMOTION kutna spojnica -30°, maksimalno otvaranje

- poniklana metalna spojnica
- kutna spojnica -30° III
- kut otvaranja 110°
- s udobnim podešavanjem dubine pomoću pužnog vijka
- sa ili bez automatskog zatvaranja (opruga)
- montaža i demontaža vrata na korpus bez alata
- trodimenzionalno podešavanje (s odgovarajućim podloškom)



Pomak: maksimalno otvaranje
Kut otvaranja: 110 °
Materijal: čelična čašica

Br.art	Tip	Tvornički broj	Ugradnja	Izvedba	PJ	JM	Cijena HRK	za
103 307 175 •	CLIP top	78A5451.T	vijci	bez opruge	50	kom	2.408,00	100 kom
103 311 201	CLIP top	79A5451.T	vijci	s oprugom	50	kom	21,05	1 kom
103 307 173 •	CLIP top BLUMOTION	79B3491	INSERTA	s oprugom	50	kom	4.559,00	100 kom
103 307 174 •	CLIP top BLUMOTION	79B3451	vijci	s oprugom	50	kom	4.020,00	100 kom

Grupa proizvoda F31

Planiranje

N° 31
–25°

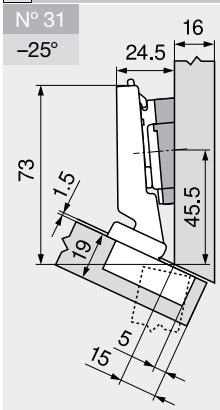

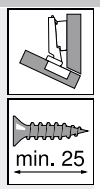

Naziv	Razmak (mm)	Br.art.
Podložak	0	103311485
Kutni klin	+5°	103311237

Montaža pričvršćivanjem vijcima

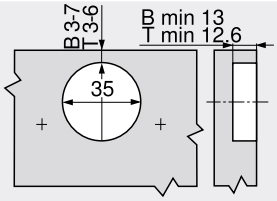

Montaža INSERTA

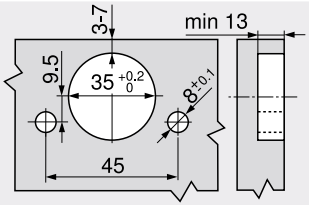

B CLIP top BLUMOTION
T CLIP top

Dimenzije čašice

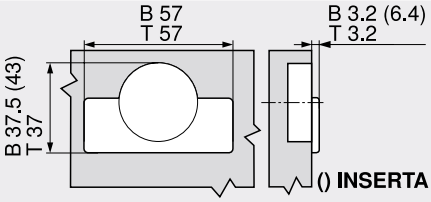

Podešavanje

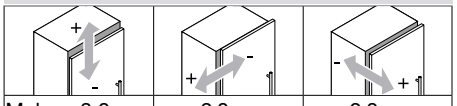

Maks. ±3.0 mm Pogledajte podloške	±2.0 mm	±2.0 mm

Planiranje

Napomena

Tvornički podešene dimenzije vrijede za stranice korpusa i vrata debljine 19 mm. Kod odstupanja dolazi do promjene načina na koji se vrata zatvaraju.
Preporučujemo vam pokus s otvaranjem. Položaj pričvršćivanja podloška djelomično odstupa od standardnih položaja pričvršćivanja.

N° 29
-35°

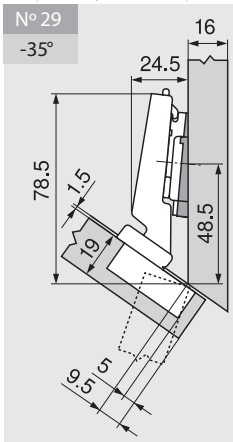

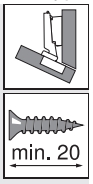

		Br. artikla
Podložak	0 mm	103311485
Kutni klinovi	-5°	103311235

N° 30
-30°

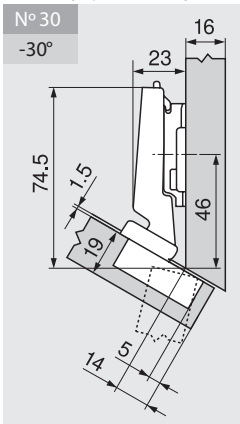

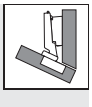

		Br. artikla
Podložak	3 mm	103311486

N° 11
-25°

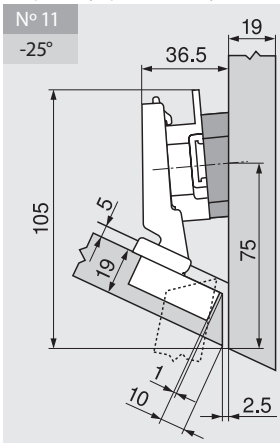

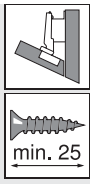

		Br. artikla
Podložak	9 mm	103311457
Kutni klinovi	+5°	103311238

schachermayer

blum

BLUMOTION
by Blum

CLIP top /BLUMOTION kutna spojnica -45°, maksimalno otvaranje

1

- poniklana metalna spojnica
- kutna spojnica -45° III
- kut otvaranja 110°
- podešavanje dubine pomoću pužnog vijka
- sa ili bez automatskog zatvaranja (opruga)
- montaža i demontaža vrata na korpus bez alata
- trodimenzionalno podešavanje (s odgovarajućim podloškom)



Pomak: maksimalno otvaranje
Kut otvaranja: 110 °
Materijal: čelična čašica

Br.art	Tip	Tvornički broj	Ugradnja	Izvedba	PJ	JM	Cijena HRK	za
103 307 178 •	CLIP top	78A5450.T	vijci	bez opruge	50	kom	2.408,00	100 kom
103 311 200	CLIP top	79A5450.T	vijci	s oprugom	50	kom	21,05	1 kom
103 307 176 •	CLIP top BLUMOTION	79B3490	INSERTA	s oprugom	50	kom	4.559,00	100 kom
103 307 177 •	CLIP top BLUMOTION	79B3450	vijci	s oprugom	50	kom	4.020,00	100 kom

Grupa proizvoda F31

Planiranje

Napomena

Tvornički podešene dimenzije vrijede za stranice korpusa i vrata debljine 19 mm. Kod odstupanja dolazi do promjene načina na koji se vrata zatvaraju. Preporučujemo vam pokus s otvaranjem. Položaj pričvršćivanja podloška djelomično odstupa od standardnih položaja pričvršćivanja.

№ 26
-50°

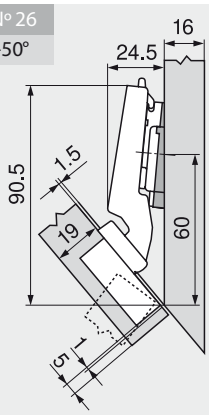

		Br. art.
Podložak	0 mm	103311485
Kutni klinovi	-5°	103311235

№ 27
-45°

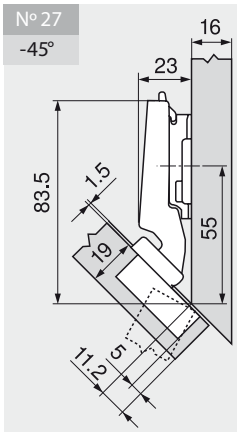

		Br. art.
Podložak	3 mm	103311486

№ 28
-40°

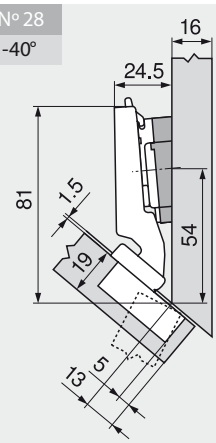

		Br. art.
Podložak	0 mm	103311485
Kutni klinovi	+5°	103311237

CLIP top kutna mini spojnica za vrata s okvirom +45°

- poniklana metalna spojnica
- jednostavno namještanje dubine pomoću pužnog vijka
- montaža i demontaža vrata na korpusu bez upotrebe alata
- trodimenzionalno podešavanje (s odgovarajućim podloškom)



Izvedba 2:	promjer čašice ø 26 mm
Ugradnja:	vijci
Kut otvaranja:	94 °
Materijal:	čelična čašica

Br.art	Tvornički broj	Pomak	Izvedba	PJ	JM	Cijena HRK	za
103 311 324 •	79A0558T	potpuno otvaranje	s oprugom	50	kom	2.909,00	100 kom

Grupa proizvoda F31

Planiranje

Napomena

Tvornički podešene dimenzije vrijede za stranice korpusa i vrata debljine 19 mm. Kod odstupanja dolazi do promjene načina na koji se vrata zatvaraju. Preporučujemo vam pokus s otvaranjem. Položaj pričvršćivanja podloška djelomično odstupa od standardnih položaja pričvršćivanja.

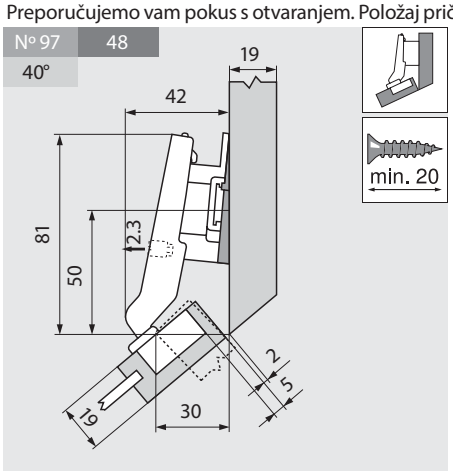

		Br. artikla
Podložak	9 mm	103311457
Kutni klinovi	-5°	103311235

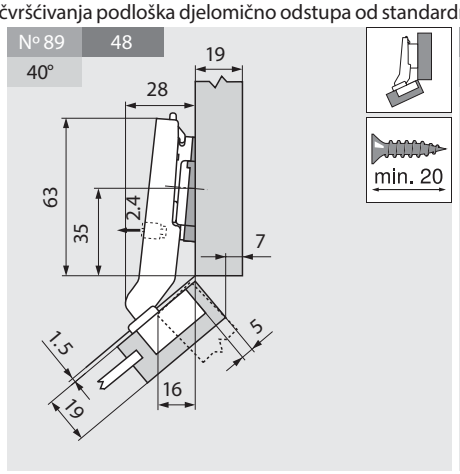

		Br. artikla
Podložak	0 mm	103311485
Kutni klinovi	-5°	103311235

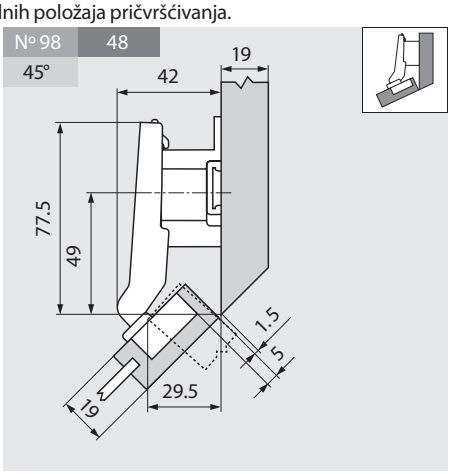

		Br. artikla
Podložak	18 mm	103311470

schachermayer

blum

CLIP top kutna mini spojnica za vrata s okvirom +45°

Planiranje

Nº 90 | 48 | 45°

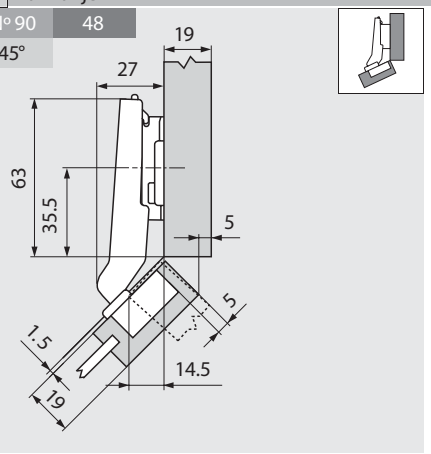

		Br. artikla
Podložak	3 mm	103311486

Nº 82 | 45 | 45°

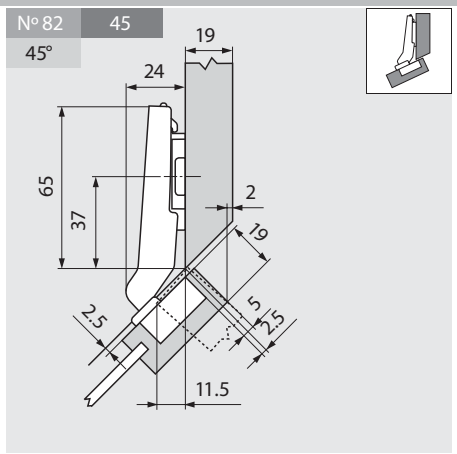

		Br. artikla
Podložak	0 mm	103311485

Nº 99 | 48 | 50°

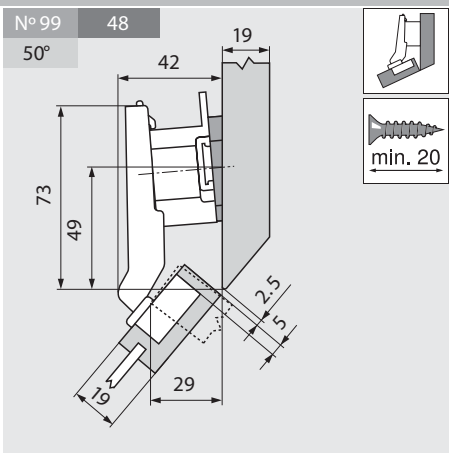

		Br. artikla
Podložak	18 mm	103311470
Kutni klinovi	+5°	103311236

Nº 91 | 48 | 50°

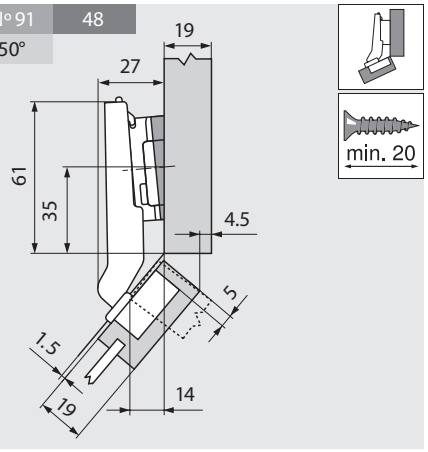

		Br. artikla
Podložak	3 mm	103311486
Kutni klinovi	+5°	103311236

Nº 83 | 48 | 50°

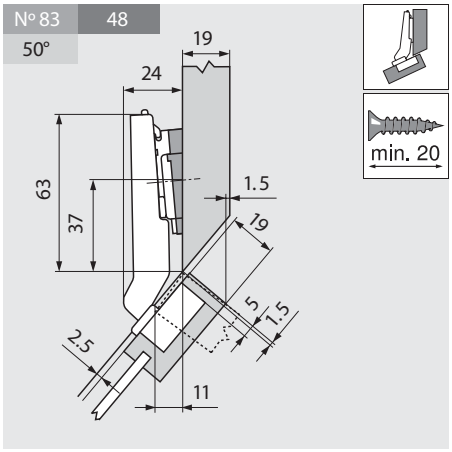

		Br. artikla
Podložak	0 mm	103311485
Kutni klinovi	+5°	103311236

Postava

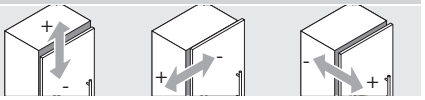

Max. ± 3.0 mm ± 1.8 mm ± 2.0 mm

Pogledajte podloške

Razmak bušenja za BLUMOTION 971A1002

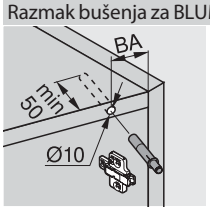

Nº XX	Kutna primjena
XX	Razmak bušenja BA (mm)
XX°	Kut primjene (°)

Montaža pričvršćivanjem vijcima

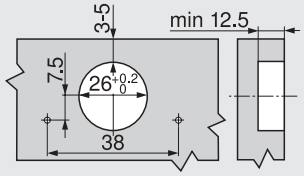

Dimenzije čašice

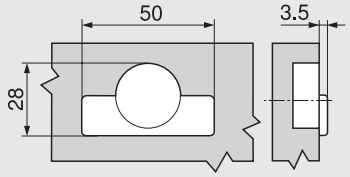

CLIP top kutna spojnica za staklena vrata +45°

- debljina fronte od 4,5 do 7 mm
- jednostavno namještanje dubine pomoću pužnog vijka
- montaža i demontaža vrata na korpusu bez upotrebe alata
- trodimenzionalno podešavanje (s odgovarajućim podloškom)



Ugradnja: vijci
Kut otvaranja: 94 °
Materijal: plastična čašica

Br.art	Tvornički broj	Pomak	Izvedba	PJ	JM	Cijena HRK	za
103 314 504 •	79A4108.T	potpuno otvaranje	s oprugom	50	kom	3.406,00	100 kom

Grupa proizvoda F31

Potrebni dodatni artikli

Br.art	Opis	PJ	JM	Cijena HRK	za
103 314 520 •	BLUM CLIP top pokrivna kapica – okrugla spoj. za staklena vrata, pon. pl., mat	50	kom	1.400,00	100 kom
103 314 521 •	BLUM CLIP top pokrivna kapica – okrugla spoj. za staklena vrata, pozl. pl.	50	kom	1.666,00	100 kom
103 314 523 •	BLUM CLIP top pokrivna kapica – okrugla spoj. za staklena vrata, krom. pl.	50	kom	1.400,00	100 kom
103 314 524 •	BLUM CLIP top pokrivna kapica – okrugla spoj. za staklena vrata, crna pl.	50	kom	778,00	100 kom
103 314 526	BLUM CLIP top pokrivna kapica – spoj. za staklena vrata, oblik D, pon. pl., mat	50	kom	12,25	1 kom
103 314 527 •	BLUM CLIP top pokrivna kapica – spoj. za staklena vrata, oblik D, pozl. pl.	1	kom	1.666,00	100 kom
103 314 529	BLUM CLIP top pokrivna kapica – spoj. za staklena vrata, oblik D, krom. pl.	50	kom	12,25	1 kom

Planiranje

Napomena

Uz tvorničke vrijednosti, dimenzije važe za stranice korpusa debljine 19 mm. Kod odstupanja dolazi do promjene načina na koji se vrata zatvaraju.
Preporučujemo vam pokus s otvaranjem. Položaj pričvršćivanja podloška djelomično odstupa od standardnih položaja pričvršćivanja.

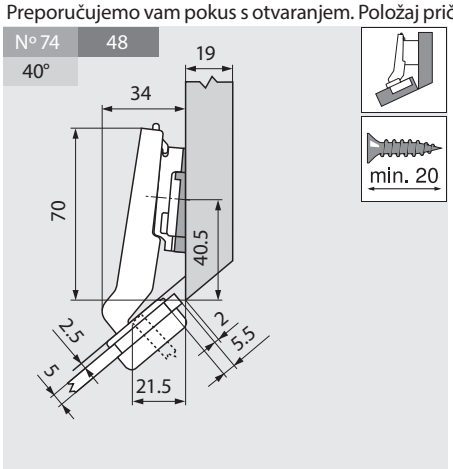

		Br. artikla
Podložak	3 mm	103311486
Kutni klinovi	-5°	103311235

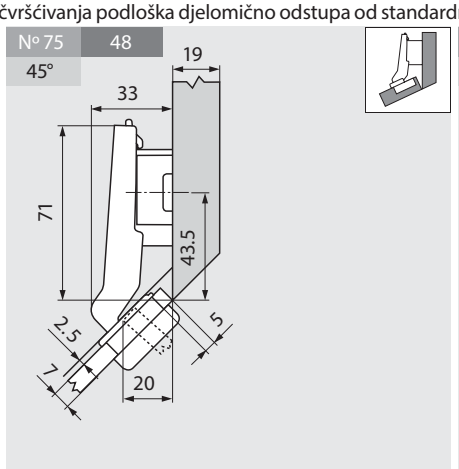

		Br. artikla
Podložak	9 mm	103311457

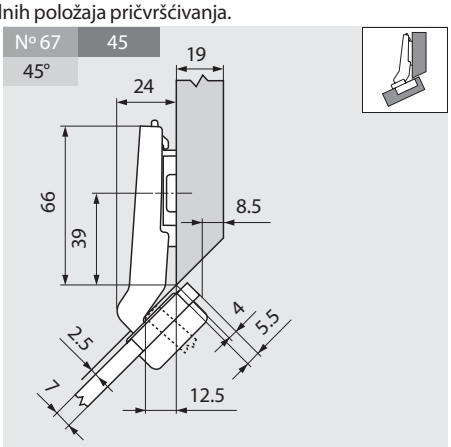

		Br. artikla
Podložak	0 mm	103311485

schachermayer

blum

CLIP top kutna spojnica za staklena vrata +45°

Planiranje

Nº 76 | 48

50°

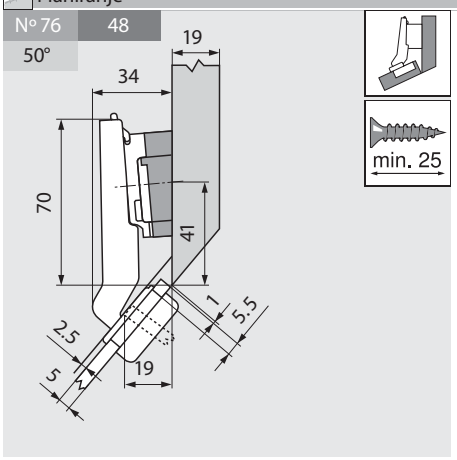

		Br. artikla
Podložak	3 mm	103311486
Kutni klinovi	+5°	103311238

Nº 68 | 45

50°

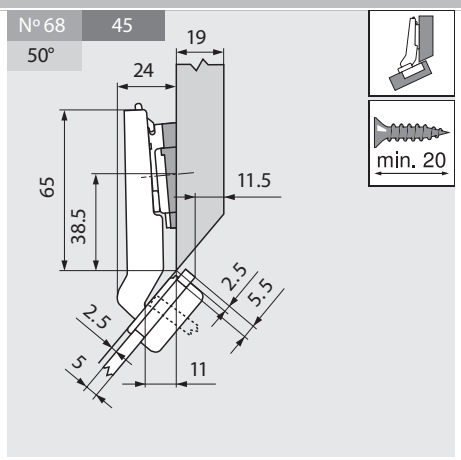

		Br. artikla
Podložak	0 mm	103311485
Kutni klinovi	+5°	103311236

Postava

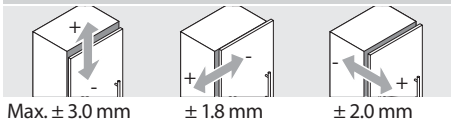

Max. ± 3.0 mm ± 1.8 mm ± 2.0 mm

Pogledajte podloške

Razmak bušenja za BLUMOTION 971A1002

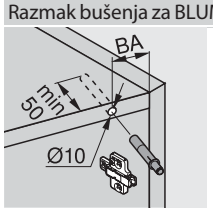

Nº XX	Kutna primjena
XX	Razmak bušenja BA (mm)
XX°	Kut primjene (°)

Montaža pričvršćivanjem vijcima

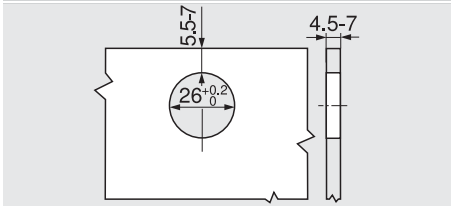

Dimenzije čašice

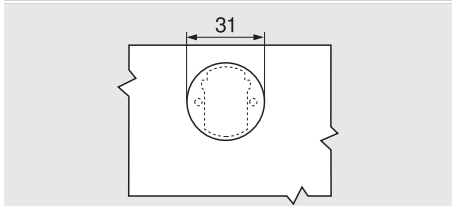

Pokrivna kapica čašice

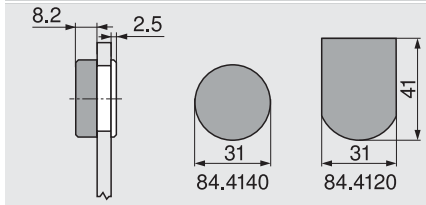

CLIP top kutna spojnica za staklena vrata +20°

- debljina fronte od 4,5 do 7 mm
- jednostavno namještanje dubine pomoću pužnog vijka
- montaža i demontaža vrata na korpusu bez upotrebe alata
- trodimenzionalno podešavanje (s odgovarajućim podloškom)
- vijci za pričvršćenje čašice uklj.



Ugradnja: vijci
Kut otvaranja: 94 °
Materijal: plastična čašica

Br.art	Tvornički broj	Pomak	Izvedba	PJ	JM	Cijena HRK	za
103 314 503 •	79A4105.T	potpuno otvaranje	s oprugom	250	kom	3.406,00	100 kom

Grupa proizvoda F31

Potrebni dodatni artikli

Br.art	Opis	PJ	JM	Cijena HRK	za
103 314 520 •	BLUM CLIP top pokrivna kapica – okrugla spoj. za staklena vrata, pon. pl., mat	50	kom	1.400,00	100 kom
103 314 521 •	BLUM CLIP top pokrivna kapica – okrugla spoj. za staklena vrata, pozl. pl.	50	kom	1.666,00	100 kom
103 314 523 •	BLUM CLIP top pokrivna kapica – okrugla spoj. za staklena vrata, krom. pl.	50	kom	1.400,00	100 kom
103 314 524 •	BLUM CLIP top pokrivna kapica – okrugla spoj. za staklena vrata, crna pl.	50	kom	778,00	100 kom
103 314 526	BLUM CLIP top pokrivna kapica – spoj. za staklena vrata, oblik D, pon. pl., mat	50	kom	12,25	1 kom
103 314 527 •	BLUM CLIP top pokrivna kapica – spoj. za staklena vrata, oblik D, pozl. pl.	1	kom	1.666,00	100 kom
103 314 529	BLUM CLIP top pokrivna kapica – spoj. za staklena vrata, oblik D, krom. pl.	50	kom	12,25	1 kom

Planiranje

Napomena

Uz tvorničke vrijednosti, dimenzije važe za stranice korpusa debljine 19 mm. Kod odstupanja dolazi do promjene načina na koji se vrata zatvaraju.
Preporučujemo vam pokus s otvaranjem. Položaj pričvršćivanja podloška djelomično odstupa od standardnih položaja pričvršćivanja.

№ 71 | 54 | 15°

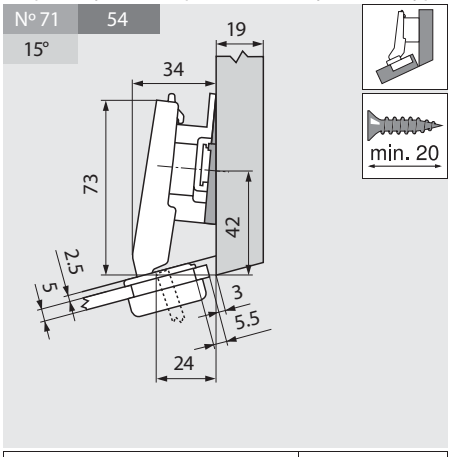

		Br. artikla
Podložak	9 mm	103311457
Kutni klinovi	-5°	103311235

№ 64 | 45 | 15°

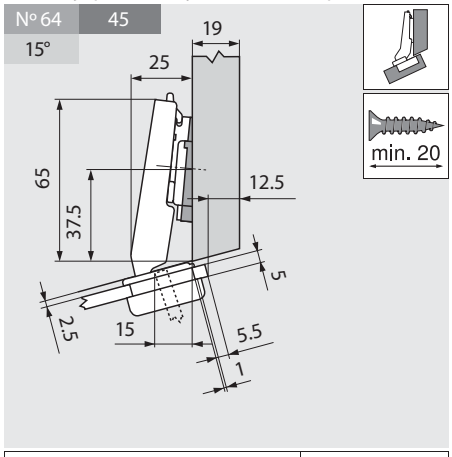

		Br. artikla
Podložak	0 mm	103311485
Kutni klinovi	-5°	103311235

№ 72 | 54 | 20°

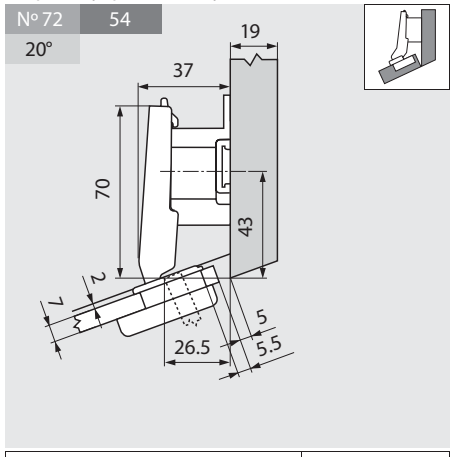

		Br. artikla
Podložak	18 mm	103311470

schachermayer

blum

CLIP top kutna spojnica za staklena vrata +20°

Planiranje

Nº 65	37
20°	

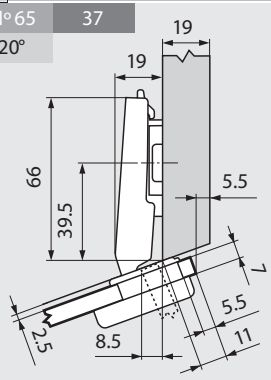

		Br. artikla
Podložak	0 mm	103311485

Nº 73	48
25°	

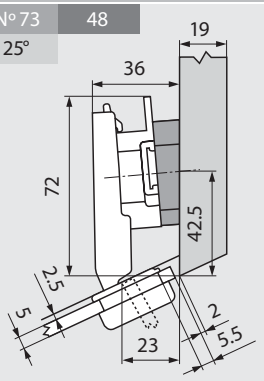

		Br. artikla
Podložak	9 mm	103311457
Kutni klinovi	+5°	103311238

Nº 66	37
25°	

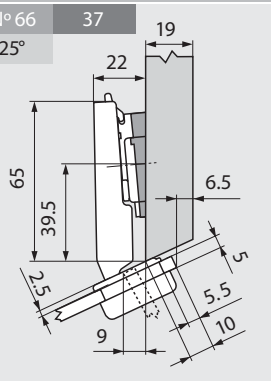

		Br. artikla
Podložak	0 mm	103311485
Kutni klinovi	+5°	103311236

Postava

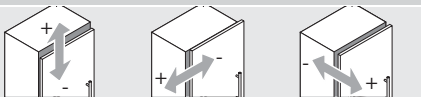

Max. ± 3.0 mm ± 1.8 mm ± 2.0 mm

Pogledajte podloške

Razmak bušenja za BLUMOTION 971A1002

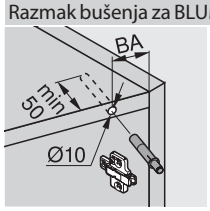

Nº XX	Kutna primjena
XX	Razmak bušenja BA (mm)
XX°	Kut primjene (°)

Montaža pričvršćivanjem vijcima

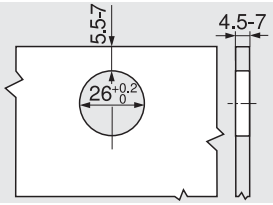

Dimenzije čašice

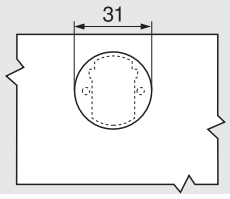

Pokrivna kapica čašice

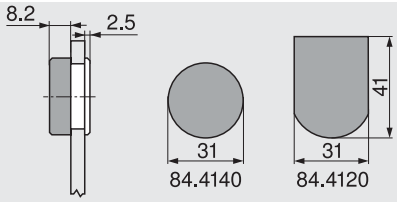

blum

BLUMOTION by Blum

MODUL spojnica za paralelnu ugradnju - integrirani BLUMOTION

- BLUMOTION integrirani
- metalna spojnica, poniklana
- spojnica za bočne konstrukcije
- kut otvaranja 95°
- s automatskim (opružnim) zatvaranjem
- krak spojnice s kliznom tehnikom
- trodimenzionalno namještanje (pomoću odgovarajuće montažne pločice)



NAPOMENA:
odgovarajuća montažna pločica broj artikla:103 312 345

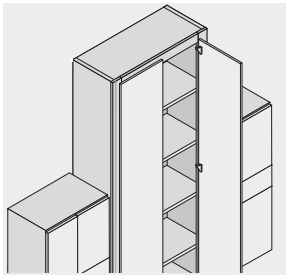



Simbolična slika

Uporaba za:	spojnica za bočno pričvršćivanje
Pomak:	3 mm
Kut otvaranja:	95 °
Materijal:	čelična čašica

Br.art	Tvornički broj	Način okivanja	Ugradnja	Izvedba	PJ	JM	Cijena HRK	za
103 311 539 •	99B9550	unutarnje pričvršćivanje	vijci	s oprugom	50	kom	2.992,00	100 kom

Grupa proizvoda F31

Uskakanje vrata pri kutu punog otvaranja

S unutarnje strane



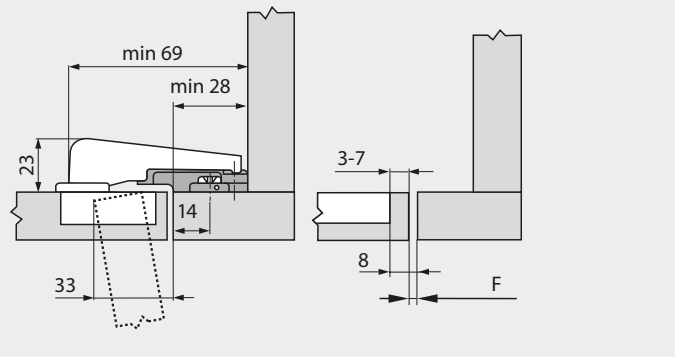

Udaljenost položaja pričvršćivanja vijcima od ruba bočne stranice: 14 mm
Posebni podložak za bočnu konstrukciju: 103 312 345

F Fuga

Najmanji bočni razmak (F) za fronte s polumjerom fronte (R = 1 mm), tvorničke postavke

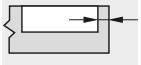

Udaljenost čašice	Debljina fronte 16	18	19	20	22	24	26	28	29	30	31	32
3	0.2	0.3	0.4	0.5	0.8	1.0	1.5	1.9				
4	0.2	0.3	0.4	0.5	0.7	1.0	1.4	1.8				
5	0.2	0.3	0.4	0.5	0.7	1.0	1.4	1.8				
6	0.2	0.3	0.4	0.5	0.7	1.0	1.4	1.8				
7	0.2	0.3	0.4	0.5	0.7	0.9	1.4	1.7				

Preporučujemo vam pokus s otvaranjem

Postava

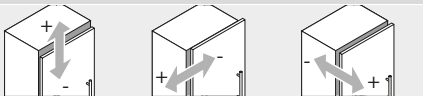

max. ± 3.0 mm ± 2.0 mm ± 0.8 mm

Pogledajte podloške

Montaža pričvršćivanjem vijcima

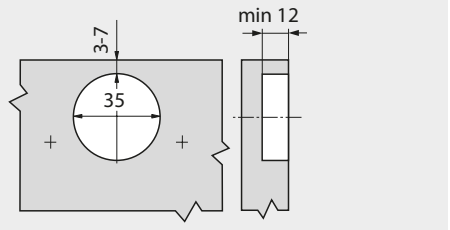

schachermayer

blum

MODUL križna podložna pločica za bočnu konstrukciju

1

Izvedba: križna/duga rupa
Ugradnja: predmontirani sistemski vijci ø 6 mm
Podešavanje visine: +/- 2 mm
Materijal: cink
Površinska obrada: poniklano

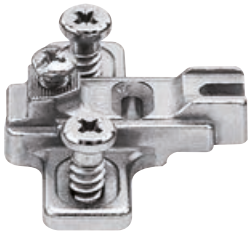

Br.art	Tvornički broj	Visina mm	Odmak mm	PJ	JM	Cijena HRK	za
103 312 345 •	199.8130	12.2	3	50	kom	487,00	100 kom

Grupa proizvoda F31

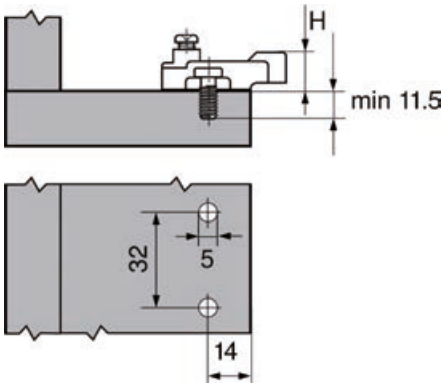

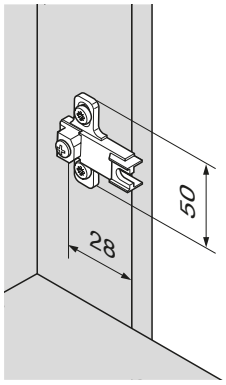



MODUL spojnica za hladnjak - ravna

- spojnica za vrata hladnjaka
- ravna ugradna visina 19 mm
- mogućnost otvaranja fronte do 18 mm
- metalna spojnica, poniklana
- kut otvaranja 95°
- s automatskim zatvaranjem (opruga)
- krak okova s kliznom tehnikom
- trodimenzionalno podešavanje (s odgovarajućim podloškom)



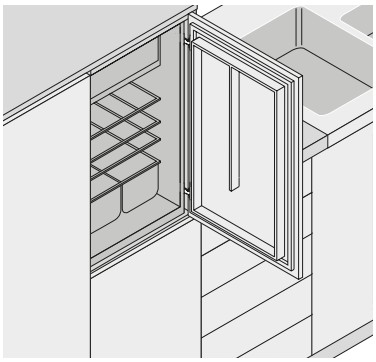



Uporaba za:	spojnica za hladnjak
Pomak:	0 mm
Ugradnja:	vijci
Kut otvaranja:	95 °
Materijal:	cinčana čašica

Br.art	Tvornički broj	Način okivanja	Izvedba	PJ	JM	Cijena HRK	za
103 337 889	91K9550	kutno pričvršćivanje	s oprugom	50	kom	11,50	1 kom

Grupa proizvoda F31

Planiranje

Tvornički podešene dimenzije spojnica i izračun širine razmaka (udaljenost podloška = 0 mm)

Uskakanje vrata pri kutu punog otvaranja

Kutno pričvršćivanje vratnog krila

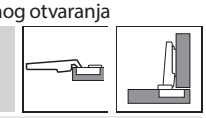

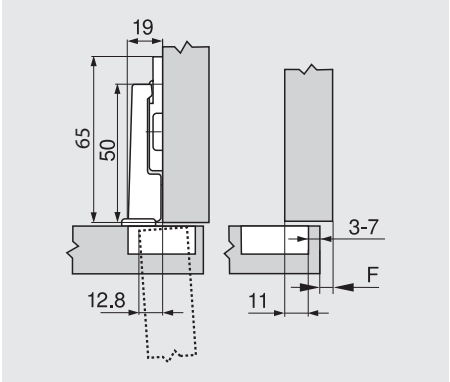

Udaljenost čašice

	Otvaranje fronte												
	6	7	8	9	10	11	12	13	14	15	16	17	18
0									3	4	5	6	7
3													
6													
9													

Podložak

F Fuga

Najmanji bočni razmak (F) za fronte s polumjerom fronte (R = 1 mm), tvorničke postavke

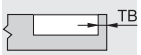

Udaljenost čašice TB	Debljina fronte FS											
	16	18	19	20	22	24	26	28	29	30	31	32
3	0.2	0.2	0.3	0.4	0.5	0.8	1.3	2.5	3.5	4.4	5.3	6.1
4	0.2	0.2	0.3	0.4	0.5	0.8	1.3	1.9	2.9	3.8	4.7	5.5
5	0.2	0.2	0.3	0.4	0.5	0.8	1.2	1.7	2.4	3.2	4.0	4.9
6	0.2	0.2	0.3	0.4	0.5	0.8	1.2	1.7	2.2	2.8	3.5	4.3
7	0.2	0.2	0.3	0.4	0.5	0.8	1.2	1.6	2.0	2.4	3.0	3.8
Dodatno kod + 2 mm bočno podešavanje												
	+ 0.0	+ 0.1	+ 0.1	+ 0.1	+ 0.3	+ 0.5	+ 0.4	+ 0.4	+ 0.4	+ 0.4	+ 0.3	+ 0.2

Postava

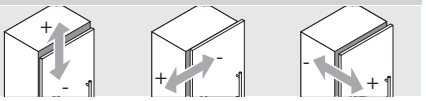

Max. ± 2.0 mm ± 2.0 mm + 3.0 mm

Pogledajte pod - loške - 2.0 mm

Montaža pričvršćivanjem vijcima

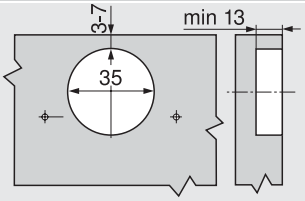

Montaža utiskivanjem

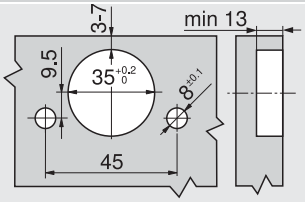

Dimenzije čašice

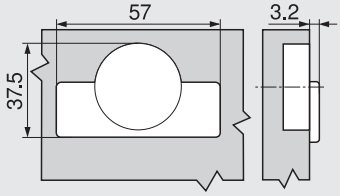

schachermayer

blum

Križna podložna pločica za MODUL spojnicu za hladnjake

- specijalni ravni podložak samo za spojnicu za hladnjak



Izvedba: križna podložna pločica/rupa
Ugradnja: EXPANDO (predmontirani Euro vijci s razupornim tiplama)
Materijal: čelik

Br.art	Tvornički broj	Odmak mm	PJ	JM	Cijena HRK	za
103 337 635	194K6100E	0	500	kom	3,11	1 kom

Grupa proizvoda F30

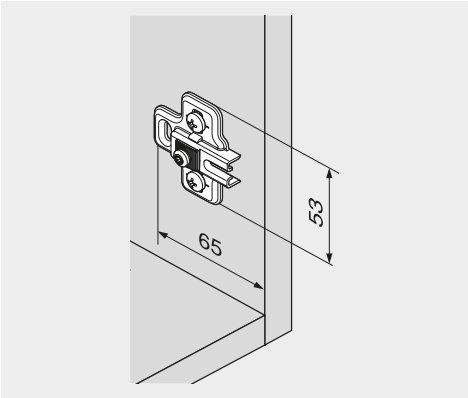

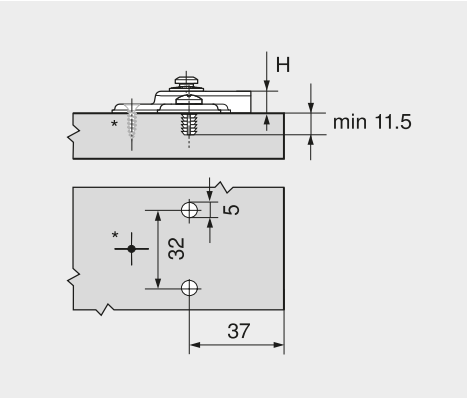

* opciono dodatni vijak



CLIP ravna podložna pločica, podešavanje visine, Spax vijci, ekscentar

Ugradnja: vijci za ivericu ø 3,5 mm
Podešavanje visine: +/- 2 mm
Materijal: čelik

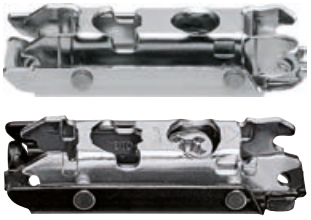

Br.art	Tvornički broj	Visina mm	Odmak mm	Površinska obrada	PJ	JM	Cijena HRK	za
103 311 400	175H3100	8.5	0	poniklano	500	kom	3,15	1 kom
103 311 401 •	175H3130	11.5	3	poniklano	500	kom	408,00	100 kom
103 307 357 •	175H3130	11.5	3	ONYX crno	500	kom	444,00	100 kom
103 307 356 •	175H3100	8.5	0	ONYX crno	500	kom	396,00	100 kom

Grupa proizvoda F30

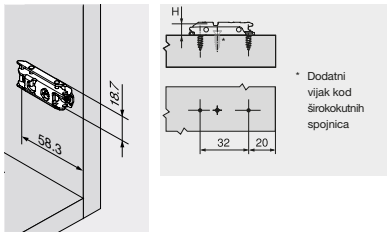

CLIP ravna podložna pločica, čelik, EXPANDO, pod. visine: ekscentar

Ugradnja: EXPANDO (predmontirani vijci s razupornom tiplom)
Podešavanje visine: +/- 2 mm
Materijal: čelik
Površinska obrada: poniklano



Br.art	Tvornički broj	Visina mm	Odmak mm	PJ	JM	Cijena HRK	za
103 311 405	177H3100E	8.5	0	500	kom	3,56	1 kom
103 311 406 •	177H3130E	11.5	3	500	kom	455,00	100 kom

Grupa proizvoda F30

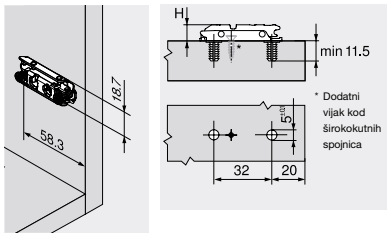

CLIP ravna podložna pločica, predmontirani vijci, pod. visine: ekscentar

Ugradnja: predmontirani sistemski vijci ø 6 mm
Podešavanje visine: +/- 2 mm
Materijal: čelik
Površinska obrada: poniklano



Br.art	Tvornički broj	Visina mm	Odmak mm	PJ	JM	Cijena HRK	za
103 311 402 •	175H4100	8.5	0	500	kom	444,00	100 kom
103 311 403 •	175H4130	11.5	3	500	kom	492,00	100 kom

Grupa proizvoda F30

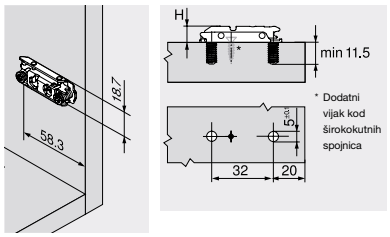

CLIP ravna podložna pločica, središnje pričvršćenje, pod. visine: ekscentar

Ugradnja: predmontirani sistemski vijci ø 6 mm - dvostr. pričvršć.
Podešavanje visine: +/- 2 mm
Materijal: čelik
Površinska obrada: poniklano



Br.art	Tvornički broj	Visina mm	Odmak mm	PJ	JM	Cijena HRK	za
103 311 404 •	175H410Z	8.5	0	500	kom	444,00	100 kom

Grupa proizvoda F30

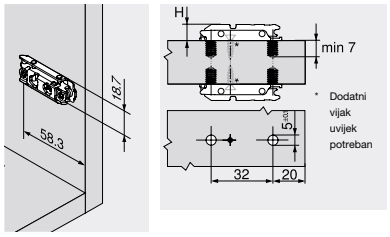

schachermayer

1

CLIP ravna podložna pločica, čelik, utiskivanje, pod. visine: ekscentar

Ugradnja: utiskivanje (tipla 10 mm)
Podešavanje visine: +/- 2 mm
Materijal: čelik

Br.art	Tvornički broj	Visina mm	Odmak mm	Površinska obrada	PJ	JM	Cijena HRK	za
103 311 407 •	177H3100	8.5	0	poniklano	500	kom	407,00	100 kom
103 311 408 •	177H3130	11.5	3	poniklano	500	kom	455,00	100 kom
103 307 358 •	177H3100	8.5	0	ONYX crno	500	kom	442,00	100 kom
103 307 359 •	177H3130	11.5	3	ONYX crno	500	kom	491,00	100 kom

Grupa proizvoda F30





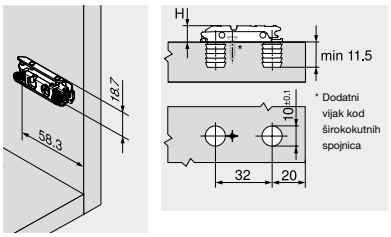

CLIP ravna podložna pločica, podešavanje visine, Spax vijci, ekscentar

Ugradnja: vijci za ivericu ø 3,5 mm
Podešavanje visine: +/- 2 mm
Materijal: cink
Površinska obrada: poniklano

Br.art	Tvornički broj	Visina mm	Odmak mm	PJ	JM	Cijena HRK	za
103 311 505	175H5400	8.5	0	50	kom	4,81	1 kom
103 311 506 •	175H5430E	11.5	3	50	kom	598,00	100 kom

Grupa proizvoda F30



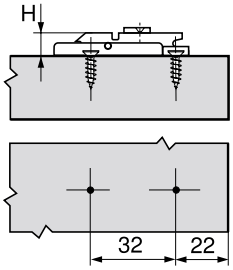

CLIP ravna podložna pločica 0 mm, za utiskivanje, ekscentar

Ugradnja: utiskivanje (tiple 10 mm)
Podešavanje visine: +/- 2 mm
Materijal: cink
Površinska obrada: poniklano

Br.art	Tvornički broj	Visina mm	Odmak mm	PJ	JM	Cijena HRK	za
103 311 498	177H5100	8.5	0	500	kom	4,64	1 kom
103 311 499 •	177H5130	11.5	3	500	kom	579,00	100 kom

Grupa proizvoda F30

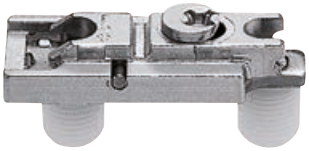

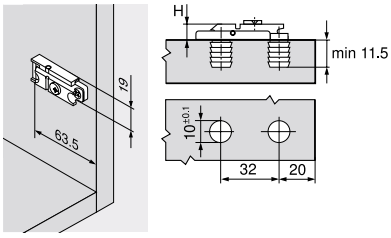

CLIP podložna pločica, EXPANDO, HV: Ekscentar

Ugradnja: EXPANDO (predmontirani vijci s razupornom tiplom)
Podešavanje visine: +/- 2 mm
Materijal: cink
Površinska obrada: poniklano

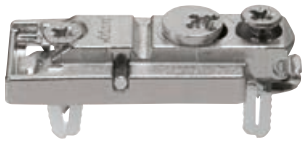

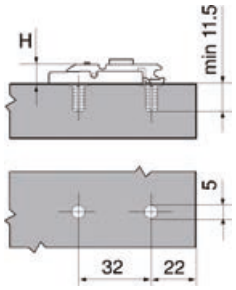

Br.art	Tvornički broj	Visina mm	Odmak mm	PJ	JM	Cijena HRK	za
103 311 509	177H5400E	8.5	0	500	kom	5,26	1 kom
103 311 440 •	177H5430E	11.5	3	50	kom	682,00	100 kom

Grupa proizvoda F30

Rasporne tiple za montažu spojnica

Tip: Expando
Materijal: plastika



Br.art	ø mm	Duljina mm	PJ	JM	Cijena HRK	za
103 334 509	8	12.1	5	kom	0,18	1 kom

Grupa proizvoda YB1

Euro vijak s upuštenom glavom

Materijal: čelik





Br.art	Duljina mm	Navoj ø mm	Glava ø mm	Pogon	Površinska obrada	PJ	JM	Cijena HRK	za
103 312 455 •	10	6	8	PZ	poniklano	1000	kom	21,95	100 kom
103 312 467 •	13	6.3	8	TX 20	poniklano	1000	kom	8,27	100 kom
103 334 511	13			PH	poniklano	5000	kom	0,13	1 kom
103 312 453	13	6.3	7,7	PZ	pocinčano	100	kom	12,75	100 kom
103 312 454 •	15	6	7,7	PZ	pocinčano	100	kom	13,75	100 kom
103 312 452 •	15	6.3	7	PZ	poniklano	1	kom	10,30	100 kom
103 312 459 •	20	6	8	PZ	poniklano	1000	kom	31,50	100 kom

Grupa proizvoda YB1

schachermayer

CLIP križna podložna pločica, podešavanje visine, Spax vijci, ekscentar

Podešavanje visine: +/- 2 mm
Materijal: čelik
Površinska obrada: poniklano

Br.art	Tvornički broj	Visina mm	Odmak mm	Ugradnja	PJ	JM	Cijena HRK	za
103 311 485	173H7100	8.5	0	vijci za ivericu ø 3,5 mm i ø 4mm	500	kom	3,03	1 kom
103 311 486	173H7130	11.5	3	vijci za ivericu ø 3,5 mm	50	kom	3,78	1 kom

Grupa proizvoda F30

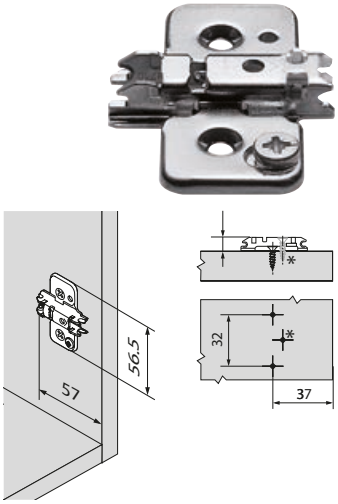

CLIP podložna pločica križna, čelik, INSERTA, HV: Ekscentar

Ugradnja: INSERTA
Podešavanje visine: +/- 2 mm
Materijal: čelik
Površinska obrada: poniklano

Br.art	Tvornički broj	Visina mm	Odmak mm	PJ	JM	Cijena HRK	za
103 311 500 •	174H7100I	8.5	0	250	kom	757,00	100 kom
103 311 501 •	174H7130I	11.5	3	1	kom	811,00	100 kom

Grupa proizvoda F30

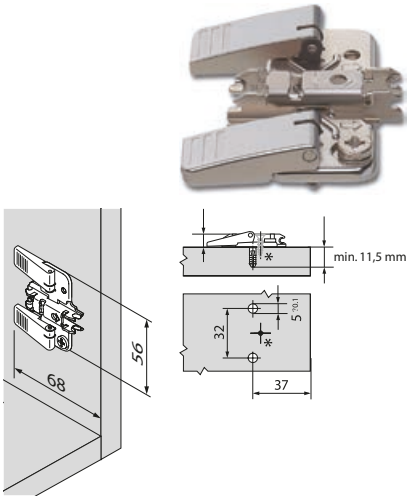

CLIP podložna pločica, EXPANDO, podešavanje visine, ekscentar

Ugradnja: EXPANDO (predmontirani vijci s razupornom tiplom)
Podešavanje visine: +/- 2 mm
Materijal: čelik

Br.art	Tvornički broj	Visina mm	Od-mak mm	Površinska obrada	PJ	JM	Cijena HRK	za
103 311 490	174H7100E	8.5	0	poniklano	500	kom	4,04	1 kom
103 311 491 •	174H7130E	11.5	3	poniklano	50	kom	517,00	100 kom
103 307 368 •	174H7130E	11.5	3	ONYX crno	500	kom	521,00	100 kom
103 307 239 •	174H7100E	8.5	0	ONYX crno	500	kom	498,00	100 kom

Grupa proizvoda F30

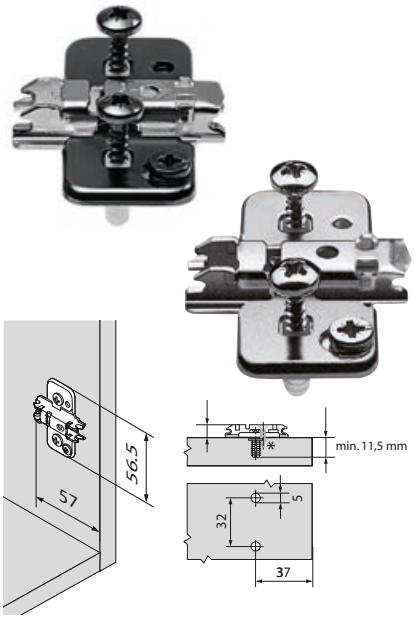

Križna podložna pločica CLIP, EXPANDO za dvojnu spojnicu, VP: Ekscentar

Ugradnja: EXPANDO za dvostruko pričvršćivanje
Podešavanje visine: +/- 2 mm
Materijal: čelik
Površinska obrada: poniklano

Br.art	Tvornički broj	Visina mm	Odmak mm	PJ	JM	Cijena HRK	za
103 311 492 •	174H710ZE	8.5	0	500	kom	462,00	100 kom
103 311 493 •	174H713ZE	11.5	3	500	kom	517,00	100 kom

Grupa proizvoda F30

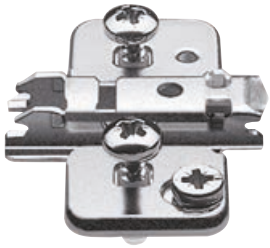

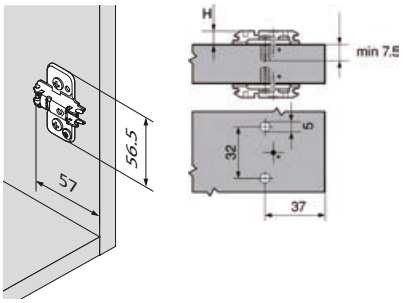

CLIP križna podložna pločica, podešavanje visine, Spax vijci, za dugačke rupe

Ugradnja: vijci za ivericu ø 3,5 mm i ø 4mm
Podešavanje visine: +/- 3 mm
Materijal: čelik
Površinska obrada: poniklano

Br.art	Tvornički broj	Visina mm	Odmak mm	PJ	JM	Cijena HRK	za
103 311 465	173L6100	8.5	0	500	kom	1,13	1 kom

Grupa proizvoda YB1

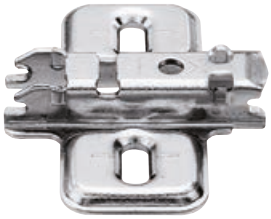

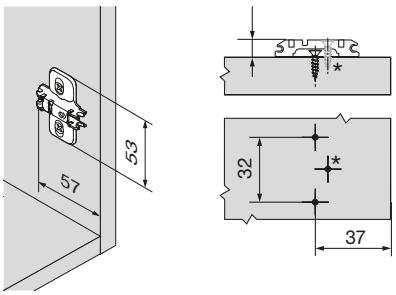

CLIP križna podložna pločica, podešavanje visine, Spax vijci, dvodijelna

Podešavanje visine: +/- 2 mm
Materijal: cink
Površinska obrada: poniklano

Br.art	Tvornički broj	Visina mm	Odmak mm	Ugradnja	PJ	JM	Cijena HRK	za
103 311 455	175H7100	8.5	0	vijci za ivericu ø 3,5 mm	50	kom	4,57	1 kom
103 311 456	175H7130	11.5	3	vijci za ivericu ø 3,5 mm	50	kom	5,26	1 kom
103 311 457	175H7190	17.5	9	vijci za ivericu ø 3,5 mm	250	kom	7,38	1 kom
103 311 487 •	175H7190.22	26.5	18	Vijci za ivericu ø 3,5 mm	250	kom	1.225,00	100 kom

Grupa proizvoda F30



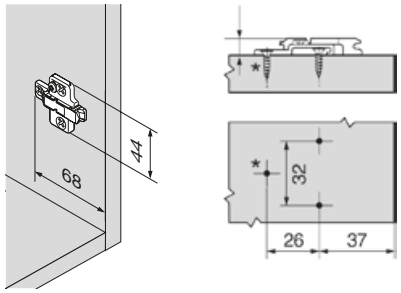

schachermayer

1

Križni podložak CLIP, cink, Euro vijak, visinski podesiv: dvodijelni

Ugradnja: Euro vijci ø 6 x 14,5 mm
Podešavanje visine: +/- 2 mm
Materijal: cink

Br.art	Tvornički broj	Visina mm	Odmak mm	Površinska obrada	PJ	JM	Cijena HRK	za
103 311 459	175H9100	8.5	0	poniklano	50	kom	554,00	100 kom
103 311 463	175H9130	11.5	3	poniklano	50	kom	602,00	100 kom
103 311 472	175H9160	14.5	6	poniklano	50	kom	791,00	100 kom
103 307 369	175H9160	14.5	6	ONYX crno	50	kom	924,00	100 kom
103 311 461	175H9190	17.5	9	poniklano	50	kom	844,00	100 kom
103 311 470	175H9190.22	26.5	18	poniklano	50	kom	1.256,00	100 kom

Grupa proizvoda F30

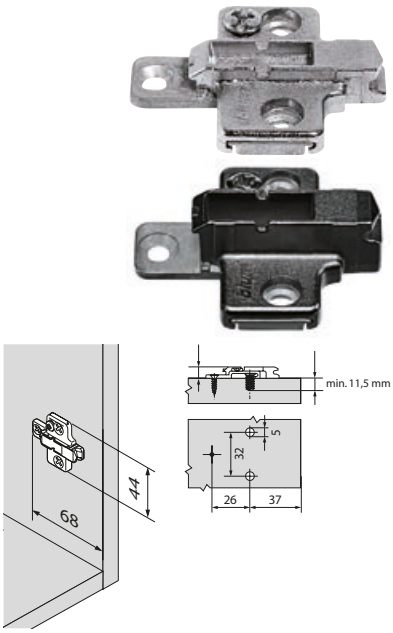

CLIP podložna pločica križna, predmont. spax vijci, visinski podesiva: za dugačke rupe

Ugradnja: pomoću predmontiranih vijaka za ivericu, za red rupica od 3 mm
Podešavanje visine: +/- 2 mm
Materijal: čelik
Površinska obrada: poniklano

Br.art	Tvornički broj	Visina mm	Odmak mm	PJ	JM	Cijena HRK	za
103 311 497	173S6100	8.5	0	500	kom	278,00	100 kom

Grupa proizvoda F30

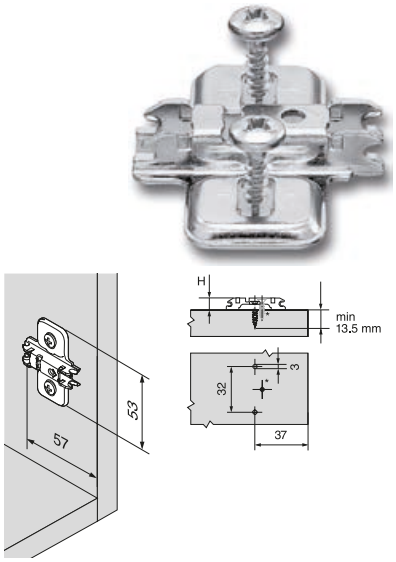

CLIP podložna pločica križna, predmontirani Euro vijci, VP: za dugačke rupe

Ugradnja: pomoću predmontiranih Euro vijaka ø 6 mm
Podešavanje visine: +/- 3 mm
Materijal: cink
Površinska obrada: poniklano

Br.art	Tvornički broj	Visina mm	Odmak mm	PJ	JM	Cijena HRK	za
103 311 452	175L8100	8.5	0	500	kom	458,00	100 kom
103 311 473	175L8190.21	19.5	11	50	kom	1.035,00	100 kom

Grupa proizvoda F30

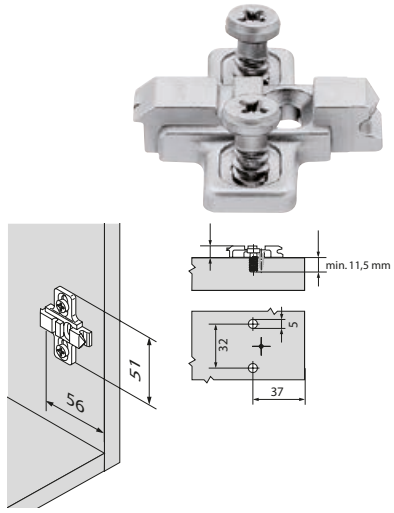

CLIP križna podložna pločica, visinski podesiva, predmontirani Euro vijci, za duge rupe

Ugradnja: pomoću predmontiranih Euro vijaka ø 6 mm
Materijal: čelik
Površinska obrada: poniklano

Br.art	Tvornički broj	Visina mm	Odmak mm	Podešavanje visine mm	PJ	JM	Cijena HRK	za
103 311 466	173L8100	8.5	0	+/-3	500	kom	1,96	1 kom
103 311 467 •	173L8130	11.5	3	+/+3	500	kom	248,00	100 kom

Grupa proizvoda F30



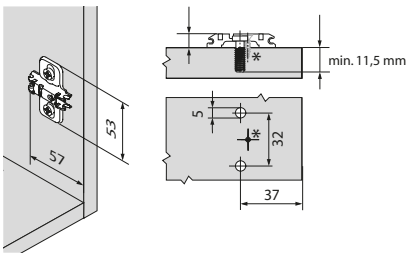

Križna podložna pločica CLIP, EXPANDO, visinski podesiva: za dugačke rupe

Ugradnja: EXPANDO (predmontirani Euro vijci s razupornim tiplama)
Podešavanje visine: +/- 2 mm
Materijal: čelik
Površinska obrada: poniklano

Br.art	Tvornički broj	Visina mm	Odmak mm	PJ	JM	Cijena HRK	za
103 311 480 •	174E6100.01	8.5	0	250	kom	225,00	100 kom
103 311 481 •	174E6130.01	11.5	3	500	kom	248,00	100 kom

Grupa proizvoda F30



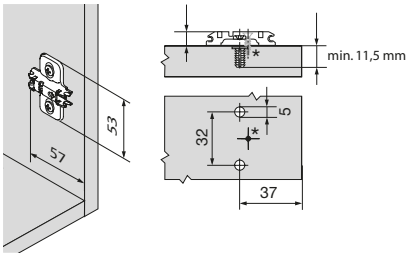

CLIP podložna pločica križna, predmontirani Euro vijci, VP: za dugačke rupe

Ugradnja: pomoću predmontiranih Euro vijaka ø 6 mm - dvostruko pričvršćivanje
Podešavanje visine: +/- 3 mm
Materijal: cink
Površinska obrada: poniklano

Br.art	Tvornički broj	Visina mm	Odmak mm	PJ	JM	Cijena HRK	za
103 311 454 •	175L8100.21	8.5	0	50	kom	490,00	100 kom

Grupa proizvoda F30



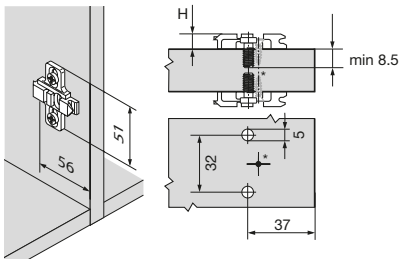

schachermayer

CLIP podložna pločica križna, predmontirani Euro vijci, VP: za dugačke rupe

Ugradnja: pomoću predmontiranih Euro vijaka ø 6 mm
Podešavanje visine: +/- 3 mm
Materijal: čelik
Površinska obrada: poniklano

Br.art	Tvornički broj	Visina mm	Odmak mm	PJ	JM	Cijena HRK	za
103 311 468 •	173L8300	8.5	0	500	kom	231,00	100 kom

Grupa proizvoda F30



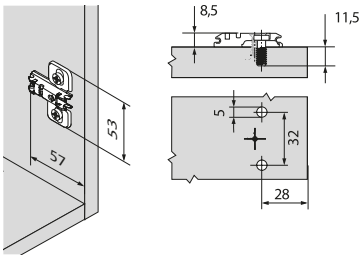

Kutni klin križni -5°, verzija s vijcima, veličina razmaka: 6 mm

Ugradnja: vijci za ivericu ø 3,5 mm i 4 mm
Uporaba za: podloške 173H71X0, 175H71X0 i 175H91X0
Materijal: cink
Površinska obrada: poniklano

Br.art	Tvornički broj	Visina mm	PJ	JM	Cijena HRK	za
103 311 235	171A5500	6	50	kom	4,03	1 kom

Grupa proizvoda F31

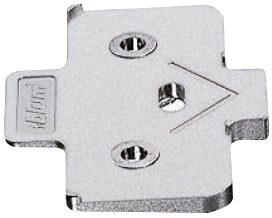

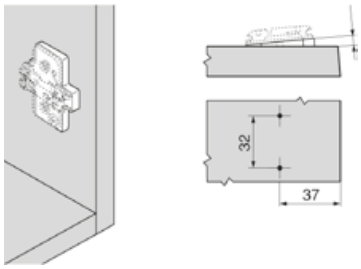

Kutni klin križni +5, verzija s vijcima

Ugradnja: vijci za ivericu ø 3,5 mm i 4 mm
Uporaba za: podloške 173H71X0, 175H71X0 i 175H91X0
Materijal: cink
Površinska obrada: poniklano

Br.art	Tvornički broj	Visina mm	PJ	JM	Cijena HRK	za
103 311 236	171A5010	0.8	50	kom	3,30	1 kom
103 311 237	171A5040	3	50	kom	4,53	1 kom
103 311 238	171A5070	6	50	kom	5,36	1 kom

Grupa proizvoda F31

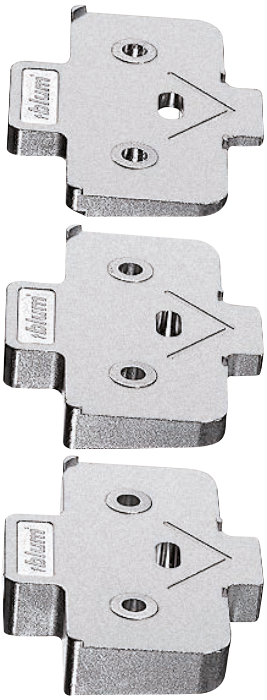

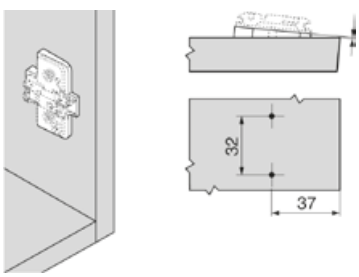

Pokrivna kapica za spojnice, bombirana, neotisnuta

Primjena: ravna spojnica

Odgovara za: 95°-spoj. za prof. vrata, 95° spojnica za vrat sa alu okvirom, kutna spojnica +15° III/+30° II/+45° I
Materijal: čelik



Br.art	Tvornički broj	Izvedba	Površinska obrada	PJ	JM	Cijena HRK	za
103 307 385 •	70.1553	neotisnuto	ONYX crno	1000	kom	101,00	100 kom
103 395 175 •	70.1553	neotisnuto	poniklano	1000	kom	65,20	100 kom

Grupa proizvoda F31

Pokrivna kapica spojnice, otisnuta s logom Blum

- za ravnu spojnicu
- središnje pričvršćenje
- s otisnutim logom Blum



Tvornički broj: 90M2503.BP
Izvedba: otisnuta
Površinska obrada: poniklano
Odgovara za: spojnicu 100°
Materijal: čelik

Br.art		JM	Cijena HRK	za
103 334 154		kom	38,40	100 kom

Grupa proizvoda F30

Pokrivna kapica spojnice, čelična, neotisnuta

Primjena: za ravnu spojnicu

Odgovara za: 110°-spojnica, kutna spojnica 45° II, spojnica za kut. prič.
Materijal: čelik



Br.art	Tvornički broj	Izvedba	Površinska obrada	PJ	JM	Cijena HRK	za
103 307 384 •	70.1503	neotisnuto	ONYX crno	1000	kom	101,00	100 kom
103 395 178 •	70.1503	neotisnuto	poniklano	1000	kom	65,20	100 kom

Grupa proizvoda F31

Pokrivna kapica spojnice, čelična, neotisnuta

Primjena: za polukrivu i krivu spojnicu

Odgovara za: 110°-spojnice, 95°-spojnice za profilna vrata
Materijal: čelik



Br.art	Tvornički broj	Izvedba	Površinska obrada	PJ	JM	Cijena HRK	za
103 307 388 •	70.1663	neotisnuta	ONYX crno	1000	kom	115,50	100 kom
103 395 179 •	70.1663	neotisnuta	poniklano	1000	kom	79,80	100 kom

Grupa proizvoda F31

schachermayer

Pokrivna kapica za širokokutne spojnice, čelična, neotisnuta

- za spojnice 155° i 170°



Odgovara za: 170°-širokokutna spojnica
Materijal: čelik

Br.art	Tvornički broj	Izvedba	Površinska obrada	PJ	JM	Cijena HRK	za
103 334 341 •	80.6507	neotisnuto	poniklano	1000	kom	58,50	100 kom

Grupa proizvoda F31

Pokrivna kapica za T spojnice 155°, CRISTALLO i EXPANDO, čelik neotisnuto



Izvedba: neotisnuto
Odgovara za: 155°- spojnica, CRISTALLO, EXPANDO T
Materijal: čelik

Br.art	Tvornički broj	Površinska obrada	PJ	JM	Cijena HRK	za
103 307 093 •	704.503	poniklano	1000	kom	65,20	100 kom
103 307 094 •	704.503	ONYX crno	1000	kom	101,00	100 kom

Grupa proizvoda F31

Pokrivna kapica za čašicu spojnice

Pokrivna kapica za čašicu spojnice pričvršćenu vijcima i utiskivanjem
- 7XT3XXX
- 7XB3XXX
- 7XB9XXX





Materijal: čelik

Br.art	Tvornički broj	Ugradnja	Izvedba	Površinska obrada	PJ	JM	Cijena HRK	za
103 307 263	70T3504	bez alata	za spojnice 110°	poniklano	1000	kom	0,83	1 kom
103 307 386 •	70T3504	bez alata	za spojnice 110°	ONYX crno	1000	kom	149,00	100 kom
103 307 387 •	70T1504	bez alata	za spojnice 95°	ONYX crno	1000	kom	149,00	100 kom

Grupa proizvoda F31

Pokrivna kapica za čašicu širokokutne spojnice 155°





Uporaba za: spojnica 155°
Materijal: čelik

Br.art	Tvornički broj	Površinska obrada	JM	Cijena HRK	za
103 307 095 •	70T7504	poniklano	kom	95,40	100 kom
103 307 096 •	70T7504	ONYX crno	kom	149,00	100 kom

Grupa proizvoda F31

Graničnik otvaranja spojnice 110°

Uporaba za: ograničenje 86°



Br.art	Tvornički broj	Materijal	Površinska obrada	PJ	JM	Cijena HRK	za
103 307 264 •	70T3553	plastika	prašnjavosivo	250	kom	342,00	100 kom

Grupa proizvoda F31

Graničnik otvaranja spojnice 155°

Materijal: plastika
Površinska obrada: tamnosivo



Br.art	Tvornički broj	Uporaba	PJ	JM	Cijena HRK	za
103 307 091 •	70T7553	granična mjera 110°	250	kom	387,00	100 kom
103 307 092 •	70T7553.09	granična mjera 92°	250	kom	320,00	100 kom

Grupa proizvoda F31

BLUM CLIP top BLUMOTION distantna pločica za čašicu spojnice



- distantna pločica smanjuje izvornu dubinu glodanja ili bušenja spojnice CLIP top 110° (BLUMOTION) za 1,5 mm, s 13 mm na 11,5 mm, time se istodobno povećava zračnost vrata na 3.0 mm
- uporabom distantne pločice moguće je obrađivati i tanke aluminijske okvire odn. tanka vrata sa spojnicom
- distantna pločica treba se upotrijebiti i zbog promijenjene dubine bušenja na širokim aluminijskim okvirima

Napomena:
distantna pločica može se upotrijebiti samo za spojnice koje se pričvršćuju vijcima.

Br.art	Tvornički broj	Materijal	Površinska obrada	PJ	JM	Cijena HRK	za
103 307 099 •	70T3507.21	plastika	sivo	250	kom	254,00	100 kom

Grupa proizvoda F31

schachermayer

blum

BLUMOTION za vrata

- kao prilagodljiv sustav on se prilagođava brzini zatvaranja i težini vrata
- mogu se nabaviti različite izvedbe za gotovo sve načine postavljanja
- montaža je moguća u svakom trenutku proizvodnog i prodajnog procesa
- integrirana zaštita od preopterećenja štiti sustav od oštećenja uzrokovanih nestručnim rukovanjem

Primjena spojnica	Način pričvršćivanja vratnog krila		
Standardna primjena			
110°-spojnica	103333400	103333401	103333402
110°-specijalna spojnica	103333400		
107°-spojnica	103333400	103333401	103333402
CLIP 100°-spojnica	103333400	103333401	103333402
Primjena širokog kuta			
155°-spojnica	103307223	103307223	
170°-spojnica	103333405	103333405	
Primjena profilnih vrata			
Spojnica za profilna vrata	103333400	103333401	103333402
Primjena aluminijskih okvira			
95°-spojnica za aluminijski okvir CLIP top za 973A	103333400	103333401	103333402
95°-spojnica za aluminijski okvir CLIP top	103333430	103333430	103333430
Primjena staklenih vrata			
CRISTALLO-spojnica	103333408	103333408	103333408
Spojnica za staklena vrata		103333430	103333430
Primjena vrata s okvirom			
Mini-spojnica		103333430	103333430
Primjena kutnog ormarića			
Spojnica za preklopna vrata kutnog ormara	103333530		
Kutna primjena – standardno			
±5°-kutna primjena	103333400	103333401	103333402
Kutna primjena – staklena vrata			
CRISTALLO-kutna primjena	103333408		
+45°-kutna spojnica za staklena vrata	103333430		
+20°-kutna spojnica za staklena vrata	103333430		
±5°-kutna primjena za staklena vrata	103333430	103333430	103333430
Kutna primjena – vrata s okvirom			
+45°-kutna spojnica s mini čašicom	103333430		
+20°-kutna spojnica s mini čašicom	103333430		
±5°-kutna primjena s mini čašicom	103333430	103333430	103333430

BLUMOTION 973A - za ravnu spojnicu

CLIP top:
110° spojnica
110° specijalna spojnica
95° spojnica za aluminijski okvir
spojnica za profilna vrata
CLIP:
100° spojnica

Materijal: čelik
Površinska obrada: poniklano

Br.art	Tvornički broj	Ugradnja	PJ	JM	Cijena HRK	za
103 333 400	973A0500.01	za pričvršćivanje naticanjem	500	kom	10,40	1 kom

Grupa proizvoda F30





BLUMOTION 973A - za polukrivu spojnicu

CLIP top
110° spojnica
95° spojnica za aluminijski okvir
spojnica za profilna vrata
CLIP
100° spojnica

Materijal: čelik
Površinska obrada: poniklano

Br.art	Tvornički broj	Ugradnja	PJ	JM	Cijena HRK	za
103 333 401	973A0600	za pričvršćivanje naticanjem	250	kom	15,05	1 kom

Grupa proizvoda F30





BLUMOTION 973A - za krivu spojnicu

CLIP top
110° spojnica
spojnica za profilna vrata
CLIP
100° spojnica

Materijal: čelik
Površinska obrada: poniklano

Br.art	Tvornički broj	Ugradnja	PJ	JM	Cijena HRK	za
103 333 402	973A0700	za pričvršćivanje naticanjem	250	kom	16,00	1 kom

Grupa proizvoda F30





schachermayer

BLUMOTION 973A - za spojnicu 155°

CLIP top
155° spojnica

Materijal: cink

Br.art	Tvornički broj	Ugradnja	Površinska obrada	PJ	JM	Cijena HRK	za
103 307 223	973A7000	za pričvršćivanje naticanjem	poniklano	125	kom	1.039,00	100 kom
103 307 297 •	973A7000	za pričvršćivanje naticanjem	ONYX crno	125	kom	1.276,00	100 kom

Grupa proizvoda F31



BLUMOTION 973A - za spojnicu 170°

CLIP top
170° spojnica

Materijal: cink
Površinska obrada: poniklano

Br.art	Tvornički broj	Ugradnja	PJ	JM	Cijena HRK	za
103 333 405	973A6000	za pričvršćivanje naticanjem	125	kom	1.624,00	100 kom

Grupa proizvoda F31







BLUMOTION 971A, ravna pričvrsna pločica (20/32)

Ugradnja: pričvršćivanje vijcima, na strani spojnice
Materijal: cink
Površinska obrada: poniklano

Br.art	Tvornički broj	Visina ugradnje mm	PJ	JM	Cijena HRK	za
103 333 410 •	971A0200	25	125	kom	2.323,00	100 kom

Grupa proizvoda F31



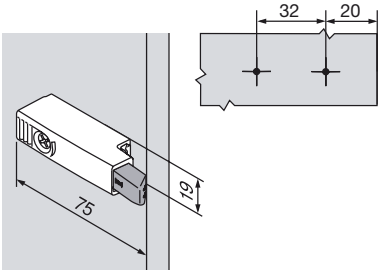

BLUMOTION 971A, križna prilčvrsna pločica (37/32)

Ugradnja: pričvršćivanje vijcima, na strani spojnice
Materijal: cink
Površinska obrada: poniklano

Br.art	Tvornički broj	Visina ugradnje mm	PJ	JM	Cijena HRK	za
103 333 412 •	971A0500	25	25	kom	2.141,00	100 kom
103 333 415 •	971A2500	33	25	kom	2.187,00	100 kom

Grupa proizvoda F31



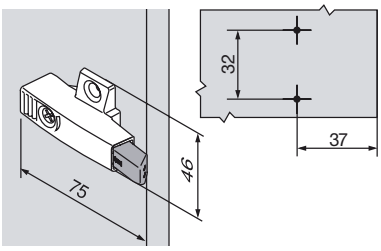

BLUMOTION 970A, ugradnja bušenjem na strani spojnice

Položaj montaže:
- BLUMOTION 970A pričvršćuje se bušenjem na strani spojnice
- točan položaj zadan je razmakom bušenja (BA)
- preporučujemo primjenu BLUMOTIONA u gornjoj i u donjoj stranici korpusa (barem u gornjoj stranici)

Ugradnja: pričvršćivanje bušenjem, na strani spojnica
Materijal: plastika
Površinska obrada: prašnjavosivo RAL 7037

Br.art	Tvornički broj	Bušenje ø mm	PJ	JM	Cijena HRK	za
103 333 430	970A1002	10	50	kom	9,88	1 kom

Grupa proizvoda F31





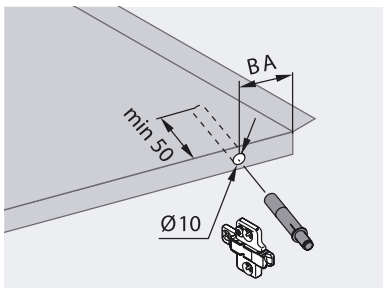

schachermayer

BLUMOTION 970A, ugradnja bušenjem na strani spojnice

BLUMOTION 970A

Razmak bušenja

Sve primjene spojnica osim kutnih primjena

Razmak podložaka (mm)	Razmak buše - nja BA (mm)		Razmak buše - nja BA (mm)		Razmak buše - nja BA (mm) [1]		Razmak buše - nja BA (mm)		Razmak buše - nja BA (mm)	
0		32		41		50				34
3		35		44		53		51		34
6		38		47						
9		41		50						

[1] Kod povratnog skoka donje stranice korpusa ili većeg razmaka letve potrebno je odgovarajuće pomaknuti prilagodni podložak

Kutna primjena

Kut	Razmak buše - nja BA (mm) [1]		Razmak buše - nja BA (mm)		Razmak buše - nja BA (mm)		Razmak buše - nja BA (mm)		Razmak buše - nja BA (mm) [1]	
>> Kutna primjena – staklena vrata										
CRISTALLO-kutna primjena										
15°	Nº 105	33			Nº 102	33				
10°	Nº 104	33			Nº 101	33				
5°	Nº 103	33			Nº 100	33				
–5°	Nº 106	37			Nº 107	37				
Kutna spojnica za staklena vrata										
50°	Nº 76	48			Nº 68	45				
45°	Nº 75	48			Nº 67	45				
40°	Nº 74	48								
25°	Nº 73	48			Nº 66	37				
20°	Nº 72	54			Nº 65	37				
15°	Nº 71	54			Nº 64	45				
5°	Nº 70	48			Nº 63	33				
–5°	Nº 69	48			Nº 62	37				
>> Kutna primjena – vrata s okvirom										
Kutna spojnica s mini čašicom										
50°	Nº 99	48	Nº 91	48	Nº 83	48				
45°	Nº 98	48	Nº 90	48	Nº 82	45				
40°	Nº 97	48	Nº 89	48						
25°	Nº 96	48	Nº 88	45	Nº 81	37				
20°	Nº 95	48	Nº 87	48	Nº 80	37				
15°	Nº 94	48	Nº 86	48	Nº 79	45				
5°	Nº 93	48	Nº 85	48	Nº 78	33				
–5°	Nº 92	48	Nº 84	48	Nº 77	37				

[1] Kod povratnog skoka donje stranice korpusa ili većeg razmaka letve potrebno je odgovarajuće pomaknuti prilagodni podložak

BLUMOTION 970, ugradnja bušenjem na strani ručke

- BLUMOTION – savršeno kretanje, lagano i tiho
- za uporabu sa spojnicama Blum
- za bušenje ili u kombinaciji s adapterskim pločama



Ugradnja: pričvršćivanje bušenjem, na strani ručke
Materijal: plastika
Površinska obrada: prašnjavosivo RAL 7037

Br.art	Tvornički broj	Bušenje ø mm	PJ	JM	Cijena HRK	za
103 333 530	970.1002	10	50	kom	16,90	1 kom

Grupa proizvoda F31

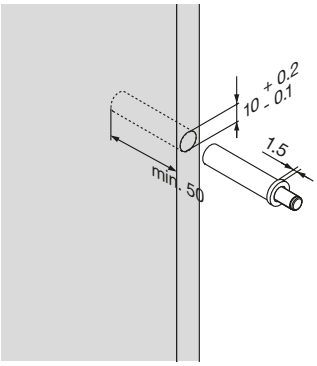

BLUMOTION ravna pričvrsna pločica (20/32)

- montaža pomoću vijaka za ivericu ø 3,5 ili ø 4 mm

Ugradnja: vijci

Br.art	Tvornički broj	Materijal	Površinska obrada	PJ	JM	Cijena HRK	za
103 333 531	970.1201	plastika	platinastosivo RAL 7036	250	kom	2,31	1 kom
103 333 537 •	970.5201	cink	poniklano	250	kom	487,00	100 kom

Grupa proizvoda F31

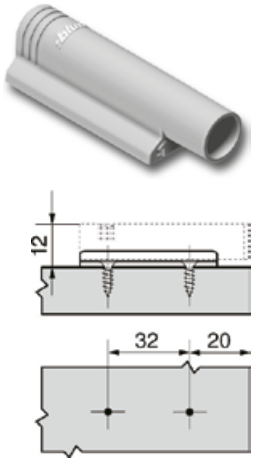

BLUMOTION križna pričvrsna pločica (37/32)

- montaža pomoću vijaka za ivericu ø 3,5 ili ø 4 mm

Ugradnja: vijci
Materijal: plastika
Površinska obrada: platinastosivo RAL 7036

Br.art	Tvornički broj	PJ	JM	Cijena HRK	za
103 333 532	970.1501	50	kom	1,28	1 kom

Grupa proizvoda F31

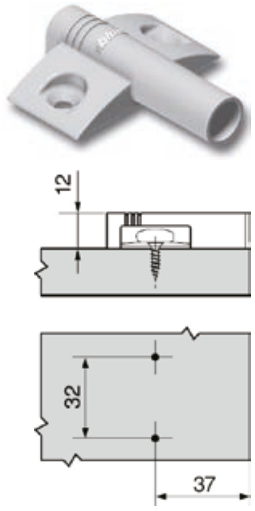

Dvostruka križna pričvrsna pločica (37/32)

- za korpuse s dvostrukim vratima
- montaža s vijcima za ivericu ø 3,5 ili ø 4 mm

Ugradnja: vijci
Površinska obrada: platinastosivo RAL 7036

Br.art	Tvornički broj	Materijal	PJ	JM	Cijena HRK	za
103 333 534 •	970.2501	plastika	250	kom	385,00	100 kom

Grupa proizvoda F31

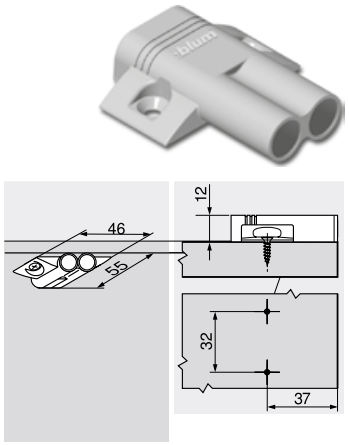

schachermayer

blum

TIP-ON za vrata 956

1

Sustav otvaranja pomoću integriranog podešavanja dubine.
S TIP-ON sustavom otvaranja tvrtke BLUM, vrata bez ručkica otvaraju se lagano i jednostavno kratkim dodirom, za zatvaranje je potreban lagani otpor. Za optimalno funkcioniranje vrata potrebno je koristiti CLIP top spojnice bez opruge. Na podizne okove AVENTOS također je moguće ugraditi TIP-ON. Podešavanje dubine integrirano je kod svih TIP-ON verzija (+4/-1 mm).











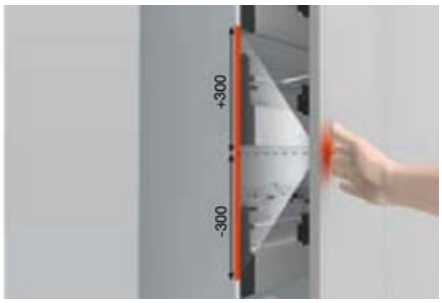

Pozicija ugradnje

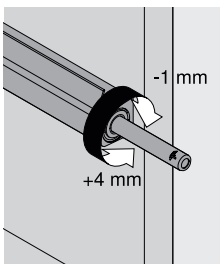

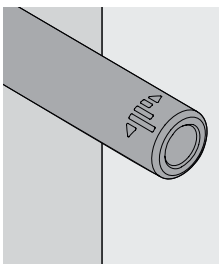



blum

TIP-ON za vrata 956

	Primjena	Pričvršćivanje čašice	Kut. pričvr. vratnog krila	Sred. pričvr. krila	Pričvr. vrat. krila unut. stran. korpusa	Bočna stranica	Kut
 110°	Spojnica pod kutom od 110°	INSERTA	103307203	103307209	103307215		
		Vijci	103307205	103307211	103307216		
 110°	Specijalna spojnica pod kutom od 110°	INSERTA	103307220				
		Vijci	103307221				
 107°	Spojnica pod kutom od 107°	INSERTA					
		Vijci					
 100°	Spojnica pod kutom od 100°	Vijci					
		Utiskivanje					
 170°	Širokokutna spojnica pod kutom od 170°	INSERTA					
		Vijci					
 155°	Širokokutna spojnica pod kutom od 155°	INSERTA	103307180				
		Vijci	103307232	103311436			
 95°	Spojnica za profilna vrata za kut 95°	Vijci	103311383	103311384	103311385		
	Spojnica za boč. pričvr. pod kutom od 95	Vijci				13336742	
	Spojnica za alu. okvir pod kut. od 95°	Vijci	103385791				
 125°	CRISTALLO-spojnica	Vijci	103314531				
 40° 45° 50° 95°	Kutna spojnica +45°I	Vijci					103307134
 40° 45° 50° 110°	Kutna spojnica +45°II	Vijci					103311439
 40° 45° 50° 95°	Kutna spojnica +45°III	Vijci					103307139
 25° 30° 35° 95°	Kutna spojnica +30°II	Vijci					103307142
 25° 30° 35° 95°	Kutna spojnica +30°III	Vijci					103307149
 15° 20° 25° 95°	Kutna spojnica +20°II	Vijci					103307152
 10° 15° 20° 95°	Kutna spojnica +15°III	Vijci					103307155
 -20° -15° -10° 110°	Kutna spojnica -15°III	Vijci					103307158
 -35° -30° -25° 110°	Kutna spojnica -30°III	Vijci					103307175
 -50° -45° -40° 110°	Kutna spojnica -45°III	Vijci					103307178

schachermayer

TIP-ON 956 kratka verzija s magnetom

- podešavanje +4.0/-1.0 mm
- za vrata do 1300 mm visine
- za spojnice bez opruge
- ugradnja bušenjem ø 10 x 50 mm
- izbacivanje ca. 17 mm
- montaža na stranu ručkice



Opseg isporuke:
1 TIP-ON
1 samoljepljiva pločica
1 pločica za ugradnju vijkom

Bušenje ø: 10 mm
Materijal: plastika

Br.art	Tvornički broj	Boja	PJ	JM	Cijena HRK	za
103 332 990	956.1004	platinastosiva	50	GT	24,40	1 GT
103 332 991	956.1004	svilenobijela	50	GT	24,40	1 GT
103 332 992 •	956.1004	zemljanocrna	50	GT	2.788,00	100 GT

Grupa proizvoda F30

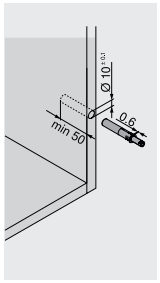

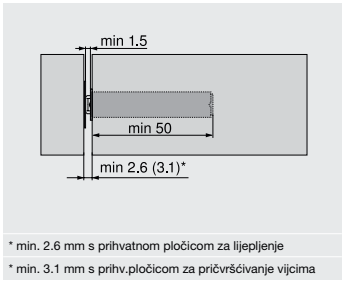

* min. 2.6 mm s prihvatnom pločicom za lijepljenje
* min. 3.1 mm s prihv.pločicom za pričvršćivanje vijcima

TIP-ON 956A duga verzija s magnetom

- podešavanje +4.0/-1.0 mm
- za unutarnja i vanjska vrata do 1300 mm visine
- za spojnice bez opruge
- ugradnja bušenjem ø 10 x 76 mm
- izbacivanje cca. 38 mm
- montaža na stranu ručkice



Opseg isporuke:
1 TIP-ON
1 samoljepljiva pločica
1 pločica za ugradnju vijkom

Bušenje ø: 10 mm
Materijal: plastika

Br.art	Tvornički broj	Boja	PJ	JM	Cijena HRK	za
103 332 993	956A1004	platinastosiva	50	GT	30,60	1 GT
103 332 994	956A1004	svilenobijela	50	GT	30,60	1 GT
103 332 995 •	956A1004	zemljanocrna	50	GT	3.498,00	100 GT

Grupa proizvoda F30

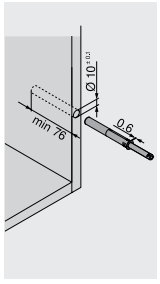

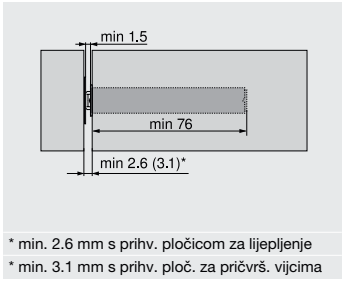

* min. 2.6 mm s prihv. pločicom za lijepljenje
* min. 3.1 mm s prihv. ploč. za pričvrš. vijcima

TIP-ON 956A duga verzija s ublaživačem

- podešavanje +4.00/-1.00 mm
- za spojnice s oprugom
- ugradnja bušenjem ø 10 x 76 mm
- izbacivanje ca. 38 mm
- montaža na stranu ručkice

Bušenje ø: 10 mm
Materijal: plastika







Br.art	Tvornički broj	Boja	PJ	JM	Cijena HRK	za
103 332 987 •	956A1006	svilenobijela	50	kom	2.752,00	100 kom
103 332 996	956A1006	platinastosiva	50	kom	24,05	1 kom
103 332 997 •	956A1006	zemljanocrna	50	kom	2.752,00	100 kom

Grupa proizvoda F30

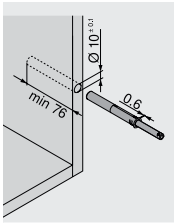

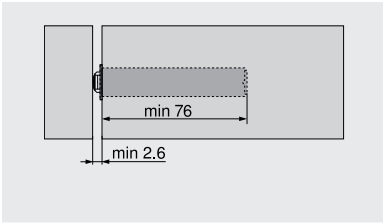

** na jako mekanim površinama preporučuje se upotreba prihvatne pločice

TIP-ON 956 - ravna pločica kratka verzija - 20/17

- montaža vijcima ø 3.5 mm, ø 4 mm ili euro vijcima

Napomena:
TIP-ON potrebno posebno naručiti.

Materijal: plastika









Br.art	Tvornički broj	Uporaba	Boja	PJ	JM	Cijena HRK	za
103 332 980	956.1201	TIP-ON 956	platinastosiva	50	kom	5,43	1 kom
103 332 981	956.1201	TIP-ON 956	svilenobijela	50	kom	5,42	1 kom
103 332 982 •	956.1201	TIP-ON 956	zemljanocrna	50	kom	689,00	100 kom
103 332 988 •	956.1201	TIP-ON 956	nikl lakirana	50	kom	1.133,00	100 kom

Grupa proizvoda F30

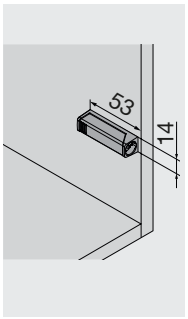

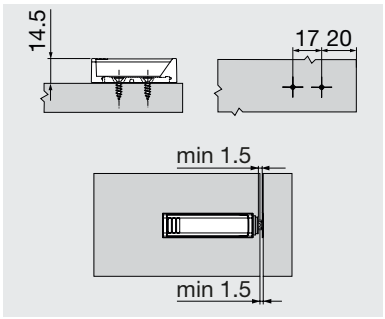

TIP-ON 956A - ravna pločica duga verzija - 20/32

- montaža vijcima ø 3.5 mm, ø 4 mm ili euro vijcima

Napomena:
TIP-ON potrebno posebno naručiti.

Materijal: plastika

Br.art	Tvornički broj	Uporaba	Boja	PJ	JM	Cijena HRK	za
103 332 983	956A1201	TIP-ON 956 A	platinastosiva	50	kom	5,43	1 kom
103 332 984	956A1201	TIP-ON 956 A	svilenobijela	50	kom	5,42	1 kom
103 332 985 •	956A1201	TIP-ON 956 A	zemljanocrna	50	kom	689,00	100 kom
103 332 989 •	956A1201	TIP-ON 956A	nikl lakirana	50	kom	1.133,00	100 kom

Grupa proizvoda F30

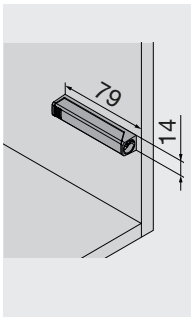

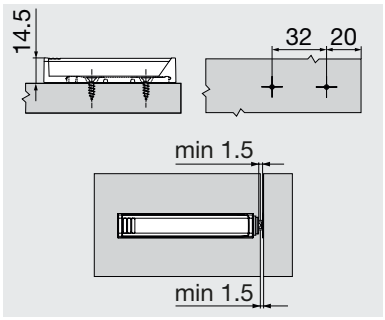



TIP-ON 956A - križna pločica duga verzija - 37/32

- montaža vijcima ø 3.5 mm, ø 4 mm ili euro vijcima

Napomena:
TIP-ON potrebno posebno naručiti.

Uporaba za: TIP-ON 956A
Boja: platinastosiva

Br.art	Tvornički broj	Materijal	PJ	JM	Cijena HRK	za
103 332 986	956A1501	plastika	50	kom	4,00	1 kom

Grupa proizvoda F30



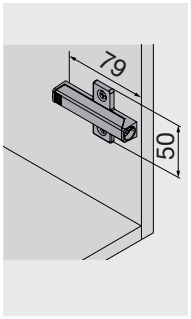

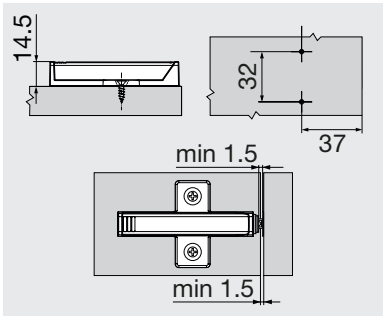

SERVO-DRIVE
by Blum

SERVO-DRIVE flex - električno otvaranje ugradbenih hladnjaka/perilica



schachermayer

blum

SERVO-DRIVE by Blum

SERVO-DRIVE flex - električno otvaranje ugradbenih hladnjaka/perilica

1

Dodirom na frontu elementa vrata aparata otvaraju se izbačajem klipa i ostaju otvorena 2 sekunde. Za to vrijeme korisnik može potpuno otvoriti vrata. Pogonska jedinica ima sigurnosni osigurač otpuštanja, koji sprječava izbačaj klipa kada su vrata otvorena, kao i zaštitu od naslanjanja, kako bi se spriječilo slučajno otvaranje.

- pogodno za sve standardne integrirane hladnjake i zamrzivače
- pogodno za vrata koja su klizačima spojena s frontom ili vrata koja su fiksno spojena
- primjena lijevo i desno
- kod integriranih aparata za sve visine do 178 cm
- područje aktiviranja može se povećati primjenom signalnog prekidača (opcija)
- kombinira se sa standardnim SERVO-DRIVE artiklima (mrežni uređaj, kabel, čvor za kabele, itd.)



Krila ugradbenih kombiniranih hladnjaka se opremaju sa zasebnom SERVO-DRIVE flex pogonskom jedinicom stoga se mogu odvojeno otvarati.



Velika i teška vrata ugradbenih zamrzivača se otvaraju istodobno i pouzdanao s dvije sinkronizirane pogonske jedinice.



Primjenom prijemnika (opcija) koji povezuje dvije SERVO-DRIVE flex pogonske jedinice povećava se površina otvaranja vrata hladnjaka.



Kod ugradbenih perilica posuđa SERVO-DRIVE flex pogonska jedinica ugrađuje se u sredinu ugradbene niše.

blum

SERVO-DRIVE by Blum

SERVO-DRIVE flex pogonska jedinica

- pogodno za sve standardne integrirane hladnjake i zamrzivače, kao i za perilice posuđa
- SERVO-DRIVE flex za kuhinje bez ručkica
- pogodno za vrata koja su klizačima spojena s frontom ili vrata koja su fiksno spojena
- primjena lijevo i desno
- jednostavna montaža i instalacija
- tehnika samozatvaranja kod slučajnog otvaranja (vrijeme zadržavanja 2,3 sekunde)
- zaštita od naslanjanja sprječava slučajno otvaranje
- visina niše za pogonsku jedinicu od min. 60 mm

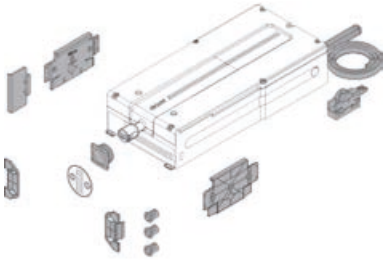





Narudžba za 1 jedinicu:
1 SERVO-DRIVE flex set 103358080
1 mrežni uređaj 103358050
1 mrežni kabel 103358007
1 držač mrežnog uređaja 103358011

Narudžba za 2 jedinice:
2 SERVO-DRIVE flex seta 103358080
1 mrežni uređaj 103358050
1 mrežni kabel 103358007
1 držač mrežnog uređaja 103358011, montaža na dno korpusa
ili alternativa:
1 držač mrežnog uređaja 103358051, zidna montaža
1 sinkronizacijski kabel 3 m 103358084 **(samo kod zamrzivača visine 178 cm)**
1 prekidač za daljinsko upravljanje 103358082/103337527 bijeli/svijetlo sivi
(preporučeno za kombinacije hladnjak/zamrzivač - za povećanje područja aktiviranja)
1 prijemnik za daljinsko upravljanje 103358082 (preporučeno za kombinacije hladnjak/zamrzivač - za povećanje područja aktiviranja)
* 103358052 spojni čvor sa zaštitom krajeva
* 103358006 razdjelni kabel 8 m za skraćivanje
* 103358021 držač kabela

* = ovisno o primjeni

Opseg isporuke:
pogonska jedinica i montažni pribor

Otpuštanje:	pritiskanjem
Hod:	46.5 mm
Duljina kabela:	855 mm
Zaštita:	IP20
Površinska obrada:	RAL7035 svijetlosivo

Br.art	Tvornički broj	Ukupna duljina mm	Širina mm	Visina mm	JM	Cijena HRK	za
103 358 080 •	Z10C500A	316	130	59	GT	1.360,00	1 GT

Grupa proizvoda F36

Hladnjak do 178 cm nazivne visine, Zamrzivač do 158 cm nazivne visine

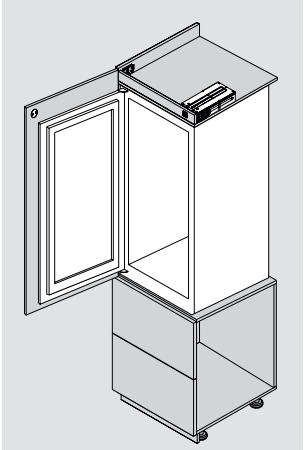

1x SERVO-DRIVE flex set

Zamrzivač ≥ NH 178 (nazivne visine)

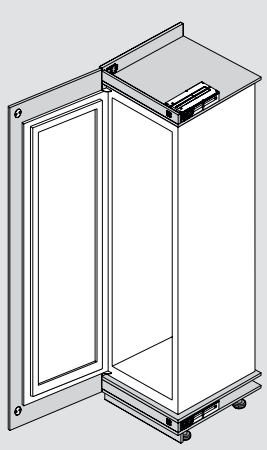

2x SERVO-DRIVE flex set

Kombinacija hlađenje i zamrzavanje

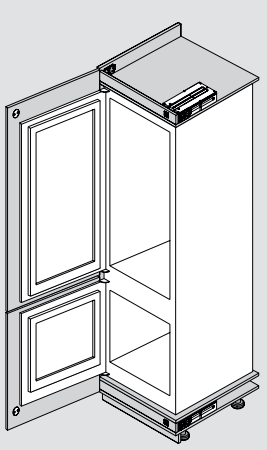

2x SERVO-DRIVE flex set

schachermayer

blum

SERVO-DRIVE by Blum

SERVO-DRIVE flex pogonska jedinica

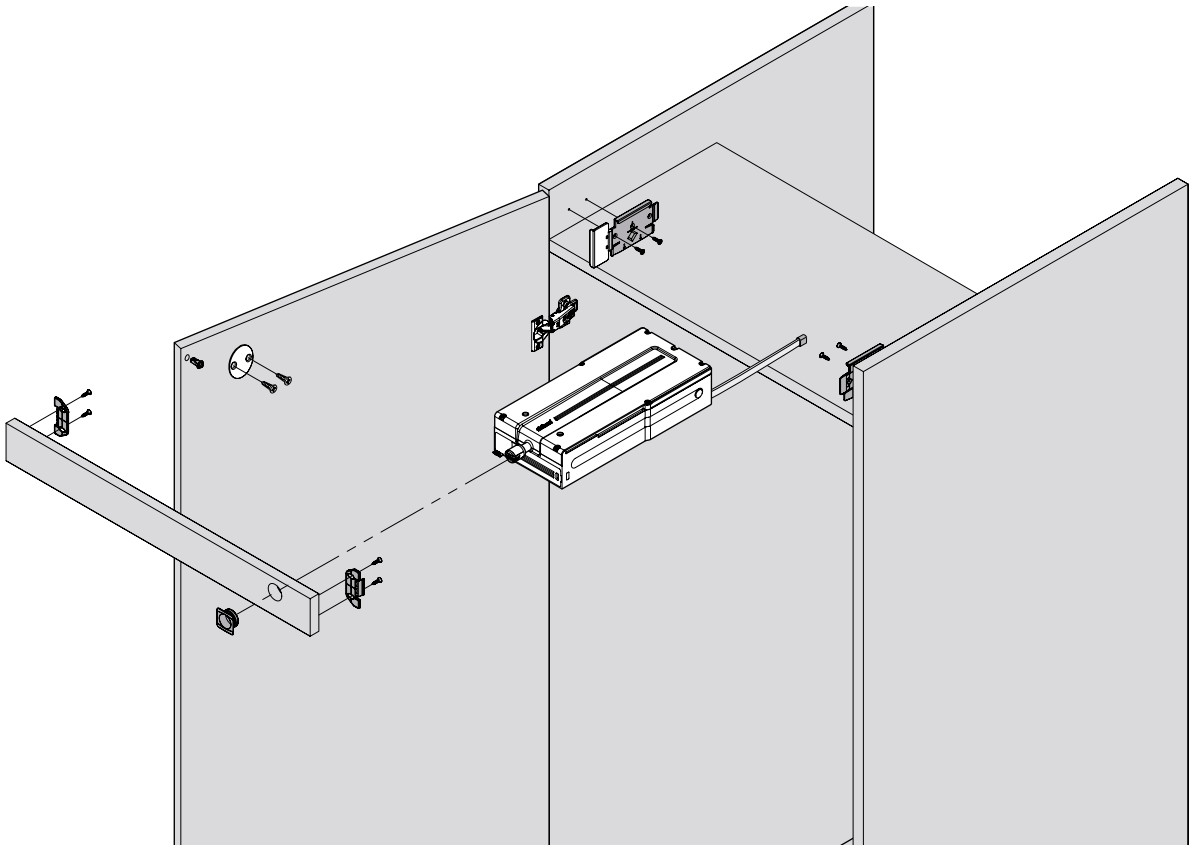

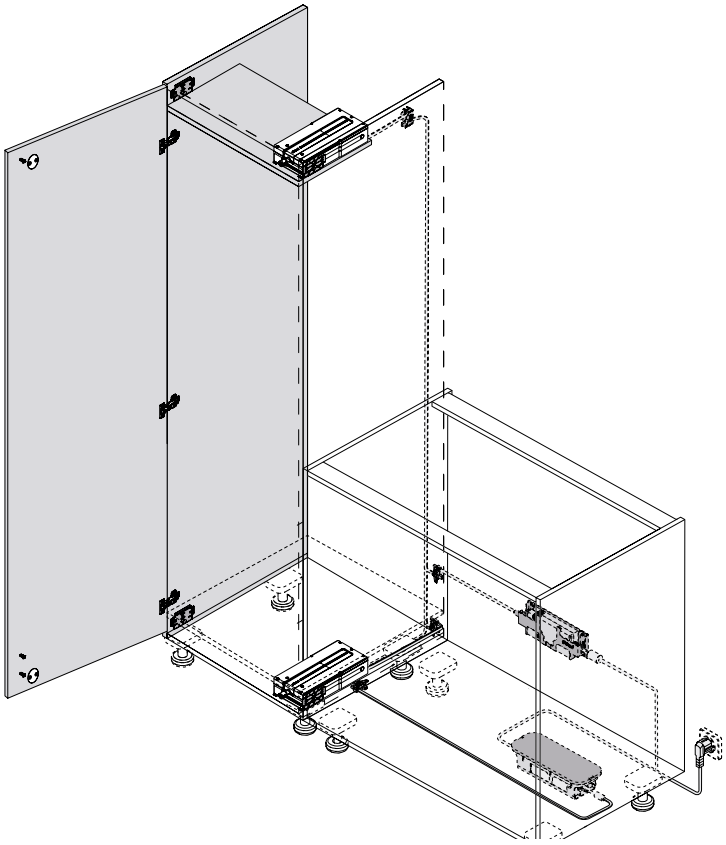

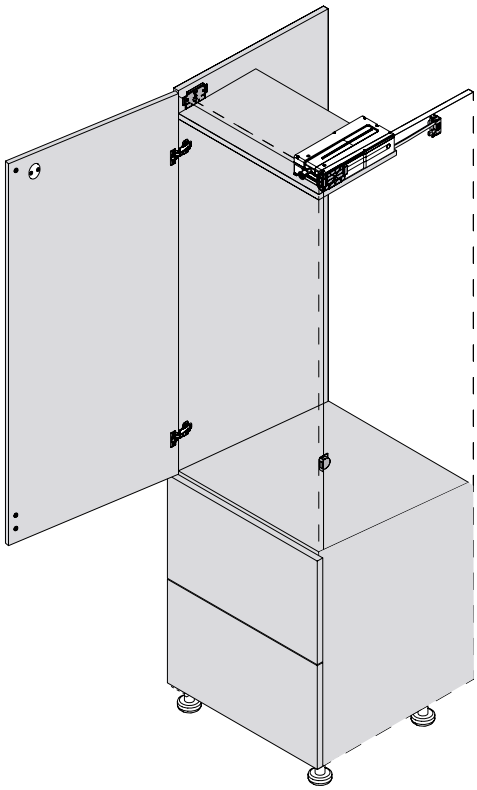

blum

SERVO-DRIVE by Blum

SERVO-DRIVE flex pogonska jedinica

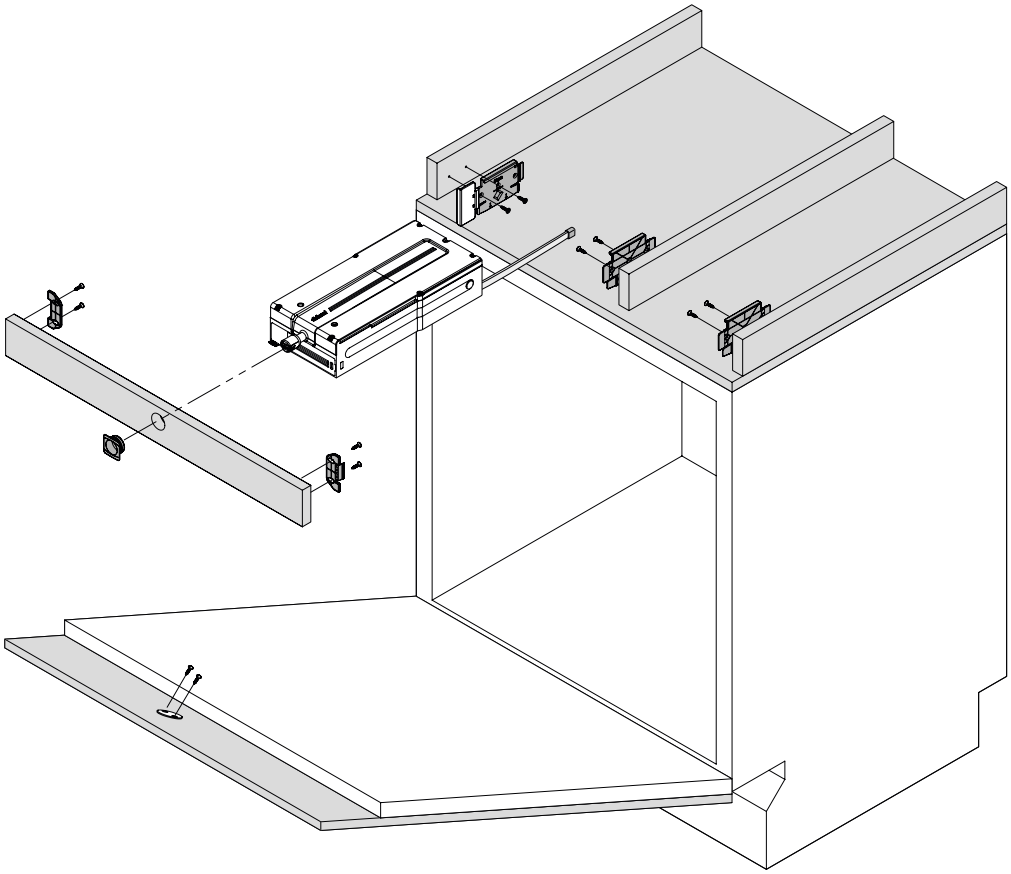

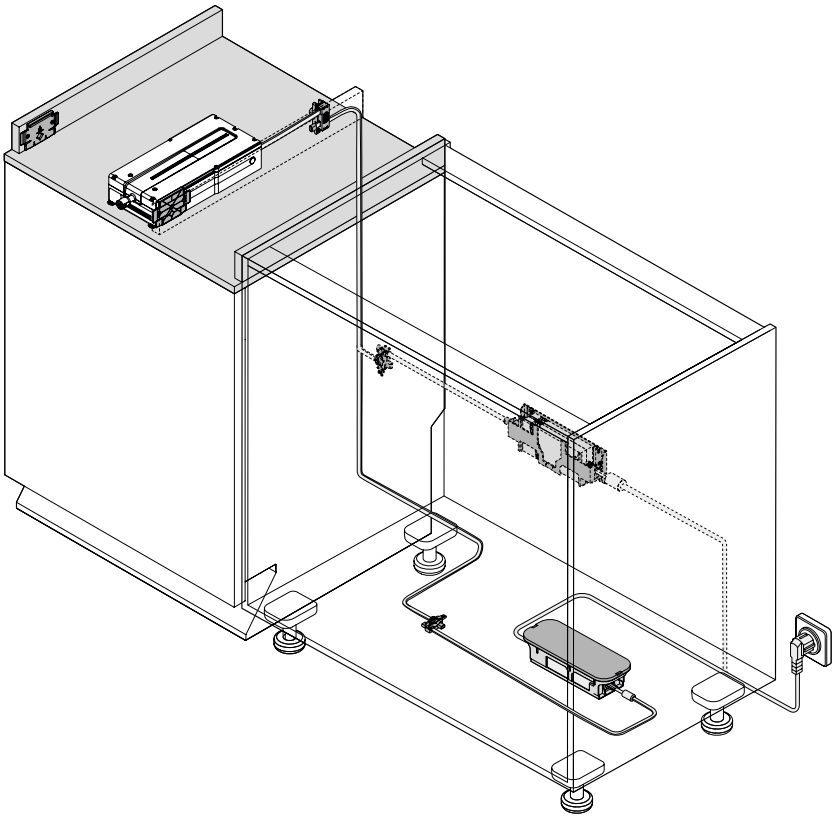

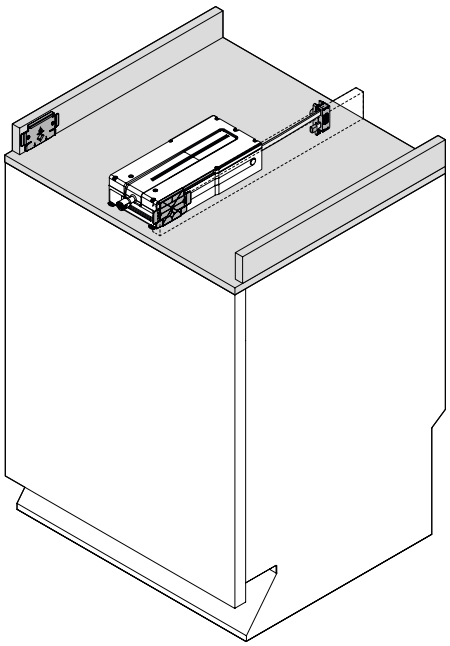

schachermayer

SERVO-DRIVE flex prijemnik (opcija)

- u kombinaciji sa SERVO-DRIVE prekidačem za daljinsko upravljanje za povećanje područja aktiviranja
- prijemnik za daljinsko upravljanje SERVO-DRIVE flex
- uključivanje prekidačem za daljinsko upravljanje
- način pričvršćivanja: utiskivanje

Površinska obrada: RAL7035 svijetlosivo

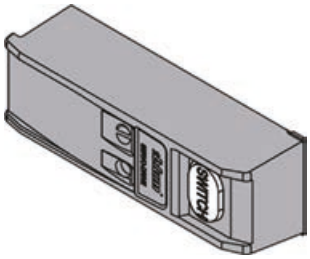

Br.art	Tvornički broj	Duljina mm	Širina mm	Visina mm	JM	Cijena HRK	za
103 358 082 •	Z10C5007	81.9	27.7	21.7	kom	533,00	1 kom

Grupa proizvoda F36

SERVO-DRIVE flex montažna pločica

- opcija za perilice posuđa
- koristi se za središnju ugradnju SERVO-DRIVE flex jedinice kod perilica posuđa

Materijal: plastika
Površinska obrada: RAL7035 svijetlosivo

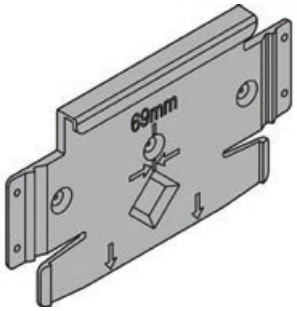

Br.art	Tvornički broj	JM	Cijena HRK	za
103 358 083 •	Z10C5005	kom	4,84	1 kom

Grupa proizvoda F36

SERVO-DRIVE flex sinkronizacijski kabel

Napomena:
samo kod zamrzivača s nazivnom visinom 178 cm.

Duljina: 3 m
Materijal: plastika
Površinska obrada: RAL7035 svijetlosivo



Br.art	Tvornički broj	JM	Cijena HRK	za
103 358 084 •	Z10K300A	kom	67,20	1 kom

Grupa proizvoda F36

sensys
Integrirani prigušivač – nečujan i elegantan



Blago, samostalno zatvaranje od 35° poteznog kuta

sensys jamči nečujno i ravnomjerno zatvaranje već od 35° poteznog kuta. Nevidljivi integrirani prigušivač omogućava elegantan dizajn.

- primjenjivo za uobičajene formate kuhinjskih vrata
- sensys nudi spojnice za
  - kut otvaranja 110°
  - vrata s aluminijskim okvirom
  - kutne ormare i pretince s 30° i 45° kutom korpusa (W30/W45)
  - za bočno pričvršćivanje stranica postavljenih unutar korpusa
  - debljine vrata do 32 mm



Serija Sensys nudi spojnice za sve načine otvaranja.



Vrata ormara sa spojnicom Sensys se samozatvaraju tiho od kuta cca. 35°.







schachermayer

Hettich

Spojnica Sensys 8645i / 8645 / 8675 - kut otvaranja 110°

- automatska klip spojnica s integriranim prigušivačem
- za debljine vrata od 15 mm do 24 mm
- promjer čašice 35 mm
- dubina čašice 12,8 mm
- integrirano podešavanje podloge ± 2 mm
- s automatskim zatvaranjem
- integrirana funkcija podešavanja dubine + 3 mm / – 2 mm
- podešavanje visine preko podloška ± 2 mm

Najmanja fuga po krilu

deblj.vrata	Udaljenost čašice C mm					
mm	3,0	4,0	4,5	5,0	6,0	7,0
15	0,2	0,2	0,2	0,2	0,2	0,2
16	0,3	0,3	0,3	0,3	0,3	0,3
17	0,4	0,4	0,4	0,4	0,4	0,4
18	0,6	0,6	0,6	0,6	0,6	0,5
19	0,8	0,8	0,8	0,8	0,7	0,7
20	1,1	1,0	1,0	1,0	1,0	0,9
21	1,4	1,3	1,3	1,3	1,2	1,2
22	2,2	1,8	1,7	1,6	1,6	1,5
23	3,0	2,6	2,4	2,2	2,0	1,9
24	3,9	3,4	3,2	3,0	2,6	2,4

Napomena:

Tablične vrijednosti vrijede za vrata s radijusom 1 mm.

Kod vrata s drugim radijusima mijenja se najmanja fuga na sljedeći način:

Radius 0 mm: Tablične vrijednosti + 0,4 mm
Radius 3 mm: Tablične vrijednosti - 0,6 mm

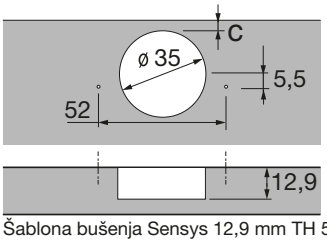

Šablona bušenja Sensys 12,9 mm TH 52

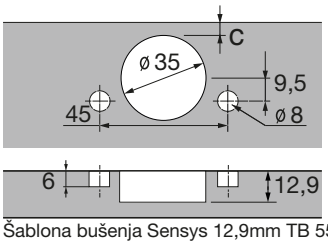

Šablona bušenja Sensys 12,9mm TB 55

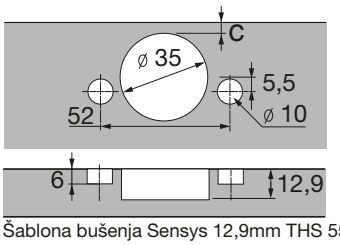

Šablona bušenja Sensys 12,9mm THS 55

Uskakanja / Dubina ugradnje

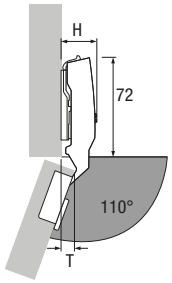

Način pričvršćenja	H mm	T mm
Kutno	25,0	8,5
Središnje	31,0	18,0
Unutarnje	38,0	25,0

Kutno pričvršćenje

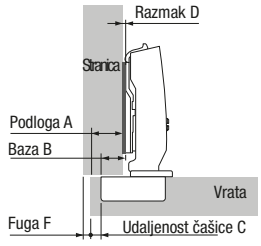

Razmak D = C + B - A
= Udaljenost čašice C + 12,5 mm - Podloga A

Podloga	Udaljenost čašice C mm					
mm	3,0	4,0	4,5	5,0	6,0	7,0
	Razmak D mm					
10	5,5	6,5	7,0	7,5	8,5	9,5
11	4,5	5,5	6,0	6,5	7,5	8,5
12	3,5	4,5	5,0	5,5	6,5	7,5
13	2,5	3,5	4,0	4,5	5,5	6,5
14	1,5	2,5	3,0	3,5	4,5	5,5
15	0,5	1,5	2,0	2,5	3,5	4,5
16		0,5	1,0	1,5	2,5	3,5
17			0,0	0,5	1,5	2,5
18					0,5	1,5
19						0,5

Središnje pričvršćenje

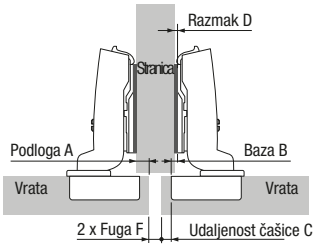

Razmak D = C + B - A
= Udaljenost čašice C + 3 mm - Podloga A

Podloga	Udaljenost čašice C mm					
mm	3,0	4,0	4,5	5,0	6,0	7,0
	Razmak D mm					
0,5	5,5	6,5	7,0	7,5	8,5	9,5
1,5	4,5	5,5	6,0	6,5	7,5	8,5
2,5	3,5	4,5	5,0	5,5	6,5	7,5
3,5	2,5	3,5	4,0	4,5	5,5	6,5
4,5	1,5	2,5	3,0	3,5	4,5	5,5
5,5	0,5	1,5	2,0	2,5	3,5	4,5
6,5		0,5	1,0	1,5	2,5	3,5
7,5			0,0	0,5	1,5	2,5
8,5					0,5	1,5
9,5						0,5

Unutarnje pričvršćenje

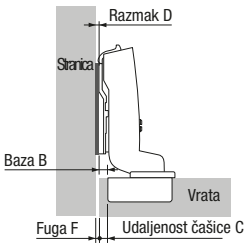

Razmak D = C + B + F
= Udaljenost čašice C - 4 mm + Fuga F

Deblj.vrata	Udaljenost čašice C mm					
mm	3,0	4,0	4,5	5,0	6,0	7,0
	Razmak D mm					
15		0,2	0,7	1,2	2,2	3,2
16		0,3	0,8	1,3	2,3	3,3
17		0,4	0,9	1,4	2,4	3,4
18		0,6	1,1	1,6	2,6	3,5
19		0,8	1,3	1,8	2,7	3,7
20	0,1	1,0	1,5	2,0	3,0	3,9
21	0,4	1,3	1,8	2,3	3,2	4,2
22	1,2	1,8	2,2	2,6	3,6	4,5
23	2,0	2,6	2,9	3,2	4,0	4,9
24	2,9	3,4	3,7	4,0	4,6	5,4

Hettich

Sensys 8645i / 8645 /8675 spojnica - naliježeća

Tvornički broj:	9071205
Način okivanja:	kutno pričvršćivanje
Pomak:	0 mm
Izvedba:	integr. ublaživač
Način zatvaranja:	s oprugom
Ugradnja:	TH 52
Kut otvaranja:	110 °
Materijal:	čelik
Površinska obrada:	poniklano

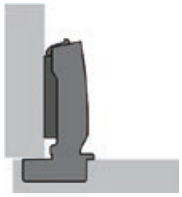



Br.art		PJ	JM	Cijena HRK	za
103 348 770 •		200	kom	32,05	1 kom

Grupa proizvoda YH1

Hettich

SpojnicaSensys 8645i / 8645 / 8675 - polunaliježeća

Tvornički broj:	9071206
Način okivanja:	središnje pričvršćivanje
Pomak:	9,5 mm
Izvedba:	integr. ublaživač
Način zatvaranja:	s oprugom
Ugradnja:	TH 52
Kut otvaranja:	110 °
Materijal:	čelik
Površinska obrada:	poniklano

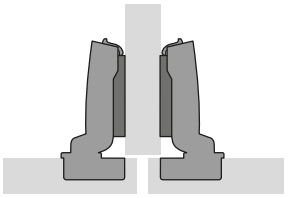



Br.art		PJ	JM	Cijena HRK	za
103 348 773 •		200	kom	35,10	1 kom

Grupa proizvoda 313 F14

Hettich

Spojnica Sensys 8645i / 8645 / 8675 - kriva

Tvornički broj:	9071207
Način okivanja:	unutarnje pričvršćivanje
Pomak:	16,5 mm
Izvedba:	integr. ublaživač
Način zatvaranja:	s oprugom
Ugradnja:	TH 52
Kut otvaranja:	110 °
Materijal:	čelik
Površinska obrada:	poniklano





Br.art		PJ	JM	Cijena HRK	za
103 348 776 •		200	kom	37,35	1 kom

Grupa proizvoda 313 F14

schachermayer

Hettich

Križna podložna pločica – sa specijalnim vijcima i plastičnom čahurom

Hettich Top za kutne okove
- moguća primjena za debljinu bočne stranice od 15 mm
- namještanje visine ekscentra ± 2 mm
- moguća primjena i za spojnice Intermat



Tvornički broj: 9071655
Odmak: 0 mm
Površinska obrada: poniklano
Ugradnja: s predmontiranim specijalnim vijcima i plastičnim spojnicama za bušenja ø 5x12
Materijal: čelik

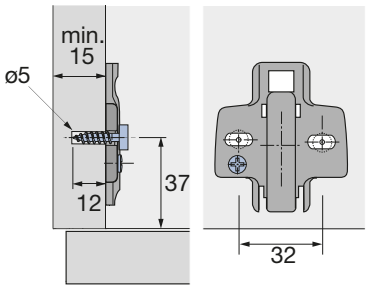

Br.art		PJ	JM	Cijena HRK	za
103 348 866 •		200	kom	7,46	1 kom

Grupa proizvoda 313 F14

Hettich

Križna podložna pločica za pričvršćivanje vijcima

- s dugačkim provrtima ø 5,4 mm za podešavanje visine ± 3 mm



Površinska obrada: poniklano
Ugradnja: vijci za drvo s upuštenom glavom ø 4,5 mm
Materijal: čelik

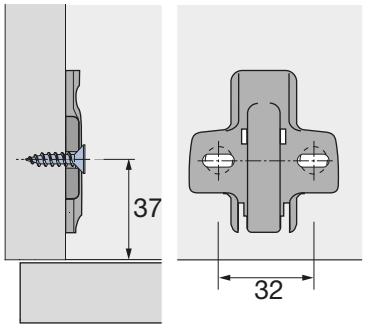

Br.art	Tvornički broj	Odmak mm	PJ	JM	Cijena HRK	za
103 348 851 •	9071576	1.5	200	kom	3,23	1 kom
103 348 852 •	9071577	3	200	kom	3,83	1 kom

Grupa proizvoda 313 F14

Hettich

Intermat 9935 spojnica za profilirana vrata do 43 mm

- automatska spojnica s tehnikom pričvršćivanja
- s automatskim zatvaranjem
- optimalna vrijednost razmaka za vrata s profilnom oblogom
- integrirano podešavanje podloge + 0,5 mm / - 3,0 mm
- integrirano ekscentrično podešavanje dubine + 3,5 mm / - 0,5 mm
- podešavanje visine pomoću podloška







Površinska obrada:	poniklano
Ugradnja:	T22/40
Kut otvaranja:	95 °
Materijal:	lijevani cink

Br.art	Tvornički broj	Način okivanja	Pomak mm	PJ	JM	Cijena HRK	za
103 348 095	73925	kutno pričvršćivanje	-5	10	kom	40,75	1 kom
103 348 096	73926	središnje pričvršćivanje	5	10	kom	32,80	1 kom
103 348 097	73927	unutarnje pričvršćivanje	16	10	kom	23,70	1 kom

Grupa proizvoda YH1



Najmanja fuga po krilu

Türdicke	Topfabstand C mm									
mm	3,0	4,0	4,5	5,0	6,0	7,0	8,0	9,0	10,0	11,0
26	0,9	0,9	0,9	0,9	0,9	0,9	0,9	0,9	0,9	0,8
27	1,1	1,1	1,1	1,1	1,1	1,1	1,0	1,0	1,0	1,0
28	1,3	1,3	1,3	1,3	1,3	1,2	1,2	1,2	1,2	1,2
29	1,5	1,5	1,5	1,5	1,5	1,4	1,4	1,4	1,4	1,4
30	1,7	1,7	1,7	1,7	1,7	1,6	1,6	1,6	1,6	1,6
31	2,0	2,0	1,9	1,9	1,9	1,9	1,8	1,8	1,8	1,8
32	2,3	2,2	2,2	2,2	2,1	2,1	2,1	2,1	2,0	2,0
33	3,1	2,5	2,5	2,5	2,4	2,4	2,3	2,3	2,3	2,2
34	4,1	3,4	3,0	2,7	2,7	2,7	2,6	2,6	2,5	2,5
35	5,0	4,3	4,0	3,7	3,0	3,0	2,9	2,9	2,8	2,8
36	6,0	5,3	4,9	4,6	4,0	3,4	3,2	3,2	3,1	3,1
37	7,0	6,2	5,9	5,5	4,9	4,3	3,7	3,5	3,4	3,4
38	7,9	7,2	6,8	6,5	5,8	5,2	4,6	4,1	3,8	3,7
39	8,9	8,1	7,8	7,4	6,7	6,1	5,5	5,0	4,5	4,1
40	9,9	9,1	8,7	8,4	7,7	7,0	6,4	5,8	5,3	4,8
41	10,9	10,1	9,7	9,3	8,6	8,0	7,3	6,7	6,2	5,7
42	11,9	11,1	10,7	10,3	9,6	8,9	8,3	7,7	7,1	6,6
43	12,8	12,0	11,7	11,3	10,5	9,8	9,2	8,6	8,0	7,4

Napomena:

Tablične vrijednosti vrijede za vrata s radijusom 1 mm.

Kod vrata s drugim radijusima mijenja se najmanja fuga na sljedeći način:

Radius 0 mm: Tablične vrijednosti + 0,4 mm
Radius 3 mm: Tablične vrijednosti - 0,8 mm

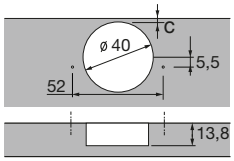

Uskakanja / Dubina ugradnje

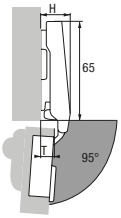

Uskakanje spojnice H / Uskakanje vrata T kod Razmaka D = 0 mm i udaljenost čašice C = 3 mm

Način pričvršćenja	H mm	T mm
Kutno	20,0	10,5
Središnje	30,0	20,5
Unutarnje	41,0	31,5

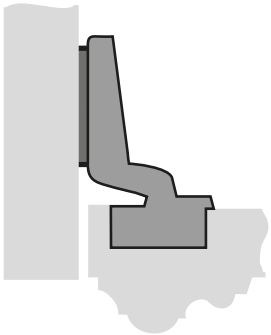

Kutno pričvršćenje

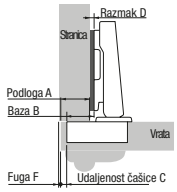

Razmak D = C + B - A
= Udaljenost čašice C + 18 mm - Podloga A

Podloga	Udaljenost čašice C mm									
mm	3,0	4,0	4,5	5,0	6,0	7,0	8,0	9,0	10,0	11,0
	Razmak D mm									
12	9,0	10,0	10,5	11,0	12,0	13,0	14,0	15,0	16,0	17,0
13	8,0	9,0	9,5	10,0	11,0	12,0	13,0	14,0	15,0	16,0
14	7,0	8,0	8,5	9,0	10,0	11,0	12,0	13,0	14,0	15,0
15	6,0	7,0	7,5	8,0	9,0	10,0	11,0	12,0	13,0	14,0
16	5,0	6,0	6,5	7,0	8,0	9,0	10,0	11,0	12,0	13,0
17	4,0	5,0	5,5	6,0	7,0	8,0	9,0	10,0	11,0	12,0
18	3,0	4,0	4,5	5,0	6,0	7,0	8,0	9,0	10,0	11,0
19	2,0	3,0	3,5	4,0	5,0	6,0	7,0	8,0	9,0	10,0
20	1,0	2,0	2,5	3,0	4,0	5,0	6,0	7,0	8,0	9,0
21	0,0	1,0	1,5	2,0	3,0	4,0	5,0	6,0	7,0	8,0
22		0,0	0,5	1,0	2,0	3,0	4,0	5,0	6,0	7,0
23				0,0	1,0	2,0	3,0	4,0	5,0	6,0
24					0,0	1,0	2,0	3,0	4,0	5,0
25						0,0	1,0	2,0	3,0	4,0
26							0,0	1,0	2,0	3,0
27								0,0	1,0	2,0
28									0,0	1,0
29										0,0

Središnje pričvršćenje

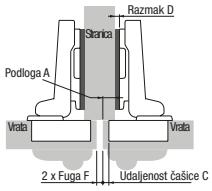

Razmak D = C + B - A
= Udaljenost čašice C + 8 mm - Podloga A

Podloga	Udaljenost čašice C mm									
mm	3,0	4,0	4,5	5,0	6,0	7,0	8,0	9,0	10,0	11,0
	Razmak D mm									
2	9,0	10,0	10,5	11,0	12,0	13,0	14,0	15,0	16,0	17,0
3	8,0	9,0	9,5	10,0	11,0	12,0	13,0	14,0	15,0	16,0
4	7,0	8,0	8,5	9,0	10,0	11,0	12,0	13,0	14,0	15,0
5	6,0	7,0	7,5	8,0	9,0	10,0	11,0	12,0	13,0	14,0
6	5,0	6,0	6,5	7,0	8,0	9,0	10,0	11,0	12,0	13,0
7	4,0	5,0	5,5	6,0	7,0	8,0	9,0	10,0	11,0	12,0
8	3,0	4,0	4,5	5,0	6,0	7,0	8,0	9,0	10,0	11,0
9	2,0	3,0	3,5	4,0	5,0	6,0	7,0	8,0	9,0	10,0
10	1,0	2,0	2,5	3,0	4,0	5,0	6,0	7,0	8,0	9,0
11	0,0	1,0	1,5	2,0	3,0	4,0	5,0	6,0	7,0	8,0
12		0,0	0,5	1,0	2,0	3,0	4,0	5,0	6,0	7,0
13				0,0	1,0	2,0	3,0	4,0	5,0	6,0
14					0,0	1,0	2,0	3,0	4,0	5,0
15						0,0	1,0	2,0	3,0	4,0
16							0,0	1,0	2,0	3,0
17								0,0	1,0	2,0
18									0,0	1,0
19										0,0

Unutarnje pričvršćenje

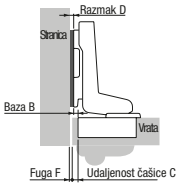

Razmak D = C + B + F
= Udaljenost čašice C - 3 mm + Fuga F

Debij.vrata	Udaljenost čašice C mm									
mm	3,0	4,0	4,5	5,0	6,0	7,0	8,0	9,0	10,0	11,0
	Razmak D mm									
26	0,9	1,9	2,4	2,9	3,9	4,9	5,9	6,9	7,9	8,8
27	1,1	2,1	2,6	3,1	4,1	5,1	6,0	7,0	8,0	9,0
28	1,3	2,3	2,8	3,3	4,3	5,2	6,2	7,2	8,2	9,2
29	1,5	2,5	3,0	3,5	4,5	5,4	6,4	7,4	8,4	9,4
30	1,7	2,7	3,2	3,7	4,7	5,6	6,6	7,6	8,6	9,6
31	2,0	3,0	3,4	3,9	4,9	5,9	6,8	7,8	8,8	9,8
32	2,3	3,2	3,7	4,2	5,1	6,1	7,1	8,1	9,0	10,0
33	3,1	3,5	4,0	4,5	5,4	6,4	7,3	8,3	9,3	10,2
34	4,1	4,4	4,5	4,7	5,7	6,7	7,6	8,6	9,5	10,5
35	5,0	5,3	5,5	5,7	6,0	7,0	7,9	8,9	9,8	10,8
36	6,0	6,3	6,4	6,6	7,0	7,4	8,2	9,2	10,1	11,1
37	7,0	7,2	7,4	7,5	7,9	8,3	8,7	9,5	10,4	11,4
38	7,9	8,2	8,3	8,5	8,8	9,2	9,6	10,1	10,8	11,7
39	8,9	9,1	9,3	9,4	9,7	10,1	10,5	11,0	11,5	12,1
40	9,9	10,1	10,2	10,4	10,7	11,0	11,4	11,8	12,3	12,8
41	10,9	11,1	11,2	11,3	11,6	12,0	12,3	12,7	13,2	13,7
42	11,9	12,1	12,2	12,3	12,6	12,9	13,3	13,7	14,1	14,6
43	12,8	13,0	13,2	13,3	13,5	13,8	14,2	14,6	15,0	15,4

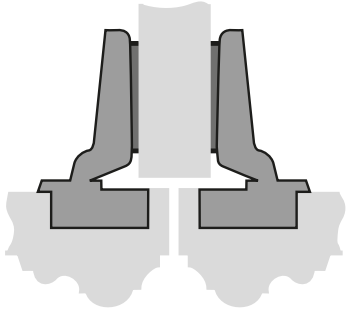

schachermayer

Hettich

Intermat 9935 spojnica za profilirana vrata do 43 mm

Udalj. čašice C mm	Debljina vrata mm																												
	16	17	18	19	20	21	22	23	24	25	26	27	28	29	30	31	32	33	34	35	36	37	38	39	40	41	42	43
	Min. fuga po vratima – uzeti u obzir kod određivanja razmaka Vrijednosti tabele vrijede za vrata s 0 mm radijusom																											
3	0	0	0,1	0,2	0,3	0,4	0,5	0,6	0,7	0,9	1,1	1,3	1,5	1,7	1,9	2,1	2,4	3,2	4,1	4,9	5,8	6,8	7,8	8,8	9,7	10,7	11,7	12,6
4	0	0	0,1	0,2	0,3	0,4	0,5	0,6	0,7	0,9	1,1	1,3	1,5	1,7	1,9	2,1	2,4	2,9	3,4	3,9	4,5	5,6	6,7	7,8	9,0	10,0	11,0	11,9
4,5	0	0	0,1	0,2	0,3	0,4	0,5	0,6	0,7	0,9	1,1	1,3	1,5	1,7	1,9	2,1	2,4	2,9	3,4	3,9	4,3	5,4	6,5	7,5	8,7	9,7	10,6	11,6
5	0	0	0,1	0,2	0,3	0,4	0,5	0,6	0,7	0,9	1,1	1,3	1,5	1,7	1,9	2,1	2,4	2,8	3,2	3,6	4,1	5,1	6,2	7,2	8,3	9,3	10,3	11,2
6	0	0	0,1	0,2	0,3	0,4	0,5	0,6	0,7	0,9	1,1	1,3	1,5	1,7	1,9	2,1	2,4	2,8	3,2	3,6	3,9	4,8	5,8	6,7	7,7	8,7	9,7	10,6
7	0	0	0,1	0,2	0,3	0,4	0,5	0,6	0,7	0,8	1,0	1,2	1,4	1,6	1,8	2,0	2,3	2,7	3,0	3,4	3,7	4,5	5,4	6,2	7,1	8,0	8,9	9,9
8	0	0	0,1	0,2	0,3	0,4	0,5	0,6	0,7	0,8	1,0	1,2	1,4	1,6	1,8	2,0	2,3	2,6	2,9	3,2	3,5	4,2	4,9	5,6	6,4	7,3	8,2	9,1
9	0	0	0,1	0,2	0,3	0,4	0,5	0,6	0,7	0,8	1,0	1,2	1,4	1,6	1,8	2,0	2,3	2,6	2,9	3,2	3,4	4,0	4,6	5,2	5,9	6,8	7,7	8,5
10	0	0	0,1	0,2	0,3	0,4	0,5	0,6	0,7	0,8	1,0	1,2	1,4	1,6	1,8	2,0	2,3	2,6	2,8	3,1	3,3	3,8	4,3	4,8	5,3	6,2	7,1	7,9
11	0	0	0,1	0,2	0,3	0,4	0,5	0,6	0,7	0,8	1,0	1,2	1,3	1,5	1,7	1,9	2,2	2,4	2,6	2,8	3,1	3,5	3,9	4,3	4,7	5,4	6,1	6,9

Kod vrata s radijusom smanjuje se minimalna fuga vrata: Radijus 1 mm: vrijed. tabele - 0,4 mm / Radijus 3 mm: vrijed. tabele - 1,2 mm

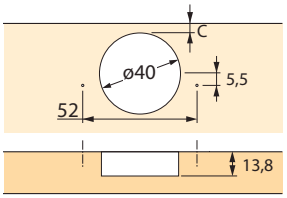

Mjere bušenja T22/40

Uskakanje spojnice H/uskakanje vrata T
kod 0 mm razmaka i 3 mm udalj. čašice

Pomak m	H m	T mm
- 5	20	10,5
5	30	20,5
16	41	31,5

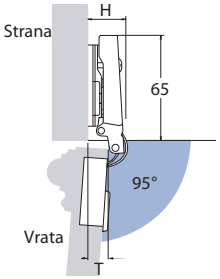

Udalj. čašice C mm	Podloga mm																	
	12	13	14	15	16	17	18	19	20	21	22	23	24	25	26	27	28	29
	Distanz D mm																	
3	9,0	8,0	7,0	6,0	5,0	4,0	3,0	2,0	1,0	0,0								
4	10,0	9,0	8,0	7,0	6,0	5,0	4,0	3,0	2,0	1,0	0,0							
4,5	10,5	9,5	8,5	7,5	6,5	5,5	4,5	3,5	2,5	1,5	0,5							
5	11,0	10,0	9,0	8,0	7,0	6,0	5,0	4,0	3,0	2,0	1,0	0,0						
6	12,0	11,0	10,0	9,0	8,0	7,0	6,0	5,0	4,0	3,0	2,0	1,0	0,0					
7	13,0	12,0	11,0	10,0	9,0	8,0	7,0	6,0	5,0	4,0	3,0	2,0	1,0	0,0				
8	14,0	13,0	12,0	11,0	10,0	9,0	8,0	7,0	6,0	5,0	4,0	3,0	2,0	1,0	0,0			
9	15,0	14,0	13,0	12,0	11,0	10,0	9,0	8,0	7,0	6,0	5,0	4,0	3,0	2,0	1,0	0,0		
10	16,0	15,0	14,0	13,0	12,0	11,0	10,0	9,0	8,0	7,0	6,0	5,0	4,0	3,0	2,0	1,0	0,0	
11	17,0	16,0	15,0	14,0	13,0	12,0	11,0	10,0	9,0	8,0	7,0	6,0	5,0	4,0	3,0	2,0	1,0	0,0

Podešavanje podloge
+ 0,5 mm / - 3 mm

Udalj. čašice C mm	Podloga mm																		
	0	1	2	3	4	5	6	7	8	9	10	11	12	13	14	15	16	17	18	19
	Distanz D mm																			
3	11,0	10,0	9,0	8,0	7,0	6,0	5,0	4,0	3,0	2,0	1,0	0,0								
4	12,0	11,0	10,0	9,0	8,0	7,0	6,0	5,0	4,0	3,0	2,0	1,0	0,0							
4,5	12,5	11,5	10,5	9,5	8,5	7,5	6,5	5,5	4,5	3,5	2,5	1,5	0,5							
5	13,0	12,0	11,0	10,0	9,0	8,0	7,0	6,0	5,0	4,0	3,0	2,0	1,0	0,0						
6	14,0	13,0	12,0	11,0	10,0	9,0	8,0	7,0	6,0	5,0	4,0	3,0	2,0	1,0	0,0					
7	15,0	14,0	13,0	12,0	11,0	10,0	9,0	8,0	7,0	6,0	5,0	4,0	3,0	2,0	1,0	0,0				
8	16,0	15,0	14,0	13,0	12,0	11,0	10,0	9,0	8,0	7,0	6,0	5,0	4,0	3,0	2,0	1,0	0,0			
9	17,0	16,0	15,0	14,0	13,0	12,0	11,0	10,0	9,0	8,0	7,0	6,0	5,0	4,0	3,0	2,0	1,0	0,0		
10	18,0	17,0	16,0	15,0	14,0	13,0	12,0	11,0	10,0	9,0	8,0	7,0	6,0	5,0	4,0	3,0	2,0	1,0	0,0	
11	19,0	18,0	17,0	16,0	15,0	14,0	13,0	12,0	11,0	10,0	9,0	8,0	7,0	6,0	5,0	4,0	3,0	2,0	1,0	0,0

Podešavanje podloge
+ 0,5 mm/- 3 mm

Udalj. čašice C mm	Debljina vrata mm																												
	16	17	18	19	20	21	22	23	24	25	26	27	28	29	30	31	32	33	34	35	36	37	38	39	40	41	42	43
	Distanz D mm																												
3							0,5	0,6	0,7	0,9	1,1	1,3	1,5	1,7	1,9	2,1	2,4	3,2	4,1	4,9	5,8	6,8	7,8	8,8	9,7	10,7	11,7	12,6
4	1,0	1,0	1,1	1,2	1,3	1,4	1,5	1,6	1,7	1,9	2,1	2,3	2,5	2,7	2,9	3,1	3,4	3,9	4,4	4,9	5,8	6,8	7,8	8,8	9,7	10,7	11,7	12,6
4,5	1,5	1,5	1,6	1,7	1,8	1,9	2,0	2,1	2,2	2,4	2,6	2,8	3,0	3,2	3,4	3,6	3,9	4,4	4,9	5,4	5,5	6,6	7,7	8,8	10,0	11,0	12,0	12,9
5	2,0	2,0	2,1	2,3	2,3	2,4	2,5	2,6	2,7	2,9	3,1	3,3	3,5	3,7	3,9	4,1	4,4	4,8	5,2	5,6	5,8	6,9	8,0	9,1	10,1	11,1	12,1	13,0
6	3,0	3,0	3,1	3,2	3,3	3,4	3,5	3,6	3,7	3,9	4,1	4,3	4,5	4,7	4,9	5,1	5,4	5,8	6,2	6,6	6,1	7,1	8,2	9,2	10,3	11,3	12,3	13,2
7	4,0	4,0	4,1	4,2	4,3	4,4	4,5	4,6	4,7	4,8	5,0	5,2	5,4	5,6	5,8	6,0	6,3	6,7	7,0	7,4	6,9	7,8	8,8	9,7	10,7	11,7	12,7	13,6
8	5,0	5,0	5,1	5,2	5,3	5,4	5,5	5,6	5,7	5,8	6,0	6,2	6,4	6,6	6,8	7,0	7,3	7,6	7,9	8,3	7,7	8,5	9,4	10,2	11,1	12,0	12,9	13,9
9	6,0	6,0	6,1	6,2	6,3	6,4	6,5	6,6	6,7	6,8	7,0	7,2	7,4	7,6	7,8	8,0	8,3	8,6	8,9	9,2	8,5	9,2	9,9	10,6	11,4	12,3	13,2	14,1
10	7,0	7,0	7,1	7,2	7,3	7,4	7,5	7,6	7,7	7,8	8,0	8,2	8,4	8,6	8,8	9,0	9,3	9,6	9,8	10,1	9,4	10,0	10,6	11,2	11,9	12,8	13,7	14,5
11	8,0	8,0	8,1	8,2	8,3	8,4	8,5	8,6	8,7	8,8	9,0	9,2	9,3	9,5	9,7	9,9	10,2	10,4	10,6	10,8	10,3	10,8	11,3	11,8	12,3	13,2	14,1	14,9

Podešavanje fuge + 3 mm / - 0,5 mm

Zglobna tanka spojnica

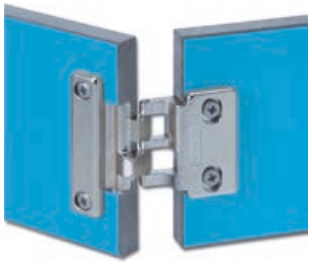

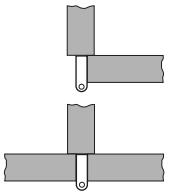

- posebna spojnica za tanka vrata i laminate (HPL)
- zatvarač debljine 5 mm, visine 40 mm
- u sredini bočna stranica pri 13 mm
- za debljinu vrata između 10 i 13 mm
- uskakanje vrata samo 7 mm pri otvaranju od 90°, utor za čašicu 8,3 mm
- pričvršćivanje vijcima 3,9 x 9,5 mm s ravnom glavom (sadržani u isporuci)
- sa zadržavanjem
- mogućnost namještanja podloge vrata do 1 mm
- namještanje visine do ± 2 mm
- ojačana čelična osovina četverostruko uležištena u poliamidnim čahurama – bez potrebe za održavanjem
- zaštita od krađe pomoću osigurane osovine

Slika bušenja: 52 mm
Nalijeganje vrata: 3,5 mm
Ugradnja: vijci
Materijal: lijevani cink
Površinska obrada: poniklano mat

Br.art	Način okivanja	Fuga F mm	Kut otvaranja °	PJ	JM	Cijena HRK	za
103 314 190 •	kutno pričvršćivanje	6	240	100	kom	9.817,00	100 kom
103 314 191 •	središnje pričvršćivanje	6	180	50	kom	17.258,00	100 kom

Grupa proizvoda 300 F51

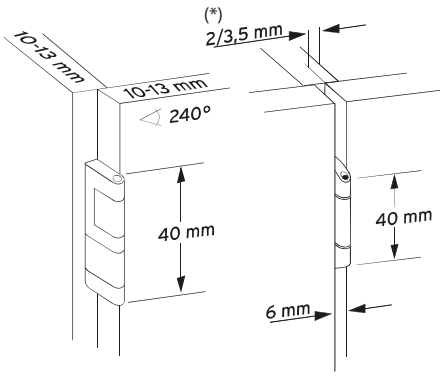

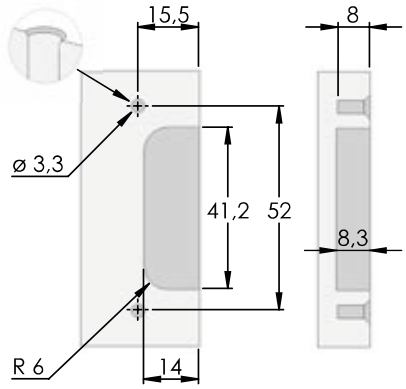

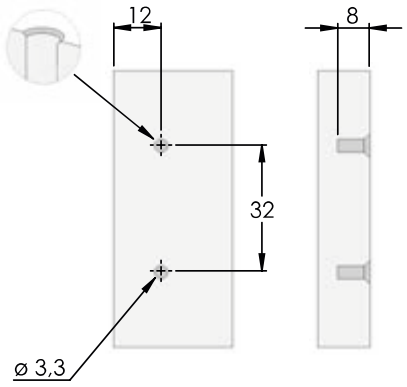

(*) Nalijeganje vrata 2 mm kod primjene odstojnog dijela 1,5 mm

Selfclose spojnica 105° ravna s predmontiranom pločicom

Napomena:
Veličina eurovijka ø 6,3 x 12 mm



Spojnica s podložnom pločicom



Spojnica s podložnom pločicom i euro vijkom

Način okivanja: kutno pričvršćivanje
Pomak: 0 mm
Kut otvaranja: 105 °
Materijal: čelik

Br.art	Oprema	Ugradnja	Izvedba	Površinska obrada	JM	Cijena HRK	za
103 337 436	s podložnom pločicom	vijci	s oprugom	poniklano	Set	347,00	100 Set
103 337 437 •	s podložnom pločicom i euro vijcima	vijci	spojnica i podložna pločica s vijcima	poniklano	kom	347,00	100 kom

Grupa proizvoda 300 E00

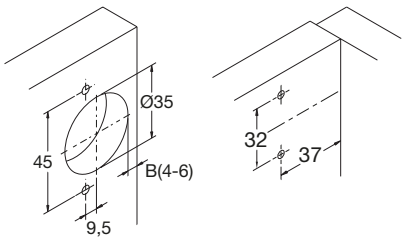

Selfclose spojnica 105° polukriva s predmontiranom pločicom

Napomena:
Veličina eurovijka 6,3 x 12

Način okivanja: središnje pričvršćivanje
Pomak: 8 mm
Kut otvaranja: 105 °
Materijal: čelik



Spojnica s podložnom pločicom i euro vijkom

Br.art	Oprema	Ugradnja	Izvedba	Površinska obrada	JM	Cijena HRK	za
103 333 008 •	s podložnom pločicom i euro vijcima	vijci	s oprugom	poniklano	kom	347,00	100 kom

Grupa proizvoda 300 E00

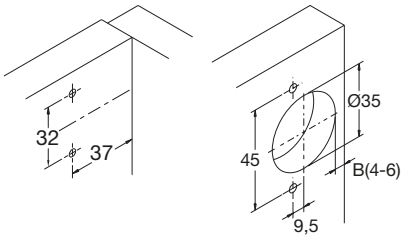

Selfclose spojnica 105° kriva s predmontiranom pločicom

Napomena:
Veličina eurovijka ø 6,3 x 12 mm

Način okivanja: unutarnje pričvršćivanje
Pomak: 15 mm
Kut otvaranja: 105 °
Materijal: čelik



Spojnica s podložnom pločicom i euro vijkom

Br.art	Oprema	Ugradnja	Izvedba	Površinska obrada	JM	Cijena HRK	za
103 333 009 •	s podložnom pločicom i euro vijcima	vijci	spojnica i podložna pločica	poniklano	kom	347,00	100 kom

Grupa proizvoda 300 E00

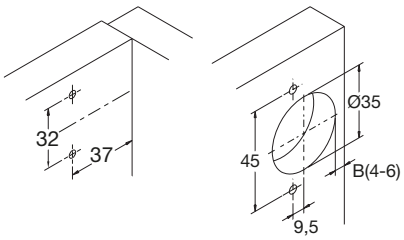

Softstop spojnica 110° s podložnom pločicom - ravna

- s integriranim ublaživačem
- Clip tehnika montaže



Način okivanja: kutno pričvršćivanje
Pomak: 0 mm
Oprema: s podložnom pločicom
Kut otvaranja: 110 °
Materijal: čelična čašica

Br.art	Ugradnja	Izvedba	Površinska obrada	PJ	JM	Cijena HRK	za
103 332 948	vijci	s ublaživačem	poniklano		Set	734,00	100 Set

Grupa proizvoda 300 E00

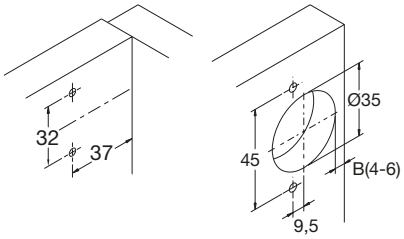

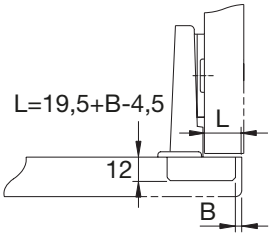

Softstop spojnica 110° s podložnom pločicom - polukriva

- s integriranim ublaživačem
- Clip tehnika montaže



Način okivanja: središnje pričvršćivanje
Pomak: 8 mm
Oprema: s podložnom pločicom
Kut otvaranja: 110 °
Materijal: čelična čašica

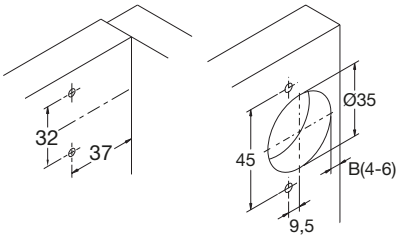

Br.art	Ugradnja	Izvedba	Površinska obrada	PJ	JM	Cijena HRK	za
103 332 949 •	vijci	s ublaživačem	poniklano		Set	734,00	100 Set

Grupa proizvoda 300 E00

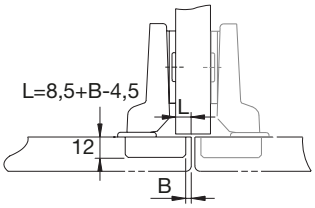

Softstop spojnica 110° s podložnom pločicom - kriva

- s integriranim ublaživačem
- Clip tehnika montaže



Način okivanja: unutarnje pričvršćivanje
Pomak: 15 mm
Oprema: s podložnom pločicom
Kut otvaranja: 110 °
Materijal: čelična čašica

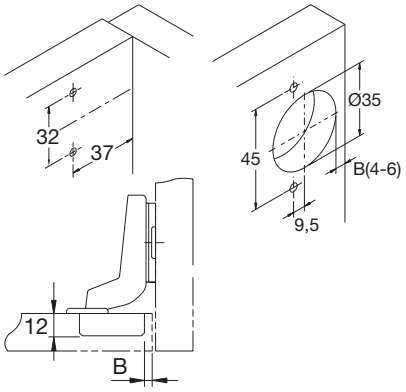

Br.art	Ugradnja	Izvedba	Površinska obrada	PJ	JM	Cijena HRK	za
103 332 950 •	vijci	s ublaživačem	poniklano		Set	734,00	100 Set

Grupa proizvoda 300 E00

solido

Solido mini spojnica 95° - ravna

- čašica ø 26 m
- s predmontiranom podložnom pločicom s Euro vijcima 6,3 x 13 mm



Tip: Solido Mini
Način okivanja: kutno pričvršćivanje
Pomak: 0 mm
Površinska obrada: poniklano
Kut otvaranja: 95 °

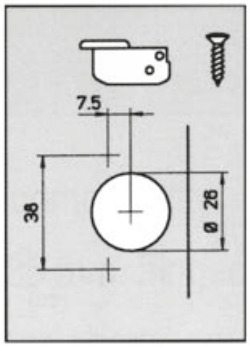

Br.art	Ugradnja	Materijal	PJ	JM	Cijena HRK	za
103 337 439 •	vijci	čelik	250	kom	266,00	100 kom

Grupa proizvoda 300 E00

Set spojnica 4-6 za staklena vrata



- visina klina 8,7 mm
- promjer klina 5 mm

Širina:	12 mm
Visina:	13.5 mm
Materijal:	čelik
Površinska obrada:	kromirano

Br.art	Debljina stakla od mm	Debljina stakla do mm	PJ	JM	Cijena HRK	za
103 337 130	4	6	100	Set	807,00	100 Set

Grupa proizvoda YS4

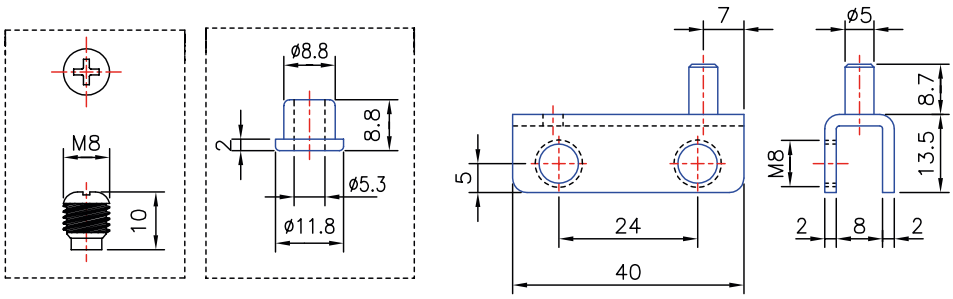

Spojnica za staklena vrata Square







- za unutra naliježuća staklena vrata sa steznim pričvršćenjem i opružnom mehanikom
- pogodno za staklena vrata manjih formata, npr. za staklene vitrine
- stezno pričvršćenje stakla
- pričvršćenje bočnog dijela upuštenim vijcima za drvo

Opseg isporuke:
1 spojnica gornja
1 spojnica donja
2 stezna vijka za nebušeno staklo (predmontirano)
2 stezna vijka za 5 mm bušeno staklo (priloženo)

Visina:	30 mm
Širina:	43 mm
Visina krila do:	1000 mm
Širina krila do:	400 mm
Kut otvaranja:	115 °
Materijal:	lijevani cink

Br.art	Debljina stakla od mm	Debljina stakla do mm	Površinska obrada	JM	Cijena HRK	za
103 314 376 •	4	6	kromirano	PAR	74,90	1 PAR
103 314 377 •	4	6	kromirano mat	PAR	101,50	1 PAR
103 314 378 •	4	6	crno	PAR	74,90	1 PAR

Grupa proizvoda 300 F51

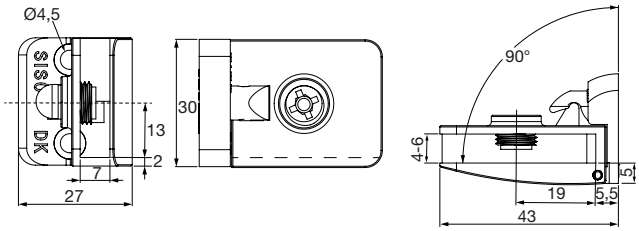

Ručkica za staklena vrata Square

za nebušeno staklo

Opseg isporuke:
1 stezni vijak za nebušeno staklo (predmontirano)
1 stezni vijak za 5 mm bušeno staklo (priloženo)

Duljina:	29 mm
Visina:	24 mm
Materijal:	lijevani cink

Br.art	Debljina stakla od mm	Debljina stakla do mm	Površinska obrada	JM	Cijena HRK	za
103 314 373 •	4	6	kromirano	kom	26,65	1 kom
103 314 374 •	4	6	kromirano mat	kom	31,50	1 kom
103 314 375 •	4	6	crno	kom	26,65	1 kom

Grupa proizvoda 300 F51

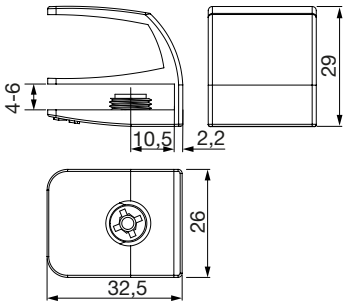


kromirano


kromirano


kromirano mat


kromirano mat


crno


crno

ITALIANA ferramenta

KIMANA preklopna spojnica

3-dimenzionalno podešavanje:
- bočno podešavanje 0±1 mm
- podešavanje dubine 0±2 mm
- podešavanje visine 0+2 mm

Napomena:
dimenzija vijaka ø 3,5 x 16 mm

Opseg isporuke:
dio za korpus
dio za frontu (bez vijaka)
pokrivne kapice



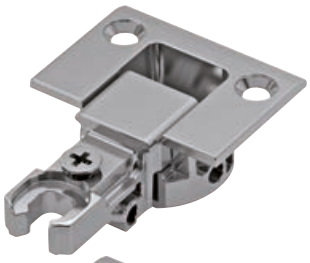



Br.art	Bušenje ø mm	Materijal	Površinska obrada	PJ	JM	Cijena HRK	za
103 313 657 •	26	zamak	poniklano	1	GT	45,60	1 GT
103 313 658 •	26	zamak	grafit	100	GT	55,70	1 GT

Grupa proizvoda 300 F51

Potrebni dodatni artikli					
Br.art	**Opis**	**PJ**	**JM**	**Cijena HRK**	**za**
103 313 671 •	KIMANA pričvrsni vijci 3,5 x 16 mm, grafit	300	GT	129,50	100 GT



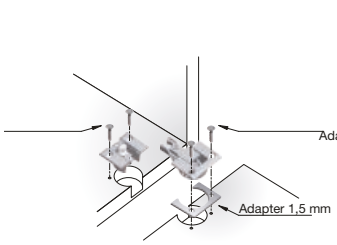

Varijanta: debljina fronte 16 mm, debljina korpusa 19 mm

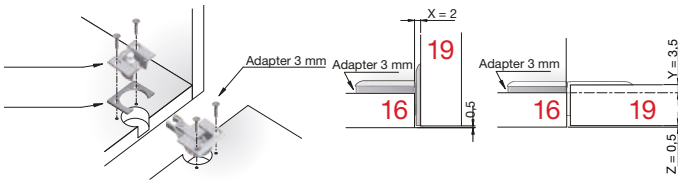

Varijanta: debljina fronte 19 mm, debljina korpusa 16 mm

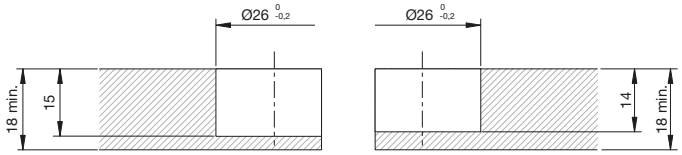

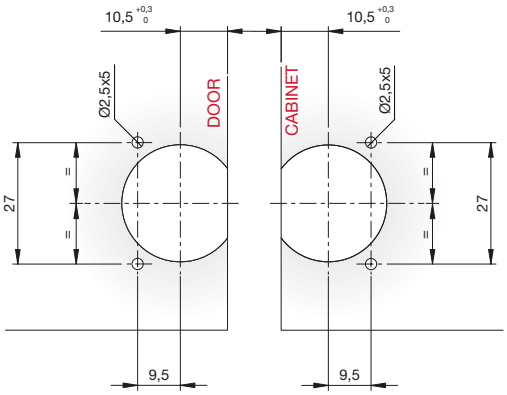

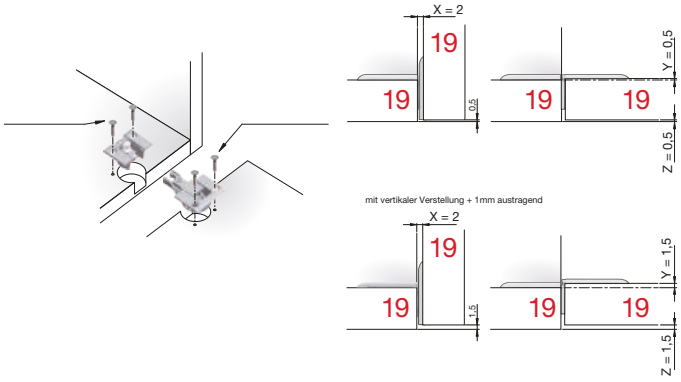

Varijanta: debljina fronte 19 mm, debljina korpusa 19 mm

KIMANA pričvrsni vijci, grafit

Materijal: čelik
Površinska obrada: grafit



Br.art	ø mm	Duljina mm	Glava ø mm	PJ	JM	Cijena HRK	za
103 313 671 •	3.5	16	7	300	GT	129,50	100 GT

Grupa proizvoda 300 F51

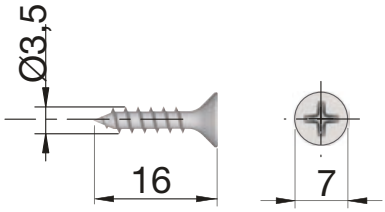

KIMANA odstojna pločica

Materijal: zamak
Površinska obrada: poniklano



Br.art	Visina mm	PJ	JM	Cijena HRK	za
103 313 667 •	1.5	1	kom	3,23	1 kom
103 313 670 •	2	1	kom	3,43	1 kom
103 313 669 •	3	1	kom	3,63	1 kom

Grupa proizvoda 300 F51

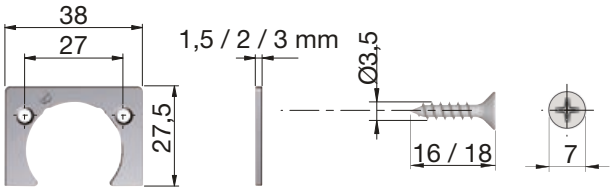

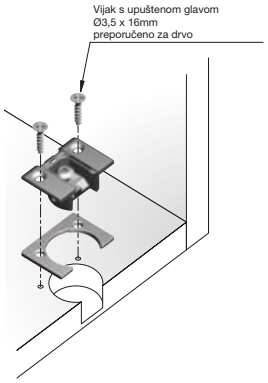

Preklopna spojnica

- trodimenzionalno podešavanje

Materijal: cink
Površinska obrada: poniklano



Br.art	Spojnica - lončić ø mm	Dubina bušenja mm	Kut otvaranja °	PJ	JM	Cijena HRK	za
103 313 443 •	35	12	90	20	kom	23,20	1 kom

Grupa proizvoda 300 F51

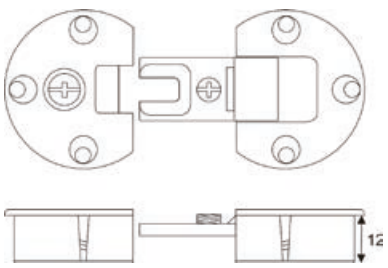

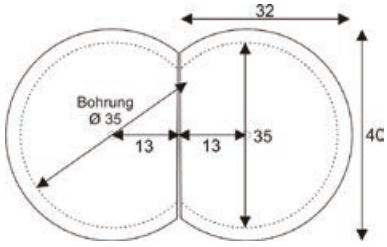

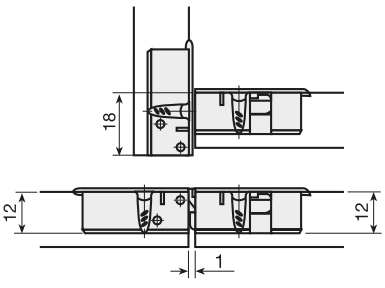

schachermayer

Hettich

Markant 7.1 preklopna spojnica

- za prednje preklope
- odvojena montaža ravnog podloška i kraka preklopa
- namještanje dubine ± 2 m
- namještanje visine ± 2 mm pomoću ravnog podloška

Opseg isporuke:
1 preklopna spojnica lijevo i 1 preklopna spojnica desno







Ugradnja:	vijci
Materijal:	čelik
Površinska obrada:	poniklano

Br.art	Tvornički broj	Spojnica - lončić ø mm	PJ	JM	Cijena HRK	za
103 348 417 •	46849	35	25	GT	279,00	1 GT

Grupa proizvoda 313 F14

Primjer otvaranja

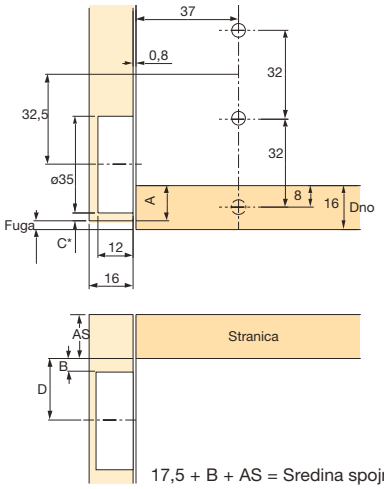

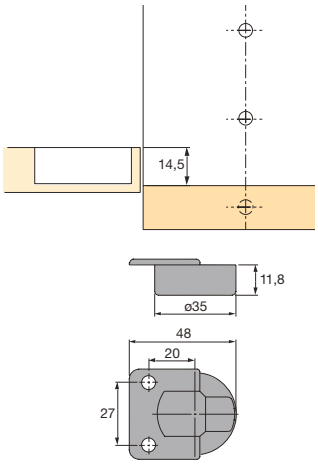

Razmak čašice C mm	A mm
3,0	13,0
4,0	14,0
4,5	14,5
5,0	15,0
6,0	16,0
7,0	17,0

Montažna pločica Razmak m	B mm	D mm
0,0	6,0	23,5
1,5	7,5	25,0
3,0	9,0	26,5
5,0	11,0	28,5

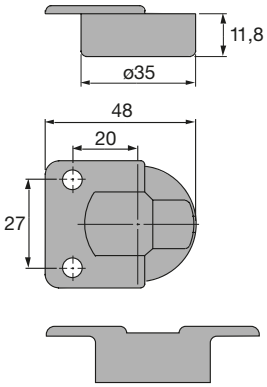

Za određivanje razmaka čašice i razmaka montažne pločice obratiti pažnju na min. razmak (fugu) po vratima (uskakanje vrata):

Razmak čašice C* mm	Debljina vrata mm 16	18	20	22	24	26	28	30	32	34	36	38
3	0,4	0,8	1,2	1,8	2,4	3,2	4,3	5,9	7,7	9,6	11,5	13,3
4	0,4	0,8	1,2	1,8	2,4	3,2	4,2	5,6	7,2	9,1	10,9	12,7
4,5	0,4	0,8	1,2	1,8	2,4	3,2	4,2	5,6	7,2	9,1	10,9	12,7
5	0,4	0,7	1,1	1,6	2,3	3,1	4,0	5,2	6,7	8,5	10,2	12,0
6	0,4	0,7	1,1	1,6	2,3	3,0	3,8	4,9	6,2	7,9	9,5	11,3
7	0,4	0,6	1,0	1,5	2,1	2,9	3,6	4,6	5,7	7,3	8,8	10,6

Hettich

Podložna pločica za preklopnu spojnicu Markant 7.1



- razmak između rupa 32 mm
- s duguljastim rupama ø 5,4 mm
- pričvršćivanje vijcima s upuštenom glavom ø 4,5 mm
- već montiran pričvrsni vijak za pregib spojnice

Izvedba:	razmak reda rupica 37 mm
Ugradnja:	vijci
Materijal:	čelik
Površinska obrada:	poniklano

Br.art	Tvornički broj	Odmak mm	PJ	JM	Cijena HRK	za
103 348 418 •	1079197	0	20	kom	253,00	100 kom
103 348 420 •	1079199	3	10	kom	278,00	100 kom
103 348 421 •	1079200	5	20	kom	329,00	100 kom

Grupa proizvoda 313 F14

Spojnica s integriranim prigušivanjem "mala"

- za poklopac
- u spojnicama su integrirani zaustavljivači od čelika koji omogućuju lagano i tiho zatvaranje



Opseg isporuke:
1 spojnica lijevo
1 spojnica desno
2 pokrovne kapice, bijelo
2 montažne pločice, aluminij
12 vijaka SNK 4x20

Ugradnja: za upuštanje
Površinska obrada: bijelo



Br.art	Okretni moment	Kut otvaranja °	PJ	JM	Cijena HRK	za
103 318 005	200-340 Ncm	105	120	PAR	305,00	1 PAR
103 318 006	340-540 Ncm	105	120	PAR	324,00	1 PAR

Grupa proizvoda 300 F51

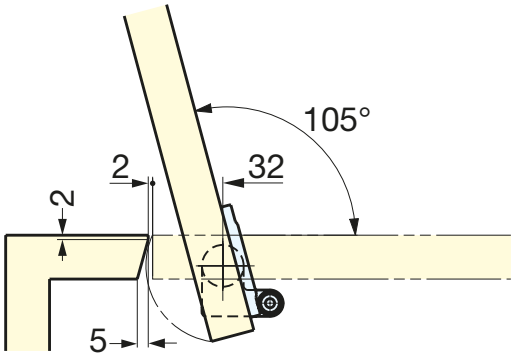

Specijalne spojnice za kutne ormare

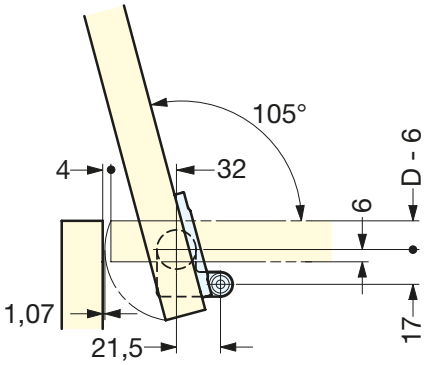

standardna uporaba: D =debljina poklopca

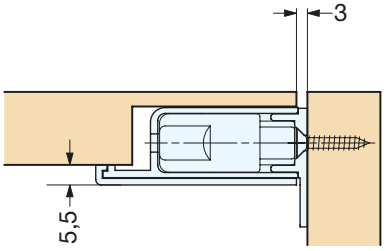

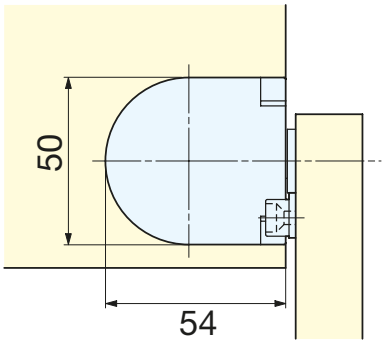

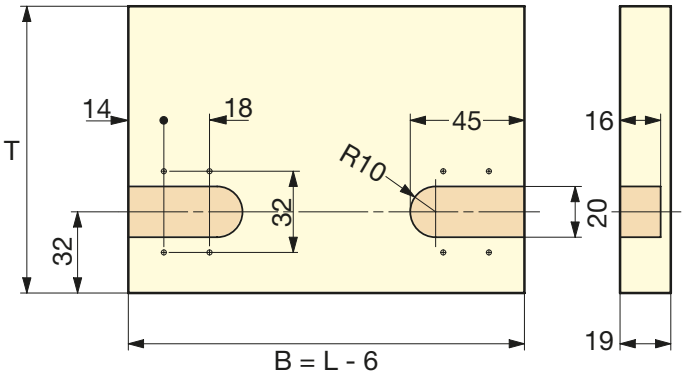

T =dubina; B =širina; L=svijetla širina

Dubina pokl. T mm	Širina poklopca B mm															
	300	400	500	600	700	800	900	1000	1100	1200	1300	1400	1500	1600	1700	1800
200										213	231	248	266	284	302	319
250					212	243	273	303	334	364	394	425	455	485		
300			231	277	323	369	416	462								
350		261	326	392	457											
400	263	351	438													
450	340	453														
500	427															
	Okretni moment Ncm															

= 1 Par Art.103 318 005 = 1 Par Art.103 318 006

PAŽNJA! prikazane vrijednosti vrijede za debljinu materijala 19 mm (iveral gustoće 700kg/m³) u slučaju odstupanja izvesti probno otvaranje (uzorak)

Spojnica s integriranim prigušivanjem "velika"

1

- za poklopac
- u spojnicama su integrirani zaustavljivači od čelika koji omogućuju lagano i tiho zatvaranje

Opseg isporuke:
1 spojnica lijevo
1 spojnica desno
2 pokrovne kapice, bijelo
2 montažne pločice, aluminij
12 vijaka SNK 4 x 20

Ugradnja: za upuštanje
Površinska obrada: bijelo





Br.art	Okretni moment	Kut otvaranja °	PJ	JM	Cijena HRK	za
103 318 007 •	600-800 Ncm	105	120	PAR	391,00	1 PAR

Grupa proizvoda 300 F51

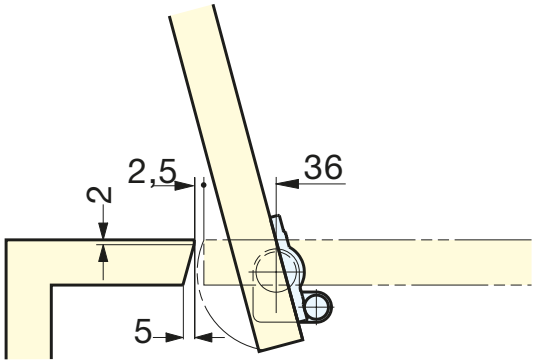

Specijalne spojnice za kutne ormare

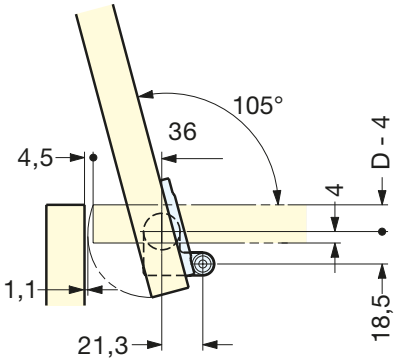

standardna uporaba: D =debljina poklopca

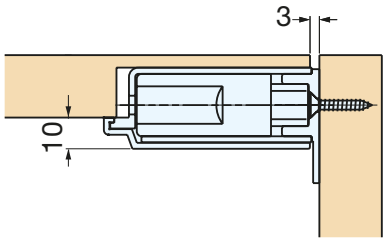

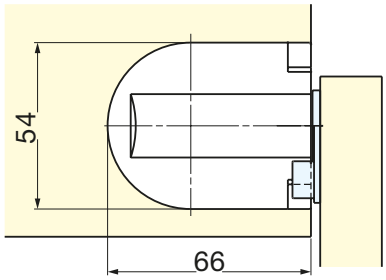

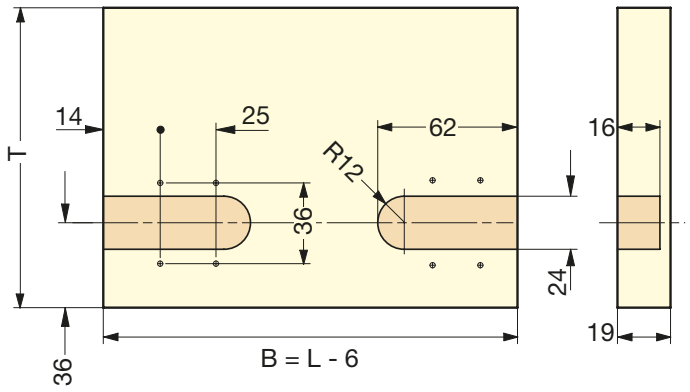

T =dubina; B =širina; L=svijetla širina

Dubina pokl. T mm	Širina poklopca B mm													
	300	400	500	600	700	800	900	1000	1100	1200	1400	1500	1600	1700
300											624	669	714	758
350								635	698	761				
400						684	770							
450				666	777									
500			698											
550		686												
600	620													
	Okretni moment Ncm													

= 1 Par 103 318 007

PAŽNJA! prikazane vrijednosti vrijede za debljinu materijala 19 mm (iveral gustoće 700kg/m³) u slučaju odstupanja izvesti probno otvaranje (uzorak)

Spojnica za utore s kosim rezom od 45°

- za pričvršćivanje vijcima
- trodimenzionalno podešavanje
- područje podešavanja iznosi 3 mm



Kut otvaranja: 135 °
Materijal: zamak/čelik
Površinska obrada: poniklano

Br.art	Spojnica - lončić ø mm	Dubina bušenja mm	PJ	JM	Cijena HRK	za
103 314 145 •	35	13.5	25	kom	4.922,00	100 kom

Grupa proizvoda 300 F51

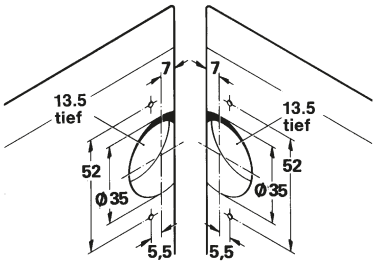

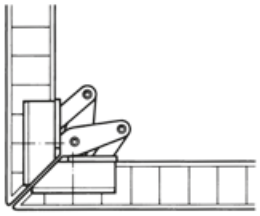

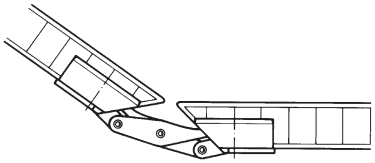

Kubikina K6100 3D spojnica za upuštanje

- trodimen. podešavanje: vodoravno ±1,5 mm; dubina ±1 mm; okomito ±1,5 mm
- debljina drva: min. 18 mm
- mogućnost uporabe lijevo/desno
- zaobljene zglobne pločice za strojno upuštanje
- nosivost: maks. 10 kg pri uporabi 2 spojnice i visini vrata maks. 1000 mm; maks. 14 kg pri uporabi 3 spojnice i visini vrata maks. 1500 mm; maks. 19 kg pri uporabi 4 spojnice i visini vrata maks. 2000 mm



Dubina glodanja: 5,5/16 mm
Kut otvaranja: 180 °
Materijal: zamak

Br.art	Visina mm	Širina	Površinska obrada	PJ	JM	Cijena HRK	za
103 313 609 •	72	14	kromirano mat	30	kom	91,40	1 kom
103 313 607 •	72	14	crno	30	kom	91,40	1 kom

Grupa proizvoda 300 F51

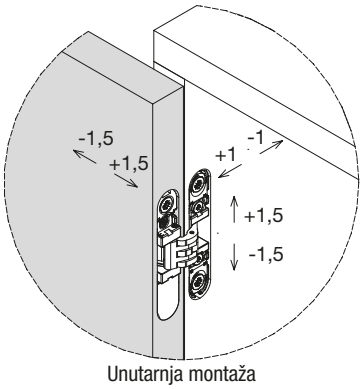

Unutarnja montaža

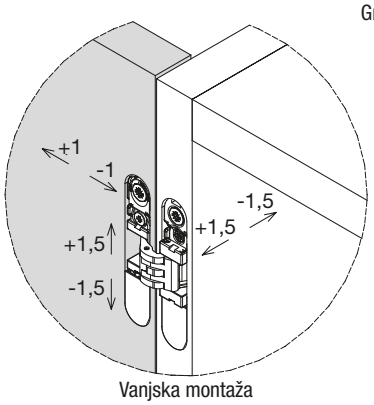

Vanjska montaža

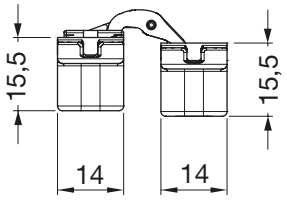

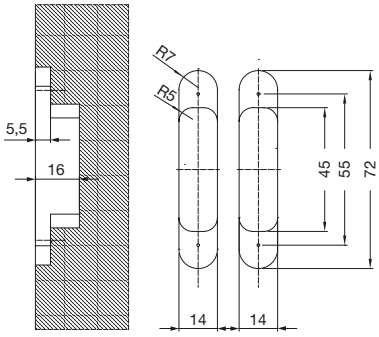

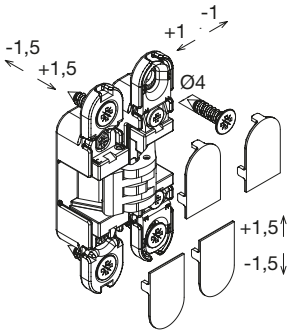

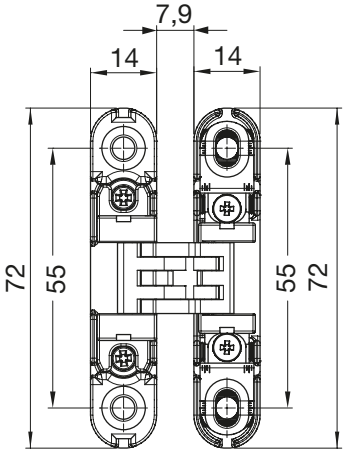

EFFEGIBREVETTI

Spojnica za upuštanje D-SOFT



EFFEGIBREVETTI

Spojnica za upuštanje D-SOFT

- skrivena spojnica
- 3-dimenzionalno podešavanje:
  vodoravno ±2 mm; u dubinu +2/-0,5 mm;okomito ±1,5 mm
- za vrata debljine od 18 - 32 mm
- maks. širina vrata 60 cm
- maks. težina 16 kg

Kut otvaranja: 103 °
Materijal: čelik



lijevo dolje/desno gore



desno dolje/lijevo gore



lijevo dolje/desno gore



desno dolje/lijevo gore

Br.art	Izvedba	Površinska obrada	Smjer	PJ	JM	Cijena HRK	za
103 313 631 •	s ublaživačem	crno	desno dolje/lijevo gore	30	kom	162,00	1 kom
103 313 632 •	s ublaživačem	crno	lijevo dolje/ desno gore	30	kom	162,00	1 kom
103 313 635 •	bez ublaživačem	crno	desno dolje/lijevo gore	30	kom	154,00	1 kom
103 313 636 •	bez ublaživačem	crno	lijevo dolje/ desno gore	30	kom	154,00	1 kom
103 313 637 •	bez ublaživačem	poniklano	desno dolje/lijevo gore	30	kom	154,00	1 kom
103 313 638 •	bez ublaživačem	poniklano	lijevo dolje/ desno gore	30	kom	154,00	1 kom
103 313 633 •	s ublaživačem	poniklano	desno dolje/lijevo gore	30	kom	162,00	1 kom
103 313 634 •	s ublaživačem	poniklano	lijevo dolje/ desno gore	30	kom	162,00	1 kom

Grupa proizvoda 300 F51

Pribor

Br.art	Opis	PJ	JM	Cijena HRK	za
103 313 697 •	Aluminijski okvir za staklo ANKOR L6100 mm, crno eloksirani	6,10	mm	76,10	1000 mm

EFFEGIBREVETTI

Spojnica za upuštanje D-SOFT

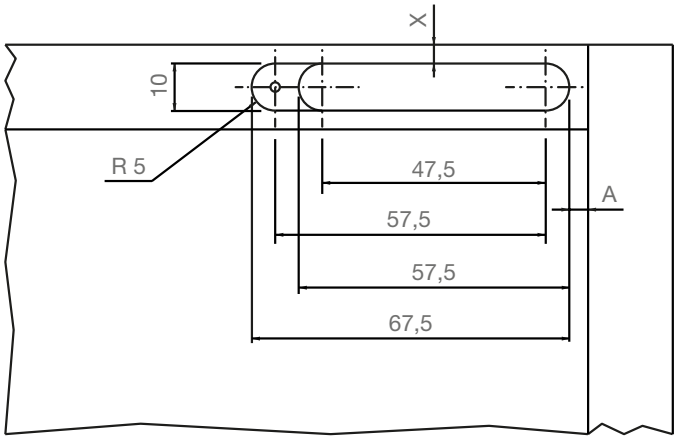

Obrada korpusa

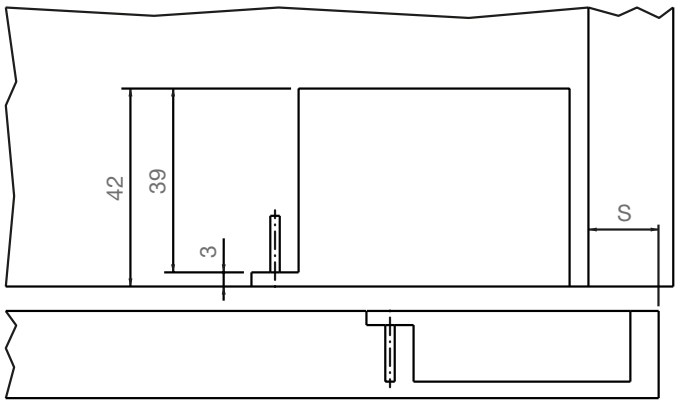

Obrada korpusa

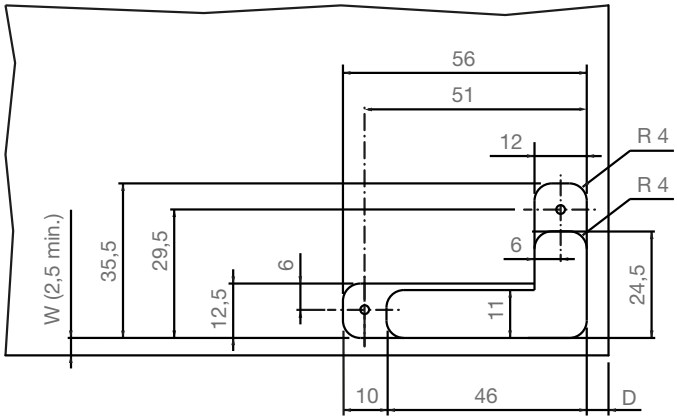

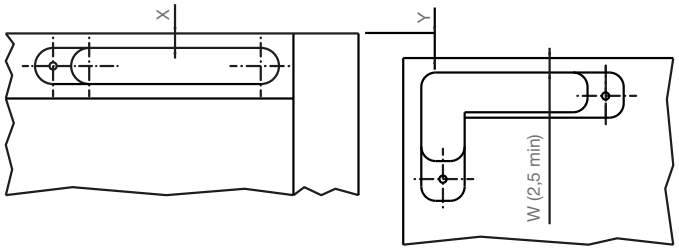

A= (17 + D) - S
Y = X - W
W = X - Y
X = W + Y

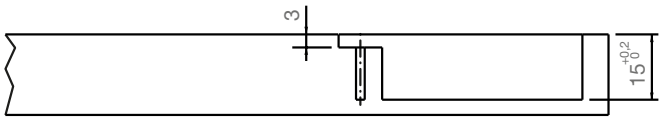

Obrada fronte

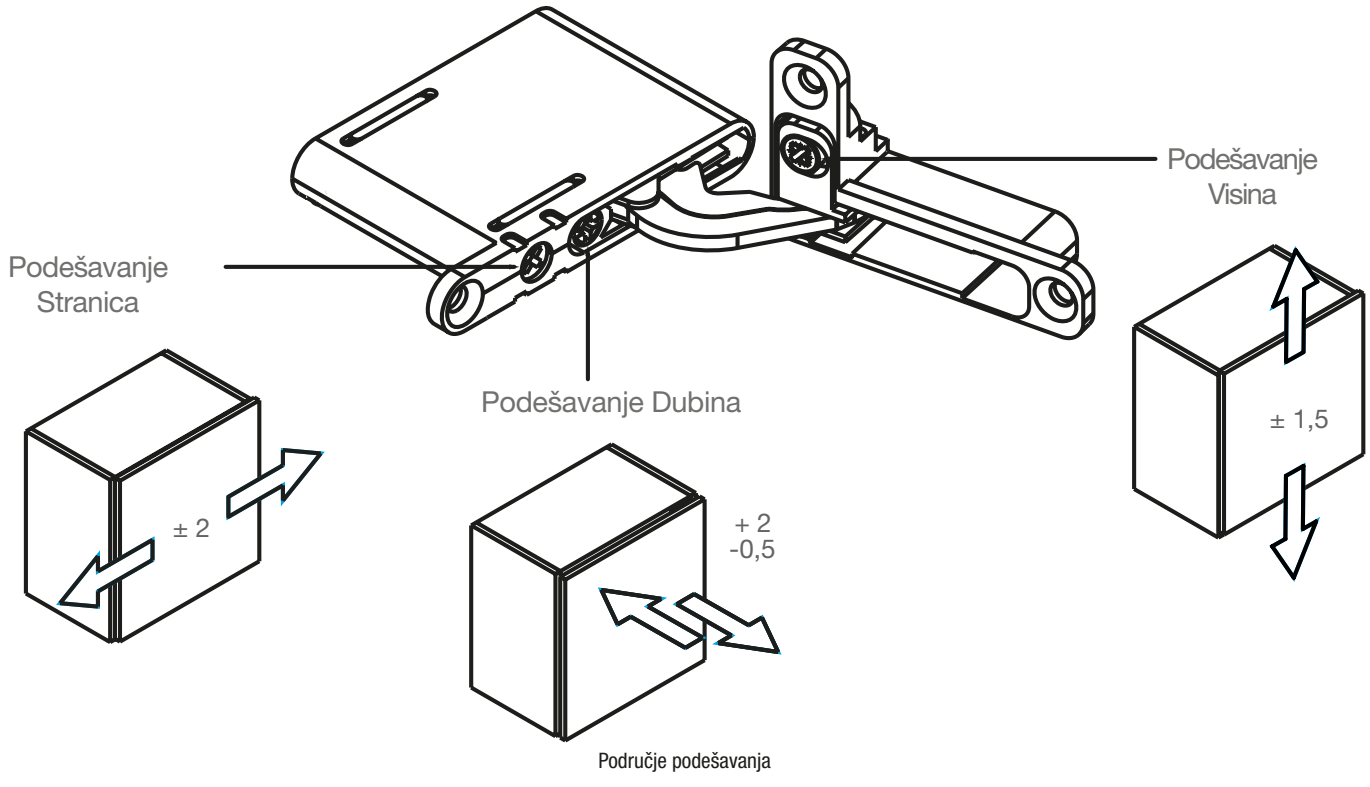

Područje podešavanja

Sepa spojnica za upuštanje

- specijalna spojnica za strojno upuštanje (promjer glodala 18 mm)



Širina prednjice: 18 mm
Debljina krila: 24 mm
Kut otvaranja: 180 °
Materijal: mesing

Br.art	Visina mm	Širina otvorene spojnice mm	Površinska obrada	PJ	JM	Cijena HRK	za
103 313 615 •	41	45	neobrađeno	50	kom	5.606,00	100 kom
103 313 616 •	41	45	poniklano mat	30	kom	5.911,00	100 kom
103 313 611 •	52	45	neobrađeno	100	kom	6.625,00	100 kom
103 313 613 •	52	45	poniklano mat	100	kom	7.032,00	100 kom
103 313 612 •	88	45	neobrađeno	50	kom	9.682,00	100 kom
103 313 614 •	88	45	poniklano mat	50	kom	10.497,00	100 kom

Grupa proizvoda 300 F51



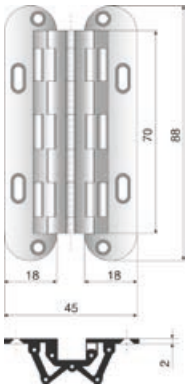

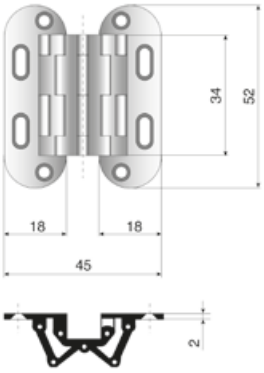

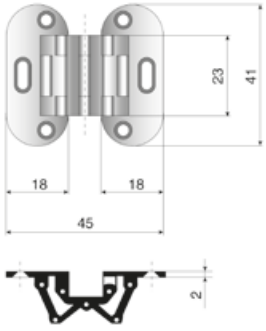

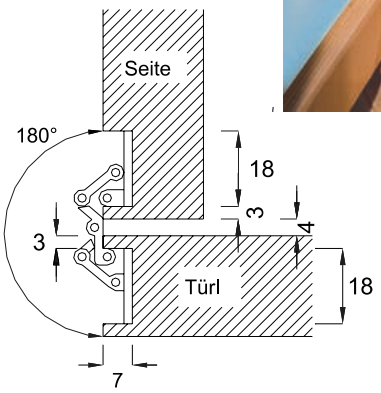

Sepa-Thin spojnica za upuštanje

- specijalna spojnica za upuštanje u tanka odnosno savijena vrata
- spojnica Sepa-Thin konstruirana je posebno za potrebe opremanja kamp prikolica i brodova



Širina prednjice: 9 mm
Debljina krila: 11 mm
Kut otvaranja: 180 °
Materijal: mesing

Br.art	Visina mm	Širina otvorene spojnice mm	Površinska obrada	PJ	JM	Cijena HRK	za
103 313 617 •	39	28	neobrađeno	50	kom	4.790,00	100 kom
103 313 618 •	39	28	poniklano mat	100	kom	5.300,00	100 kom

Grupa proizvoda 300 F51



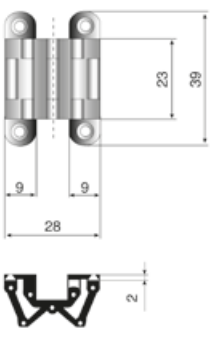

Spojnica za stol

- zaobljena zglobna pločica za strojno upuštanje

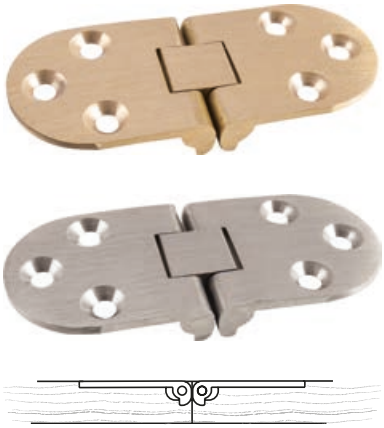

Br.art	Visina mm	Širina otvorene spojnice mm	Površinska obrada	Mate-rijal	PJ	JM	Cijena HRK	za
103 313 647	30	72	brušeno	mesing	40	kom	30,05	1 kom
103 313 648	30	72	efekt nehrđ. čelika	mesing	40	kom	33,50	1 kom

Grupa proizvoda 300 F51

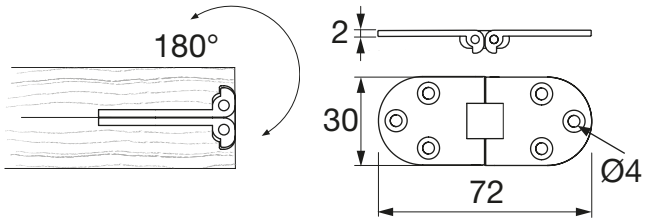

Soss spojnica s navojem

- stabilna spojnica za namještaj za pričvršćivanje bušenjem odn. upuštanjem
- isporuka uključuje odgovarajuće vijke za drvo

Kut otvaranja: 180 °
Materijal: tlačni lijev
Površinska obrada: poniklano



Br.art	Visina mm	Debljina drva od mm	Debljina drva do mm	PJ	JM	Cijena HRK	za
103 313 680	43	13	16	24	kom	7.949,00	100 kom
103 313 681	44.5	19	24	24	kom	9.050,00	100 kom
103 313 682	60	19	25	12	kom	10.783,00	100 kom
103 313 683	70	22	26	4	kom	13.126,00	100 kom
103 313 684	95.5	28	34	2	kom	25.072,00	100 kom
103 313 685	117.5	35	38	2	kom	33.695,00	100 kom

Grupa proizvoda 300 F51

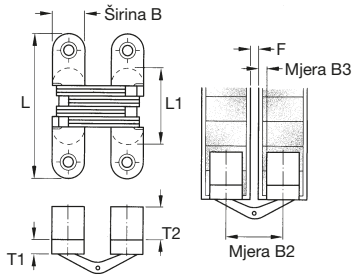

Dimenzije (mm)

Debljina drveta	13-16	19-24	19-25	22-26	28-34	35-38
Širina B	10	13	13	16	19	25,5
Duljina L	43	44,5	60	70	95,5	117,5
Duljina L1	23	20	32,5	34,5	52,5	66
Dubina T1	5,5	5	6,5	7	9,5	12
Dubina T2	6,5	13,5	12	16	17,5	24,5
Dimenzija B2	17	22	22	27,5	32,5	44
Dimenzija B3	2,5	3	3	4	5	6,5
Fuga F	4	3	3	3,5	4	5,5

Vici spojnica s navojem

- kućište mesing, čelični zglob pomesingan



Kut otvaranja: 180 °
Materijal: mesing
Površinska obrada: neobrađeno

Br.art	Visina mm	Širina prednjice mm	Debljina drva od mm	Debljina drva do mm	PJ	JM	Cijena HRK	za
103 313 690 •	37.5	12.2	17	20	20	kom	4.781,00	100 kom
103 313 691 •	65	13	18	20	20	kom	4.882,00	100 kom

Grupa proizvoda 300 F51

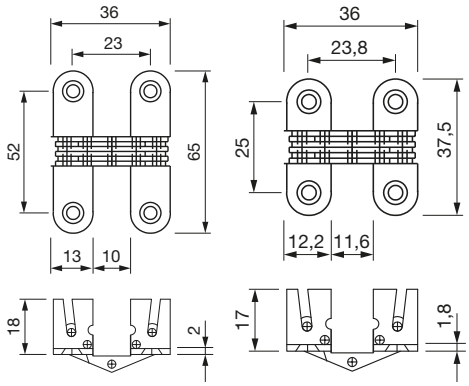

Exakt spojnica s navojem

- spojnica s navojem se zalijepi, a pritezanjem steznog vijka osigurava se čvrst dosjed



Kut otvaranja: 180 °
Materijal: mesing
Površinska obrada: neobrađeno

Br.art	Bušenje ø mm	Debljina drva od mm	Debljina drva do mm	PJ	JM	Cijena HRK	za
103 313 600 •	10	14	19	100	kom	1.284,00	100 kom
103 313 601 •	12	17	22	48	kom	1.332,00	100 kom
103 313 602	14	20	26	24	kom	1.803,00	100 kom
103 313 603 •	16	22	28	24	kom	2.093,00	100 kom
103 313 604 •	18	24	32	24	kom	2.774,00	100 kom
103 313 605 •	24	31	40	12	kom	5.421,00	100 kom

Grupa proizvoda 300 F51

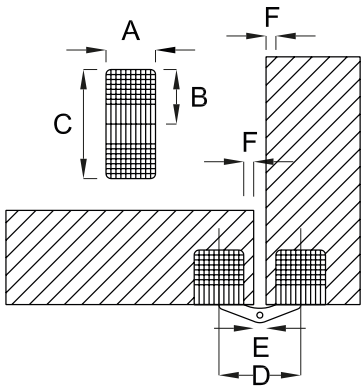

Dimenzije (mm)

Debljina drveta	14-19	17-22	20-26	22-28	24-32	31-40
Duljina C	22	27	31	33	35	50
Ø A	10	12	14	16	18	24
Dubina bušenja B	11	13,5	15,5	16,5	17,5	25
Dimenzija D	16,5	20	23	25	27	36,5
Dimenzija F	2	2,2	3	3	3	3,5
Fuga E	2,5	3,5	3	3	3	3,5

Stil spojnica s navojem



Materijal: cink
Površinska obrada: mesingano

Br.art	Spojnica ø mm	Visina spojnice mm	Svornjak ø mm	Duljina štifta mm	Površinska obrada	PJ	JM	Cijena HRK	za
103 314 040 •	9	65.5	5.5	23.5	mesingano	150	kom	367,00	100 kom
103 314 042 •	9	65.5	5.5	23.5	mesing.patinirano	160	kom	422,00	100 kom
103 314 041 •	9	65.5	5.5	23.5	crno četkano	150	kom	727,00	100 kom
103 314 054 •	11	78	6.5	26	mesingano	170	kom	612,00	100 kom
103 314 052 •	11	78	6.5	26	mesingano četkano	100	kom	625,00	100 kom
103 314 051 •	11	78	6.5	26	crno četkano	170	kom	897,00	100 kom

Grupa proizvoda 300 F51

Anuba spojnica s navojem

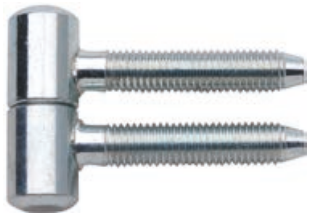

pocinčani čelik

- s cilindričnim svornjakom s finim navojem

Materijal: čelik

Br.art	Spojnica ø mm	Visina spojnice mm	Svornjak ø mm	Duljina štifta mm	Površinska obrada	PJ	JM	Cijena HRK	za
103 314 210 •	9	25	5.5	28	mesingano	50	kom	873,00	100 kom
103 314 212 •	9	25	5.5	28	pocinčano	50	kom	659,00	100 kom
103 314 213 •	9	25	5.5	28	poniklano	50	kom	704,00	100 kom
103 314 215 •	11	30.3	6.3	29	mesingano	50	kom	967,00	100 kom
103 314 216 •	11	30.3	6.3	29	pocinčano	50	kom	752,00	100 kom
103 314 217 •	11	30.3	6.3	29	poniklano	50	kom	952,00	100 kom

Grupa proizvoda 300 F51

Pribor					
Br.art	**Opis**	**PJ**	**JM**	**Cijena HRK**	**za**
103 314 060 •	Alat za prič. stilske spojnice za ugradnju bušenjem, kompletna garnitura ø 9 mm	1	GT	[N] 716,00	1 GT
103 314 062 •	Alat za prič. stilske spojnice za ugradnju bušenjem, kompletna garnitura ø 11 mm	1	GT	[N] 883,00	1 GT

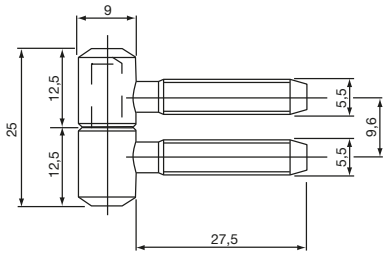

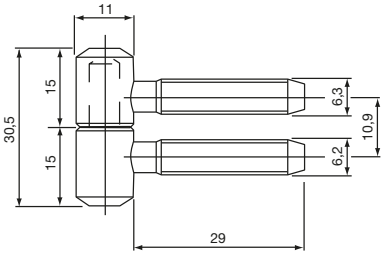

schachermayer

FT1 spojnica za preklopna vrata

- oba su krajnja položaja stabilizirana oprugom od nehrđajućeg čelika s dvostrukim djelovanjem
- vrlo čvrsta izvedba od lijevanog cinka
- ravno preklapanje krilnih elemenata
- mogućnost namještanja odstupanja točke okretanja
- za debljine drva od min. 13 mm
- maksimalna ukupna širina vrata 600 mm
- maksimalna širina sklapajućeg dijela 300 mm
- razmak od 0 do 10 mm
- konstantna opružna sila, neovisna o širini razmaka i odstupanju točke okretanja
- osovina je uležištena u plastičnim čahurama velike nosivosti
- predmontirano za razmak od 3 mm i srednju točku okretanja
- podešavanje visine krila +/- 1 mm



Napomena:
prekomjerno zatvaranje spriječiti odgovarajućom oprugom!

Spojnica - lončić ø:	35 mm
Dubina bušenja:	9 mm
Materijal:	lijevani cink
Površinska obrada:	poniklano mat

Br.art	Fuga F mm	Kut otvaranja °	PJ	JM	Cijena HRK	za
103 314 198 •	3	180	50	kom	9.718,00	100 kom

Grupa proizvoda 300 F51

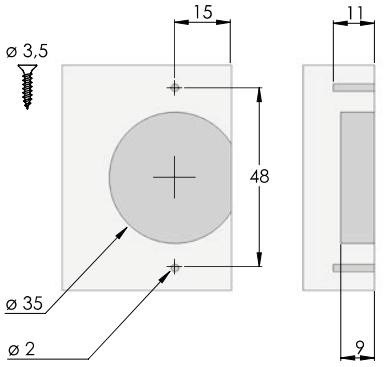

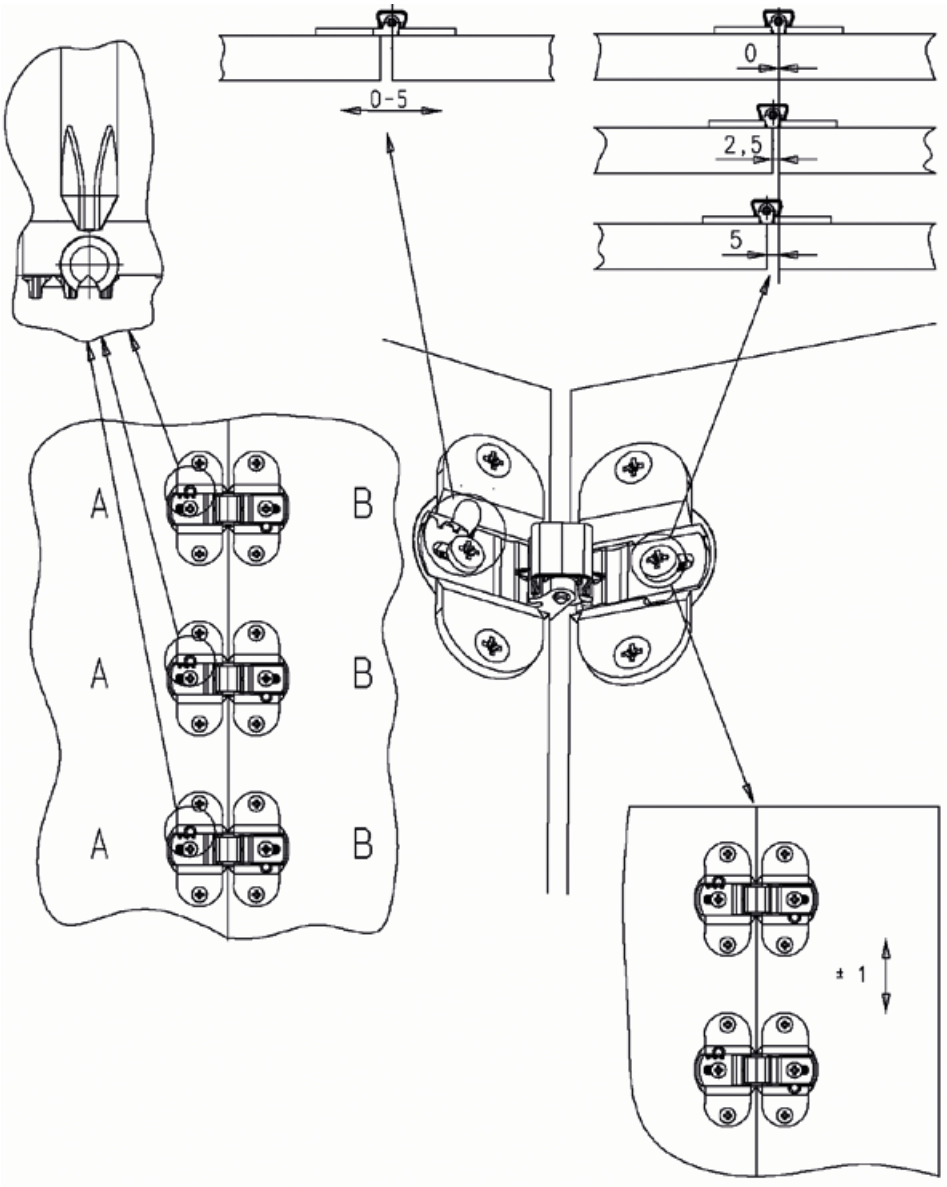

Zglobna spojnica

- za tupo postavljena vrata
- s automatskim zatvaranjem
- debljina vrata od 16 mm do maks. 20 mm
- namještanje dubine i bočnih stranica vrši se pomoću duguljastih rupa



Materijal: čelik
Površinska obrada: pocinčano

Br.art	Kut otvaranja °	PJ	JM	Cijena HRK	za
103 311 005	90	200	kom	753,00	100 kom

Grupa proizvoda 300 E00

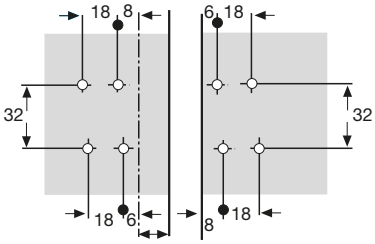

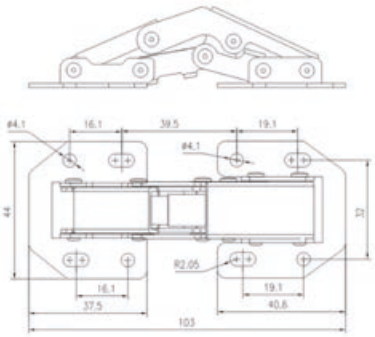

Hettich

Specijalna spojnica za ugradbene hladnjake ET 582

- s automatskim zatvaranjem
- komplet s podloškom (0 mm) i otkvačenom plastičnom distancnom pločicom (3 mm)
- integrirano namještanje podloge ± 1 mm
- namještanje dubine ± 3 mm

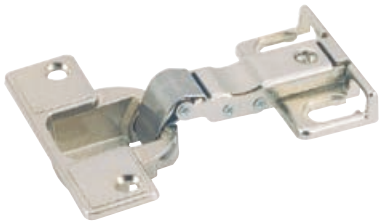

Ugradnja: vijci
Debljina vrata min.: 16 mm
Materijal: čelik / lijevani cink
Površinska obrada: poniklano

Br.art	Tvornički broj	Kut otvaranja °	PJ	JM	Cijena HRK	za
103 348 414 •	72134	95	10	kom	7.889,00	100 kom

Grupa proizvoda 313 F14



Primjer pričvršćenja

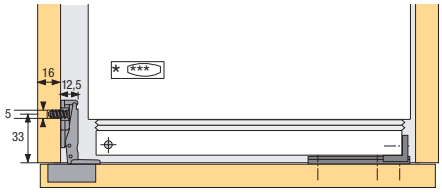

Pričvršćenje podložne pločice: 33 mm od prednjeg ruba korpusa
Podloga 14,5 mm kod Razmaka 3 mm i C-Mjere 4,5 mm

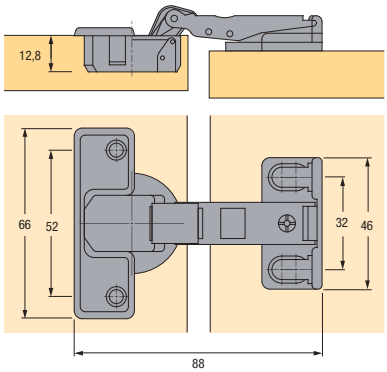

Mjere bušenja T22

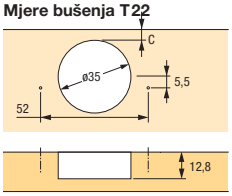

C-Mjera od 3 mm
do 5 mm na odabir

Podložak
+ PVC - Distantna pločica
= Razmak 3 mm

C-Mjera mm	Podloga mm
3,0	13,0
3,5	13,5
4,0	14,0
4,5	14,5
5,0	15,0

Podložak
bez PVC - Distantne pločice
= Razmak 0 mm

C-Mjera mm	Podloga mm
3,0	16,0
3,5	16,5
4,0	17,0
4,5	17,5
5,0	18,0

schachermayer

Spojnica s klinom s graničnikom

Opseg isporuke:
2 x gornji dio
2 x donji dio

Debljina materijala: 4 mm
Materijal: čelik
Površinska obrada: poniklano

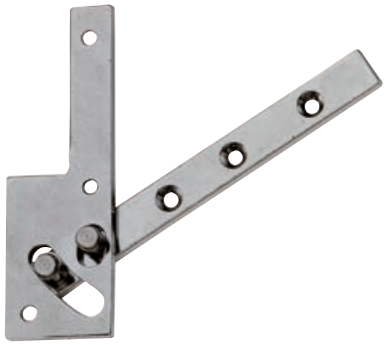

Br.art	Duljina mm	Širina mm	PJ	JM	Cijena HRK	za
103 313 121 •	90	10	100	GT	162,00	1 GT

Grupa proizvoda 300 F51

Spojnica s klinom bez graničnika

Opseg isporuke:
2 gornja dijela
2 donja dijela

Debljina materijala: 3 mm
Materijal: čelik
Površinska obrada: neobrađeno



Br.art	Duljina mm	Širina mm	PJ	JM	Cijena HRK	za
103 313 122 •	80	10	200	GT	115,00	1 GT

Grupa proizvoda 300 F51

Paravant spojnica

- trodijelna specijalna spojnica za pričvršćivanje vijcima
- pomična u oba smjera

Materijal: mesing



Br.art	Visina mm	Širina mm	Debljina drva mm	Površinska obrada	PJ	JM	Cijena HRK	za
103 313 665 •	50	21	15	poniklano mat	25	kom	48,85	1 kom
103 313 663 •	60	26	20	polirano	20	kom	46,80	1 kom
103 313 668 •	60	30	24	polirano	25	kom	111,00	1 kom

Grupa proizvoda 300 F51



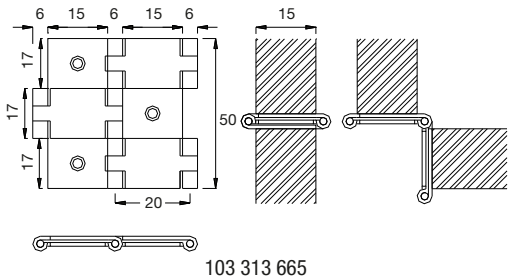

103 313 665

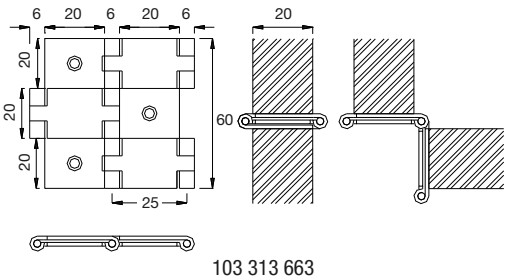

103 313 663

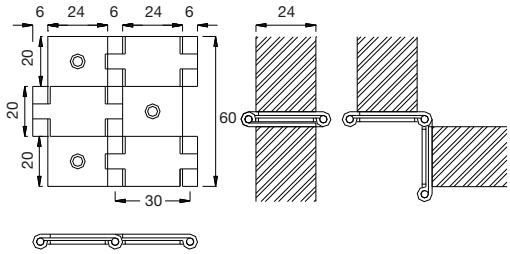

103 313 668

Standard šarnir spojnica za sanduke

Ugradnja: vijci
Materijal: čelik
Površinska obrada: mesingano



Br.art	Širina otvorene spojnice mm	Visina mm	Deblj. mat. mm	PJ	JM	Cijena HRK	za
103 310 300 •	12	15	0.4	2500	kom	218,00	100 kom
103 310 301 •	15	20	0.7	1000	kom	249,00	100 kom
103 310 302 •	12	20	0.5	2500	kom	229,50	100 kom
103 310 303 •	17	20	0.7	1000	kom	268,00	100 kom
103 310 304 •	17	30	0.7	1000	kom	292,00	100 kom

Grupa proizvoda 300 F51

Stil šarnir spojnica za sanduke

Ugradnja: pričvršćivanje čavlima
Materijal: čelik
Površinska obrada: mesingano



Br.art	Širina otvorene spojnice mm	Visina mm	PJ	JM	Cijena HRK	za
103 310 310	16	25	1000	kom	246,50	100 kom
103 310 311 •	16	50	1000	kom	488,00	100 kom

Grupa proizvoda 300 F51

Zatvarač za sanduke

Ugradnja: pričvršćivanje čavlima
Materijal: čelik
Površinska obrada: mesingano



Br.art	Širina mm	Visina mm	PJ	JM	Cijena HRK	za
103 310 315 •	32	20	20	kom	286,00	100 kom

Grupa proizvoda 300 F51



105030223

Kukica za sanduke s prstenastim vijkom

Materijal: čelik
Površinska obrada: mesingano



Br.art	Duljina mm	PJ	JM	Cijena HRK	za
103 310 316 •	20	1000	kom	494,00	100 kom
103 310 317 •	30	1000	kom	488,00	100 kom

Grupa proizvoda 300 F51

schachermayer

Spojnica za vrata bez utora, cilindrična glava bez međuprstena - ravna

- s čeličnim zatikom i izglodanom lećastom glavom

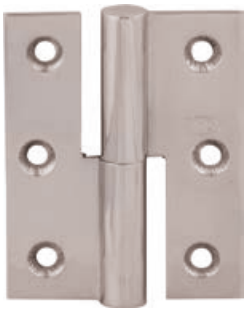



Izvedba: ravna, bez međuprstena
Kotačić ø: 8 mm
Debljina materijala: 1,7 mm
Materijal: mesing

Br.art	Smjer	Širina otvorene spojnice mm	Visina mm	Površinska obrada	PJ	JM	Cijena HRK	za
103 347 758 •	lijevi	40	50	polirano	10	kom	239,50	1 kom
103 347 759 •	desni	40	50	polirano	10	kom	239,50	1 kom
103 347 855 •	lijevi	40	50	poniklano polirano	10	kom	239,50	1 kom
103 347 856 •	desni	40	50	poniklano polirano	10	kom	239,50	1 kom
103 347 766 •	lijevi	40	50	poniklano mat	10	kom	212,00	1 kom
103 347 770 •	desni	40	50	poniklano mat	10	kom	212,00	1 kom

Grupa proizvoda 313 F14

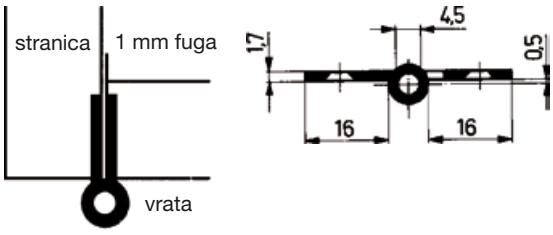

ravna spojnica
za vrata bez falca ili punim otvaranjem

Spojnica za vrata bez utora, poluokrugla glava - ravna

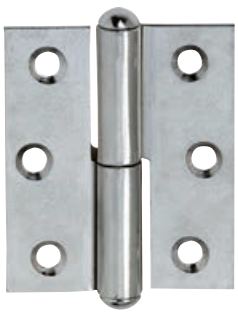

Izvedba: ravna
Kotačić ø: 8 mm
Debljina materijala: 1,5 mm
Materijal: čelik
Površinska obrada: poniklano

Br.art	Smjer	Širina otvorene spojnice mm	Visina mm	PJ	JM	Cijena HRK	za
103 310 255 •	lijevi	40	50	250	kom	2.202,00	100 kom
103 310 256 •	desni	40	50	20	kom	2.202,00	100 kom

Grupa proizvoda 300 F51

Spojnica s pregibom B – cilindrična glava, za uvućena vrata

- s čeličnim zatikom i izglodanom lećastom glavom





Izvedba: pregib B, bez međuprstena
Kotačić ø: 8 mm
Debljina materijala: 1,7 mm
Materijal: mesing

Br.art	Smjer	Širina otvorene spojnice mm	Visina mm	Površinska obrada	PJ	JM	Cijena HRK	za
103 347 869 •	lijevi	40	50	polirano	10	kom	258,00	1 kom
103 347 884 •	desni	40	50	polirano	10	kom	258,00	1 kom
103 347 942 •	lijevi	40	50	poniklano polirano	10	kom	258,00	1 kom
103 347 943 •	desni	40	50	poniklano polirano	10	kom	258,00	1 kom
103 347 940 •	lijevi	40	50	poniklano mat	10	kom	230,50	1 kom
103 347 941 •	desni	40	50	poniklano mat	10	kom	230,50	1 kom

Grupa proizvoda 313 F14

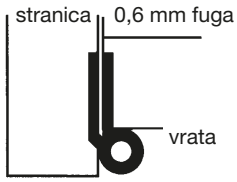

pregib B
za uvučena vrata

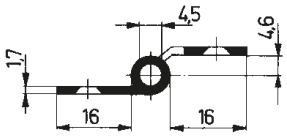



Spojnica s pregibom D 7,5 – cilindrična glava, za vrata s utorima

- s izglodanom lećastom glavom





Izvedba: pregib D 7,5 mm
Kotačić ø: 8 mm
Debljina materijala: 1,7 mm
Materijal: mesing

Br.art	Smjer	Širina otvorene spojnice mm	Visina mm	Površinska obrada	PJ	JM	Cijena HRK	za
103 347 857 •	lijevi	33	50	polirano	10	kom	264,00	1 kom
103 347 858 •	desni	33	50	polirano	10	kom	264,00	1 kom
103 347 863 •	lijevi	33	50	poniklano polirano	10	kom	264,00	1 kom
103 347 864 •	desni	33	50	poniklano polirano	10	kom	264,00	1 kom
103 347 859 •	lijevi	33	50	poniklano mat	10	kom	236,00	1 kom
103 347 862 •	desni	33	50	poniklano mat	10	kom	236,00	1 kom

Grupa proizvoda 313 F14

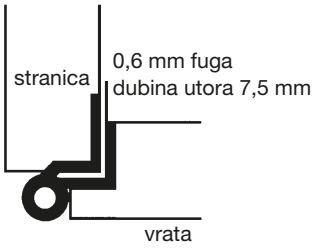

pregib D
za vrata s falcom

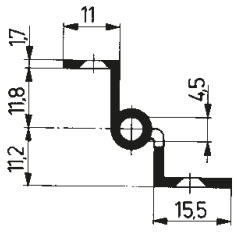



schachermayer

Stilska spojnica za vrata bez utora - ravna

1

Izvedba: ravna, ukrasna glava 19
Kotačić ø: 8 mm
Debljina materijala: 1,7 mm
Materijal: mesing
Površinska obrada: polirano



Br.art	Smjer	Širina otvorene spojnice mm	Visina mm	PJ	JM	Cijena HRK	za
103 347 948 •	desni	40	50	20	kom	291,00	1 kom
103 347 944 •	lijevi	40	50	20	kom	291,00	1 kom

Grupa proizvoda 313 F14

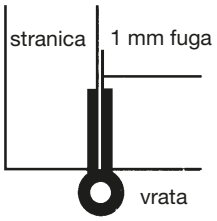

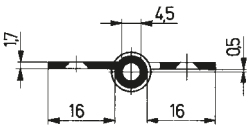

ravna spojnica
za vrata bez falca ili punim otvaranjem

Stilska spojnica s pregibom D 7,5 za vrata s utorima

Izvedba: ukrasna glava 19/pregib D 7,5 mm
Kotačić ø: 8 mm
Debljina materijala: 1,7 mm
Materijal: mesing
Površinska obrada: polirano



Br.art	Smjer	Širina otvorene spojnice mm	Visina mm	PJ	JM	Cijena HRK	za
103 347 953 •	desni	33	50	10	kom	315,00	1 kom
103 347 949 •	lijevi	33	50	10	kom	315,00	1 kom

Grupa proizvoda 313 F14

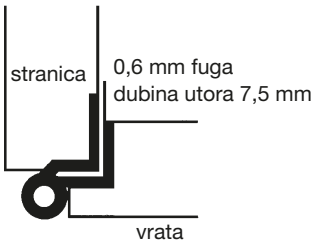

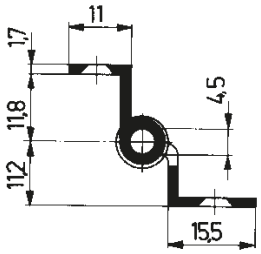

pregib D
za vrata s falcom

Klavir spojnica s rupama

Izvedba: valjana, razmak 15 mm
Zatik ø: 1,7 mm
Razmak rupa: 60 mm

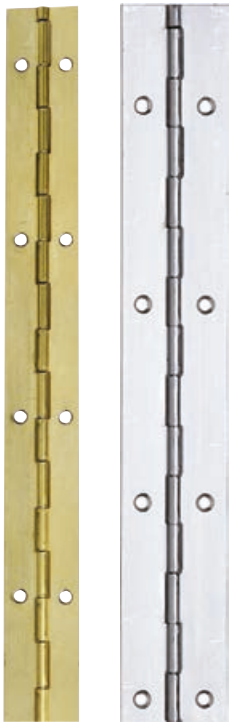

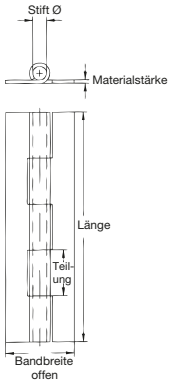

Br.art	Duljina mm	Širina otvorene spojnice mm	Deblj. mat. mm	Materijal	Površinska obrada	PJ	JM	Cijena HRK	za
103 310 811 •	1740	25	0.7	čelik	mesingano	100	kom	35,90	1 kom
103 310 831 •	1740	25	0.7	čelik	poniklano	100	kom	38,55	1 kom
103 310 901 •	1740	32	0.7	čelik	crno bruni-rano	25	kom	50,50	1 kom
103 310 816 •	1740	32	0.7	čelik	mesingano	25	kom	35,90	1 kom
103 310 836	1740	32	0.7	čelik	poniklano	25	kom	38,55	1 kom
103 310 906 •	1740	40	0.7	čelik	crno bruni-rano	25	kom	89,60	1 kom
103 310 821 •	1740	40	0.7	čelik	mesingano	25	kom	45,60	1 kom
103 310 841 •	1740	40	0.7	čelik	poniklano	25	kom	50,10	1 kom
103 310 902 •	3500	32	0.7	čelik	crno bruni-rano	100	kom	97,90	1 kom
103 310 817 •	3500	32	0.7	čelik	mesingano	100	kom	68,80	1 kom
103 310 837 •	3500	32	0.7	čelik	poniklano	100	kom	86,80	1 kom
103 310 953 •	3500	32	1	neh. čelik 1.4301	nebrušeno	1	kom	254,00	1 kom
103 310 907 •	3500	40	0.7	čelik	crno bruni-rano	70	kom	175,50	1 kom
103 310 822 •	3500	40	0.7	čelik	mesingano	70	kom	89,00	1 kom
103 310 842 •	3500	40	0.7	čelik	poniklano	70	kom	97,90	1 kom
103 310 954 •	3500	40	1	neh. čelik 1.4301	nebrušeno	1	kom	312,00	1 kom

Grupa proizvoda 300 F51

Klavir spojnica bez rupa

Izvedba: valjana, razmak 30 mm
Zatik ø: 3 mm
Materijal: neh. čelik 1.4301
Površinska obrada: nebrušeno

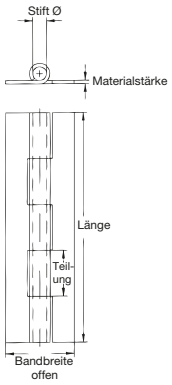

Br.art	Duljina mm	Širina otvorene spojnice mm	Deblj. mat. mm	PJ	JM	Cijena HRK	za
103 310 955 •	3500	50	1.5	1	kom	790,00	1 kom

Grupa proizvoda 300 F51

Šarnir spojnica četvrtasta - klin pojedinačan

Izvedba: ravna
Štift izvedba: pojedinačno, mesing
Materijal: čelik
Površinska obrada: pocinčano



Br.art	Visina mm	Širina otvorene spojnice mm	Kotačić ø mm	Deblj. mat. mm	PJ	JM	Cijena HRK	za
103 310 041	50	50	7.9	1.6	24	kom	877,00	100 kom
103 310 042	63	63	8.8	1.8	12	kom	1.019,00	100 kom
103 310 043	75	75	10	1.9	12	kom	1.202,00	100 kom
103 310 044	89	89	11.4	2.1	12	kom	1.977,00	100 kom
103 310 045	100	100	11.6	2.2	12	kom	2.446,00	100 kom

Grupa proizvoda 300 F51

Šarnir spojnica DIN 7954 A uska

Izvedba: ravna
Štift izvedba: učvršćen zakovicom, mesing
Materijal: čelik
Površinska obrada: pocinčano



Br.art	Visina mm	Širina otvorene spojnice mm	Kotačić ø mm	Deblj. mat. mm	PJ	JM	Cijena HRK	za
103 310 001	40	26	4.6	0.9	50	kom	449,00	100 kom
103 310 007	44	43	5	0.8	20	kom	610,00	100 kom
103 310 002	50	31	5.4	1.2	20	kom	510,00	100 kom
103 310 008	51	49	5.5	0.9	20	kom	631,00	100 kom
103 310 003	60	34	6	1.4	20	kom	633,00	100 kom
103 310 006	64	60	6.5	1	20	kom	936,00	100 kom
103 310 009	70	67	6.5	1	20	kom	980,00	100 kom
103 310 004	80	41	7	1.5	20	kom	815,00	100 kom
103 310 005	100	52	8.2	1.6	20	kom	1.386,00	100 kom
103 310 019	102	97	5.5	0.9	20	kom	1.612,00	100 kom

Grupa proizvoda 300 F51

Šarnir spojnica DIN 7954 C četvrtasta

- trn učvršćen zakovicom



Izvedba: ravna
Materijal: čelik
Površinska obrada: pocinčano

Br.art	Visina mm	Širina otvorene spojnice mm	Kotačić ø mm	Deblj. mat. mm	PJ	JM	Cijena HRK	za
103 310 020 •	40	40	4.6	0.9	50	kom	612,00	100 kom
103 310 031 •	50	50	5.4	1.2	20	kom	653,00	100 kom
103 310 033 •	60	60	6	1.4	20	kom	857,00	100 kom
103 310 035 •	70	70	6.3	1.4	20	kom	1.060,00	100 kom
103 310 037 •	80	80	7	1.5	20	kom	1.326,00	100 kom
103 310 039 •	100	100	8.2	1.6	20	kom	2.100,00	100 kom

Grupa proizvoda 300 F51

Šarnir spojnica za stol DIN 7957 široka

Izvedba: ravna
Štift izvedba: učvršćen zakovicom, mesing
Materijal: čelik
Površinska obrada: pocinčano



Simbolična slika



Simbolična slika

Br.art	Visina mm	Širina otvorene spojnice mm	Kotačić ø mm	Deblj. mat. mm	PJ	JM	Cijena HRK	za
103 310 053 •	32	100	6.8	1.3	20	kom	693,00	100 kom
103 310 052 •	33	120	7	1.4	20	kom	857,00	100 kom
103 310 054 •	34	140	7.2	1.5	20	kom	1.060,00	100 kom
103 310 058 •	38	300	12.2	2.5	10	kom	2.568,00	100 kom
103 310 055 •	40	180	8.1	1.6	10	kom	1.611,00	100 kom
103 310 059 •	40	400	13.2	3	10	kom	3.770,00	100 kom
103 310 056 •	44	200	9.7	2	20	kom	1.753,00	100 kom
103 310 057 •	44	250	9.7	2	20	kom	2.263,00	100 kom

Grupa proizvoda 300 F51

Šarnir spojnica - laka izvedba

Izvedba: ravna
Kotačić ø: 4 mm
Štift izvedba: učvršćen zakovicom

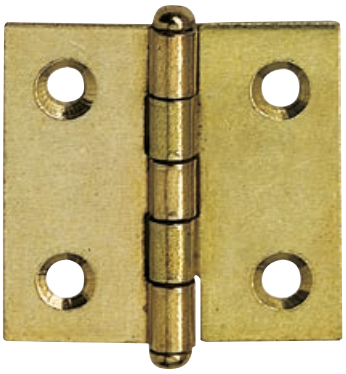



Br.art	Visina mm	Širina otvorene spojnice mm	Deblj. mat. mm	Materijal	Površinska obrada	PJ	JM	Cijena HRK	za
103 310 171 •	25	25	1	čelik	mesingano	24	kom	543,00	100 kom
103 310 191 •	25	25	1	čelik	poniklano sjaj	24	kom	644,00	100 kom
103 310 185 •	25	25	0.8	mesing	polirano	24	kom	1.009,00	100 kom
103 310 180 •	25	25	0.8	nehr.čelik	nebrušeno	24	kom	952,00	100 kom
103 310 172 •	30	30	1	čelik	mesingano	24	kom	562,00	100 kom
103 310 192 •	30	30	1	čelik	poniklano sjaj	24	kom	672,00	100 kom
103 310 186 •	30	30	0.8	mesing	polirano	24	kom	1.049,00	100 kom
103 310 181 •	30	30	0.8	nehr.čelik	nebrušeno	24	kom	1.049,00	100 kom
103 310 187 •	40	35	0.8	mesing	polirano	24	kom	1.150,00	100 kom
103 310 182 •	40	35	0.8	nehr.čelik	nebrušeno	24	kom	1.191,00	100 kom
103 310 174 •	40	40	1	čelik	mesingano	24	kom	624,00	100 kom
103 310 194 •	40	40	1	čelik	poniklano sjaj	24	kom	700,00	100 kom
103 310 177 •	50	40	1	čelik	mesingano	24	kom	632,00	100 kom
103 310 197 •	50	40	1	čelik	poniklano sjaj	24	kom	725,00	100 kom
103 310 188 •	50	40	0.9	mesing	polirano	24	kom	1.341,00	100 kom
103 310 183 •	50	40	0.9	nehr.čelik	nebrušeno	24	kom	1.372,00	100 kom
103 310 178 •	50	50	1	čelik	mesingano	24	kom	661,00	100 kom
103 310 198 •	50	50	1	čelik	poniklano sjaj	24	kom	761,00	100 kom
103 310 179 •	60	50	1	čelik	mesingano	24	kom	704,00	100 kom
103 310 199 •	60	50	1	čelik	poniklano sjaj	24	kom	806,00	100 kom
103 310 189 •	60	50	0.9	mesing	polirano	24	kom	1.816,00	100 kom
103 310 184 •	60	50	0.9	nehr.čelik	nebrušeno	24	kom	1.856,00	100 kom

Grupa proizvoda 300 F51

Šarnir spojnica s pregibom

Izvedba: koljenasta
Kotačić ø: 5,5 mm
Štift izvedba: učvršćen zakovicom, čelik
Materijal: čelik
Površinska obrada: pocinčano

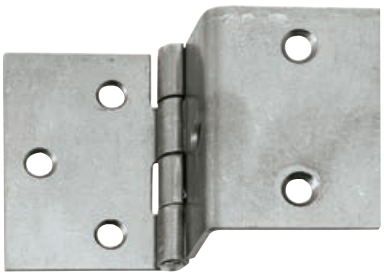

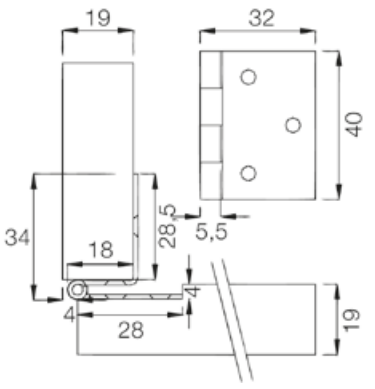

Br.art	Visina mm	Širina otvorene spojnice mm	Deblj. mat. mm	PJ	JM	Cijena HRK	za
103 310 025 •	40	28	1.5	20	kom	11,10	1 kom

Grupa proizvoda 300 F51

ITALIANA ferramenta

Potisni mehanizam K-Push Tech

- područje podešavanja +6/-0,45 mm
- po izboru izvedba sa odbojnikom ili magnetom



Napomena:
Kod izvedbe sa magnetom metalnu prihvatnu pločicu potrebno naručiti posebno.
Kod izvedbe "Strong" se radi o potisnom mehanizmu s većom podiznom snagom te je pogodna za teže fronte.

Bušenje ø: 10 mm
Materijal: plastika

Br.art	Hod mm	Dubina bušenja mm	Vari-janta	Površinska obrada	Izvedba	JM	Cijena HRK	za
103 318 251 •	14	50	normalna	antracit	magnet	kom	18,60	1 kom
103 318 252 •	14	50	normalna	antracit	odbojnik	kom	16,55	1 kom
103 318 231 •	14	50	normalna	bijelo	magnet	kom	18,60	1 kom
103 318 232 •	14	50	normalna	bijelo	odbojnik	kom	16,55	1 kom
103 318 241 •	14	50	normalna	sivo	magnet	kom	18,60	1 kom
103 318 242 •	14	50	normalna	sivo	odbojnik	kom	16,55	1 kom
103 318 256 •	37	70	normalna	antracit	magnet	kom	22,80	1 kom
103 318 282 •	37	70	Strong	antracit	magnet	kom	22,80	1 kom
103 318 257 •	37	70	normalna	antracit	odbojnik	kom	20,80	1 kom
103 318 283 •	37	70	Strong	antracit	odbojnik	kom	20,80	1 kom
103 318 236 •	37	70	normalna	bijelo	magnet	kom	22,80	1 kom
103 318 286 •	37	70	Strong	bijelo	magnet	kom	22,80	1 kom
103 318 237 •	37	70	normalna	bijelo	odbojnik	kom	20,80	1 kom
103 318 287 •	37	70	Strong	bijelo	odbojnik	kom	20,80	1 kom
103 318 246 •	37	70	normalna	sivo	magnet	kom	22,80	1 kom
103 318 284 •	37	70	Strong	sivo	magnet	kom	22,80	1 kom
103 318 247	37	70	normalna	sivo	odbojnik	kom	20,80	1 kom
103 318 285 •	37	70	Strong	sivo	odbojnik	kom	20,80	1 kom

Grupa proizvoda 300



ITALIANA ferramenta

Potisni mehanizam K-Push Tech

Razmak s magnetom

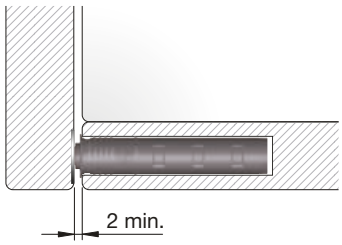

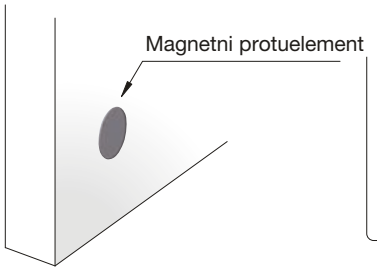

Razmak s odbojnikom

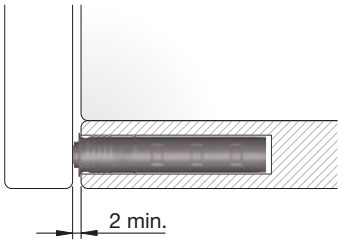

Verzije

Duga verzija

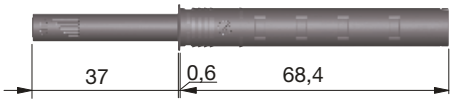

Kratka verzija

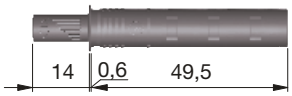

Podešavanje

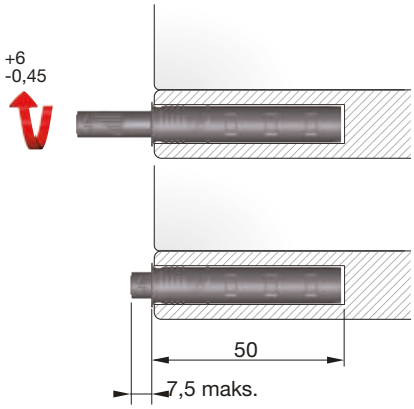

Razmak s magnetom

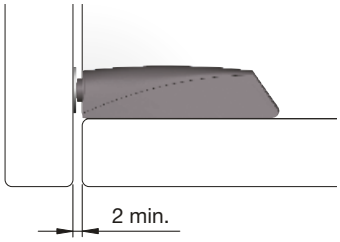

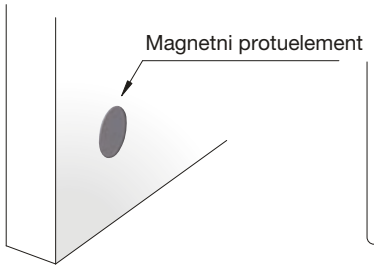

Razmak s odbojnikom

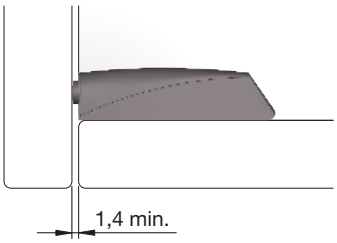

Verzije

Duga verzija

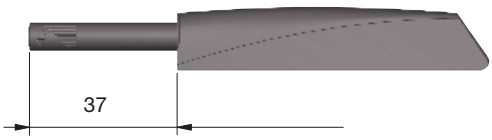

Kratka verzija

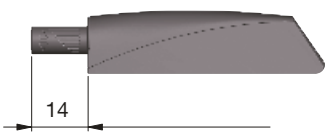

Podešavanje

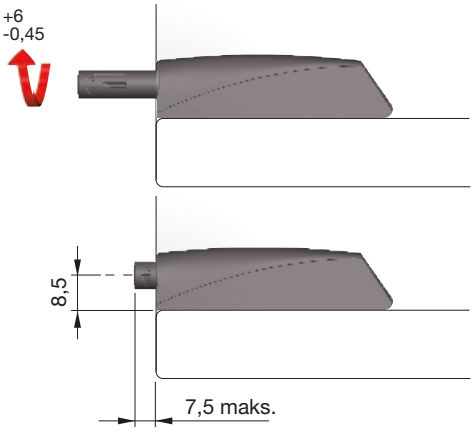

Adapter K-Push Tech

Materijal: plastika

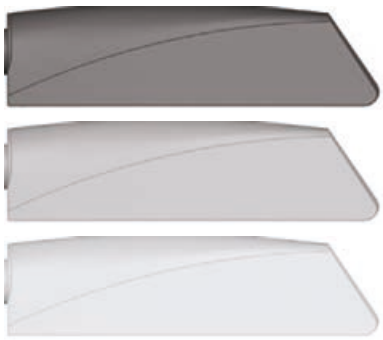

Br.art	Uporaba	D x Š x V mm	Površinska obrada	JM	Cijena HRK	za
103 318 255 •	K-Push Tech hod 14 mm	60 x 15 x 16	antracit	GT	3,03	1 GT
103 318 260 •	K-Push Tech hod 37 mm	79 x 15 x 16	antracit	GT	3,43	1 GT
103 318 235 •	K-Push Tech hod 14 mm	60 x 15 x 16	bijelo	GT	2,82	1 GT
103 318 240 •	K-Push Tech hod 37 mm	79 x 15 x 16	bijelo	GT	3,43	1 GT
103 318 245 •	K-Push Tech hod 14 mm	60 x 15 x 16	sivo	GT	3,03	1 GT
103 318 250	K-Push Tech hod 37 mm	79 x 15 x 16	sivo	GT	3,43	1 GT

Grupa proizvoda 300

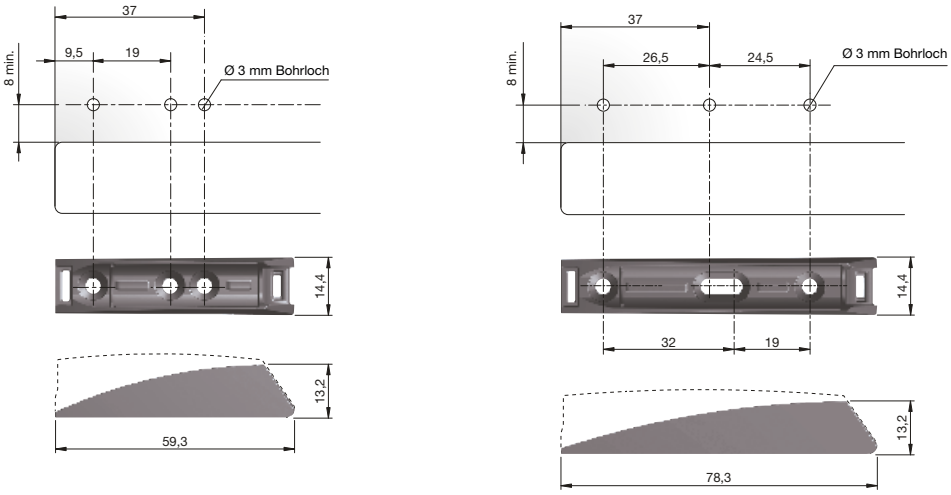

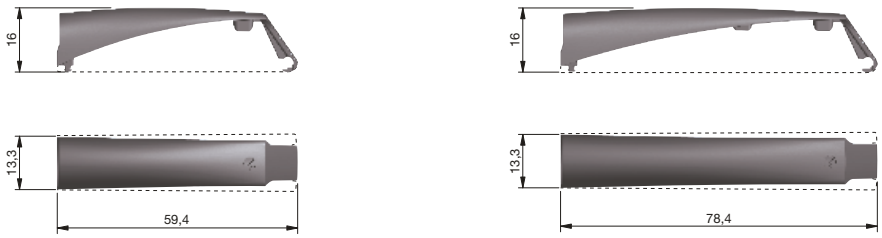

Magnetna pločica za potisni mehanizam K-Push Tech

Materijal: čelik
Površinska obrada: poniklano



Br.art	Izvedba	JM	Cijena HRK	za
103 318 261 •	za ljepljenje	kom	1,21	1 kom
103 318 262 •	za nakucavanje	kom	0,81	1 kom

Grupa proizvoda 300

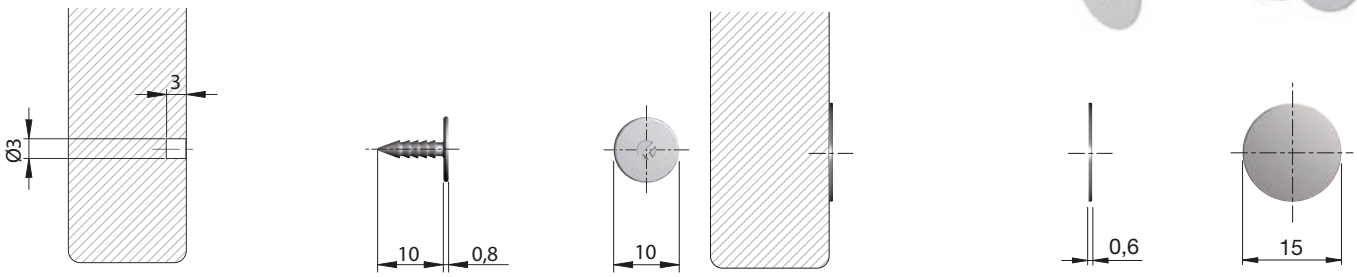

schachermayer

Potisni magnetni otvarač Magic Plus Ø 10 mm

- prihvatni dio za magnetni otvarač potrebno naručiti posebno

Izvedba: zračni prigušivač
Površinska obrada: sivo
Materijal: plastika

Br.art	Bušenje ø mm	Duljina mm	PJ	JM	Cijena HRK	za
103 337 200	10	65	1000	kom	482,00	100 kom

Grupa proizvoda 300



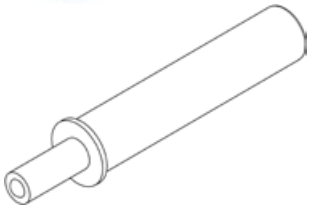

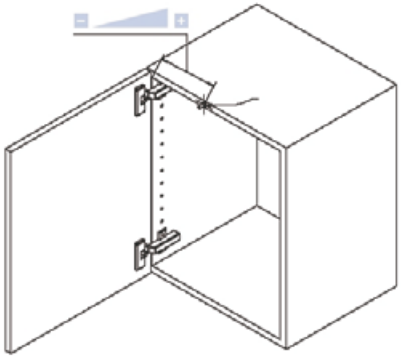

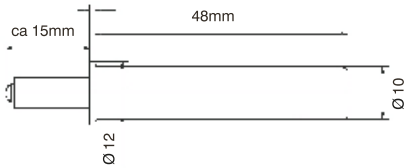

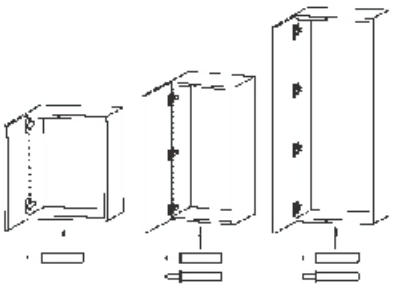

Prigušivač za vrata TD5 – ugradnja bušenjem

Izvedba: meka
Dubina bušenja: 10 mm
Materijal: plastika
Površinska obrada: sivo/prozirno

Br.art	ø mm	Bušenje ø mm	Visina mm	PJ	JM	Cijena HRK	za
103 333 578 •	9.2	8	2.5	100	kom	76,90	100 kom

Grupa proizvoda 300



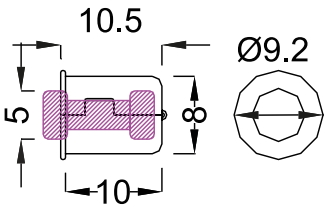

Potisni mehanizam

- za verziju s magnetom se mora posebno naručiti pločicu (npr. art.br. 103333032), rupa bušenja prednjeg ruba korpusa se tako povečava na 19 mm (vidi skicu)

Materijal: plastika
Površinska obrada: sivo

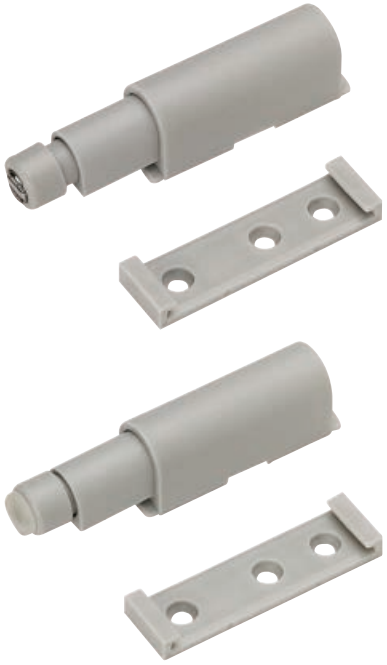

Br.art	Hod mm	Izvedba	JM	Cijena HRK	za
103 333 078 •	24.4	s magnetom	kom	22,40	1 kom
103 333 079 •	24.4	s prigušivačem	kom	17,15	1 kom
103 333 080 •	44	s magnetom	kom	24,45	1 kom
103 333 081	44	s prigušivačem	kom	19,40	1 kom

Grupa proizvoda 300

Pribor				
Br.art	**Opis**	**JM**	**Cijena HRK**	**za**
103 333 032 •	Prihvatni dio za magnetni zatvarač ø 14 mm, s upušt. rupom za vijak, ponik.čelik	kom	29,05	100 kom

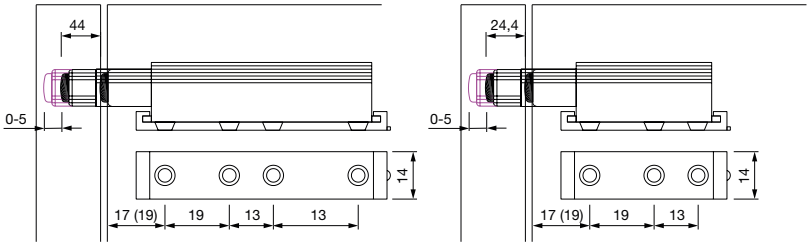

Prihvatnik za magnetni zatvarač ø 14 mm

- s upuštenom rupom za vijak

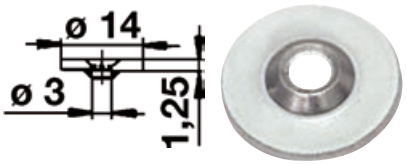

Br.art	ø mm	Materijal	Površinska obrada	JM	Cijena HRK	za
103 333 032 •	14	čelik	poniklano	kom	29,05	100 kom

Grupa proizvoda 300

1

Potisni mehanizam Mini Latch

Pritiskom na površinu vrata aktivira se opruga okova i vrata se automatski otvaraju.



Br.art	Materijal	Površinska obrada	JM	Cijena HRK	za
103 337 340	čelik	poniklano	kom	814,00	100 kom

Grupa proizvoda 300

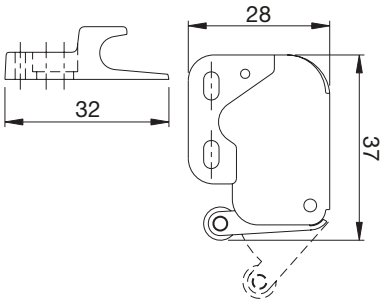

Potisni mehanizam Touch Latch

Pritiskom na površinu vrata aktivira se opruga okova i vrata se automatski otvaraju.



Br.art	Materijal	Površinska obrada	JM	Cijena HRK	za
103 333 367 •	čelik	pocinčano	kom	1.257,00	100 kom

Grupa proizvoda 300

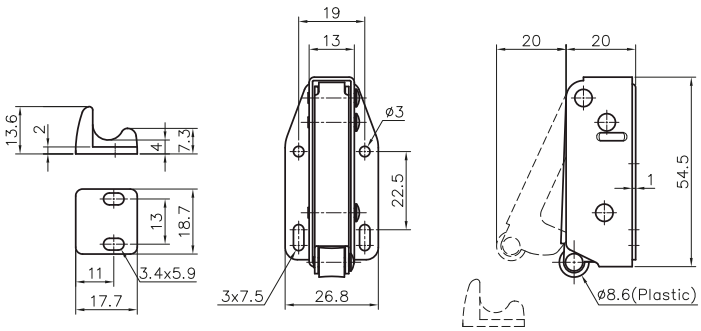

Zatvarač s kotačićem

- granična pločica D 18 s duguljastom rupom za fino centriranje



Br.art	Materijal	Površinska obrada	JM	Cijena HRK	za
103 332 576 •	čelik	poniklano	kom	377,00	100 kom

Grupa proizvoda 300

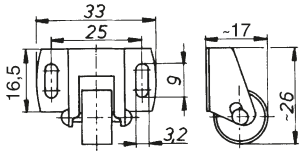

Opružni zatvarač

Br.art	Materijal	Površinska obrada	JM	Cijena HRK	za
103 332 502 •	čelik	mesingano	kom	360,00	100 kom

Grupa proizvoda 300



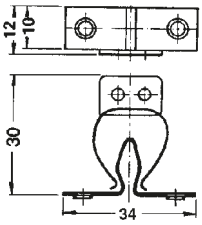

Kuglični zatvarači

- s vanjskim navojem za uvrtanje kućišta
- prihvatnik za pričvršćenje vijcima

Materijal: mesing
Površinska obrada: polirano



Br.art	Bušenje ø mm	JM	Cijena HRK	za
103 332 530 •	9	kom	1.977,00	100 kom
103 332 531 •	12	kom	2.486,00	100 kom

Grupa proizvoda 300

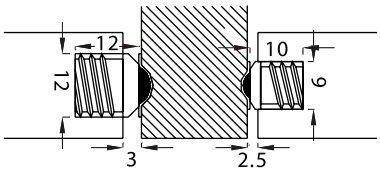

Dvostruki kuglični zatvarač

- s pomičnim kugličnim ležajevima od kromiranog čelika

Materijal: mesing



Br.art	Dimenzije mm	Površinska obrada	JM	Cijena HRK	za
103 332 541 •	8 x 43	polirano	kom	8,87	1 kom
103 332 551	9 x 50	polirano	kom	11,70	1 kom
103 332 553 •	13 x 70	polirano	kom	29,65	1 kom
103 332 542 •	8 x 43	poniklano	kom	7,66	1 kom
103 332 543 •	10 x 49	poniklano	kom	10,10	1 kom
103 332 544 •	12 x 69	poniklano	kom	25,25	1 kom

Grupa proizvoda 300

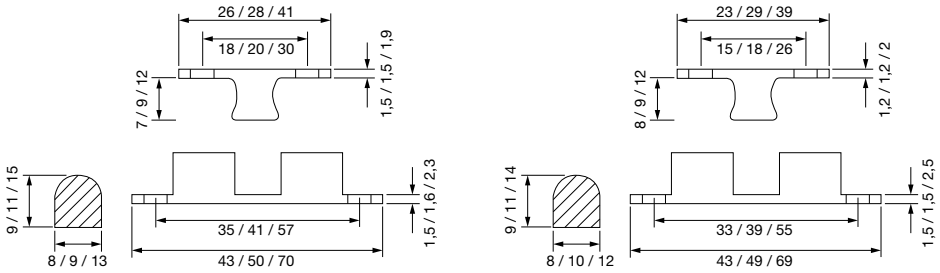

Magnetni zatvarač M1

- uključuje prihvatni dio s jednom rupom za vijak

Materijal: plastika

Br.art	Snaga kg	Površinska obrada	JM	Cijena HRK	za
103 333 033	4	bijelo	kom	225,50	100 kom
103 333 034	4	smeđe	kom	225,50	100 kom
103 333 035	5	bijelo	kom	407,00	100 kom
103 333 036	5	smeđe	kom	407,00	100 kom

Grupa proizvoda 300



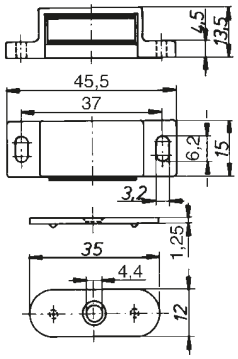

Magnetni zatvarač M2

- uključuje prihvatni dio s dvije rupe za vijke
  (zamjenski prihvatni dio art. 103 333 031)

Materijal: plastika

Br.art	Snaga kg	Površinska obrada	JM	Cijena HRK	za
103 333 037	4	bijelo	kom	225,50	100 kom
103 333 038	4	smeđe	kom	223,00	100 kom
103 333 040	5	bijelo	kom	423,00	100 kom
103 333 041	5	smeđe	kom	423,00	100 kom

Grupa proizvoda 300

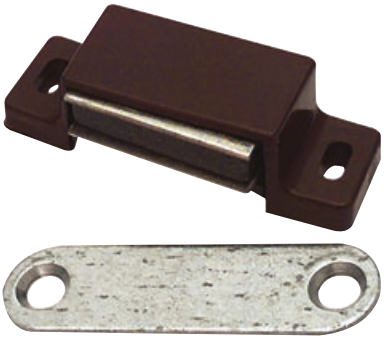

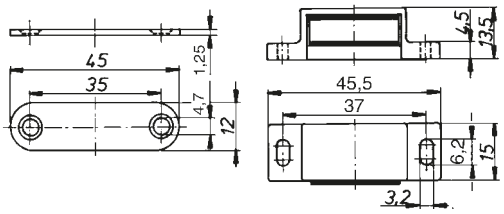

Magnetni zatvarač M3

- uključuje plastični prihvatni dio s pomičnom metalnom pločicom

Materijal: plastika

Br.art	Snaga kg	Površinska obrada	JM	Cijena HRK	za
103 333 045 •	5.5	bijelo	kom	513,00	100 kom
103 333 046 •	5.5	smeđe	kom	513,00	100 kom

Grupa proizvoda 300

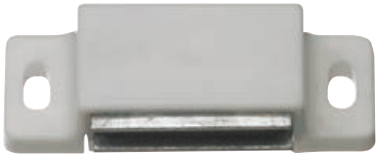



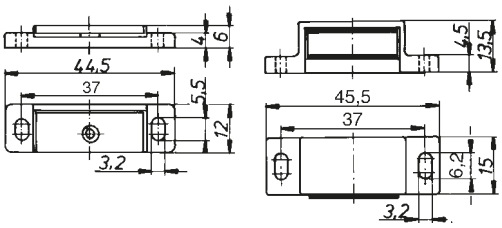

Magnetni zatvarač M4

- uključuje pomično prihvatni dio

Materijal: plastika

Br.art	Snaga kg	Površinska obrada	JM	Cijena HRK	za
103 333 230 •	3	bijelo	kom	1.114,00	100 kom
103 333 231 •	3	smeđe	kom	1.114,00	100 kom
103 333 240 •	5	bijelo	kom	1.896,00	100 kom
103 333 241 •	5	smeđe	kom	1.897,00	100 kom

Grupa proizvoda 300



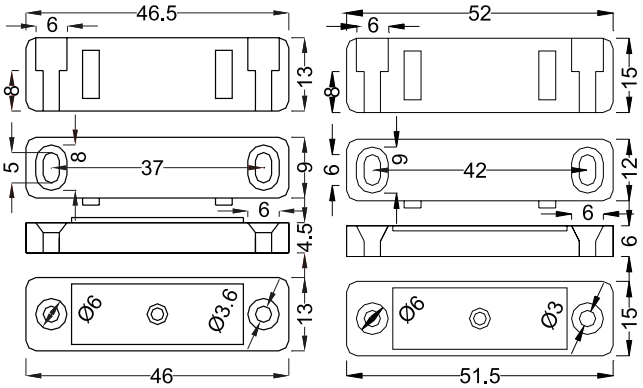

Sila držanja 3 kg

Sila držanja 5 kg

Magnetni zatvarač masivni

- uključuje plastični prihvatni dio s pomičnom metalnom pločicom

Materijal: plastika

Br.art	Snaga kg	Površinska obrada	JM	Cijena HRK	za
103 333 156	4	bijelo	kom	14,95	1 kom
103 333 157	6	bijelo	kom	15,55	1 kom
103 333 161	4	smeđe	kom	14,95	1 kom
103 333 162	6	smeđe	kom	15,55	1 kom

Grupa proizvoda 300

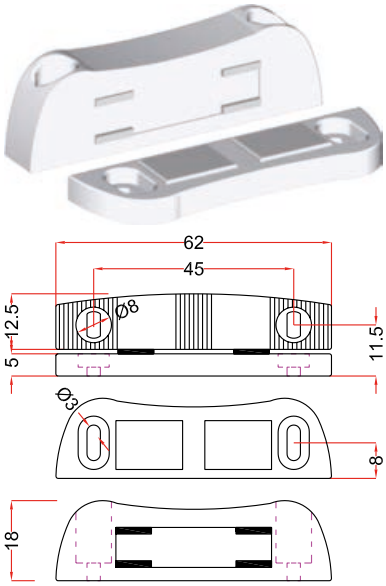

Magnetni zatvarač FA

- uključuje okrugli prihvatni dio s rupom za vijak

Materijal: plastika

Br.art	Snaga kg	Površinska obrada	JM	Cijena HRK	za
103 333 170	4	bijelo	kom	1.236,00	100 kom
103 333 171	4	smeđe	kom	1.236,00	100 kom

Grupa proizvoda 300

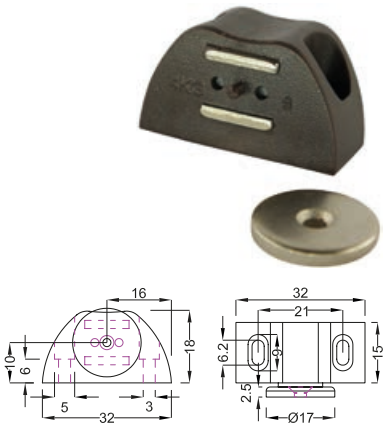

Magnetni zatvarač ZN

- uključuje poniklani prihvatni dio

Materijal: tlačni lijev

Br.art	Snaga kg	Površinska obrada	JM	Cijena HRK	za
103 314 829	4	kromirano sjaj	kom	95,70	1 kom

Grupa proizvoda 300

Pribor				
Br.art	**Opis**	**JM**	**Cijena HRK**	**za**
103 314 845	Prihvatni dio za magnetni zatvarač za staklo, deb. stakla 6 mm, krom. pol. čelik	kom	21,60	1 kom

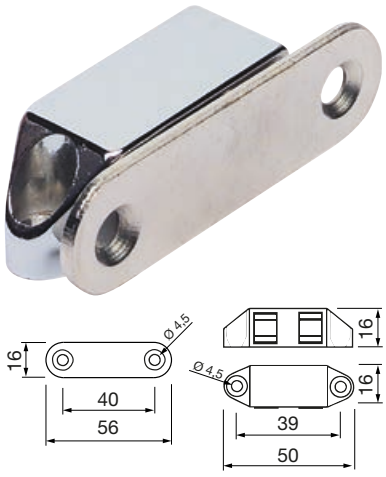

Magnetni zatvarač Z1

- uključuje prihvatni dio s upuštenom rupom za vijak

Napomena:
zamjenski prihvatni dio art. 103 333 032

Ugradnja: za pričvršćivanje bušenjem
Materijal: plastika



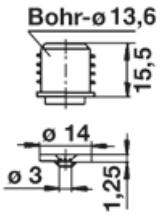

Br.art	Bušenje ø mm	Snaga kg	Površinska obrada	JM	Cijena HRK	za
103 333 190 •	13,6	3.5	bijelo	kom	337,00	100 kom

Grupa proizvoda 300

Potisni magnetni zatvarač jednostruki

Ugradnja: pričvršćivanje vijcima



Br.art	Materijal	Površinska obrada	JM	Cijena HRK	za
103 333 071 •	plastika	crno	kom	539,00	100 kom

Grupa proizvoda 300

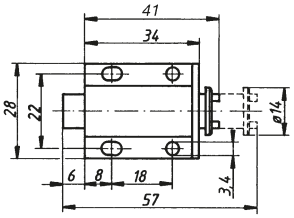

Potisni magnetni zatvarač dvostruki

Ugradnja: pričvršćivanje vijcima



Br.art	Materijal	Površinska obrada	JM	Cijena HRK	za
103 333 072 •	plastika	crno	kom	595,00	100 kom

Grupa proizvoda 300

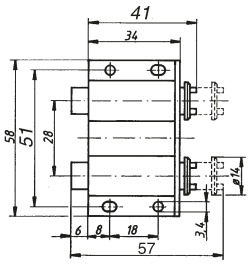

Prihvatnik za magnetni zatvarač, samoljepljiv

- samoljepljiv

Materijal: čelik
Površinska obrada: crno



Br.art	Dimenzije	Debljina stakla od mm	Debljina stakla do mm	JM	Cijena HRK	za
103 333 075 •	40 x 15 mm	4	5	kom	297,00	100 kom

Grupa proizvoda 300

schachermayer

Prihvatnik za magnetni zatvarač za staklo

Uporaba za: magnetni zatvarač 103 314 829
Materijal: čelik
Površinska obrada: kromirano sjaj



Br.art	Dimenzije	Debljina stakla mm	JM	Cijena HRK	za
103 314 845 •	40 x 24 mm	6	kom	21,60	1 kom

Grupa proizvoda 300

Prihvatnik za magnetni zatvarač ø 14 mm

- s upuštenom rupom za vijak

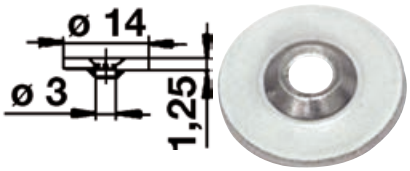

Br.art	ø mm	Materijal	Površinska obrada	JM	Cijena HRK	za
103 333 032 •	14	čelik	poniklano	kom	29,05	100 kom

Grupa proizvoda 300

Prigušivač za vrata TD1 – ugradnje bušenjem

Izvedba: tvrda
ø: 8 mm
Bušenje ø: 5 mm
Visina: 1,5 mm
Materijal: plastika

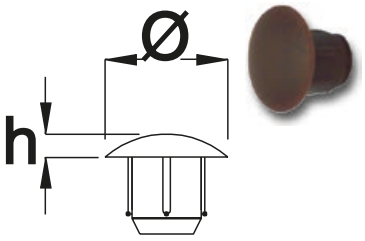

Br.art	Dubina bušenja mm	Površinska obrada	PJ	JM	Cijena HRK	za
103 333 540 •	5.5	bijelo	100	kom	9,08	100 kom
103 333 542 •	6	bež	100	kom	9,08	100 kom
103 333 545 •	6	smeđe	100	kom	9,08	100 kom
103 333 547	5.5	prozirno	100	kom	9,08	100 kom

Grupa proizvoda 300

Prigušivač za vrata TD2 – ugradnja bušenjem

Izvedba: meka
Dubina bušenja: 9 mm
Materijal: plastika
Površinska obrada: prozirno

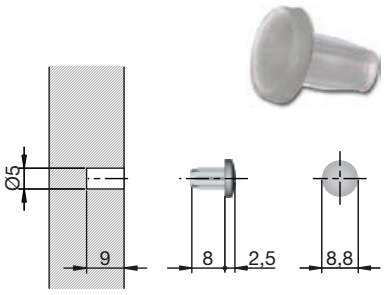

Br.art	ø mm	Bušenje ø mm	Visina mm	PJ	JM	Cijena HRK	za
103 333 570	8.8	5	2.5	100	kom	29,85	100 kom

Grupa proizvoda 300

Prigušivač za vrata TD3 – ugradnja bušenjem

Izvedba: tvrda
Dubina bušenja: 7 mm
Materijal: plastika
Površinska obrada: bijelo



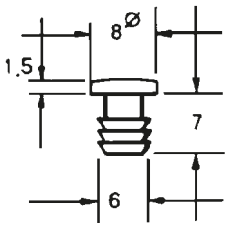

Br.art	ø mm	Bušenje ø mm	Visina mm	PJ	JM	Cijena HRK	za
103 333 575 •	8	6	1.5	250	kom	28,05	100 kom

Grupa proizvoda 300

Prigušivač za vrata TD4 – ugradnja bušenjem

Izvedba: tvrda
Dubina bušenja: 5,5 mm
Materijal: plastika
Površinska obrada: prozirno



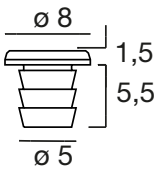

Br.art	ø mm	Bušenje ø mm	Visina mm	PJ	JM	Cijena HRK	za
103 333 577 •	8	5	1.5	100	kom	13,55	100 kom

Grupa proizvoda 300

Prigušivač za vrata TD5 – ugradnja bušenjem

Izvedba: meka
Dubina bušenja: 10 mm
Materijal: plastika
Površinska obrada: sivo/prozirno



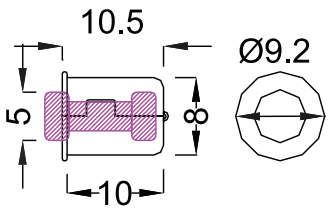

Br.art	ø mm	Bušenje ø mm	Visina mm	PJ	JM	Cijena HRK	za
103 333 578 •	9.2	8	2.5	100	kom	76,90	100 kom

Grupa proizvoda 300

Prigušivač za vrata TD6 – ugradnja bušenjem

Izvedba: mekana
Dubina bušenja: 6 mm
Materijal: plastika

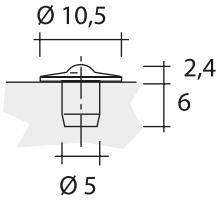

Br.art	ø mm	Bušenje ø mm	Visina mm	Površinska obrada	PJ	JM	Cijena HRK	za
103 333 560 •	10.5	5	2.4	bijelo	5000	kom	10,10	100 kom
103 333 563 •	10.5	5	2.4	prozirno	5000	kom	10,10	100 kom

Grupa proizvoda 300

schachermayer

Prigušivač za vrata TDK – samoljepljiv

Opseg isporuke:
1 kartica s 50 prigušivača

Izvedba: samoljepljivi, okrugli
Materijal: plastika
Površinska obrada: prozirno



Br.art	ø mm	Visina mm	PJ	JM	Cijena HRK	za
103 333 112 •	7	1.5	200	kom	785,00	100 kom
103 333 110	8	1.6	200	kom	877,00	100 kom
103 333 111	10	1.5	200	kom	867,00	100 kom

Grupa proizvoda 300

Prigušivač za vrata TDK1 – samoljepljiv

Opseg isporuke:
1 kartica s 20 prigušivača

Izvedba: samoljepljivi, okrugli
Materijal: plastika
Površinska obrada: prozirno



Br.art	ø mm	Visina mm	PJ	JM	Cijena HRK	za
103 333 113	13	4	200	kom	653,00	100 kom

Grupa proizvoda 300

Prigušivač za vrata P9003 profilni

- minimalna nabavna količina: 50 m

Materijal: mekana guma

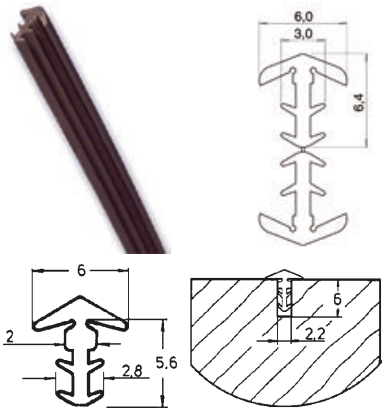

Br.art	Dubina glodanja mm	Širina glodanja mm	Površinska obrada	PJ	JM	Cijena HRK	za
103 333 590 •	6	2.2	bijelo	50	m	7,46	1 m
103 333 591 •	6	2.2	bež	50	m	7,46	1 m
103 333 592 •	6	2.2	rustikalno smeđe	50	m	7,46	1 m
103 333 593 •	6	2.2	sivo	50	m	7,46	1 m

Grupa proizvoda 300

Specijalni brtveni profil za fuge - samoljepljiv

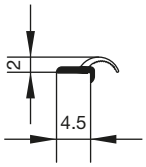

- posebno za fuge

Materijal: plastika
Površinska obrada: prozirno

Br.art	Duljina mm	Visina mm	PJ	JM	Cijena HRK	za
103 333 595 •	3000	2	1	kom	18,60	1 kom

Grupa proizvoda 300

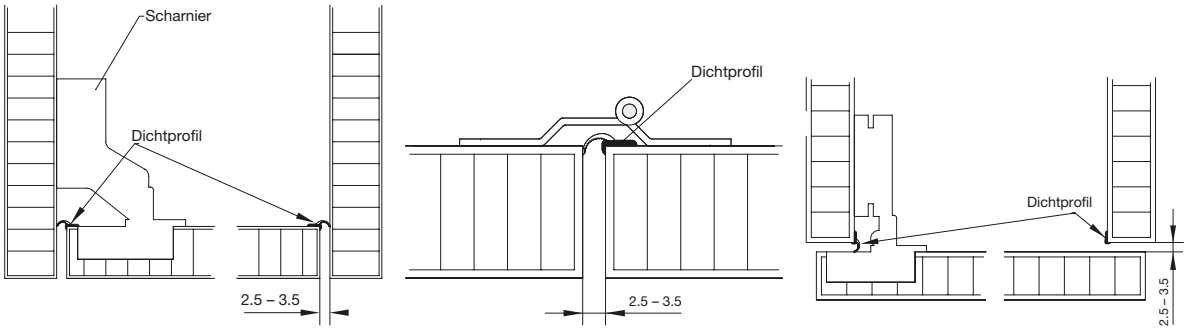

Euro vijak s upuštenom glavom

Materijal: čelik



Br.art	Duljina mm	Navoj ø mm	Glava ø mm	Pogon	Površinska obrada	PJ	JM	Cijena HRK	za
103 312 455 •	10	6	8	PZ	poniklano	1000	kom	21,95	100 kom
103 312 467 •	13	6.3	8	TX 20	poniklano	1000	kom	8,27	100 kom
103 334 511	13			PH	poniklano	5000	kom	0,13	1 kom
103 312 453	13	6.3	7,7	PZ	pocinčano	100	kom	12,75	100 kom
103 312 454 •	15	6	7,7	PZ	pocinčano	100	kom	13,75	100 kom
103 312 452 •	15	6.3	7	PZ	poniklano	1	kom	10,30	100 kom
103 312 459 •	20	6	8	PZ	poniklano	1000	kom	31,50	100 kom

Grupa proizvoda YB1

Euro vijak s lećastom glavom



- rupica za bušenje ø: 5 mm

Pogon: PZ
Materijal: čelik
Površinska obrada: pocinčano

Br.art	Duljina mm	Navoj ø mm	Glava ø mm	PJ	JM	Cijena HRK	za
103 330 344 •	11	6.3	9	5000	kom	13,95	100 kom
103 330 475 •	13	6.3	9	1000	kom	17,75	100 kom

Grupa proizvoda 300

Pokrivna kapa za čašicu spojnice

Materijal: plastika

Br.art	ø mm	Površinska obrada	PJ	JM	Cijena HRK	za
103 312 470	35	bijelo	100	kom	54,30	100 kom
103 312 472 •	35	smeđe	100	kom	54,30	100 kom

Grupa proizvoda 300



Pokrivna kapica za čašicu spojnice s pokrivnom površinom

Materijal: plastika

Br.art	ø mm	Površinska obrada	PJ	JM	Cijena HRK	za
103 312 474 •	35	bijelo	100	kom	104,50	100 kom
103 312 475 •	35	bež	100	kom	104,50	100 kom
103 312 476 •	35	tamnosmeđe	100	kom	104,50	100 kom

Grupa proizvoda 300



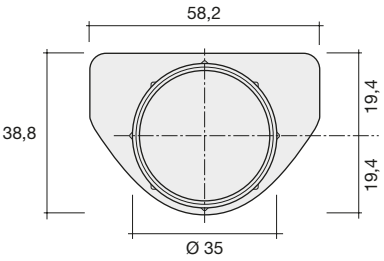

Tipla za montažu čašice spojnice

Materijal: plastika
Površinska obrada: bijelo

Br.art	ø mm	Duljina mm	PJ	JM	Cijena HRK	za
103 312 451	8.6	10.8	100	kom	18,00	100 kom

Grupa proizvoda F42



Pričvrsni vijci za tiple Blum

Materijal: čelik
Površinska obrada: poniklano

Br.art	Uporaba	Veličina mm	PJ	JM	Cijena HRK	za
103 312 450	Blum tiple	3,5 x 12	100	kom	13,00	100 kom

Grupa proizvoda F42



Podizni okovi







BLUM AVENTOS podizni okovi, Expando T

Stranica
152 – 191







SERVO-DRIVE za AVENTOS, TIP-ON

Stranica
192 – 194







Visokopodizni okovi

Stranica
197 – 201







Podizači

Stranica
204 – 222



Veći komfor u gornjim elementima s AVENTOS-okovima za podizno-preklopna vrata. Lagano otvaranje velikih površina i zaustavljanje u bilo kojem položaju. Tiho i lagano zatvaranje zahvaljujući sustavu BLUMOTION.

- Tiho i lagano zatvaranje integriranim BLUMOTION
- Brza i jednostavna montaža i demontaža pomoću CLIP-tehnike
- Komforno 3-dimenzionalno podešavanje fronte
- Kontinuirano zaustavljanje – zaustavlja se u bilo kojem položaju
- Ergonomska pozicija ručkica
- Bez izbočenih dijelova
- Sa SERVO-DRIVE, električnom podrškom pri otvaranju gornjih elemenata
- S TIP-ON, mehaničkom podrškom pri otvaranju za AVENTOS HK, HK-S i HK-XS



SERVO-DRIVE, električna podrška pri otvaranju za visoki podizni preklop i podizno-preklopna vrata.

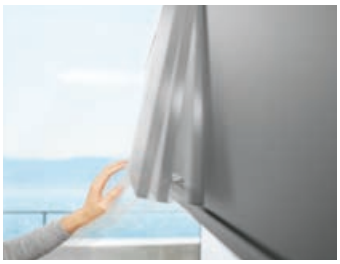

TIP-ON, mehanička podrška pri otvaranju, sada i za zaokretne okove AVENTOS HK, HK-S i HK-XS



Specijalno za manje visoke preklope: AVENTOS HK-S i HK-XS

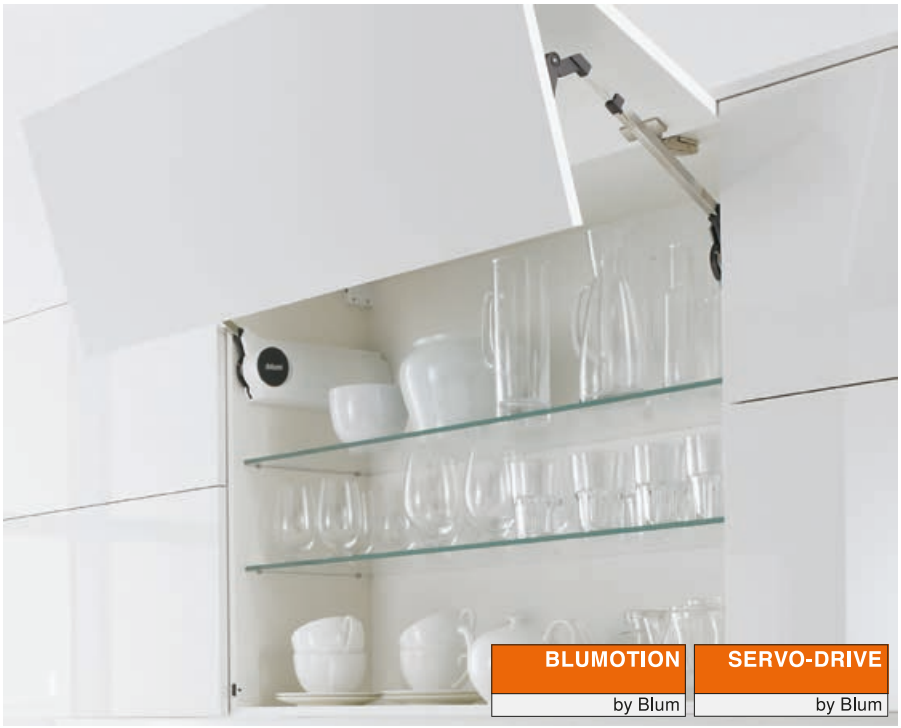

Kod sustava AVENTOS HF dvodijelna se fronta podiže prema gore. Ručka pri tome ostaje lako dohvatljiva – zahvaljujući kontinuiranom zaustavljanju. AVENTOS HF omogućuje različite visine fronte.

- Lagano i tiho zatvaranje s BLUMOTION
- Lagano otvaranje
- Zaustavljanje u bilo kojem položaju
- Jednostavan prihvat čaša i posuđa
- Mali program - velike mogućnosti
- Jednostavna montaža i podešavanje
- Stabilnost kod većih površina
- Dugi vijek trajanja
- Fleksibilan odabir pozicije ručke
- Bez izbočenih dijelova
- Opcija: SERVO-DRIVE za AVENTOS, električna podrška pri otvaranju za gornje elemente

Lagano otvaranje i zatvaranje





S AVENTOS HF se preklopi otvaraju bez uporabe snage. Teške fronte se otvaraju s minimalnom uporabom snage. Kontinuirano zaustavljanje omogućuje zaustavljanje preklopa u bilo kojem položaju.





Zahvaljujući integriranim sustavom BLUMOTION se i teške fronte zatvaraju blago i tiho.

Prednosti proizvoda



Dugi vijek trajanja
Robusan paket opruga čini jezgru spremnika energije.

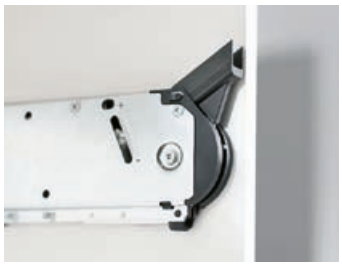

Bez dijelova koji strše
Teleskopska ručka s mogućnošću skidanja – prednost prilikom proizvodnje namještaja i montaže.



Sigurnost za prste
CLIP top-mežuspojnica s inovativnom tehnikom koja jamči sigurnost za vaše prste

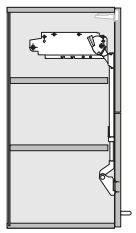

Mogućnost jednakih polica
Ovisno o visini korpusa mogućnost umetanja 2 jednakih polica

blum

BLUMOTION by Blum | SERVO-DRIVE by Blum

AVENTOS HF/SERVO-DRIVE set spremnika energije za podizno-preklopna vrata

- idealna za veće gornje ormariće s podijeljenim frontama
- visina korpusa 480 - 1040 mm
- širina korpusa do 1800 mm
- zatvara se lagano i tiho zahvaljujući mehanizmu BLUMOTION
- mala snaga aktivacije
- kontinuirano zaustavljanje
- jednostavna montaža bez upotreba alata
- trodimenzionalno namještanje obje fronte
- jednostavno kontinuirano namještanje spremnika energije
- međuspojnica uključujući sigurnost prstiju
- SERVO-DRIVE jedinicu potrebno naručiti posebno





Napomena:
S primjenom trećeg spremnika energije može se povećati čimbenik učinkovitosti, a time i težina fronte za 50%. Na asimetričnim frontama veća fronta mora biti gore.

Formula za izračunavanje
simetrične fronte:
čimbenik učinkovitosti = visina korpusa (mm) x težina fronte uključujući ručku (kg)
asimetrične fronte:
teoretska visina korpusa = gornja visina fronte x 2 (uključujući fuge)

Info: težina širokog aluminijskog okvira: oko 725 g/lfm
težina stakla 4 mm: 10 kg/m2
težina stakla 5 mm: 12,5 kg/m2



Opseg isporuke:
2 simetrična spremnika energije
upute za montažu
8 vijaka za ivericu ø 4 x 35 mm

Svijetla dubina korpusa min.: 278 mm
Materijal: čelik/plastika srebrna



Br.art	Tvornički broj	Izvedba	JM	Cijena HRK	za
103 318 402	20F2200.05	faktor snage 2600 - 5500	GT	291,00	1 GT
103 318 403	20F2500.05	faktor snage 5350 - 10150	GT	305,00	1 GT
103 318 404	20F2800.05	faktor snage 9000 - 17250	GT	346,00	1 GT

Grupa proizvoda F37

i Pomoć pri odabiru!

Simetrične fronte:
Faktor snage = visina korpusa (KH) [mm] x težina gornje i donje fronte uključujući ručkicu (kg)

Asimetrične fronte:
Teoretska visina korpusa (TKH) = gornja visina fronte (FHo) x 2 (uključ. bočne razmake)

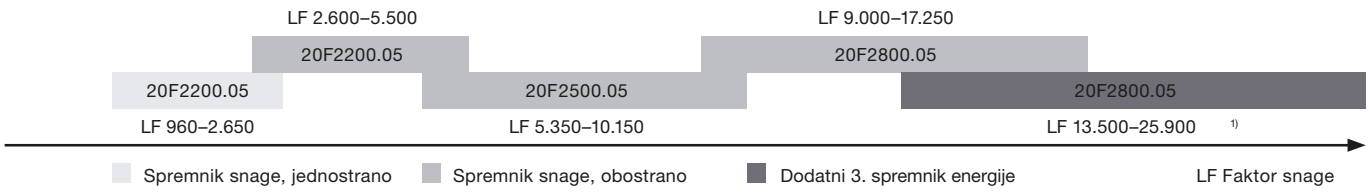

1) Za faktor snage > 17.250 preporučujemo dvije sinkronizirane pogonske jedinice.

Set teleskopskih poluga

Opseg isporuke:
1 garn. = 2 komada

Materijal: čelik/plastika srebrna



Br.art	Tvornički broj	Visina korpusa mm	JM	Cijena HRK	za
103 318 215 •	20F3200.01	480 - 570	GT	174,50	1 GT
103 318 216	20F3500.01	560 - 710	GT	168,50	1 GT
103 318 217	20F3800.01	700 - 900	GT	200,50	1 GT
103 318 218	20F3900.01	760 - 1040	GT	224,50	1 GT

Grupa proizvoda F37

Potrebni dodatni artikli

Br.art	Opis	JM	Cijena HRK	za
103 311 400	BLUM CLIP ekscentar podložna pločica ravna, čelik, vijci, razmak 0 mm	kom	3,15	1 kom
103 318 226	BLUM CLIP ekscentar - podložak za telesk. polugu, uski aluminijski okvir, lijevo	kom	18,85	1 kom
103 318 227	BLUM CLIP ekscentar - podložak za telesk. polugu, uski aluminijski okvir, desno	kom	18,85	1 kom

Set pokrivnih kapica

Opseg isporuke:
1 pokrivna kapica lijevo
1 pokrivna kapica desno
2 okrugle pokrivne kapice



Br.art	Tvornički broj	Materijal	JM	Cijena HRK	za
103 318 409	20F8000HG	plastika svijetlosiva	GT	43,75	1 GT
103 318 410	20F8000SW	plastika bijela	GT	48,55	1 GT
103 318 436 •	20F8000TG	plastika tamnosiva	GT	55,60	1 GT

Grupa proizvoda F37

blum

SERVO-DRIVE by Blum

Set pokrivnih kapa za SERVO-DRIVE

- lijeva pokrivna kapa služi za pokrivanje spremnika energije, pogonske jedinice i razdjelnog kabela
- kako bi se prekrila vodilica kabela, pokrivna kapa može se izvući do svijetle dubine od 350 mm
- prekidač SERVO-DRIVE montira se u donjem području na bočnu stranicu korpusa
- veza između prekidača i jedinice pogona izvodi se putem radiosignala
- frekvencija 2.4 GHz certificirana je i može se koristiti širom svijeta

Opseg isporuke:
1 x pokrivna kapa SERVO-DRIVE lijevo
1 x pokrivna kapa desno
2 x pokrivna kapa okrugla
2 x prekidač SERVO-DRIVE
6 x odbojnik ø 5 mm







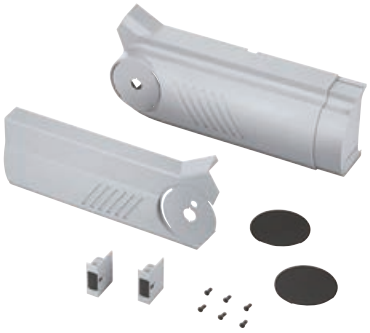

Br.art	Tvornički broj	Materijal	JM	Cijena HRK	za
103 318 405 •	21F8000HG	plastika svijetlosiva	GT	584,00	1 GT
103 318 406 •	21F8000SW	plastika bijela	GT	609,00	1 GT
103 318 495 •	21F8000TG	plastika tamnosiva	GT	609,00	1 GT

Grupa proizvoda F37



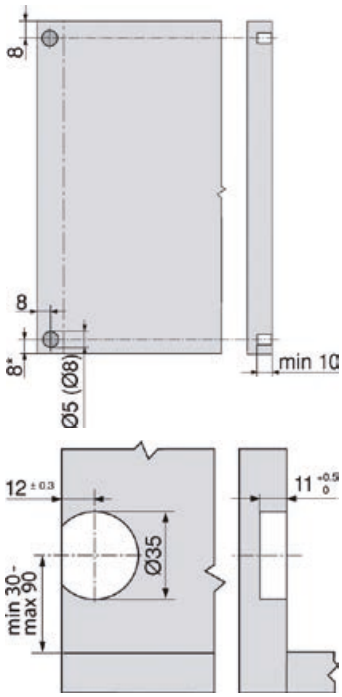

blum

CLIP top spojnica - ravna

Pomak: 0 mm
Površinska obrada: poniklano
Kut otvaranja: 120 °
Materijal: čelična čašica



Br.art	Tvornički broj	Način okivanja	Ugrad-nja	Izvedba	PJ	JM	Cijena HRK	za
103 311 290 •	70T5590BTL	kutno pričvršćivanje	INSER-TA	bez opruge	50	kom	1.627,00	100 kom
103 311 280	70T5550.TL	kutno pričvršćivanje	vijci	bez opruge	50	kom	10,35	1 kom
103 311 281	71T5550	kutno pričvršćivanje	vijci	s oprugom	250	kom	9,74	1 kom

Grupa proizvoda F37

Clip top međuspojnica



- Bočno podešavanje: +/- 2 mm
- Podešavanje dubine: +1,5/- 4 mm

Izvedba: bez opruge
Kut otvaranja: 134 °
Materijal: cinčana čašica

Br.art	Tvornički broj	Ugradnja	PJ	JM	Cijena HRK	za
103 318 210	78Z5500T	vijci	50	kom	19,35	1 kom
103 318 211 •	78Z553ET	EXPANDO	50	kom	22,75	1 kom

Grupa proizvoda F37

Potrebni dodatni artikli						
Br.art	**Opis**	**PJ**	**JM**	**Cijena HRK**		**za**
103 311 400	BLUM CLIP ekscentar podložna pločica ravna, čelik, vijci, razmak 0 mm	500	kom	3,15		1 kom

Clip-top spojnica za aluminijski okvir 120°



Način okivanja: kutno pričvrščivanje
Pomak: 0 mm
Ugradnja: vijci
Izvedba: bez opruge
Kut otvaranja: 120 °
Materijal: cinčana čašica

Br.art	Tvornički broj	PJ	JM	Cijena HRK	za
103 385 772 •	72T550A.TL	50	kom	18,40	1 kom

Grupa proizvoda F37

Clip Top međuspojnica



- Bočno namještanje: +/- 2 mm
- Podešavanje dubine: +1,5/- 4 mm

Izvedba: bez opruge
Uporaba za: uski aluminijski okvir
Ugradnja: vijci
Materijal: cinčana čašica

Br.art	Tvornički broj	Kut otvaranja °	PJ	JM	Cijena HRK	za
103 318 220	78Z550A.TL	134	50	kom	21,20	1 kom

Grupa proizvoda F37

CLIP ekscentar – podložna pločica za teleskopsku ručicu



Uporaba za: uski aluminijski okvir
Visina: 8,5 mm
Odmak: 0 mm
Ugradnja: vijci
Podešavanje visine: +/- 2 mm
Materijal: cink poniklani

Br.art	Tvornički broj	Smjer	JM	Cijena HRK	za
103 318 226	175H5B00	lijevo	kom	18,85	1 kom
103 318 227	175H5B00	desno	kom	18,85	1 kom

Grupa proizvoda F37

schachermayer

CLIP montažna pločica za međuspojnicu CLIP top

Uporaba za: uski aluminijski okvir
Odmak: 0 mm
Ugradnja: vijci
Podešavanje visine: +/- 2 mm
Materijal: cink poniklani

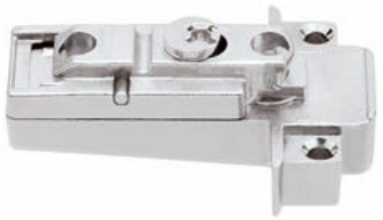

Br.art	Tvornički broj	Visina mm	JM	Cijena HRK	za
103 318 225 •	175H5A00	8.5	kom	21,50	1 kom

Grupa proizvoda F37

Graničnik kuta otvaranja

- odgovara za AVENTOS HF

Materijal: plastika



Br.art	Tvornički broj	Boja	Kut otvaranja °	JM	Cijena HRK	za
103 318 992	20F7011	prašnjavo siva	83	kom	7,66	1 kom
103 335 622	20F7051	tamno siva	104	kom	7,66	1 kom

Grupa proizvoda F37



Planiranje - simetrične drvene fronte široki alu okviri

Planiranje – simetrično

Položaj bušenja

* Dubina bušenja 5 mm

** Alternativno bušenje

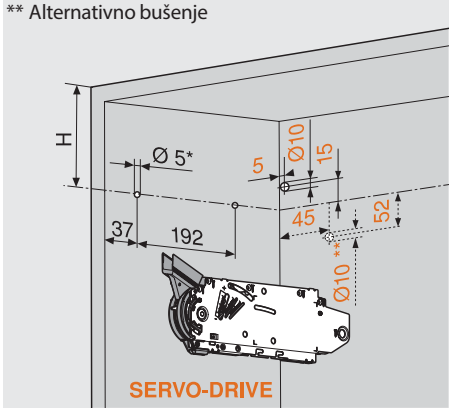

4 x vijci za šperploču Ø 4 x 35 mm

Rupa za SERVO-DRIVE kabel razdjelnika samo s lijeve strane

Visina korpusa KH	H
480 - 549 mm	KH x 0.3 - 28 mm
550 - 1040 mm	KH x 0.3 - 57 mm

Potreban prostor

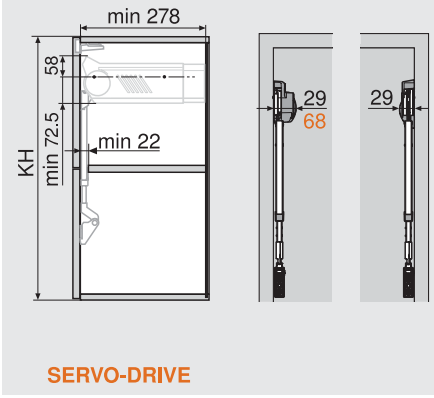

KH Visina korpusa

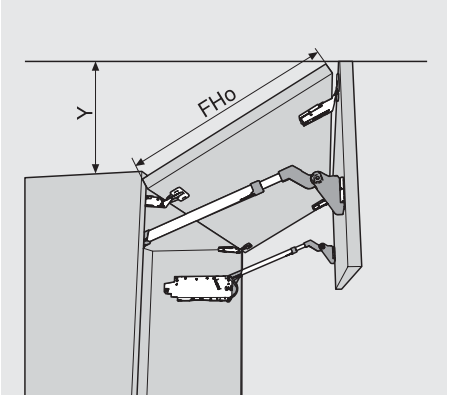

FHo Visina fronta gore

Graničnik kuta otvaranja	Y
Bez	FHo x 0.44 + 38 mm
104°	FHo x 0.24 + 34 mm
83°	0 mm

Obrada fronta

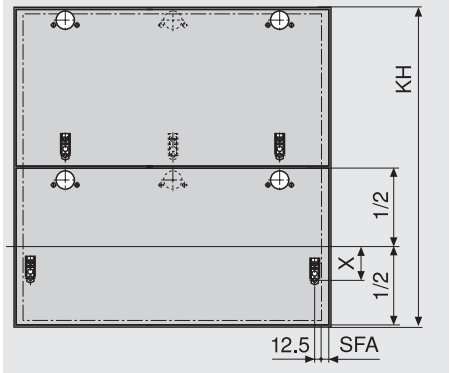

SFA Bočno otvaranje fronte

Visina korpusa KH	X	
	177H3100, 177H3100E, 177H3100E10, 177H5100, 175H3100, 175H4100	175H5400, 177H5400E
480 - 549 mm	70 mm	68 mm
550 - 1040 mm	47 mm	45 mm

CLIP top 120°-spojnica

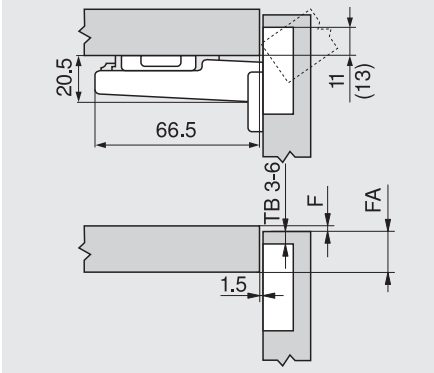

F Fuga

() CLIP top 120°-posebna spojnica

Udaljenost čašice TB

	Otvaranje fronte FA												
	5	6	7	8	9	10	11	12	13	14	15	16	17
0										3	4	5	6
3							3	4	5	6			
6				3	4	5	6						
9	3	4	5	6									
Podložak													

CLIP top-međuspojnica

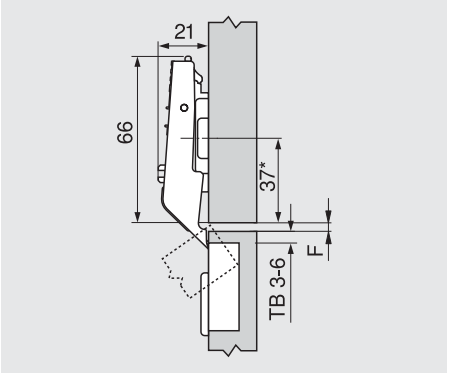

F Minimalni razmak = 1.5 mm

* 37 mm kod križnih montaž. podloška (37/32)

Udaljenost čašice TB

	Središnja fuga F												
										3	4	5	6
0										6	5	4	3
3													
6													
9													
Podložak													

Montaža pričvršćivanjem vijcima

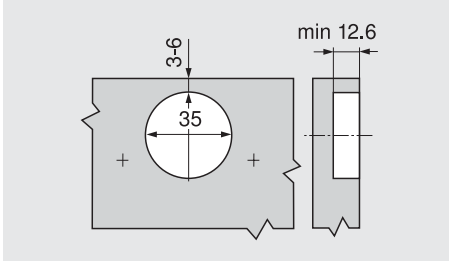

INSERTA-/EXPANDO-čašica

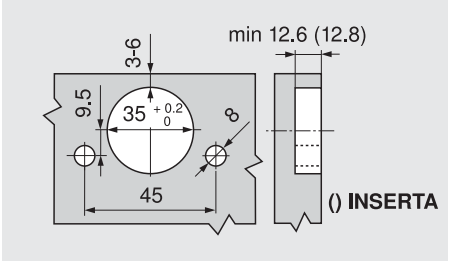

schachermayer

blum

Planiranje - asimetrične drvene fronte široki alu okviri

Planiranje – asimetrično

Položaj bušenja

* Dubina bušenja 5 mm

** Alternativno bušenje

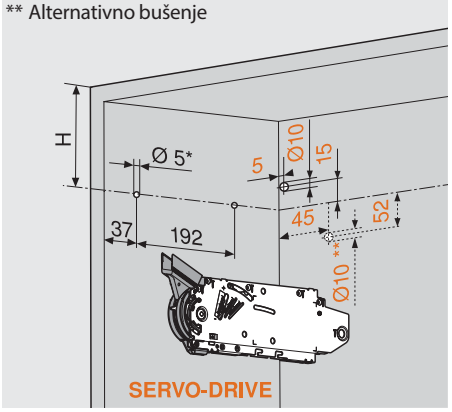

4 x vijci za šperploču Ø 4 x 35 mm

Rupa za SERVO-DRIVE kabel razdjelnika samo s lijeve strane

Teoret. visina korpusa TKH	H
480 - 549 mm	TKH x 0.3 - 28 mm
550 - 1040 mm	TKH x 0.3 - 57 mm

Potreban prostor

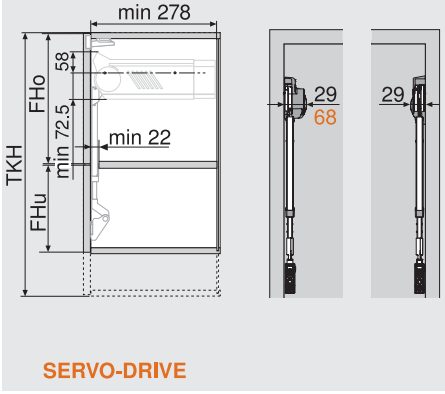

TKH = FHo (mm) x 2 (uklj. razmake)

TKH Teoretska visina korpusa

KH Visina korpusa

FHo Visina fronta gore

FHu Visina fronte dolje

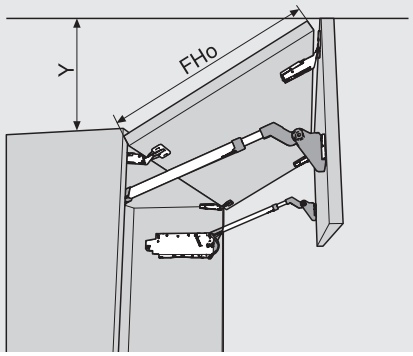

FHo Visina fronta gore

Graničnik kuta otvaranja	- Y
Bez	FHo x 0.44 + 38 mm
104°	FHo x 0.24 + 34 mm
83°	0 mm

Obrada fronta

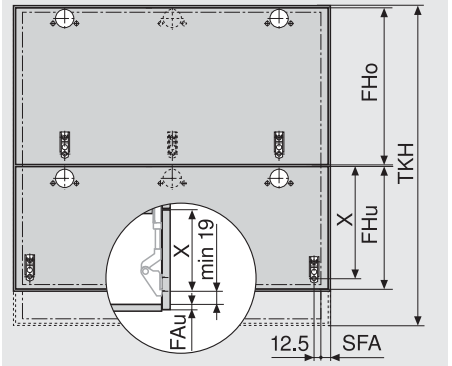

FAu Otvaranje fronte dolje

SFA Bočno otvaranje fronte

Teoret. visina korpusa TKH	X	
	177H3100, 177H3100E, 177H3100E10, 177H5100, 175H3100, 175H4100	175H5400, 177H5400E
480 - 549 mm	FHo / 2 + 70 mm	FHo / 2 + 68 mm
550 - 1040 mm	FHo / 2 + 47 mm	FHo / 2 + 45 mm

CLIP top 120°-spojnica

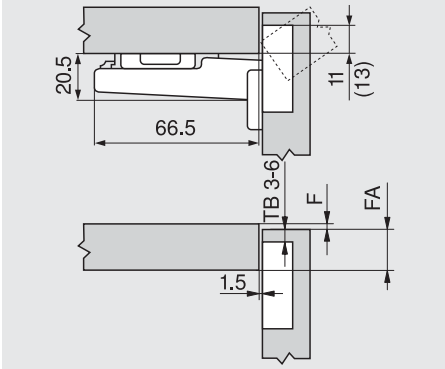

F Fuga

() CLIP top 120°-posebna spojnica

CLIP top-međuspojnica

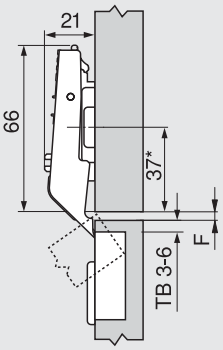

F Minimalni razmak = 1.5 mm

* 37 mm kod križnih montaž. podloška (37/32)

Udaljenost čašice TB

	Otvaranje fronte FA												
	5	6	7	8	9	10	11	12	13	14	15	16	17
0										3	4	5	6
3							3	4	5	6			
6				3	4	5	6						
9	3	4	5	6									

Podložak

Udaljenost čašice TB

	Središnja fuga F												
										3	4	5	6
0										6	5	4	3
3													
6													
9													

Podložak

Montaža pričvršćivanjem vijcima

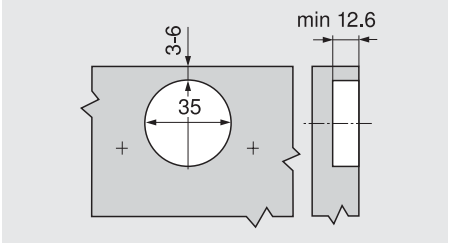

INSERTA-/EXPANDO-čašica

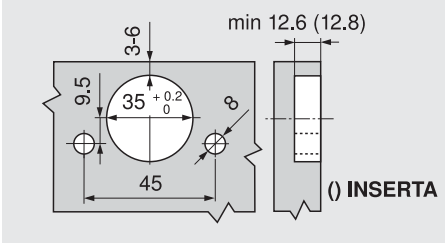

Planiranje - simetrični uski alu okviri

Planiranje – simetrično

Položaj bušenja

* Dubina bušenja 5 mm

** Alternativno bušenje

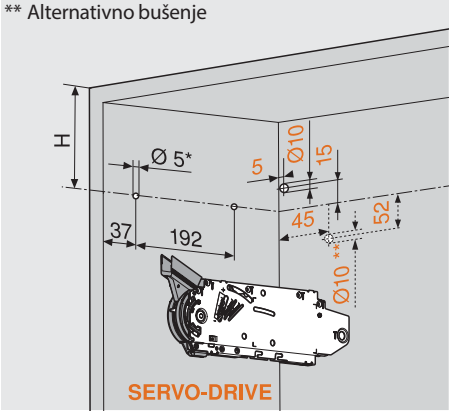

4 x vijci za šperploču Ø 4 x 35 mm

Rupa za SERVO-DRIVE kabel razdjelnika samo s lijeve strane

Visina korpusa KH	H
480 - 549 mm	KH x 0.3 - 28 mm
550 - 1040 mm	KH x 0.3 - 57 mm

Potreban prostor

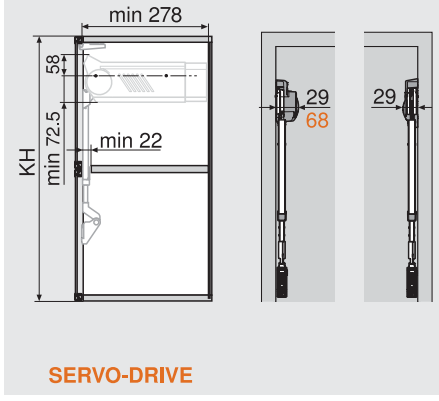

KH Visina korpusa

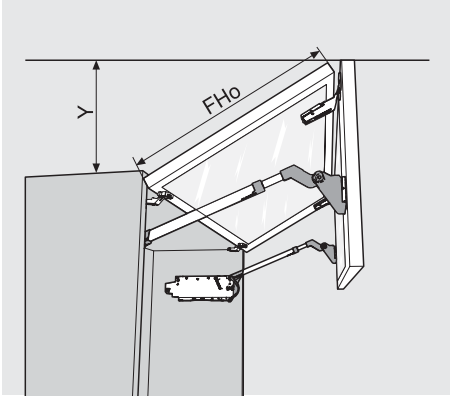

FHo Visina fronta gore

Graničnik kuta otvaranja	-	Y
Bez		FHo x 0.44 + 38 mm
104°		FHo x 0.24 + 34 mm
83°		0 mm

Obrada fronta

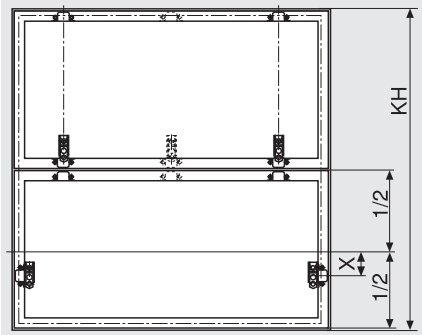

Visina korpusa KH	X
480 - 549 mm	54 mm
550 - 1040 mm	31 mm

CLIP top 120°-spojnica za aluminijski okvir

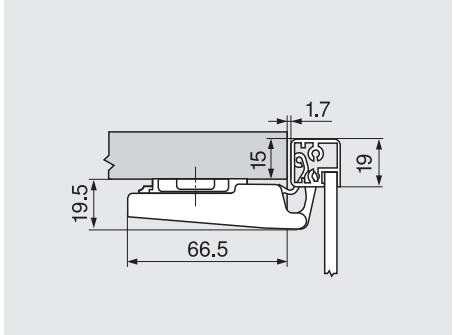

CLIP top-međuspojnica, aluminij

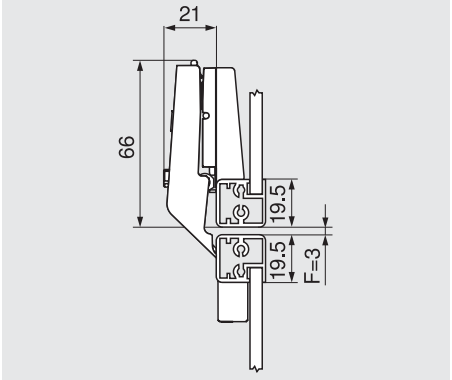

F Minimalni razmak = 1.5 mm

Od debljine okvira 20.5 mm potrebno pomicati

Vijčana montaža (spojnica/prilag. podložak)

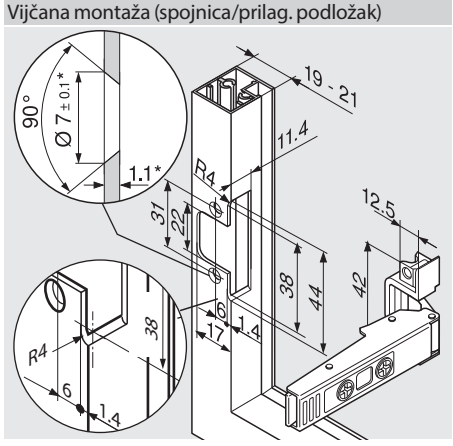

* U slučaju promjene debljine materijala prilagodite dimenzije obrade



AVENTOS HS omogućava zakretanje velikog, jednodijelnog preklopa iznad korpusa. Time se omogućava praktičan pristup unutrašnjosti ormara. Mogu se također izvesti i varijante u dizajnu poput ukrasnih vijenaca ili bočnica.

- Lagano i tiho zatvaranje s BLUMOTION
- Lagano otvaranje
- Zaustavljanje u bilo kojem položaju
- Jednostavan prihvat čaša i posuđa
- za gornje elemente s ukrasnim vijencima i bočnicama
- Mali program - velike mogućnosti
- Jednostavna montaža i podešavanje
- Stabilnost kod većih površina
- Dugi vijek trajanja
- Fleksibilan odabir pozicije ručke
- Bez izbočenih dijelova
- Opcija: SERVO-DRIVE za AVENTOS, električna podrška pri otvaranju za gornje elemente

Lagano otvaranje i zatvaranje





S AVENTOS HS se preklopi otvaraju bez uporabe snage. Teške fronte se otvaraju s minimalnom uporabom snage. Kontinuirano zaustavljanje omogućuje zaustavljanje preklopa u bilo kojem položaju.





Zahvaljujući integriranim sustavom BLUMOTION se i teške fronte zatvaraju blago i tiho.

Prednosti proizvoda



Dugi vijek trajanja
Robusan paket opruga čini jezgru spremnika energije.



Bez dijelova koji strše
Teleskopska ručka s mogućnošću skidanja – prednost prilikom proizvodnje namještaja i montaže.



Ukrasne letvice i bočnice
Jednostavna kombinacija AVENTOS HS s ukrasnim vijencima i bočnicama. Pruža dodatne mogućnosti kod planiranja kuhinje.

AVENTOS HS/SERVO-DRIVE set spremnika energije za podizna vrata

- AVENTOS HS zakreće jednodijelnu frontu preko korpusa
- idealno za jednodijelne fronte velike površine
- visina korpusa 350 - 800 mm
- širina korpusa do 1800 mm
- zatvaranje lagano i tiho, zahvaljujući mehanizmu BLUMOTION
- mala snaga aktivacije
- usklađena udobnost kretanja s kontinuiranim zaustavljanjem
- jednostavna montaža bez upotrebe alata
- trodimenzionalno namještanje fronte
- jednostavno kontinuirano namještanje spremnika energije
- kompatibilno sa SERVO-DRIVE
- SERVO-DRIVE jedinicu potrebno naručiti posebno





Opseg isporuke:
2 simetrična spremnika energije
upute za montažu
10 vijaka za ivericu ø 4 x 35 mm

Svijetla dubina korpusa min.: 276 mm
Materijal: čelik/plastika srebrna

Br.art	Tvornički broj	Izvedba	JM	Cijena HRK	za
103 318 412 •	20S2A00.05	visina korpusa 350-525 mm, tip A	GT	365,00	1 GT
103 318 413 •	20S2B00.05	visina korpusa 350-525 mm, tip B	GT	365,00	1 GT
103 318 414 •	20S2C00.05	visina korpusa 350-525 mm, tip C	GT	401,00	1 GT
103 318 415 •	20S2D00.05	visina korpusa 526-675 mm, tip D	GT	365,00	1 GT
103 318 416	20S2E00.05	visina korpusa 526-675 mm, tip E	GT	351,00	1 GT
103 318 417 •	20S2F00.05	visina korpusa 526-675 mm, tip F	GT	663,00	1 GT
103 318 418	20S2G00.05	visina korpusa 676-800 mm, tip G	GT	351,00	1 GT
103 318 419	20S2H00.05	visina korpusa 676-800 mm, tip H	GT	351,00	1 GT
103 318 420 •	20S2I00.05	visina korpusa 676-800 mm, tip I	GT	663,00	1 GT

Grupa proizvoda F37

AVENTOS HS set podiznih poluga

Napomena:
integrirani opružni element za montažu cijevi za stabiliziranje bez alata.

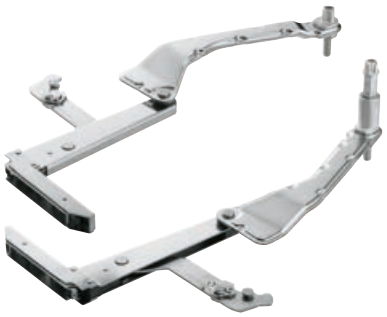

Opseg isporuke:
paket podiznih poluga L+D
2 pokrivne kapice za ovalnu cijev za stabiliziranje

Materijal: čelik poniklani

Br.art	Tvornički broj	Visina korpusa mm	JM	Cijena HRK	za
103 318 491	20S3500.06	350-800	GT	244,00	1 GT

Grupa proizvoda F37

AVENTOS HS/SERVO-DRIVE set podiznih poluga za podizna vrata

Napomena:
integrirani opružni element za montažu cijevi za stabiliziranje bez alata.

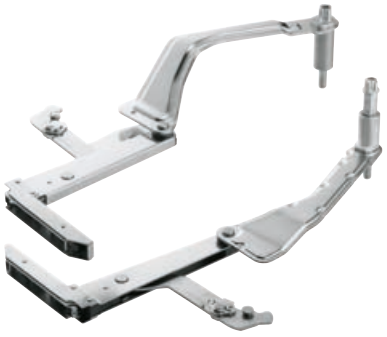

Opseg isporuke:
paket podiznih poluga SERVO-DRIVE L+D
2 pokrivne kapice za ovalnu cijev za stabiliziranje

Materijal: čelik poniklani

Br.art	Tvornički broj	Visina korpusa mm	JM	Cijena HRK	za
103 318 492 •	21S3500.01	350-800	GT	441,00	1 GT

Grupa proizvoda F37

schachermayer

AVENTOS HS set pokrivnih kapa

Opseg isporuke:
1 pokrivna kapa lijevo
1 pokrivna kapa desno
2 okrugle pokrivne kape





Br.art	Tvornički broj	Materijal	JM	Cijena HRK	za
103 318 431	20S8000HG	plastika svijetlosiva	GT	43,75	1 GT
103 318 432	20S8000SW	plastika bijela	GT	48,55	1 GT
103 318 437 •	20S8000TG	plastika tamnosiva	GT	55,60	1 GT

Grupa proizvoda F37



SERVO-DRIVE by Blum

AVENTOS HS/SERVO-DRIVE set pokrivnih kapa

- lijeva pokrivna kapa služi za pokrivanje spremnika energije, pogonske jedinice i razdjelnog kabela
- kako bi se prekrila vodilica kabela, pokrivna kapa može se izvući do svijetle dubine od 350 mm
- prekidač SERVO-DRIVE montira se u donjem području na bočnu stranicu korpusa
- veza između prekidača i jedinice pogona izvodi se putem radiosignala
- frekvencija 2.4 GHz certificirana je i može se koristiti širom svijeta



Opseg isporuke:
1 x pokrivna kapa SERVO-DRIVE lijevo
1 x pokrivna kapa desno
2 x pokrivna kapa okrugla
2 x prekidač SERVO-DRIVE
4 x odbojnik ø 5 mm



Br.art	Tvornički broj	Materijal	JM	Cijena HRK	za
103 318 423 •	21S8000HG	plastika svijetlosiva	GT	573,00	1 GT
103 318 424 •	21S8000SW	plastika bijela	GT	598,00	1 GT
103 318 496 •	21S8000TG	plastika tamnosiva	GT	598,00	1 GT

Grupa proizvoda F37





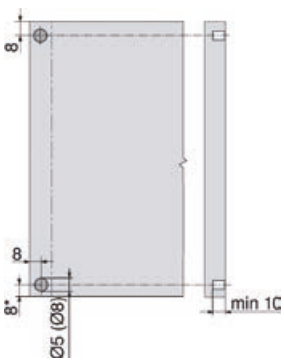

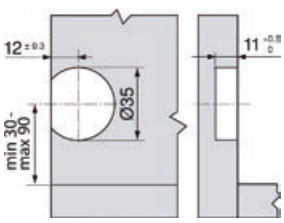

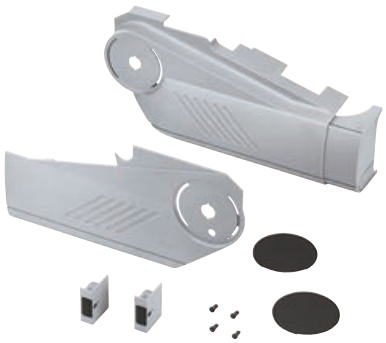

AVENTOS pričvrsnik fronte - set

Opseg isporuke:
1 pričvrsnik fronte lijevi
1 pričvrsnik fronte desni

Izvedba: simetrično
Materijal: čelik poniklani

Br.art	Tvornički broj	Duljina mm	Uporaba	Ugradnja	JM	Cijena HRK	za
103 314 443 •	20S42T1	108	tanke fronte	EXPANDO T	GT	6.950,00	100 GT
103 318 310	20S4200	108	drvene fronte, široki aluminijski okviri	vijci	GT	18,85	1 GT
103 318 311	20S4200A	109.8	uski aluminijski okviri	vijci	GT	82,50	1 GT

Grupa proizvoda F37



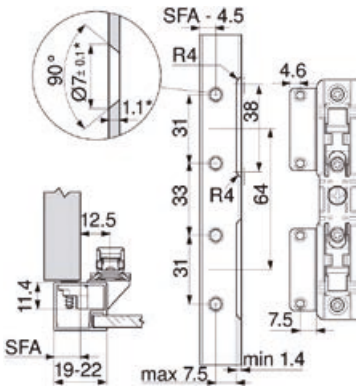

AVENTOS HS okrugla cijev za poprečno stabiliziranje

Napomena:
Mjere za rezanje:
Standard: SŠ (svijetla širina) / - 129 mm
SERVO - DRIVE: SŠ (svijetla širina) / - 164 mm

Izvedba: za skraćivanje na željenu duljinu
Materijal: aluminij

Br.art	Tvornički broj	Duljina mm	JM	Cijena HRK	za
103 318 493	20Q1061UN	1061	kom	43,10	1 kom

Grupa proizvoda F37



Set spojnih elemenata za šipku za poprečno stabiliziranje

- za širine korpusa veće od 1200 mm

Napomena:
Mjere za rezanje:
Standard: SŠ (svijetla širina) / 2 - 147 mm
SERVO - DRIVE: SŠ (svijetla širina) / 2 - 165 mm

Opseg isporuke:
2 x pokrivne kapice
1 držač
1 dio za spajanje

Materijal: aluminij

Br.art	Tvornički broj	Duljina mm	JM	Cijena HRK	za
103 318 494 •	20Q153ZN	91	GT	74,39	1 GT

Grupa proizvoda F37



schachermayer

Za odabir pravog spremnika energije potrebna vam je visina korpusa i težina fronte.

Primjer : Visina korpusa KH = 600 mm
Težina fronte = 10 kg
Odabir spremnika energije = 103 318 416

Visina korpusa KH = 602 mm zaokružiti na KH = 600 mm
Visina korpusa KH = 603 mm zaokružiti na KH = 605 mm

2

KH (mm)	Težina fronte (kg) 103 318 418 Tip G	103 318 419 Tip H	103 318 420 Tip I
800	4.00–7.00	6.00–12.25	10.50–20.00
795	4.00–7.00	6.00–12.25	10.50–20.00
790	4.00–7.00	6.00–12.25	10.75–20.00
785	4.00–7.00	6.25–12.50	10.75–20.00
780	4.00–7.00	6.25–12.50	10.75–20.25
775	3.75–7.00	6.25–12.50	11.00–20.25
770	3.75–7.00	6.25–12.50	11.00–20.25
765	3.75–7.25	6.50–12.50	11.00–20.25
760	3.75–7.25	6.50–12.75	11.25–20.25
755	3.75–7.25	6.50–12.75	11.25–20.50
750	3.50–7.25	6.50–12.75	11.50–20.50
745	3.50–7.25	6.50–12.75	11.50–20.50
740	3.50–7.25	6.50–12.75	11.75–20.75
735	3.50–7.50	6.50–13.00	11.75–20.75
730	3.50–7.50	6.75–13.00	11.75–21.00
725	3.50–7.50	6.75–13.00	12.00–21.00
720	3.50–7.50	6.75–13.00	12.00–21.25
715	3.50–7.50	6.75–13.00	12.00–21.25
710	3.50–7.75	6.75–13.25	12.25–21.25
705	3.50–7.75	6.75–13.25	12.25–21.50
700	3.50–7.75	6.75–13.25	12.50–21.50
695	3.50–7.75	6.75–13.25	12.50–21.50
690	3.50–7.75	6.75–13.25	12.75–21.50
685	3.50–8.00	7.00–13.25	12.75–21.50
680	3.50–8.00	7.00–13.50	13.00–21.50
676	3.50–8.00	7.00–13.50	13.00–21.50

KH (mm)	103 318 415 Tip D	103 318 416 Tip E	103 318 417 Tip F
675	3.00–5.25	5.00–11.00	09.75–19.00
670	3.00–5.25	5.00–11.00	09.75–19.00
665	3.00–5.25	5.00–11.00	09.75–19.00
660	3.00–5.50	5.25–11.25	10.00–19.00
655	3.00–5.50	5.25–11.25	10.00–19.00
650	3.00–5.50	5.25–11.25	10.00–19.00
645	3.00–5.50	5.25–11.25	10.00–18.75
640	3.00–5.50	5.25–11.25	10.00–18.75
635	3.00–5.50	5.25–11.50	10.25–18.75
630	3.00–5.75	5.50–11.50	10.25–18.75
625	3.00–5.75	5.50–11.50	10.25–18.75
620	3.00–5.75	5.50–11.50	10.25–18.75
615	3.00–5.75	5.50–11.50	10.25–18.75
610	3.00–6.00	5.50–11.75	10.50–18.50
605	3.00–6.00	5.50–11.75	10.50–18.50
600	3.00–6.00	5.50–11.75	10.50–18.50
595	3.00–6.00	5.50–11.75	10.50–18.50
590	3.00–6.00	5.50–12.00	10.75–18.25
585	3.00–6.25	5.75–12.00	10.75–18.25
580	3.00–6.25	5.75–12.00	11.00–18.00
575	3.00–6.25	5.75–12.00	11.00–18.00
570	3.00–6.25	5.75-12.25	11.25–17.75
565	3.00–6.25	5.75–12.25	11.25–17.75
560	3.00–6.50	6.00–12.25	11.25–17.50
555	3.00–6.50	6.00–12.50	11.50–17.50
550	3.00–6.50	6.00–12.50	11.50–17.25
545	3.00–6.50	6.00–12.50	11.50–17.25
540	3.00–6.50	6.00–12.75	11.75–17.00
535	3.00–6.75	6.25–12.75	11.75–16.75
530	3.00–6.75	6.25–12.75	11.75–16.75
526	3.00–6.75	6.25–13.00	12.00–16.50

KH (mm)	103 318 412 Tip A	103 318 413 Tip B	103 318 414 Tip C
525	2.50–4.00	3.25–7.50	7.25–15.00
520	2.50–4.00	3.50–7.50	7.25–15.00
515	2.50–4.00	3.50–7.50	7.25–14.75
510	2.50–4.00	3.50–7.75	7.50–14.75
505	2.50–4.00	3.50–7.75	7.50–14.75
500	2.50–4.25	3.50–7.75	7.50–14.75
495	2.50–4.25	3.75–7.75	7.50–14.50
490	2.50–4.25	3.75–8.00	7.75–14.50
485	2.50–4.25	3.75–8.00	7.75–14.25
480	2.50–4.25	3.75–8.00	7.75–14.25
475	2.50–4.25	3.75–8.00	7.75–14.00
470	2.50–4.25	4.00–8.25	8.00–14.00
465	2.25–4.25	4.00–8.25	8.00–13.75
460	2.25–4.25	4.00–8.25	8.00–13.75
455	2.25–4.25	4.00–8.50	8.25–13.50
450	2.25–4.25	4.00–8.50	8.25–13.50
445	2.25–4.50	4.25–8.50	8.25–13.25
440	2.25–4.50	4.25–8.50	8.25–13.00
435	2.25–4.50	4.25–8.75	8.50–13.00
430	2.25–4.50	4.25–8.75	8.50–12.75
425	2.25–4.50	4.25–8.75	8.50–12.75
420	2.25–4.50	4.25–8.75	8.50–12.50
415	2.25–4.50	4.25–8.75	8.50–12.50
410	2.25–4.50	4.25–9.00	8.75–12.25
405	2.25–4.50	4.25–9.00	8.75–12.00
400	2.00–4.75	4.25–9.00	8.75–12.00
395	2.00–4.75	4.50–9.00	8.75–11.75
390	2.00–4.75	4.50–9.00	8.75–11.50
385	2.00–4.75	4.50–9.25	9.00–11.50
380	2.00–4.75	4.50–9.25	9.00–11.25
375	2.00–4.75	4.50–9.25	9.00–11.25
370	2.00–4.75	4.50–9.25	9.00–11.00
365	2.00–4.75	4.50–9.25	9.00–11.00
360	2.00–4.75	4.50–9.50	9.25–10.75
355	2.00–4.75	4.50–9.50	9.25–10.50
350	2.00–5.00	4.50–9.50	9.25–10.50

AVENTOS HS podizni okov

Planiranje

Položaj bušenja

* Dubina bušenja 5 mm
** Alternativno bušenje

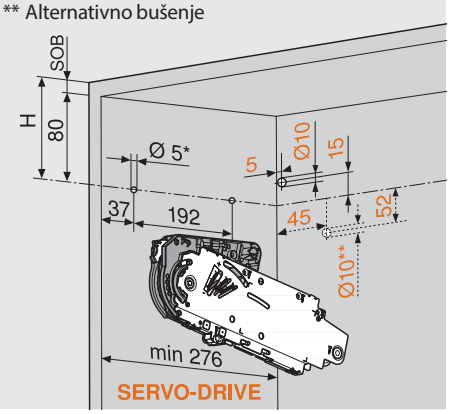

Potreban prostor

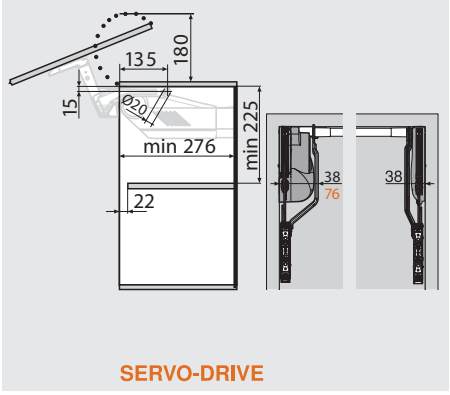

Položaj fronte

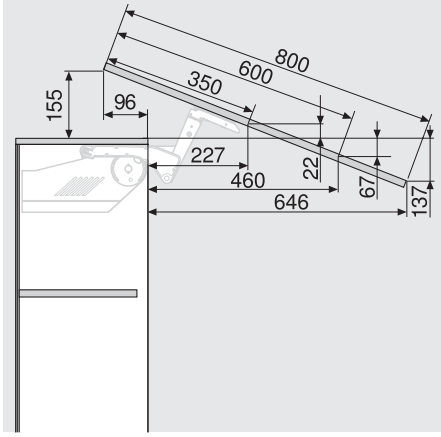

SOB Debljina gornje stranice korpusa
5 x vijci za šperploču Ø 4 x 35 mm
Rupa za SERVO-DRIVE kabel razdjelnika samo s lijeve strane

Masa varira sukladno nagibu

Obrada fronti – drvene fronte i široki alumi - nijski okviri

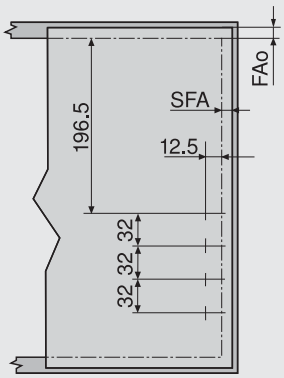

Obrada fronti – uski aluminijski okviri

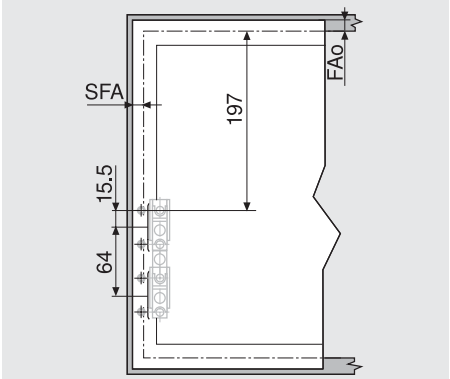

Planiranje – uski aluminijski okviri

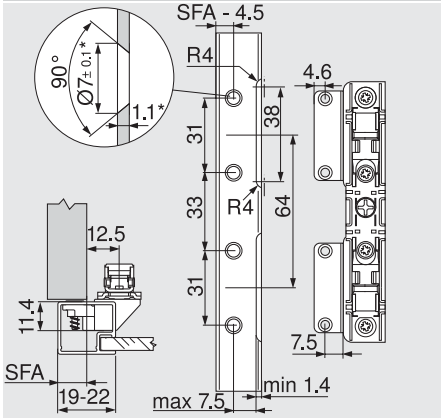

Za drvene fronte upotrebljavajte 4 vijka za ivericu (609.1x00). Za široke aluminijske okvire upotrebljavajte 4 vijka za lim s upuštenom glavom (660.0950)

FAo Otvaranje fronte gore
SFA Bočno otvaranje fronte
Graničnik na zidu: Potreban minimalni razmak 5 mm

* U slučaju promjene debljine materijala prilagodite dimenzije obrade
Kod okvira širine 19 mm moguće je bočno otva - ranje fronte SFA od 11 - 18 mm

Mjesto potrebno za ukrasni vijenac/bočnicu

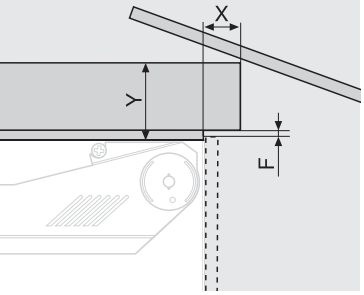

Fuga F (mm)	X max. (mm)	Y max. (mm)
3.0	35	101
2.0	31	101
1.5	28	101

Spojni dio

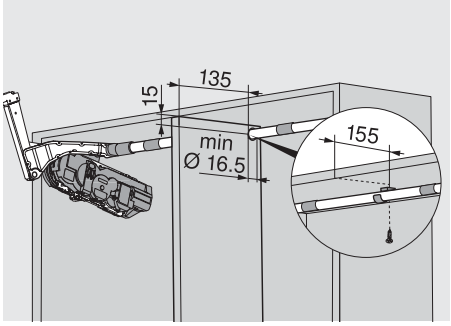

schachermayer



Jednodijelne fronte se uz pomoć sustava AVENTOS HL pomiču u potpunosti prema gore. To čini program AVENTOS HL optimalnim rješenjem za visoke i gornje ormariće koji iznad sebe imaju ugrađene fronte. Idealno za zaklanjanje električnih aparata u nišama.

- Lagano i tiho zatvaranje s BLUMOTION
- Lagano otvaranje
- Zaustavljanje u bilo kojem položaju
- Jednostavan prihvat čaša i posuđa
- za gornje elemente koji imaju iznad sebe korpus, ukrasne vijence i bočnice
- Mali program - velike mogućnosti
- Jednostavna montaža i podešavanje
- Stabilnost kod većih površina
- Dugi vijek trajanja
- Fleksibilan odabir pozicije ručke
- Bez izbočenih dijelova
- Opcija: SERVO-DRIVE za AVENTOS, električna podrška pri otvaranju za gornje elemente

Lagano otvaranje i zatvaranje





S AVENTOS HL se preklopi otvaraju bez uporabe snage. Teške fronte se otvaraju s minimalnom uporabom snage. Kontinuirano zaustavljanje omogućuje zaustavljanje preklopa u bilo kojem položaju.





Zahvaljujući integriranim sustavom BLUMOTION se i teške fronte zatvaraju blago i tiho.

Prednosti proizvoda



Dugi vijek trajanja
Robusan paket opruga čini jezgru spremnika energije.



Bez dijelova koji strše
Teleskopska ručka s mogućnošću skidanja – prednost prilikom proizvodnje namještaja i montaže.



Ukrasne letvice i bočnice
AVENTOS HL mogućnost korištenja kod elemenata koji imaju iznad sebe korpuse, ukrasne vijence i bočnice.

AVENTOS HL/SERVO-DRIVE set spremnika energije za visoko podizni preklop



- AVENTOS HL preklapa jednodijelnu frontu prema gore paralelno s frontom korpusa
- zahvaljujući mehanizmu BLUMOTION zatvara se lagano i tiho
- lagano se otvara
- zaustavlja se u svakom otvorenom položaju
- omogućuje dobru pristupačnost unutrašnjosti korpusa
- prikladno za ormare iznad kojih se nalaze korpusi, ukrasne letvice ili bočnice
- jednostavna montaža i pomicanje
- stabilan i za široke fronte
- bez dijelova koji vire
- kompatibilno sa SERVO-DRIVE
- SERVO-DRIVE jedinicu potrebno naručiti posebno

Opseg isporuke:
2 simetrična spremnika energije
upute za montažu
10 vijaka za ivericu ø 4 x 35 mm

Svijetla dubina korpusa min.: 278 mm
Materijal: čelik/plastika srebrna

Br.art	Tvornički broj	Izvedba	JM	Cijena HRK	za
103 318 440 •	20L2100.05	težina podiznih vrata 1,25 - 4,25 kg	GT	365,00	1 GT
103 318 441	20L2300.05	težina podiznih vrata 1,75 - 7,25 kg	GT	319,00	1 GT
103 318 442	20L2500.05	težina podiznih vrata 2,00 - 12,00 kg	GT	351,00	1 GT
103 318 443	20L2700.05	težina podiznih vrata 4,25 - 20,00 kg	GT	351,00	1 GT
103 318 444 •	20L2900.05	težina podiznih vrata 8,25 - 20,00 kg	GT	663,00	1 GT

Grupa proizvoda F37

Visina korpusa	Podizne poluge	Spremnici energije				
		103 318 440	103 318 441	103 318 442	103 318 443	103 318 444
300–349 mm	103 318 485	1.25–4.25 kg	3.50–7.25 kg	6.50–12.00 kg	11.00–20.00 kg	
350–399 mm	103 318 486	1.25–2.50 kg	1.75–5.00 kg	4.25–9.00 kg	8.00–14.75 kg	13.50–20.00 kg
400–550 mm	103 318 487		1.75–3.50 kg	2.75–6.75 kg	5.75–11.75 kg	10.50–20.00 kg
450–580 mm	103 318 488			2.00–5.25 kg	4.25–9.25 kg	8.25–16.50 kg

Kod područja preklapanja preporučujemo jači spremnik energije!

AVENTOS HL podizna poluga - set



Napomena:
integrirani opružni element za montažu bez alata cijevi za stabiliziranje.

Opseg isporuke:
1 poluga lijevo
1 poluga desno
2 pokrivne kapice za ovalnu cijev za stabiliziranje

Izvedba: simetrično
Materijal: čelik poniklani

Br.art	Tvornički broj	Visina korpusa mm	JM	Cijena HRK	za
103 318 479	20L3200.06	300-349	GT	225,00	1 GT
103 318 480	20L3500.06	350-399	GT	234,50	1 GT
103 318 481	20L3800.06	400-550	GT	244,50	1 GT
103 318 482	20L3900.06	450-580	GT	270,00	1 GT

Grupa proizvoda F37

schachermayer

AVENTOS HL set pokrivnih kapa

Opseg isporuke:
1 pokrivna kapa lijevo
1 pokrivna kapa desno
2 okrugle pokrivne kape



Br.art	Tvornički broj	Materijal	JM	Cijena HRK	za
103 318 456	20L8000.01HG	plastika svijetlosiva	GT	43,75	1 GT
103 318 457	20L8000.01SW	plastika bijela	GT	48,55	1 GT
103 318 438 •	20L8000.01TG	plastika tamnosiva	GT	55,60	1 GT

Grupa proizvoda F37

AVENTOS HL/SERVO-DRIVE podizna poluga - set

SERVO-DRIVE by Blum

Napomena:
Integrirani opružni element za montažu bez alata cijevi za stabiliziranje.

Opseg isporuke:
paket podiznih poluga SERVO-DRIVE L+D
2 pokrivne kapice za ovalnu cijev za stabiliziranje

Materijal: čelik poniklani



Br.art	Tvornički broj	Visina korpusa mm	JM	Cijena HRK	za
103 318 485 •	21L3200.01	300-349	GT	357,00	1 GT
103 318 486 •	21L3500.01	350-399	GT	368,00	1 GT
103 318 487 •	21L3800.01	400-550	GT	379,00	1 GT
103 318 488 •	21L3900.01	450-580	GT	408,00	1 GT

Grupa proizvoda F37

SERVO-DRIVE by Blum

AVENTOS HL/SERVO-DRIVE set pokrivnih kapa

- lijeva pokrivna kapa služi za pokrivanje spremnika energije, pogonske jedinice i razdjelnog kabela
- kako bi se prekrila vodilica kabela, pokrivna kapa može se izvući do svijetle dubine od 350 mm
- prekidač SERVO-DRIVE montira se u donjem području na bočnu stranicu korpusa
- veza između prekidača i jedinice pogona izvodi se putem radiosignala
- frekvencija 2.4 GHz certificirana je i može se koristiti širom svijeta

Opseg isporuke:
1 x pokrivna kapa SERVO-DRIVE lijevo
1 x pokrivna kapa desno
2 x pokrivna kapa okrugla
2 x prekidač SERVO-DRIVE
4 x odbojnik ø 5 mm







Br.art	Tvornički broj	Materijal	JM	Cijena HRK	za
103 318 453 •	21L8000HG	plastika svijetlosiva	GT	573,00	1 GT
103 318 454 •	21L8000SW	plastika bijela	GT	598,00	1 GT
103 318 497 •	21L8000TG	plastika tamnosiva	GT	598,00	1 GT

Grupa proizvoda F37



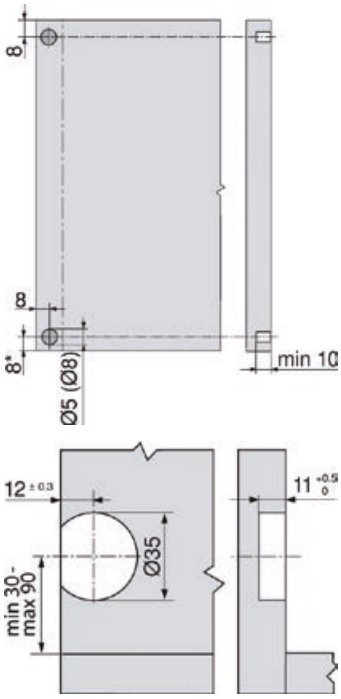

AVENTOS pričvrsnik fronte - set

Opseg isporuke:
1 pričvrsnik fronte lijevi
1 pričvrsnik fronte desni

Izvedba: simetrično
Materijal: čelik poniklani



Br.art	Tvornički broj	Duljina mm	Uporaba	Ugradnja	JM	Cijena HRK	za
103 314 443 •	20S42T1	108	tanke fronte	EXPANDO T	GT	6.950,00	100 GT
103 318 310	20S4200	108	drvene fronte, široki aluminijski okviri	vijci	GT	18,85	1 GT
103 318 311	20S4200A	109.8	uski aluminijski okviri	vijci	GT	82,50	1 GT

Grupa proizvoda F37

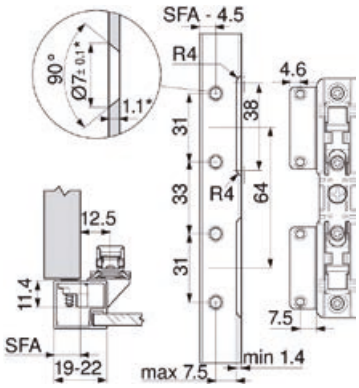

Ovalna cijev za poprečno stabiliziranje

Napomena:
Mjere za rezanje:
Standard: SŠ (svijetla širina) / - 129 mm
SERVO - DRIVE: SŠ (svijetla širina) / - 164 mm

Izvedba: za skraćivanje na željenu duljinu
Materijal: aluminij



Br.art	Tvornički broj	Duljina mm	JM	Cijena HRK	za
103 318 350	20Q1061UA	1061	kom	63,90	1 kom

Grupa proizvoda F37

Set spojnih elemenata za cijev za poprečno stabiliziranje

- od svijetle širine korpusa 1190 mm

Napomena:
Mjere za rezanje:
Standard: SŠ (svijetla širina) / 2 - 147 mm
SERVO - DRIVE: SŠ (svijetla širina) / 2 - 165 mm

Opseg isporuke:
1 spojni element
1 držač
2 prihvat (čelik)
2 pokrivne kapice

Materijal: aluminij



Br.art	Tvornički broj	Duljina mm	JM	Cijena HRK	za
103 318 489	20Q153ZA	91	GT	70,50	1 GT

Grupa proizvoda F37

BLUMOTION by Blum | SERVO-DRIVE by Blum

AVENTOS HL visoko podizni preklop

Planiranje

Položaj bušenja

* Dubina bušenja 5 mm

** Alternativno bušenje

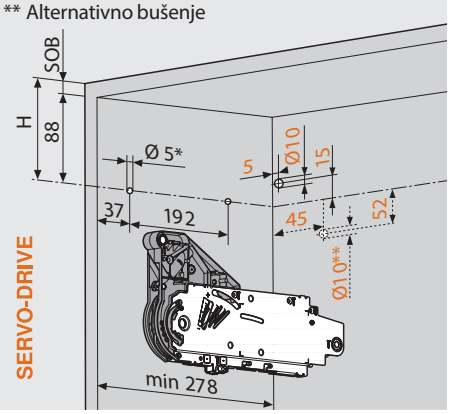

SOB Debljina gornje stranice korpusa

5 x vijci za šperploču Ø 4 x 35 mm

Rupa za SERVO-DRIVE kabel razdjelnika samo s lijeve strane

Potreban prostor

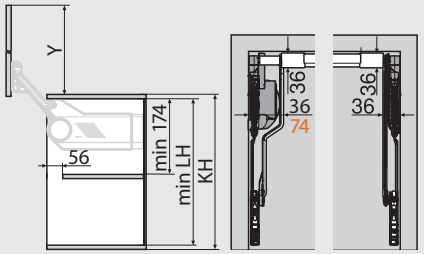

KH Visina korpusa

LH Svijetla visina korpusa

Komplet mehanizma poluga		Min. LH (mm)*	Y (mm)*
Standard	SERVO-DRIVE		
20L3200.06	21L3200.01	262.0	264.0
20L3500.06	21L3500.01	312.0	352.0
20L3800.06	21L3800.01	362.0	440.0
20L3900.06	21L3900.01	412.0	529.0
* Masa prevučena na razmak dolje = 0 mm			

Položaj fronte

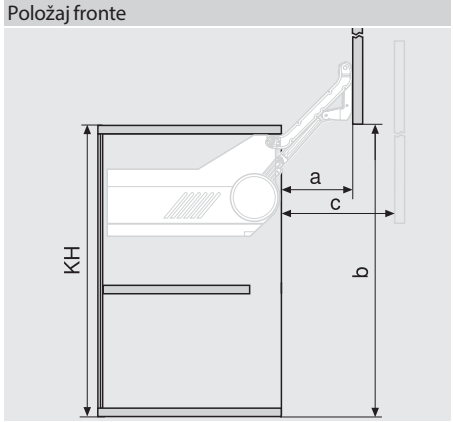

Komplet mehanizma poluga		a (mm)	b (mm)*	c max. (mm)
Standard	SERVO-DRIVE			
20L3200.06	21L3200.01	114.0	257.0	159.0
20L3500.06	21L3500.01	146.0	345.0	209.0
20L3800.06	21L3800.01	178.0	433.0	259.0
20L3900.06	21L3900.01	210.0	522.0	309.5
* Masa prevučena na razmak dolje = 0 mm				

Obrada fronti – drvene fronte i široki aluminijski okviri

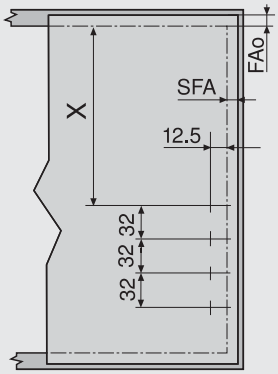

FAo Otvaranje fronte gore

SFA Bočno otvaranje fronte

Graničnik na zidu: Potreban minimalni razmak 5 mm

Obrada fronti – uski aluminijski okviri

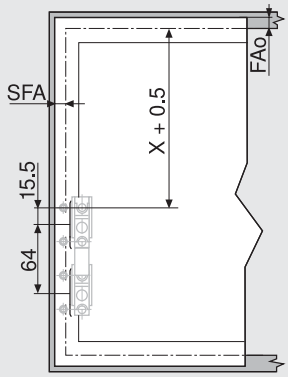

Komplet mehanizma poluga		X (mm)
Standard	SERVO-DRIVE	
20L3200.06	21L3200.01	153
20L3500.06	21L3500.01	203
20L3800.06	21L3800.01	253
20L3900.06	21L3900.01	303

Planiranje – uski aluminijski okviri

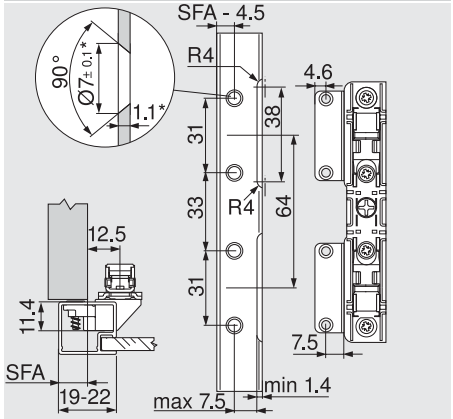

* U slučaju promjene debljine materijala prilagodite dimenzije obrade

Kod okvira širine 19 mm moguće je bočno otvaranje fronte SFA od 11 - 18 mm

Mjesto potrebno za ukrasni vijenac/bočnicu

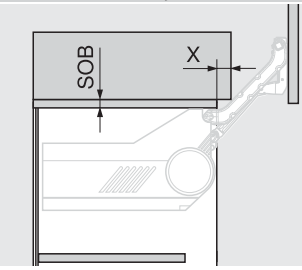

Debljina gornje stranice SOB (mm)	X (mm)
16	28
18	30
19	31

Spojni dio

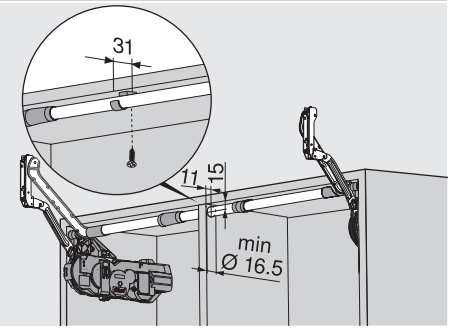

schachermayer



AVENTOS HK - Stručnjaci cijene praktični visoki preklop i smatraju ga idealnim rješenjem za teške fronte gornjih ormarića. Za otvaranje i zatvaranje fronte je zahvaljujući preklopu potrebno izuzetno malo prostora za manevriranje prema gore. Ukrasni vijenci i bočnice su kod razvoja uzete u obzir.

- Lagano i tiho zatvaranje s BLUMOTION
- Lagano otvaranje
- Zaustavljanje u bilo kojem položaju
- Jednostavan prihvat čaša i posuđa
- Za gornje elemente koji imaju ukrasne vijence i bočnice
- Mali program - velike mogućnosti
- Jednostavna montaža i podešavanje
- Stabilnost kod većih površina
- Dugi vijek trajanja
- Fleksibilan odabir pozicije ručke
- Bez izbočenih dijelova
- Opcija: SERVO-DRIVE za AVENTOS
- Opcija: TIP-ON za AVENTOS

Lagano otvaranje i zatvaranje





S AVENTOS HK se preklopi otvaraju bez uporabe snage. Teške fronte se otvaraju s minimalnom uporabom snage. Kontinuirano zaustavljanje omogućuje zaustavljanje preklopa u bilo kojem položaju.





Zahvaljujući integriranim sustavom BLUMOTION se i teške fronte zatvaraju blago i tiho.

Prednosti proizvoda



Dugi vijek trajanja
Robusan paket opruga čini jezgru spremnika energije.



Bez dijelova koji strše
Teleskopska ručka s mogućnošću skidanja – prednost prilikom proizvodnje namještaja i montaže.



Ukrasne letvice i bočnice
Kod razvoja AVENTOS HK su se uzeli korpusi s ukrasnim vijencima i bočnicama u obzir. Pruža dodatne mogućnosti kod planiranja kuhinje.

blum

BLUMOTION by Blum | SERVO-DRIVE by Blum

AVENTOS HK set spremnika energije za visoki preklop



- AVENTOS HK preklapa jednodijelnu frontu prema gore
- za vrata s manjom visinom
- zahvaljujući mehanizmu BLUMOTION zatvaranje je lagano i tiho
- može se lagano otvoriti
- zaustavlja se u bilo kojem položaju
- nudi dobar pristup unutrašnjosti korpusa
- jednostavna montaža i namještanje
- velika stabilnost i za široke fronte
- nema izbočenih dijelova
- kompatibilno sa SERVO-DRIVE
- SERVO-DRIVE jedinicu potrebno naručiti posebno

Napomena:
faktor snage = visina korpusa u mm x težina fronte (uklj. dvostruku težinu ručki) u kg

Opseg isporuke:
Upute za montažu 2 simetrična spremnika energije
10 vijaka za ivericu ø 4 x 35 mm

Svijetla dubina korpusa min.: 207/278 mm sa SERVO-DRIVE
Materijal: čelik/plastika srebrna

Br.art	Tvornički broj	Izvedba	Kut otvaranja °	JM	Cijena HRK	za
103 318 460 •	20K2300.05	faktor snage 480 - 1500	107	GT	296,00	1 GT
103 318 461	20K2500.05	faktor snage 750 - 2500	107	GT	259,00	1 GT
103 318 462	20K2700.05	faktor snage 1500 - 4900	107	GT	273,00	1 GT
103 318 463	20K2900.05	faktor snage 3200 - 9000	100	GT	420,00	1 GT

Grupa proizvoda F37

Pribor

Br.art	Opis	JM	Cijena HRK	za
103 318 993	BLUM AVENTOS graničnik otvaranja, kut otv. 75°, odgovara za AVENTOS HK	kom	3,35	1 kom
103 318 994 •	BLUM AVENTOS graničnik otvaranja, kut otv. 100°, odgovara za AVENTOS HK	kom	384,00	100 kom



schachermayer

blum

TIP-ON by Blum

AVENTOS HK/TIP-ON set spremnika energije za visoki preklop



- AVENTOS HK TIP-ON za visoke preklope bez ručki
- visina korpusa 205 - 600 mm
- širine korpusa do 1800 mm
- za pričvršćivanje bušenjem ili u kombinaciji s adapterskim pločicama
- uklj. prihvatnu pločicu za pričvršćivanje vijcima (prihvatna pločica za lijepljenje nije prikladna)

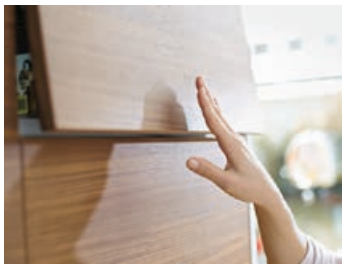

Napomena:
faktor učinkovitosti (LF) = visina korpusa (mm) x težina fronte uklj. dvostruku težinu ručki (kg)
maks. težina fronte 18 kg u izvedbi s dva spremnika energije.

Opseg isporuke:
2 simetrična spremnika energije
6 vijka za ivericu ø 4 x 35 mm

Svijetla dubina korpusa min.: 207 mm
Materijal: čelik/plastika srebrna

Br.art	Tvornički broj	Izvedba	Kut otvaranja °	JM	Cijena HRK	za
103 318 471 •	20K2300T	faktor snage 480 - 1500	107	GT	321,00	1 GT
103 318 472	20K2500T	faktor snage 750 - 2500	107	GT	281,00	1 GT
103 318 473	20K2700T	faktor snage 1500 - 4900	107	GT	333,00	1 GT
103 318 474	20K2900T	faktor snage 3200 - 9000	100	GT	481,00	1 GT

Grupa proizvoda F37

Pribor				
Br.art	**Opis**	**JM**	**Cijena HRK**	**za**
103 332 990	BLUM TIP-ON za vrata 956.1004, kratka verzija sa magn., siva	GT	24,40	1 GT
103 332 991	BLUM TIP-ON za vrata 956.1004, kratka verzija sa magn., bijela	GT	24,40	1 GT
103 332 992 •	BLUM TIP-ON za vrata, 956.1004, kratka verzija sa magn., crna	GT	2.788,00	100 GT
103 332 993	BLUM TIP-ON za vrata, 956.1004, duža verzija sa magn., siva	GT	30,60	1 GT
103 332 994	BLUM TIP-ON za vrata, 956A1004, duža verzija sa magn., bijela	GT	30,60	1 GT
103 332 995 •	BLUM TIP-ON za vrata, 956A1004, duža verzija sa magn., crna	GT	3.498,00	100 GT
103 332 980	BLUM TIP-ON ravna adapter pločica krat. ver. 956.1201, siva	kom	5,43	1 kom
103 332 981	BLUM TIP-ON ravna adapter pločica krat. ver. 956.1201, bijela	kom	5,42	1 kom
103 332 982 •	BLUM TIP-ON ravna adapter pločica krat. ver. 956.1201, crna	kom	689,00	100 kom
103 332 983	BLUM TIP-ON adapter pločica ravna duga ver.956A1201, siva	kom	5,43	1 kom
103 332 984	BLUM TIP-ON adapter pločica ravna duga ver.956A1201, bijela	kom	5,42	1 kom
103 332 985 •	BLUM TIP-ON adapter pločica ravna duga ver.956A1201, crna	kom	689,00	100 kom
103 332 986	BLUM TIP-ON križna adapter pločica duga ver. 956A1501, siva	kom	4,00	1 kom
103 318 993	BLUM AVENTOS graničnik otvar., kut otv.75°,za AVENTOS HK	kom	3,35	1 kom
103 318 994 •	BLUM AVENTOS graničnik otvar., kut otv.100°,za AVENTOS HK	kom	384,00	100 kom

blum

AVENTOS HK set pokrivnih kapa

Opseg isporuke:
1 velika pokrivna kapa lijevo
1 velika pokrivna kapa desno
2 male pokrivne kape



Br.art	Tvornički broj	Materijal	JM	Cijena HRK	za
103 318 464	20K8000HG	plastika svijetlosiva	GT	41,05	1 GT
103 318 465	20K8000SW	plastika bijela	GT	45,85	1 GT
103 318 439 •	20K8000TG	plastika tamnosiva	GT	52,50	1 GT

Grupa proizvoda F37

AVENTOS HK/SERVO DRIVE set pokrivnih kapa

SERVO-DRIVE by Blum

- lijeva pokrivna kapa služi za pokrivanje spremnika energije, pogonske jedinice i razdjelnog kabela
- prekidač SERVO-DRIVE montira se u donjem području na bočnu stranicu korpusa
- veza između prekidača i jedinice pogona izvodi se putem radiosignala
- frekvencija 2.4 GHz certificirana je i može se koristiti širom svijeta

Opseg isporuke:
1 x velika pokrivna kapa SERVO-DRIVE lijevo
1 x velika pokrivna kapa desno
2 x mala pokrivna kapa
2 x prekidač SERVO-DRIVE
4 x odbojnik ø 5 mm







Br.art	Tvornički broj	Materijal	JM	Cijena HRK	za
103 318 467 •	21K8000	plastika svijetlosiva	GT	578,00	1 GT
103 318 468 •	21K8000	plastika bijela	GT	603,00	1 GT
103 318 498 •	21K8000	plastika tamnosiva	GT	603,00	1 GT

Grupa proizvoda F37

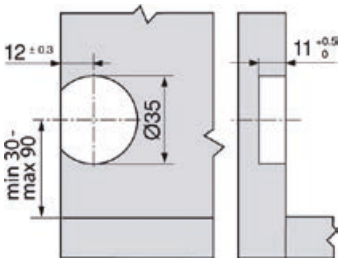

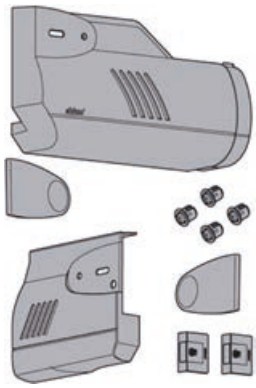

AVENTOS pričvrsnik fronte - set

Opseg isporuke:
1 pričvrsnik fronte lijevi
1 pričvrsnik fronte desni

Izvedba: simetrično
Materijal: čelik poniklani







Br.art	Tvornički broj	Duljina mm	Uporaba	Ugradnja	JM	Cijena HRK	za
103 314 443 •	20S42T1	108	tanke fronte	EXPANDO T	GT	6.950,00	100 GT
103 318 310	20S4200	108	drvene fronte, široki aluminijski okviri	vijci	GT	18,85	1 GT
103 318 311	20S4200A	109.8	uski aluminijski okviri	vijci	GT	82,50	1 GT

Grupa proizvoda F37

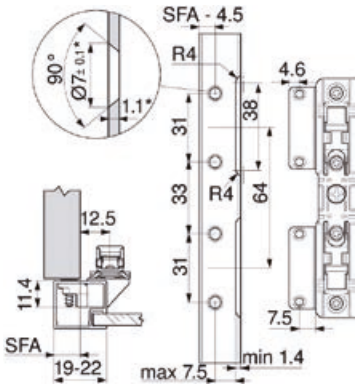

schachermayer

blum

BLUMOTION by Blum | SERVO-DRIVE by Blum

AVENTOS HK visoki preklop / Servo Drive

Planiranje

Položaj bušenja

* Dubina bušenja 5 mm

** Alternativno bušenje

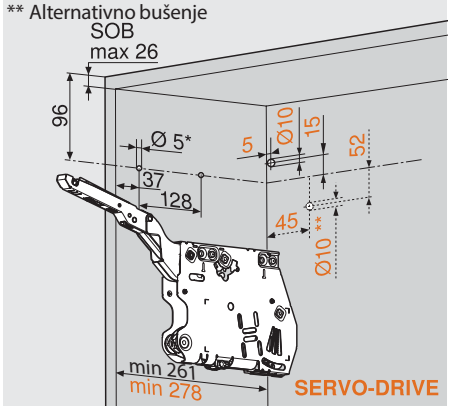

Potreban prostor

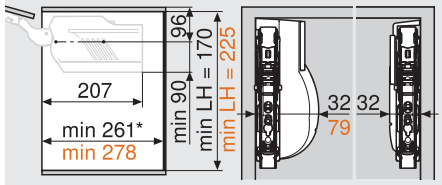

SOB Debljina gornje stranice korpusa
3 x vijci za šperploču Ø 4 x 35 mm
Rupa za SERVO-DRIVE kabel razdjelnika samo s lijeve strane

LH Svijetla visina korpusa
* Min. 261 mm s vidljivim elementom za vješanje ormara

Obrada fronti – drvene fronte i široki aluminijski okviri

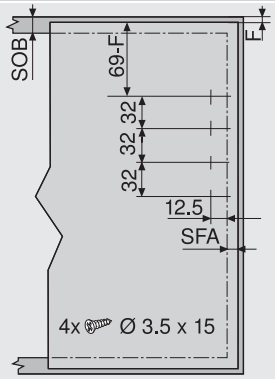

Za drvene fronte upotrebljavajte 4 vijka za ivericu (609.1x00). Za široke aluminijske okvire upotrebljavajte 4 vijka za lim s upuštenom glavom (660.0950)

Obrada fronti – uski aluminijski okviri

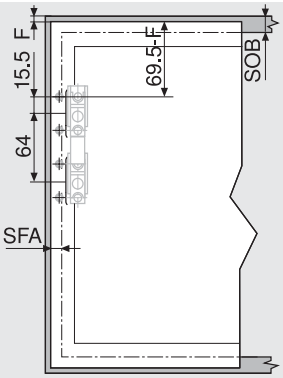

SOB Debljina gornje stranice korpusa
F Fuga
SFA Bočno otvaranje fronte

Planiranje – uski aluminijski okviri

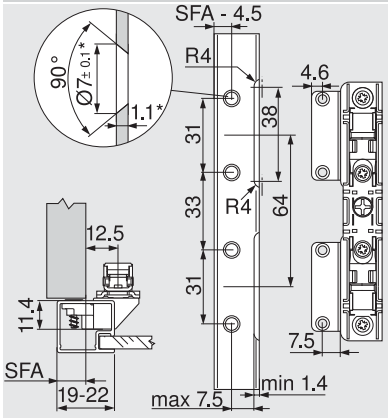

* U slučaju promjene debljine materijala prilagodite dimenzije obrade

Kod okvira širine 19 mm moguće je bočno otvaranje fronte SFA od 11 - 18 mm

Mjesto potrebno za ukrasni vijenac/bočnicu

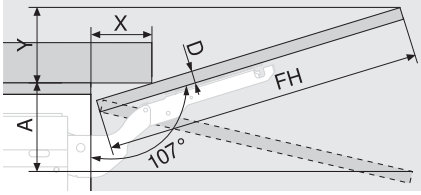

D (mm)	16	19	22	26	28
X (mm)	70	59	49	35	26

Graničnik kuta otvaranja	Potreban prostor (mm)
Bez	Y = FH x 0.29 - 15 + D
100°	Y = FH x 0.17 - 15 + D
75°	A = FH x 0.26 + 15 - D

Najmanji bočni razmak

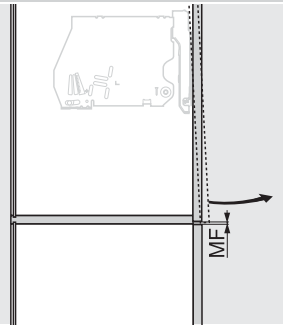

MF Najmanji bočni razmak 2 mm

blum

SERVO-DRIVE by Blum

AVENTOS HK visoki preklop / TIP ON

Planiranje

Položaj utičnih čepova

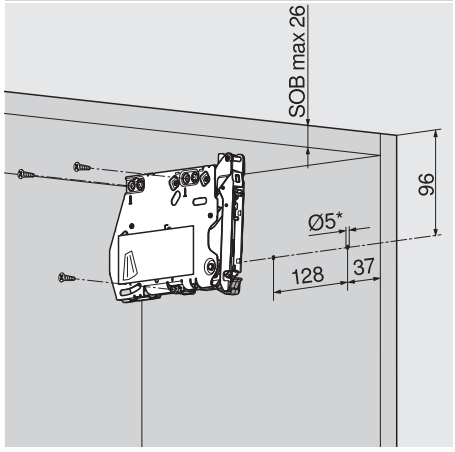

SOB Debljina gornje stranice korpusa
* Dubina bušenja 5 mm

Položaj pričvršćivanja

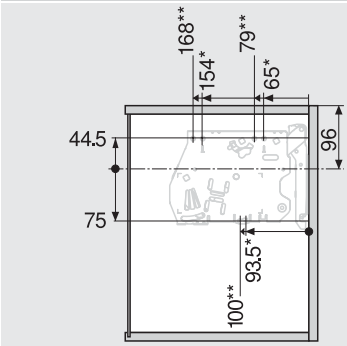

* Lijevo
** Desno
3 x vijci za šperploču Ø 4 x 35 mm

Potreban prostor

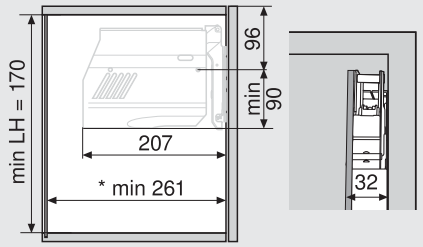

* Min. 261 mm s vidljivim elementom za vješanje ormara

Obrada fronti – drvene fronte i široki alumi - nijski okviri

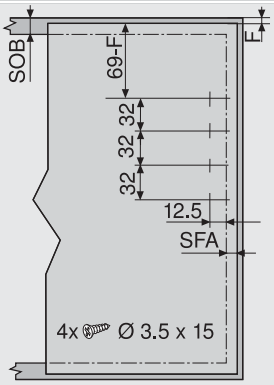

Za drvene fronte upotrebljavajte 4 vijka za ivericu (609.1x00). Za široke aluminijske okvire upotrebljavajte 4 vijka za lim s upuštenom glavom (660.0950)

Obrada fronti – uski aluminijski okviri

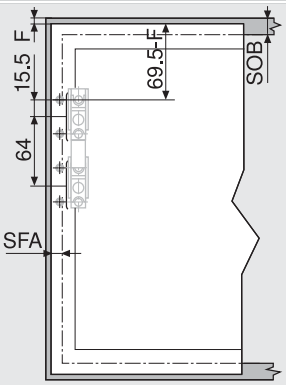

SOB Debljina gornje stranice korpusa
F Fuga
SFA Bočno otvaranje fronte

Planiranje – uski aluminijski okviri

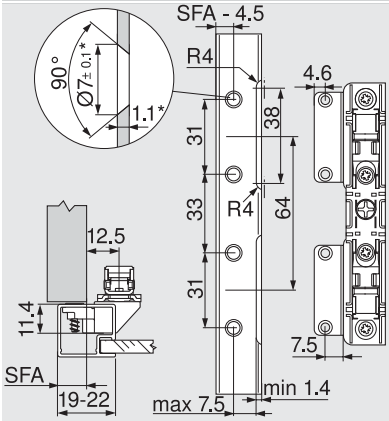

* U slučaju promjene debljine materijala prilagodite dimenzije obrade
Kod okvira širine 19 mm moguće je bočno otva - ranje fronte SFA od 11 - 18 mm

Mjesto potrebno za ukrasni vijenac/bočnicu

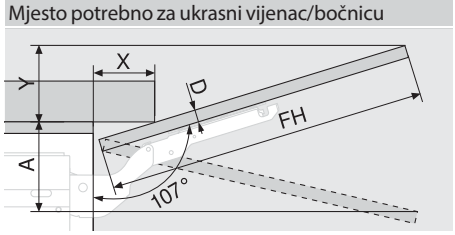

D (mm)	16	19	22	26	28
X (mm)	70	59	49	35	26

Graničnik kuta otva - ranja	Potreban prostor (mm)
Bez	Y = FH x 0.29 - 15 + D
100°	Y = FH x 0.17 - 15 + D
75°	A = FH x 0.26 + 15 - D

Najmanji bočni razmak

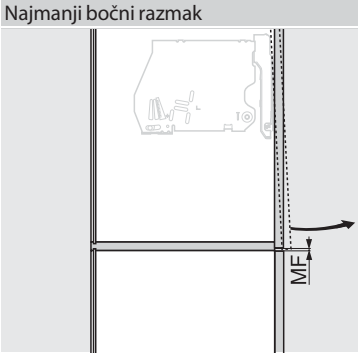

MF Najmanji bočni razmak 2 mm

schachermayer



Uz pomoć okova za visoke preklope AVENTOS HK-S može se optimalno koristiti raspoloživi prostor za pohranu, primjerice iznad hladnjaka ili ormara za pohranu potrepština. Kompaktni spremnik energije pritom se skladno uklapa u male korpuse.

- Specijalno za male preklope
- Lagano i tiho zatvaranje s BLUMOTION
- Lagano otvaranje
- Zaustavljanje u bilo kojem položaju
- Jednostavan prihvat čaša i posuđa
- Za gornje elemente koji imaju ukrasne vijence i bočnice
- Mali program - velike mogućnosti
- Jednostavna montaža i podešavanje
- Stabilnost kod većih površina
- Dugi vijek trajanja
- Fleksibilan odabir pozicije ručke
- Bez izbočenih dijelova
- Opcija: TIP-ON za AVENTOS

Lagano otvaranje i zatvaranje





S AVENTOS HK-S se preklopi otvaraju bez uporabe snage. Teške fronte se otvaraju s minimalnom uporabom snage. Kontinuirano zaustavljanje omogućuje zaustavljanje preklopa u bilo kojem položaju.





Zahvaljujući integriranim sustavom BLUMOTION blago i tiho zatvaranje.

Prednosti proizvoda

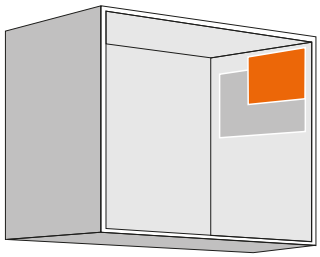

Skladne proporcije
Kompaktnom građom AVENTOS HK-S se skladno uklapa u male korpuse.



Dugi vijek trajanja
Robusan paket opruga čini jezgru spremnika energije.



Bez dijelova koji strše
Isporuka sa zatvorenom polugom – prednost kod izrade namještaja i kod montaže kuhinje.



Ukrasne letvice i bočnice
Kod razvoja AVENTOS HK-S su se uzeli korpusi s ukrasnim vijencima i bočnicama u obzir. Pruža dodatne mogućnosti kod planiranja kuhinje.

blum

BLUMOTION by Blum

AVENTOS HK-S set spremnika energije za visoke preklope

- AVENTOS HK-S idealno rješenje za male fronte u visokom i gornjem ormariću i iznad hladnjaka
- visina korpusa maks. 400 mm
- lagano i tiho zatvaranje zahvaljujući sustavu BLUMOTION
- upravljanje s malo snage
- usklađena udobnost kretanja s kontinuiranim zaustavljanjem
- jednostavna montaža bez korištenja alata
- trodimenzionalno namještanje fronte
- jednostavno, kontinuirano podešavanje spremnika energije
- nema potrebe za spojnicama.



Napomena:
Izračunavanje težine fronte:
čimbenik učinkovitosti = visina korpusa[mm] x težina fronte
(uključujući dvostruku težinu ručke (kg))

Opseg isporuke:
2 spremnika energije
2 pokrovne kapice
6 vijaka za ivericu 4 x 35 mm
upute za montažu

Svijetla dubina korpusa min.: 163 mm
Kut otvaranja: 107 °

Br.art	Tvornički broj	Izvedba	Materijal	JM	Cijena HRK	za
103 318 995 •	20K2B00.02	faktor snage 220 - 500	čelik/plastika svijetlo siva	GT	177,00	1 GT
103 318 996	20K2C00.02	faktor snage 400 - 1000	čelik/plastika svijetlo siva	GT	171,00	1 GT
103 318 997	20K2E00.02	faktor snage 960 - 2215	čelik/plastika svijetlo siva	GT	171,00	1 GT
103 318 962 •	20K2B00.02	faktor snage 220 - 500	čelik/plastika svileno bijela	GT	182,50	1 GT
103 318 964 •	20K2C00.02	faktor snage 400 - 1000	čelik/plastika svileno bijela	GT	201,00	1 GT
103 318 966 •	20K2E00.02	faktor snage 960 - 2215	čelik/plastika svileno bijela	GT	201,00	1 GT
103 318 956 •	20K2B00.02	faktor snage 220 - 500	čelik/plastika tamno siva	GT	182,50	1 GT
103 318 957 •	20K2C00.02	faktor snage 400 - 1000	čelik/plastika tamno siva	GT	201,00	1 GT
103 318 958 •	20K2E00.02	faktor snage 960 - 2215	čelik/plastika tamno siva	GT	201,00	1 GT

Grupa proizvoda F37

Potrebni dodatni artikli

Br.art	Opis	JM	Cijena HRK	za
103 311 400	BLUM CLIP ekscentar podložna pločica ravna, čelik, vijci, razmak 0 mm	kom	3,15	1 kom

Pribor

Br.art	Opis	JM	Cijena HRK	za
103 318 990	BLUM AVENTOS graničnik otvaranja, kut otv. 75°, odgovara za AVENTOS HK-S	kom	3,35	1 kom
103 318 991 •	BLUM AVENTOS graničnik otvaranja, kut otv. 100°, odgovara za AVENTOS HK-S	kom	3,87	1 kom

schachermayer

blum

TIP-ON by Blum

AVENTOS HK-S set spremnika energije TIP-ON

- AVENTOS HK-S/TIP-ON za podizni okov bez ručkica
- visina korpusa maks. 400 mm
- TIP-ON za montažu bušenjem ili u kombinaciji s prilagodnim podlošcima
- uklj. prihvatnu pločicu za pričvršćivanje vijcima (prihvatna pločica nije pogodna za lijepljenje)

NAPOMENA:
Izračun faktora snage:
Visina korpusa VF (mm) x težina fronte uključujući dvostruku težinu ručke (kg)

Kod područja preklapanja preporučujemo jači spremnik energije!

Opseg isporuke:
2 x spremnika energije
pokrivne kape
6 x iver vijci promjera ø 4 x 35 mm



Svijetla dubina korpusa min.: 163 mm
Kut otvaranja: 107 °

Br.art	Tvornički broj	Izvedba	Materijal	JM	Cijena HRK	za
103 318 963 •	20K2B00T	faktor snage 220 - 500	čelik/plastika bijela	GT	184,00	1 GT
103 318 965	20K2C00T	faktor snage 400 - 1000	čelik/plastika bijela	GT	178,50	1 GT
103 318 967	20K2E00T	faktor snage 960 - 2215	čelik/plastika bijela	GT	178,50	1 GT
103 318 970 •	20K2B00T	faktor snage 220 - 500	čelik/plastika svijetlosiva	GT	178,50	1 GT
103 318 971	20K2C00T	faktor snage 400 - 1000	čelik/plastika svijetlosiva	GT	173,50	1 GT
103 318 972	20K2E00T	faktor snage 960 - 2215	čelik/plastika svijetlosiva	GT	173,50	1 GT
103 318 959 •	20K2B00T	faktor snage 220 - 500	čelik/plastika tamnosiva	GT	184,00	1 GT
103 318 960 •	20K2C00T	faktor snage 400 - 1000	čelik/plastika tamnosiva	GT	204,00	1 GT
103 318 961 •	20K2E00T	faktor snage 960 - 2215	čelik/plastika tamnosiva	GT	204,00	1 GT

Grupa proizvoda F37

Potrebni dodatni artikli

Br.art	Opis	JM	Cijena HRK	za
103 311 400	BLUM CLIP ekscentar podložna pločica ravna, čelik, vijci, razmak 0 mm	kom	3,15	1 kom
103 332 980	BLUM TIP-ON ravna adapter pločica krat. ver. 956.1201, siva	kom	5,43	1 kom
103 332 981	BLUM TIP-ON ravna adapter pločica krat. ver. 956.1201, bijela	kom	5,42	1 kom
103 332 990	BLUM TIP-ON za vrata 956.1004, kratka verzija sa magn., siva	GT	24,40	1 GT
103 332 991	BLUM TIP-ON za vrata 956.1004, kratka verzija sa magn., bijela	GT	24,40	1 GT

Pribor

Br.art	Opis	JM	Cijena HRK	za
103 318 990	BLUM AVENTOS graničnik otvaranja, kut otv. 75°, odgovara za AVENTOS HK-S	kom	3,35	1 kom
103 318 991 •	BLUM AVENTOS graničnik otvaranja, kut otv. 100°, odgovara za AVENTOS HK-S	kom	3,87	1 kom

AVENTOS HK-S pričvrsnik fronte - set

BLUMOTION by Blum

Opseg isporuke:
2 pričvršćenja fronte

Uporaba za: uski aluminijski okvir
Materijal: poniklani čelik

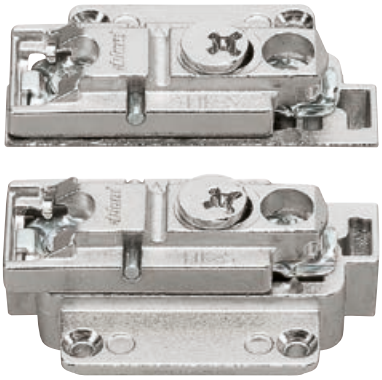

Br.art	Tvornički broj	JM	Cijena HRK	za
103 318 973	20K4A00A02	GT	4.129,00	100 GT

Grupa proizvoda F37

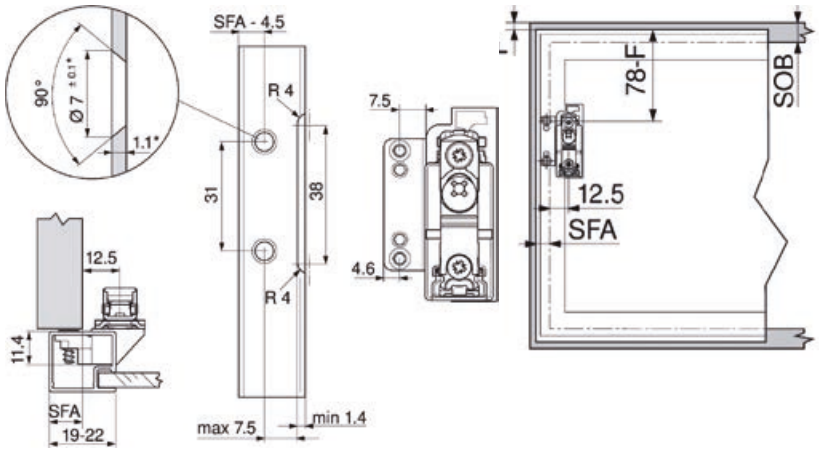

2

AVENTOS HK-S spremnik energije

Tvornički broj: 20K2E01.02
Izvedba: faktor snage 960 - 2215
Svijetla dubina korpusa min.: 163
Materijal: čelik/plastika srebrna



Br.art		JM	Cijena HRK	za
103 336 190		kom	63,90	1 kom

Grupa proizvoda F37

AVENTOS HK-S pokrivne kape

103336193: lijeva (siva)
103336194: desna (siva)
103336195: lijeva (bijela)
103336196: desna (bijela)

Tvornički broj: 20K8A01



Br.art	Materijal	JM	Cijena HRK	za
103 336 193	plastika svijetlosiva	kom	8,78	1 kom
103 336 194	plastika svijetlosiva	kom	8,78	1 kom
103 336 195	plastika bijela	kom	11,20	1 kom
103 336 196	plastika bijela	kom	11,20	1 kom

Grupa proizvoda F37

schachermayer

blum

BLUMOTION by Blum

AVENTOS HK-S visoki preklop /BLUMOTION

Planiranje

Položaj utičnih čepova

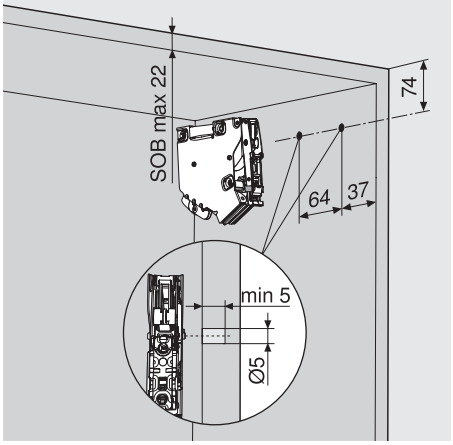

SOB Debljina gornje stranice korpusa

Položaj pričvršćivanja

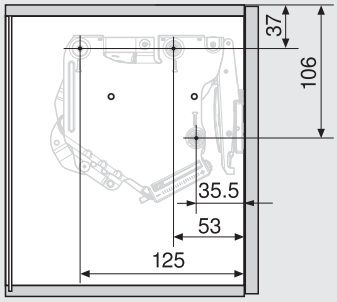

3 x vijci za šperploču Ø 4 x 35 mm

Potreban prostor

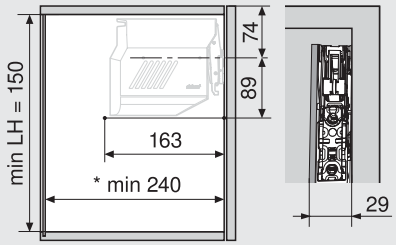

* Min. 240 mm s vidljivim elementom za vješanje ormara

Obrada fronti – drvene fronte i široki aluminijski okviri

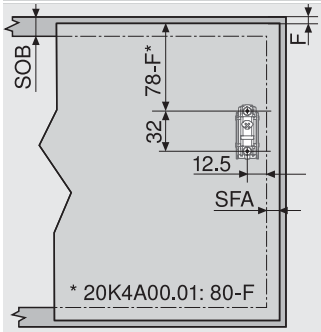

Za drvene fronte upotrebljavajte 2 vijka za ivericu (609.1x00). Za široke aluminijske okvire upotrebljavajte 2 vijka za lim s upuštenom glavom (660.0950)

Obrada fronti – uski aluminijski okviri

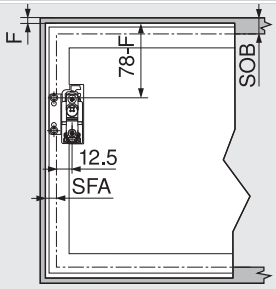

SOB Debljina gornje stranice korpusa
F Fuga
SFA Bočno otvaranje fronte

Planiranje – uski aluminijski okviri

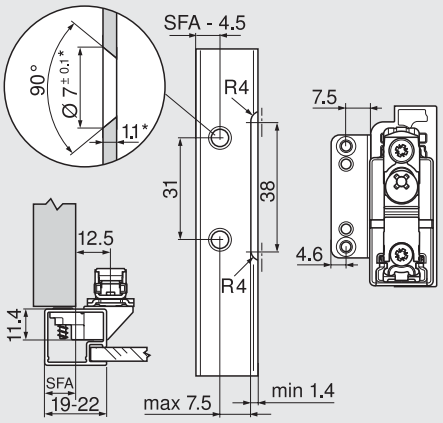

* U slučaju promjene debljine materijala prilagodite dimenzije obrade

Mjesto potrebno za ukrasni vijenac/bočnicu

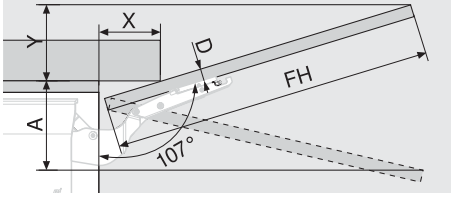

D (mm)	16	19	22	26	-
X (mm)	70	59	49	35	-

Graničnik kuta otvaranja	Potreban prostor (mm)
Bez	Y = FH x 0.29 - 15 + D
100°	Y = FH x 0.17 - 15 + D
75°	A = FH x 0.26 + 15 - D

Najmanji bočni razmak

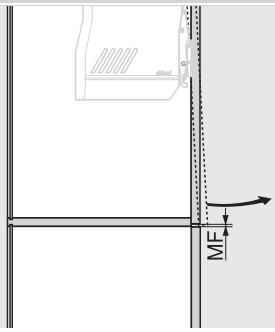

MF Najmanji bočni razmak 2 mm

blum

TIP-ON by Blum

AVENTOS HK-S visoki preklop / TIP ON

Planiranje

Položaj utičnih čepova

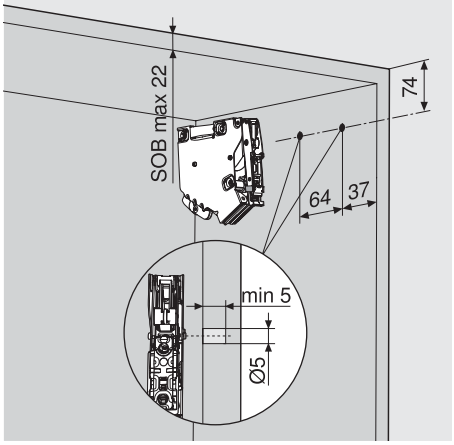

SOB Debljina gornje stranice korpusa

Položaj pričvršćivanja

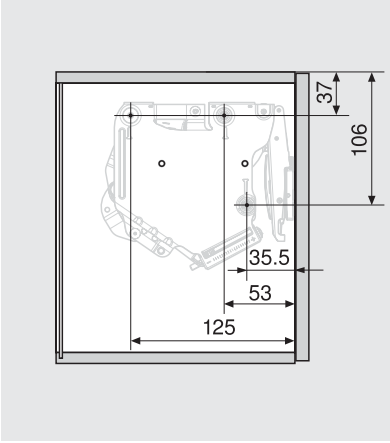

3 x vijci za šperploču Ø 4 x 35 mm

Potreban prostor

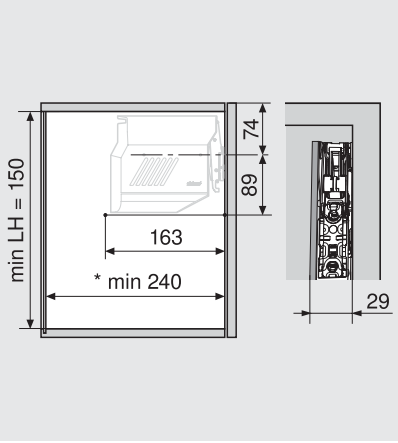

* Min. 240 mm s vidljivim elementom za vješanje ormara

Obrada fronti – drvene fronte i široki alumi nijski okviri -

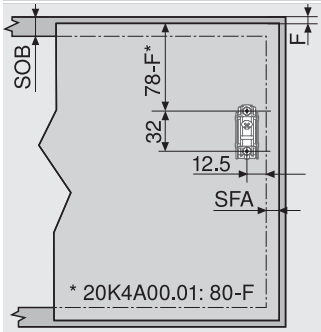

Za drvene fronte upotrebljavajte 2 vijka za ivericu (609.1x00). Za široke aluminijske okvire upotrebljavajte 2 vijka za lim s upuštenom glavom (660.0950)

Obrada fronti – uski aluminijski okviri

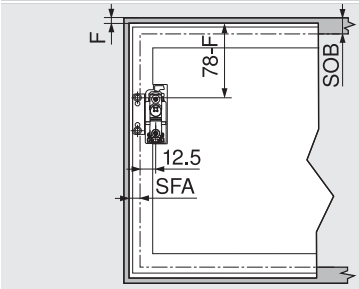

SOB Debljina gornje stranice korpusa
F Fuga
SFA Bočno otvaranje fronte

Planiranje – uski aluminijski okviri

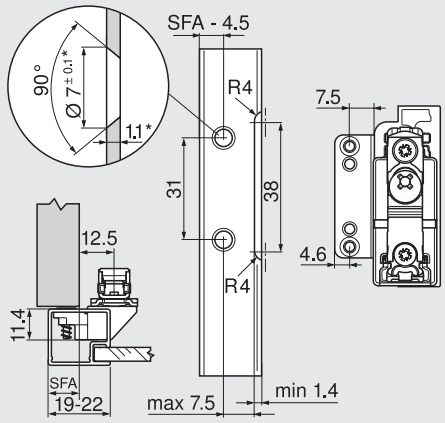

* U slučaju promjene debljine materijala prilagodite dimenzije obrade

Mjesto potrebno za ukrasni vijenac/bočnicu

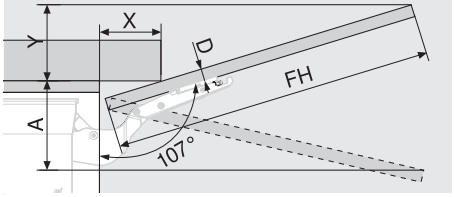

D (mm)	16	19	22	26	-
X (mm)	70	59	49	35	-

Graničnik kuta otvaranja -	Potreban prostor (mm)
Bez	Y = FH x 0.29 - 15 + D
100°	Y = FH x 0.17 - 15 + D
75°	A = FH x 0.26 + 15 - D

Najmanji bočni razmak

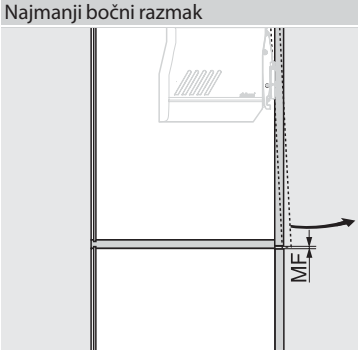

MF Najmanji bočni razmak 2 mm

schachermayer



AVENTOS HK-XS zahvaljujući tankoj konstrukciji omogućava veliku slobodu pri oblikovanju u malim visokim i gornjim ormarićima. Tako moguće praktično opremiti i korpuse s manjom unutarnjom dubinom.

- Specijalno za male visoke i gornje elemente
- Za korpuse s manjom unutarnjom dubinom
- Simetrični spremnik energije može se primijeniti jednostrano i obostrano
- Lagano i tiho zatvaranje s BLUMOTION
- Lagano otvaranje
- Zaustavljanje u bilo kojem položaju
- Jednostavan prihvat čaša i posuđa
- Mali program - velike mogućnosti
- Jednostavna montaža i podešavanje
- Dugi vijek trajanja
- Opcija: TIP-ON za AVENTOS

Lagano otvaranje i zatvaranje





AVENTOS HK-XS pruža poznati AVENTOS-komfort pokreta. U kombinaciji s CLIP top BLUMOTION-spojnicama zatvaraju blago i tiho. Kontinuirano zaustavljanje omogućuje zaustavljanje preklopa u bilo kojem položaju.



Mala ugradbena dubina
Zahvaljujući kompaktnoj izvedbi, uz pomoć programa AVENTOS HK-XS može se iskoristiti i područje iznad nape



Obostrana primjena
Ako se spremnik energije koristi na obje strane korpusa, mogu se ugraditi i teške fronte

Prednosti proizvoda



Dugi vijek trajanja
Robusan paket opruga čini jezgru spremnika energije.



CLIP mehanizam
Bez alata, jednostavno i brzo – to je ono što odlikuje CLIP mehanizam koji se dokazao već bezbroj puta u praksi.



Kontinuirano namještanje snage
Pomoću aku-odvijača moguće je precizno namještanje spremnika energije na odgovarajuću težinu fronte. Tako će preklop stajati u svakom položaju.

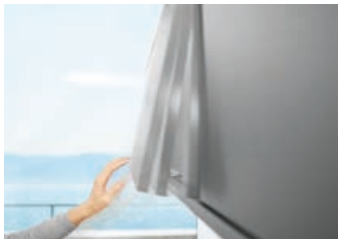

Preklopi bez ručkica
S TIP-ON tehnologijom je dovoljan kratki dodir fronte kako bi se preklopi otvorili. Preklop se sada može lagano pomaknuti prema gore.

AVENTOS HK-XS spremnik snage simetrični



Izračun snage:
faktor snage = LF = visina elementa KH (mm) x težina fronte (uklj. duplu težinu ručke kg)

Napomena:
Kod obostrane montaže poduplan je faktor snage,
kod izračuna faktora snage, ukoliko je na granici, preporučuje se probna ugradnja.

Opseg isporuke:
1 spremnik
(pričvrsnike za frontu i korpus potrebno naručiti posebno)

Svijetla dubina korpusa min.: 125 mm
Kut otvaranja: 105 °
Materijal: čelik poniklani

Br.art	Tvornički broj	Izvedba	JM	Cijena HRK	za
103 318 363	20K1501	faktor snage 800 - 1800	kom	61,40	1 kom
103 318 974 •	20K1101	faktor snage 200 - 1000	kom	77,70	1 kom
103 318 975	20K1301	faktor snage 500 - 1500	kom	68,00	1 kom

Grupa proizvoda F37

Potrebni dodatni artikli

Br.art	Opis	JM	Cijena HRK	za
103 307 100 •	BLUM CLIP top BLUMOTION standardna spojnica 110°, ravna, s oprugom, INSERTA	kom	2.745,00	100 kom
103 307 101	BLUM CLIP top BLUMOTION standardna spojnica 110°, ravna, s oprugom i vijcima	kom	18,35	1 kom
103 311 400	BLUM CLIP ekscentar podložna pločica ravna, čelik, vijci, razmak 0 mm	kom	3,15	1 kom
103 311 405	BLUM CLIP ekscentar podložna pločica ravna, čelik, EXPANDO, razmak 0 mm	kom	3,56	1 kom



schachermayer

blum

TIP-ON by Blum

AVENTOS HK-XS TIP-ON spremnik snage simetrični

Izračun snage:
faktor snage = LF = visina elementa KH (mm) x težina fronte (uklj. duplu težinu kg)



Napomena:
Kod obostrane montaže poduplan je faktor snage,
kod izračuna faktora snage, ukoliko je na granici, preporučuje se probna ugradnja.

Opseg isporuke:
1 spremnik
(pričvrsnike za frontu i korpus potrebno naručiti posebno)

Svijetla dubina korpusa min.: 125 mm
Kut otvaranja: 105 °
Materijal: čelik poniklani

2

Br.art	Tvornički broj	Izvedba	JM	Cijena HRK	za
103 318 977 •	20K1101T	faktor snage 180 - 800	kom	83,00	1 kom
103 318 978	20K1301T	faktor snage 500 - 1200	kom	72,60	1 kom
103 318 979	20K1501T	faktor snage 800 - 1600	kom	72,60	1 kom

Grupa proizvoda F37

Potrebni dodatni artikli

Br.art	Opis	JM	Cijena HRK	za
103 307 203 •	BLUM CLIP top standardna spojnica 110°, ravna, bez opruge, INSERTA	kom	1.627,00	100 kom
103 307 205	BLUM CLIP top standardna spojnica 110°, ravna, bez opruge, s vijcima	kom	10,35	1 kom
103 311 400	BLUM CLIP ekscentar podložna pločica ravna, čelik, vijci, razmak 0 mm	kom	3,15	1 kom
103 311 405	BLUM CLIP ekscentar podložna pločica ravna, čelik, EXPANDO, razmak 0 mm	kom	3,56	1 kom
103 332 990	BLUM TIP-ON za vrata 956.1004, kratka verzija sa magn., siva	GT	24,40	1 GT
103 332 991	BLUM TIP-ON za vrata 956.1004, kratka verzija sa magn., bijela	GT	24,40	1 GT
103 332 992 •	BLUM TIP-ON za vrata, 956.1004, kratka verzija sa magn., crna	GT	2.788,00	100 GT

Pribor

Br.art	Opis	JM	Cijena HRK	za
103 332 980	BLUM TIP-ON ravna adapter pločica krat. ver. 956.1201, siva	kom	5,43	1 kom
103 332 981	BLUM TIP-ON ravna adapter pločica krat. ver. 956.1201, bijela	kom	5,42	1 kom
103 332 982 •	BLUM TIP-ON ravna adapter pločica krat. ver. 956.1201, crna	kom	689,00	100 kom



AVENTOS HK-XS prihvatnik za korpus

Materijal: čelik poniklani

Br.art	Tvornički broj	Ugradnja	JM	Cijena HRK	za
103 318 983 •	20K51E1	EXPANDO (prethodno montirani specijalni vijci s razupornim tiplama)	kom	7,10	1 kom
103 318 984	20K5101	vijci	kom	4,81	1 kom

Grupa proizvoda F37



AVENTOS HK-XS prihvatnik za drvene fronte

Materijal: poniklani čelik

Br.art	Tvornički broj	Ugradnja	JM	Cijena HRK	za
103 318 980 •	20K41E1	EXPANDO (prethodno montirani specijalni vijci s razupornim tiplama)	kom	5,65	1 kom
103 318 981	20K4101	vijci	kom	3,58	1 kom

Grupa proizvoda F37



AVENTOS HK-XS prihvatnik za uske aluminijske okvire

Materijal: čelik poniklani

Br.art	Tvornički broj	Ugradnja	JM	Cijena HRK	za
103 318 982	20K4101A	vijci	kom	18,70	1 kom

Grupa proizvoda F37



blum

TIP-ON by Blum

AVENTOS HK-XS

Položaji korpusa za spremnik energije

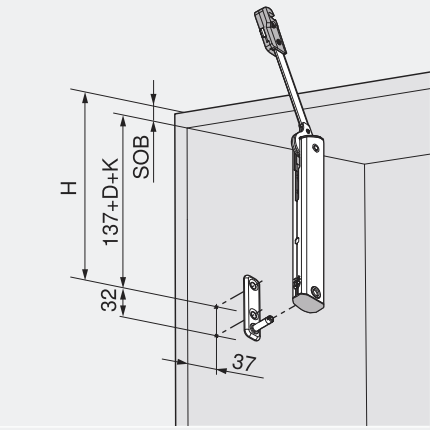

H = 137 + D + K + SOB

D udaljenost podloška

K koljeno spojnice

Ravni krak 0 mm

Koljenčasti krak 9.5 mm

Izrazito koljenčasti krak 18 mm

SOB debljina gornje površine korpusa

Potreban prostor

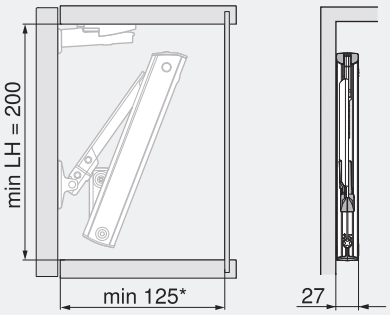

LH svijetla visina korpusa

* Min. 200 mm s vidljivim elementima za vješanje ormara na zid

Potreban prostor

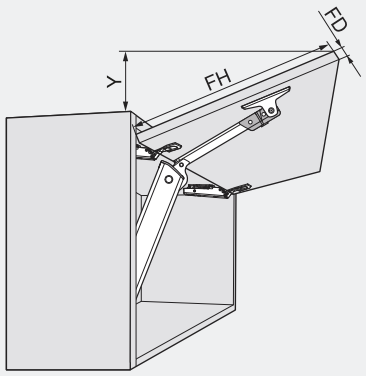

Y = (FH –a) x 0.3

FD (mm)	16	19	22	24
a (mm)	45	34	23	15

FD debljina fronte

FH visina fronte

Obrada fronti

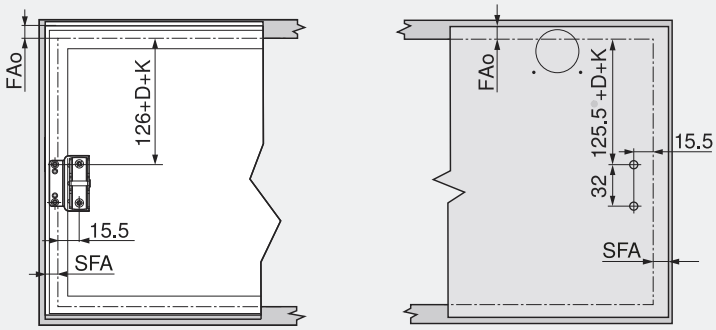

Uski aluminijski okviri

Drvene fronte i široki aluminijski okvir i[1)]

Način pričvršćivanja vratnog krila na zid: Potrebni najmanji bočni razmak 5 mm

Ø 3.5 x 15 mm

FAo otvaranje fronte gore

SFA bočno otvaranje fronte

Broj spojnica
3 spojnice od širine korpusa od 900 mm, odn. od čimbenika učinkovitosti od 1800
4 spojnice pri širini korpusa od 1200 mm, odn. od čimbenika učinkovitosti od 2700

[1)] Za fronte od drveta upotrijebite 2 vijka za ivericu (609.1x00). Za široke aluminijske okvire upotrijebite 2 vijka za lim s upuštenom glavom (660.0950).

Planiranje uskih aluminijskih okvira

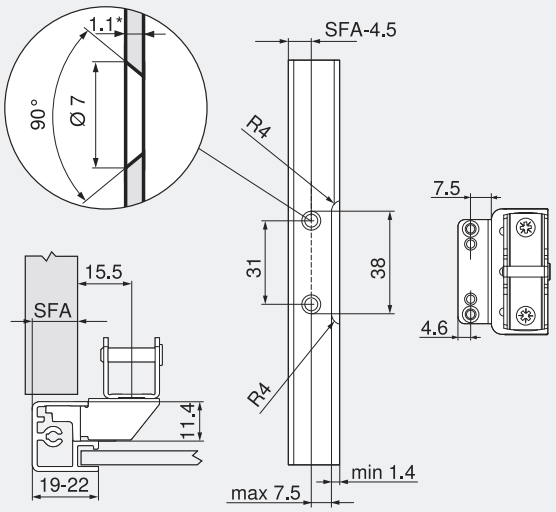

Za širinu friza okvira od 19 mm: Moguće dimenzije za SFA od 11 do 18 mm

SFA bočno otvaranje fronte

R polumjer

* U slučaju promjene debljine materijala prilagodite dimenzije obrade.

TIP-ON by Blum

AVENTOS HK-XS

Mjesto potrebno za ukrasni vijenac i bočnicu

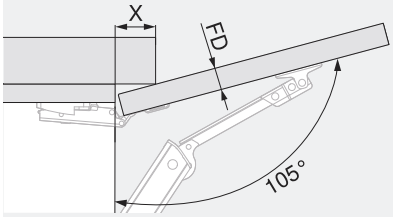

FD (mm)	16	19	22	24
X (mm)	45	34	23	15

FD debljina fronte

Najmanji bočni razmak

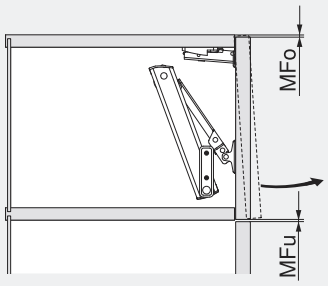

MFu najmanji bočni razmak dolje (1.5 mm)

MFo najmanji bočni razmak gore, ovisno o primijenjenoj spojnici – pogledajte katalog tvrtke Blum

CLIP top BLUMOTION 110°/ CLIP top 110°

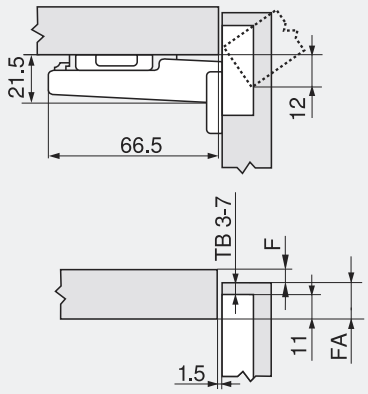

F razmak

OF otvaranje fronte

TB razmak bušenja čašice

Najmanji bočni razmak (F) za fronte s polumjerom fronte (R = 1 mm) pri tvorničkim postavkama za CLIP top BLUMOTION pod kutom od 110°/ CLIP top pod kutom od 110°



Razmak bušenja čašice TB	Debljina fronte FD											
	16	18	19	20	21	22	23	24	25	26	28	30
3	0.5	0.8	1.0	1.2	1.5	1.8	2.2	2.7	3.5	4.3	Preporučujemo vam probno pričvršćivanje	
4	0.5	0.8	1.0	1.2	1.4	1.7	2.0	2.5	3.1	3.8		
5	0.5	0.8	0.9	1.2	1.4	1.7	2.0	2.4	2.9	3.4		
6	0.5	0.8	0.9	1.2	1.3	1.6	1.9	2.3	2.7	3.2		
7	0.5	0.8	0.9	1.1	1.3	1.6	1.9	2.2	2.6	3.0		
Dodatno kod + 2 mm bočno podešavanje												
	+0.2	+0.4	+0.4	+0.5	+0.5	+0.5	+0.5	+0.5	+0.5	+0.5		

CLIP top BLUMOTION 110°/CLIP top 110°

Razmak bušenja čašice TB

	Otvaranje fronte FA													
	5	6	7	8	9	10	11	12	13	14	15	16	17	18
0										3	4	5	6	7
3							3	4	5	6	7			
6				3	4	5	6	7						
9	3	4	5	6	7									

Podložak

schachermayer

SERVO-DRIVE za AVENTOS

- otvaranje laganim pritiskom na frontu
- lako pristupačan prekidač za zatvaranje
- integrirana zaštita od korozije
- jednostavna montaža i polaganje kabela

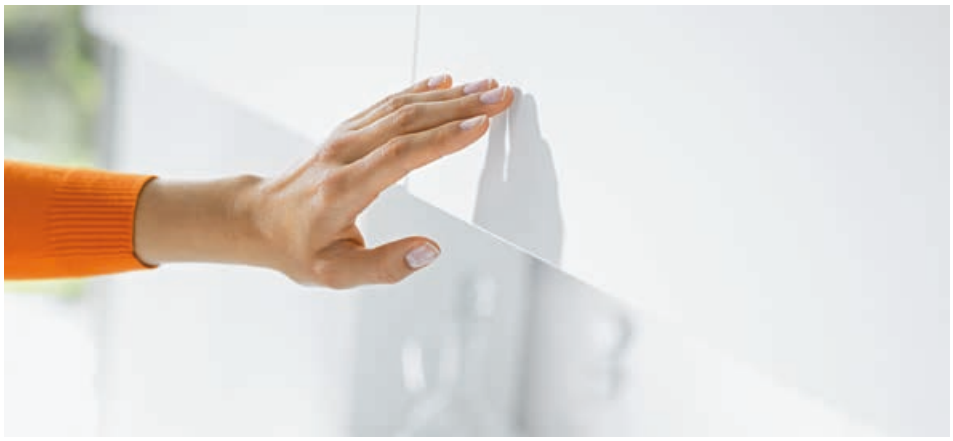



SERVO-DRIVE pogonska jedinica

- pogonska jedinica se montira na lijevi spremnik energije bez upotrebe alata
- praktične mogućnosti podešavanja: npr. sinkroniziranje ili izbjegavanje kolizije

Napomena:
Kod pojedinačnog pogona se može priključiti 16 kom na jedan mrežni uređaj.
Kod sinkronog pogona se može priključiti maks. 3 kom na jedan mrežni uređaj.

Opseg isporuke:
1 pogonska jedinica
1 razdjelni kabel, 1500 mm
1 spojni čvor
2 zaštite krajeva kabela

Napon: 24 V
Materijal: plastika



Br.art	Tvornički broj	Uporaba	Boja	JM	Cijena HRK	za
103 318 400 •	21FA000	AVENTOS HF,HS,HL	prašnjavo siva R7037	GT	1.758,00	1 GT
103 318 426 •	21KA000	AVENTOS HK	prašnjavo siva R7037	GT	1.878,00	1 GT

Grupa proizvoda F37

SERVO-DRIVE mrežni uređaj

- duljina izlaznog kabela: 2 m
- frekvencija: 47 - 63 Hz
- radni napon: 24 V
- vrsta zaštite: IP40 zaštita od stranih tijela, nije zaštićeno od vode
- mala potreba za mjestom

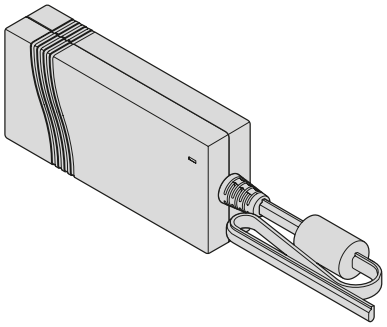

Napomena:
Mrežni kabel art.br. 103358007 se naručuje zasebno.

Materijal: plastika crna

Br.art	Tvornički broj	Nazivna snaga W	Napon V	JM	Cijena HRK	za
103 358 053	Z10NE030A	24	100-240	kom	661,00	1 kom

Grupa proizvoda F36

SERVO-DRIVE držač mrežnog uređaja za zidnu montažu

- pričvršćivanje vijcima
- za Blum mrežni uređaj



Br.art	Tvornički broj	Duljina mm	Materijal	JM	Cijena HRK	za
103 358 051 •	Z10NG120	211	plastika sivobijela	kom	27,60	1 kom

Grupa proizvoda F36

SERVO-DRIVE mrežni kabel

- mrežni utikač CEE 7/7
- korištenje u Europi osim UK

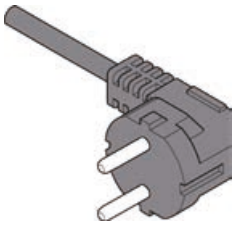

Br.art	Tvornički broj	Duljina mm	Materijal	JM	Cijena HRK	za
103 358 007	Z10M200E	2000	plastika crna	kom	43,45	1 kom

Grupa proizvoda F36

SERVO-DRIVE razdjelni kabel

- može se koristiti kao razdjelni kabel, kabel za noseći profil, komunikacijski kabel
- za skraćivanje, 8 m

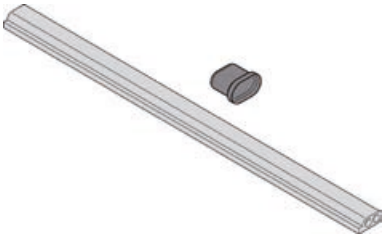

Br.art	Tvornički broj	Duljina mm	Materijal	JM	Cijena HRK	za
103 358 006	Z10K800AE	8000	plastika crna	GT	179,50	1 GT

Grupa proizvoda F36

SERVO-DRIVE držač kabela

- pomoću držača kabela je moguća jednostavna montaža razdjelnog kabela na korpus (uklj. sokl za ljepljenje)
- za pričvršćivanje ljepljenjem i vijcima

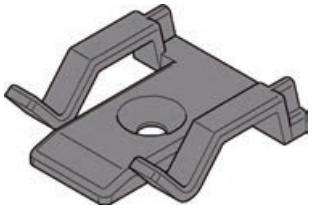

Br.art	Tvornički broj	Materijal	JM	Cijena HRK	za
103 358 021	Z10K0009	plastika prirodne boje	kom	5,16	1 kom

Grupa proizvoda F36

schachermayer

SERVO-DRIVE spojni čvor

SERVO-DRIVE by Blum

- čvor povezuje kabel nosećeg profila tj. mrežnog uređaja s kabelom razdjelnika i napaja pogonske jedinice električnom energijom
- štitnik krajeva kabela postavlja se na otvorene krajeve kabela

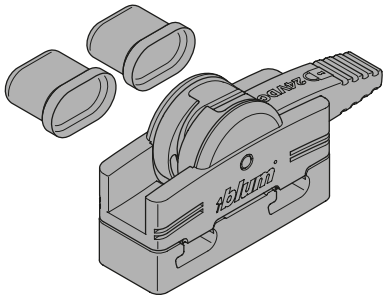

Opseg isporuke:
1 spojni čvor
2 štitnika krajeva kabela

Napon: 24 V/DC

Br.art	Tvornički broj	Materijal	JM	Cijena HRK	za
103 358 052	Z10V100E.01	plastika narančasta/crna	kom	42,65	1 kom

Grupa proizvoda F36

2

TIP-ON 956 kratka verzija s magnetom

- podešavanje +4.0/-1.0 mm
- za vrata do 1300 mm visine
- za spojnice bez opruge
- ugradnja bušenjem ø 10 x 50 mm
- izbacivanje ca. 17 mm
- montaža na stranu ručkice



Opseg isporuke:
1 TIP-ON
1 samoljepljiva pločica
1 pločica za ugradnju vijkom

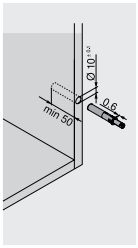

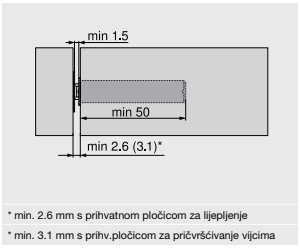

Bušenje ø: 10 mm
Materijal: plastika

Br.art	Tvornički broj	Boja	PJ	JM	Cijena HRK	za
103 332 990	956.1004	platinastosiva	50	GT	24,40	1 GT
103 332 991	956.1004	svilenobijela	50	GT	24,40	1 GT
103 332 992 •	956.1004	zemljanocrna	50	GT	2.788,00	100 GT

Grupa proizvoda F30

TIP-ON 956 - ravna pločica kratka verzija - 20/17

- montaža vijcima ø 3.5 mm, ø 4 mm ili euro vijcima



Napomena:
TIP-ON potrebno posebno naručiti.

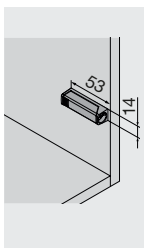

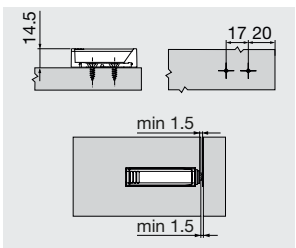

Materijal: plastika

Br.art	Tvornički broj	Uporaba	Boja	PJ	JM	Cijena HRK	za
103 332 980	956.1201	TIP-ON 956	platinastosiva	50	kom	5,43	1 kom
103 332 981	956.1201	TIP-ON 956	svilenobijela	50	kom	5,42	1 kom
103 332 982 •	956.1201	TIP-ON 956	zemljanocrna	50	kom	689,00	100 kom
103 332 988 •	956.1201	TIP-ON 956	nikl lakirana	50	kom	1.133,00	100 kom

Grupa proizvoda F30

Drvene fronte

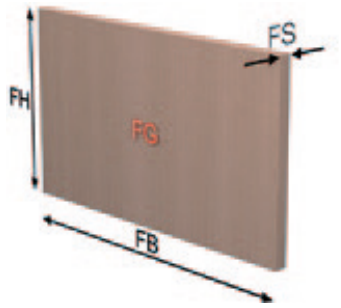

FH	Visina fronte
FB	Širina fronte
FS	Debljina fronte
FG	Težina fronte

Izračunavanje težine fronte

FG (kg) = FH (m) x FB (m) x FS (m) x gustoća (kg/m³)

Napomena:
Za izbor odgovarajućeg spremnika snage, mora se u obzir uzeti i težina ručkice.

2

Približne vrijednosti za ivericu

Debljina fronte FS 19 mm
Gustoća 680 kg/m³

AVENTOS HF, HS, HL + težina ručkice
AVENTOS HK, HK-S + dupla težina ručkice

Približne vrijednosti težine fronte FG (kg) bez ručkice

Visina fronte FH (mm)	Širina fronte FB (mm)											
	400	450	500	550	600	700	800	900	1000	1200	1500	1800
300	1.6	1.7	1.9	2.1	2.3	2.7	3.1	3.5	3.9	4.7	5.8	7.0
350	1.8	2.0	2.3	2.5	2.7	3.2	3.6	4.1	4.5	5.4	6.8	8.1
400	2.1	2.3	2.6	2.8	3.1	3.6	4.1	4.7	5.2	6.2	7.8	9.3
450	2.3	2.6	2.9	3.2	3.5	4.1	4.7	5.2	5.8	7.0	8.7	10.5
500	2.6	2.9	3.2	3.6	3.9	4.5	5.2	5.8	6.5	7.8	9.7	11.6
550	2.8	3.2	3.6	3.9	4.3	5.0	5.7	6.4	7.1	8.5	10.7	12.8
600	3.1	3.5	3.9	4.3	4.7	5.4	6.2	7.0	7.8	9.3	11.6	14.0
650	3.4	3.8	4.2	4.6	5.0	5.9	6.7	7.6	8.4	10.1	12.6	15.1
700	3.6	4.1	4.5	5.0	5.4	6.3	7.2	8.1	9.0	10.9	13.6	16.3
750	3.9	4.4	4.8	5.3	5.8	6.8	7.8	8.7	9.7	11.6	14.5	17.4
800	4.1	4.7	5.2	5.7	6.2	7.2	8.3	9.3	10.3	12.4	15.5	18.6
850	4.4	4.9	5.5	6.0	6.6	7.7	8.8	9.9	11.0	13.2	16.5	19.8
900	4.7	5.2	5.8	6.4	7.0	8.1	9.3	10.5	11.6	14.0	17.4	20.9
950	4.9	5.5	6.1	6.8	7.4	8.6	9.8	11.0	12.3	14.7	18.4	22.1
1000	5.2	5.8	6.5	7.1	7.8	9.0	10.3	11.6	12.9	15.5	19.4	23.3
1040	5.4	6.0	6.7	7.4	8.1	9.4	10.7	12.1	13.4	16.1	20.2	24.2

Približne vrijednosti za MDF ploče

Debljina fronte FS 19 mm
Gustoća 760 kg/m³

AVENTOS HF, HS, HL + težina ručkice
AVENTOS HK, HK-S + dupla težina ručkice

Približne vrijednosti težine fronte FG (kg) bez ručkice

Visina fronte FH (mm)	Širina fronte FB (mm)											
	400	450	500	550	600	700	800	900	1000	1200	1500	1800
300	1.7	1.9	2.2	2.4	2.6	3.0	3.5	3.9	4.3	5.2	6.5	7.8
350	2.0	2.3	2.5	2.8	3.0	3.5	4.0	4.5	5.1	6.1	7.6	9.1
400	2.3	2.6	2.9	3.2	3.5	4.0	4.6	5.2	5.8	6.9	8.7	10.4
450	2.6	2.9	3.2	3.6	3.9	4.5	5.2	5.8	6.5	7.8	9.7	11.7
500	2.9	3.2	3.6	4.0	4.3	5.1	5.8	6.5	7.2	8.7	10.8	13.0
550	3.2	3.6	4.0	4.4	4.8	5.6	6.4	7.1	7.9	9.5	11.9	14.3
600	3.5	3.9	4.3	4.8	5.2	6.1	6.9	7.8	8.7	10.4	13.0	15.6
650	3.8	4.2	4.7	5.2	5.6	6.6	7.5	8.4	9.4	11.3	14.1	16.9
700	4.0	4.5	5.1	5.6	6.1	7.1	8.1	9.1	10.1	12.1	15.2	18.2
750	4.3	4.9	5.4	6.0	6.5	7.6	8.7	9.7	10.8	13.0	16.2	19.5
800	4.6	5.2	5.8	6.4	6.9	8.1	9.2	10.4	11.6	13.9	17.3	20.8
850	4.9	5.5	6.1	6.8	7.4	8.6	9.8	11.0	12.3	14.7	18.4	22.1
900	5.2	5.8	6.5	7.1	7.8	9.1	10.4	11.7	13.0	15.6	19.5	23.4
950	5.5	6.2	6.9	7.5	8.2	9.6	11.0	12.3	13.7	16.5	20.6	24.7
1000	5.8	6.5	7.2	7.9	8.7	10.1	11.6	13.0	14.4	17.3	21.7	26.0
1040	6.0	6.8	7.5	8.3	9.0	10.5	12.0	13.5	15.0	18.0	22.5	27.0

Široki i uski aluminijski okviri

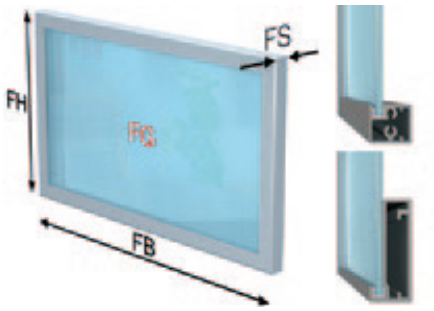

FH	Visina fronte
FB	Širina fronte
FS	Debljina fronte
FG	Težina fronte

Približne vrijednosti za aluminijske okvire/staklo

Debljina fronte FS	Aluminijski okvir 19 mm/staklo 4 mm	AVENTOS HF, HS, HL + težina ručkice
Gustoća	2500 kg/m³	AVENTOS HK, HK-S + dupla težina ručkice

Približne vrijednosti težine fronte FG (kg) bez ručkice

Visina fronte (FH mm)	Širina fronte FB (mm)											
	400	450	500	550	600	700	800	900	1000	1200	1500	1800
300	1.6	1.8	2.0	2.2	2.4	2.7	3.1	3.5	3.8	4.6	5.7	6.8
350	1.9	2.1	2.3	2.5	2.7	3.1	3.5	4.0	4.4	5.2	6.5	7.7
400	2.1	2.3	2.6	2.8	3.0	3.5	4.0	4.4	4.9	5.9	7.3	8.7
450	2.3	2.6	2.8	3.1	3.4	3.9	4.4	4.9	5.5	6.5	8.1	9.6
500	2.6	2.8	3.1	3.4	3.7	4.3	4.8	5.4	6.0	7.1	8.8	10.6
550	2.8	3.1	3.4	3.7	4.0	4.7	5.3	5.9	6.5	7.8	9.6	11.5
600	3.0	3.4	3.7	4.0	4.4	5.0	5.7	6.4	7.1	8.4	10.4	12.4
650	3.3	3.6	4.0	4.3	4.7	5.4	6.2	6.9	7.6	9.0	11.2	13.4
700	3.5	3.9	4.3	4.7	5.0	5.8	6.6	7.4	8.1	9.7	12.0	14.3
750	3.7	4.1	4.6	5.0	5.4	6.2	7.0	7.8	8.7	10.3	12.8	15.2
800	4.0	4.4	4.8	5.3	5.7	6.6	7.5	8.3	9.2	10.9	13.6	16.2
850	4.2	4.7	5.1	5.6	6.1	7.0	7.9	8.8	9.7	11.6	14.3	17.1
900	4.4	4.9	5.4	5.9	6.4	7.4	8.3	9.3	10.3	12.2	15.1	18.0
950	4.7	5.2	5.7	6.2	6.7	7.7	8.8	9.8	10.8	12.8	15.9	19.0
1000	4.9	5.5	6.0	6.5	7.1	8.1	9.2	10.3	11.3	13.5	16.7	19.9
1040	5.1	5.7	6.2	6.8	7.3	8.4	9.5	10.7	11.8	14.0	17.3	20.7

peka
macht Stauraum ergonomisch

Visokopodizni okov HB 500

- Savršeno rješenje za mikrovalnu ili posuđe u jako širokim gornjim ormarićima.
- Nema više smetnji zbog otvorenih vrata ormara
- Okov podesiv u širinu, tiho otvaranje i zatvaranje pomoću plinske opruge
- Materijal fronte po izboru drvo ili aluminijski profil za okvir stakla širine 50 mm

Materijal: čelik
Površinska obrada: srebrno



Br.art	Nosivost maks. kg	Širina korpusa min. mm	Širina korpusa maks. mm	Veličina mm	Mate-rijal	JM	Cijena HRK	za
103 318 854 •	4	450	600	450-600	čelik	GT	783,00	1 GT
103 318 855 •	5	600	900		čelik, srebrne boje	GT	880,00	1 GT
103 318 856 •	7	900	1200		čelik, srebrne boje	GT	926,00	1 GT

Grupa proizvoda 300 341



Rezervni dijelovi				
Br.art	Opis	JM	Cijena HRK	za
103 399 601 •	PEKA zamj. plinska opruga za podizni okov HB500 450-600,200N, D 212 mm	kom	127,50	1 kom
103 399 602 •	PEKA zamj.plinska opruga za podizni okov HB500 600-900,250N, D 212 mm	kom	127,50	1 kom
103 399 603 •	PEKA zamj. plinska opruga za podizni okov HB500 900-1200mm, 320N, D 212 mm	kom	127,50	1 kom
103 399 640 •	PEKA zamjenska plinska opruga za podizni okov HB500, 380N, D 212mm	kom	151,00	1 kom



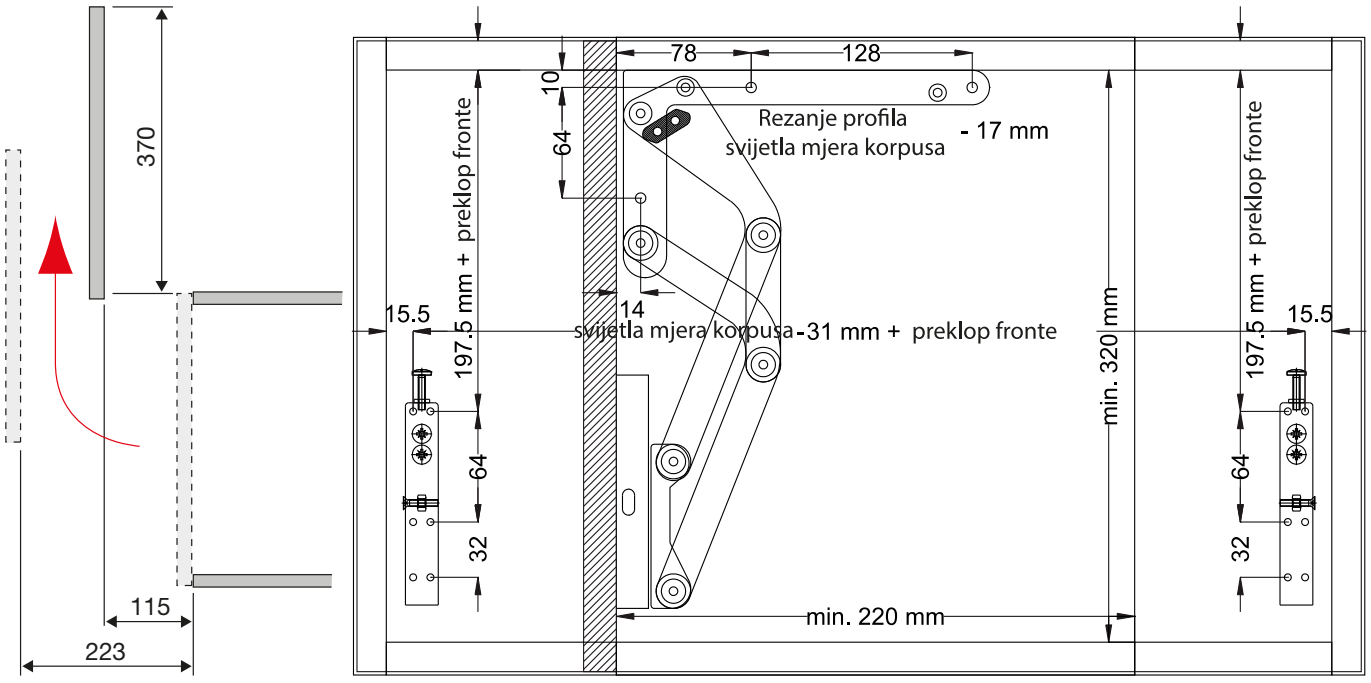

Hettich

Zaokretni okov Lift up

- za drvene fronte i fronte s drvenim okvirima
- maks. težina preklopa sa ručkicom 8 kg
- preklop se jednostavno montira i kod otvaranja gotovo potpuno nestaje u ormaru

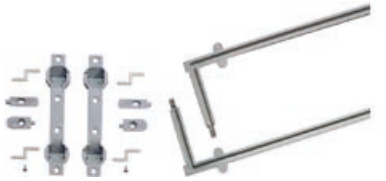



Opseg isporuke:
2 vodeća profila
2 podešavajuća adaptera
2 završna elementa
2 spojnice
4 trna
2 vijka

Visina vrata do:	145 mm
Visina vrata od:	400 mm
Širina vrata od:	1200 mm
Unutarnja visina korpusa od:	151 mm
Unutarnja visina korpusa do:	406 mm
Dimenzija kliznog polja:	130 - 346 mm
Podešavanje visine:	+/- 1,25 mm
Materijal:	plastika
Površinska obrada:	sivo

Br.art	Tvornički broj	Debljina fronte mm	Nosivost maks. kg	JM	Cijena HRK	za
103 347 846 •	0045026	18/19	8	GT	142,00	1 GT

Grupa proizvoda 313 F21

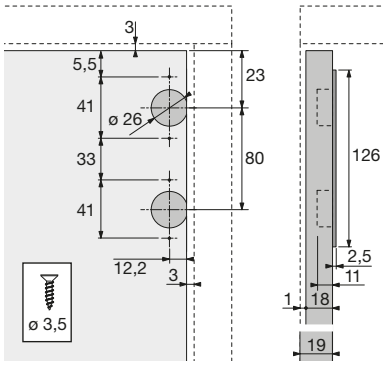

Slika bušenja fronte

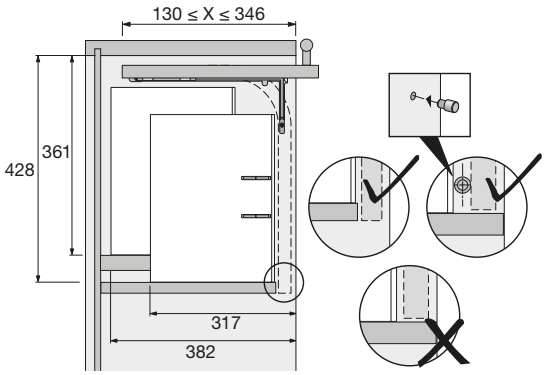

Mjere i otvaranje

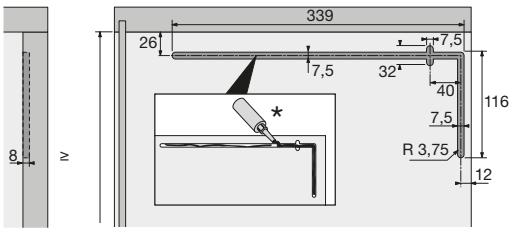

* pur ; slika bušenja korpusa

Podizni podupirač Free mini



- zadržavanje fronte u svakom željenom položaju
- SoftStopp - integriran ublaživač zatvaranja
- ClickFixx - pričvršćivanje fronte bez alata
- kut otvaranja 107°
- bez spojnica
- centralno 3D- podešavanje i podešavanje snage
- visina korpusa: 200 do 450 mm
- težina otklopnih vrata: 0,7 do 15,3 kg

Napomena:
kut otvaranja 90° moguće postići s graničnikom otvaranja
br. art. 103 319 089

Opseg isporuke:
2 x Free mini okov (lijevo i desno)
2 x pokrovne kape sive (lijevo i desno)
2 x pločice za pričvršćenje fronte

Materijal: čelik/plastika
Površinska obrada: poniklano/sivo

Br.art	Verzija	Nosivost kg	JM	Cijena HRK	za
103 319 082 •	Free mini A	0,7 - 4,8	GT	275,00	1 GT
103 319 083 •	Free mini B	1,5 - 8,2	GT	275,00	1 GT
103 319 084 •	Free mini C	2,8 - 15,3	GT	284,00	1 GT

Grupa proizvoda 300 F56



bokocrt desno (lijevi okov)

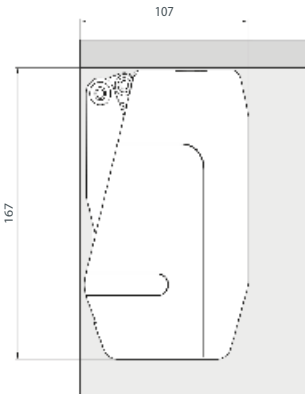

lijevi okov s pokrovnom kapom



nacrt

Br.art.	Free mini - A 103 319 082	Free mini - B 103 319 083	Free mini - C 103 319 084
Visina korpusa mm	Težina vrata kg	Težina vrata kg	Težina vrata kg
≥200	1,8-4,8	3,7-8,2	7,0-15,3
≤225	1,6-4,2	3,2-7,3	6,1-13,3
≤250	1,3-3,8	2,9-6,4	5,4-11,8
≤275	1,2-3,3	2,5-5,7	4,8-10,6
≤300	1,1-3,1	2,3-5,2	4,4-9,7
≤325	1,0-2,8	2,1-4,8	4,0-8,8
≤350	0,9-2,7	2,0-4,4	3,7-8,2
≤375	0,9-2,4	1,8-4,2	3,5-7,6
≤400	0,8-2,2	1,7-3,8	3,2-7,0
≤425	0,7-2,0	1,6-3,6	3,0-6,6
≤450	0,7-2,0	1,5-3,3	2,8-6,2





Graničnik otvaranja 90° za Free mini

Materijal: plastika, siva
Površinska obrada: sivo

Br.art		JM	Cijena HRK	za
103 319 089 •		kom	3,23	1 kom

Grupa proizvoda 300 F56



Podizni podupirač Free forte

- zadržavanje fronte u svakom željenom položaju
- SoftStopp - integriran ublaživač zatvaranja
- ClickFixx - pričvršćivanje fronte bez alata
- kut otvaranja 90° i 107°
- bez spojnica
- centralno 3D- podešavanje i podešavanje snage
- visina korpusa: 350 do 650 mm
- Težina otklopnih vrata: 2,7 do 27,3 kg





Opseg isporuke:
2 x Free forte okov (lijevo i desno)
2 x pokrovne kape sive (lijevo i desno)
2 x pločice za pričvršćenje fronte

Materijal: čelik/plastika
Površinska obrada: poniklano/sivo

Br.art	Verzija	Nosivost kg	JM	Cijena HRK	za
103 319 085 •	Free forte D	2,7 - 11,1	GT	421,00	1 GT
103 319 086 •	Free forte E	3,5 - 14,4	GT	426,00	1 GT
103 319 087 •	Free forte F	5,4 - 21,6	GT	435,00	1 GT
103 319 088 •	Free forte G	7,0 - 27,3	GT	471,00	1 GT

Grupa proizvoda 300 F56

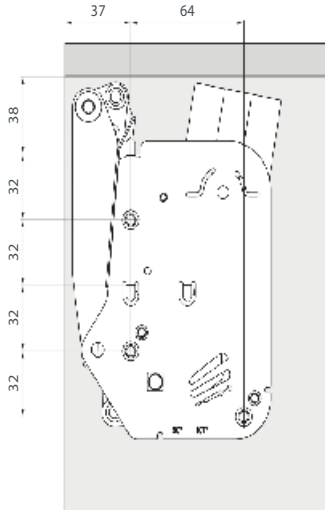

bokocrt desno (lijevi okov)

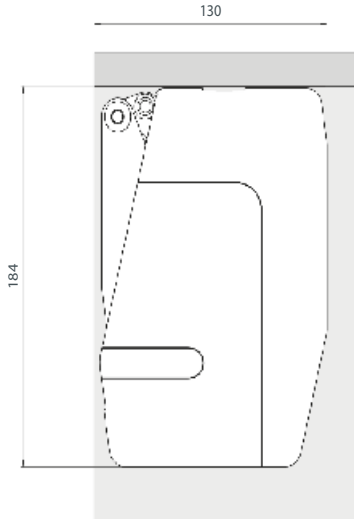

lijevi okov s pokrovnom kapom

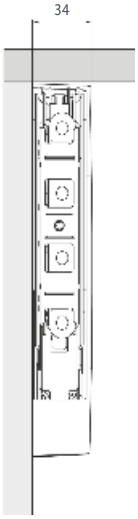

nacrt

Br.art.	Free forte - D 103 319 085	Free forte - E 103 319 086	Free forte - F 103 319 087	Free forte - G 103 319 088
Visina korpusa mm	Težina vrata kg	Težina vrata kg	Težina vrata kg	Težina vrata kg
≥350	5,4-11,1	6,8-14,4	10,3-21,6	13,6-27,3
≤375	5,0-10,3	6,4-13,3	9,5-20,0	12,6-25,3
≤400	4,7-9,6	5,9-12,4	8,9-18,6	11,8-23,6
≤425	4,4-9,0	5,6-11,6	8,3-17,4	11,0-22,1
≤450	4,1-8,5	5,2-10,9	7,8-16,4	10,4-20,8
≤475	3,9-8,0	4,9-10,3	7,4-15,5	9,8-19,6
≤500	3,7-7,6	4,7-9,8	7,0-14,6	9,2-18,6
≤525	3,5-7,2	4,4-9,3	6,6-13,9	8,8-17,6
≤550	3,3-6,8	4,2-8,8	6,3-13,2	8,3-16,8
≤575	3,2-6,5	4,0-8,4	6,0-12,6	8,0-15,9
≤600	3,0-6,2	3,8-8,0	5,7-12,0	7,6-15,3
≤625	2,9-5,9	3,6-7,7	5,5-11,6	7,3-14,6
≤650	2,7-5,7	3,5-7,4	5,4-11,1	7,0-14,1

Podizni podupirač Maxi

- podizni podupirač Maxi moguće je koristiti za sva preklopna vrata s aluminijskim okvirom i drvena preklopna vrata u području gornjih kuhinjskih ormarića ili elemenata iznad kreveta
- prikladno za redove rupica od 37 mm
- mogućnost primjene na desnoj i lijevoj strani
- za odabir pravilnog držača preklopnih vrata odlučujući je predviđeni kut otvaranja 90° odn. 110°
- pored visine preklopnih vrata pogledajte i moguću težinu preklopnih vrata (uklj. profilne ručkice itd.)
- izračuni u tablicama temelje se na primjeni jednog držača preklopnih vrata
- prilikom primjene dva držača preklopnih vrata udvostručuje se realizirajuća težina preklopnih vrata
- od širine preklopnih vrata od 600 mm za potporu sinkronog otvaranja preporučuje se ugradnja dva držača preklopnih vrata





Opseg isporuke:
1 podizne škare
1 pričvrsna spojnica za drvo i aluminijske okvire za staklo
1 pričvrsna spojnica za korpus 37 mm

Uporaba za:	drvena fronta
Visina korpusa:	300 - 1000 mm
Materijal:	lijevani metal, poniklani
Površinska obrada:	poniklano

Br.art	Varijanta	Nosivost kg	JM	Cijena HRK	za
103 318 691 •	B	1,1 - 13,7	GT	162,00	1 GT
103 318 680 •	C	2 - 21,0	GT	168,50	1 GT
103 318 693 •	D	2,7 - 27,3	GT	170,50	1 GT

Grupa proizvoda 300 F56



Prigušivač Soft Stop za podizni podupirač Maxi

- Opcionalni sustav prigušivanja za podizne škare Maxi



Br.art	Materijal	Površinska obrada	JM	Cijena HRK	za
103 318 665 •	metalni lijev	sjajno poniklano	kom	70,60	1 kom

Grupa proizvoda 300 F56

2

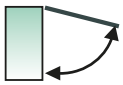

75°

Visina ormara (mm)	Modell B bež Br.art **103 318 691** **103 318 692**	Modell C bijela Br.art **103 318 680** **103 318 681**	Modell D crna Br.art **103 318 693** **103 318 694**
300	6,7-13,7	11,9-21,0	15,4-27,3
400	5,0-10,3	8,9-15,8	11,6-20,5
500	4,1-8,3	7,2-12,5	9,4-16,2
600	3,3-7,0	5,9-10,6	7,6-13,7
700	2,8-5,7	5,0-8,8	6,5-11,4
800	2,5-5,1	4,4-7,9	5,7-10,4
900	2,2-4,6	4,0-7,0	5,2-9,1
1000	2,0-4,1	3,6-6,3	4,6-8,2

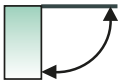

90°

300	5,1-10,2	9,1-15,8	11,9-20,8
400	3,8-7,6	6,9-11,9	18,9-15,6
500	3,1-6,1	5,5-9,6	7,2-12,5
600	2,6-5,1	4,6-7,9	6,0-10,4
700	2,1-4,2	3,8-6,6	4,9-8,7
800	1,9-3,9	3,4-5,9	4,4-7,8
900	1,7-3,4	3,0-5,2	3,9-6,9
1000	1,5-3,0	2,7-4,7	3,6-6,2

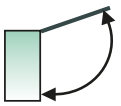

110°

300	3,9-7,5	6,8-11,6	9,2-15,0
400	2,9-5,6	5,1-8,7	6,9-11,2
500	2,4-4,5	4,0-7,1	5,7-9,0
600	1,9-3,8	3,3-5,9	4,5-7,6
700	1,7-3,1	2,9-4,8	3,8-6,2
800	1,4-2,8	2,6-4,3	3,4-5,6
900	1,3-2,5	2,3-3,8	3,0-5,0
1000	1,1-2,2	2,0-3,5	2,7-4,5

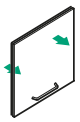

Maxi Soft



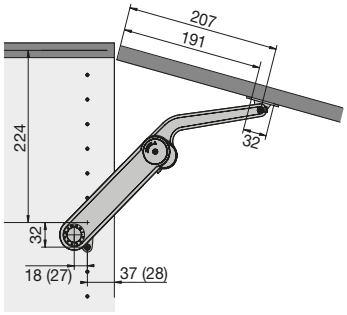

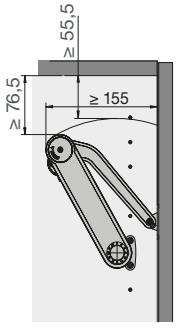

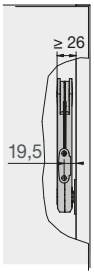



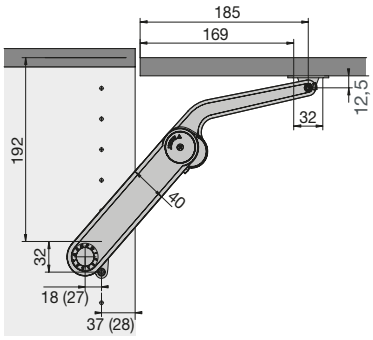

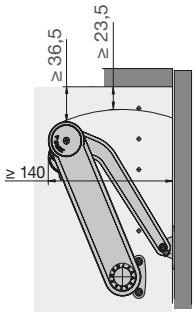

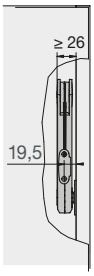



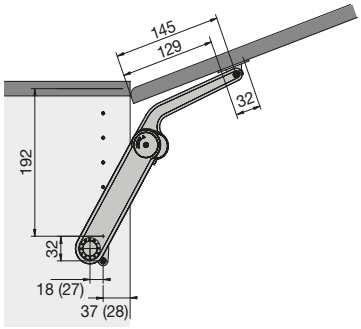

Lijeva strana (desni okov)

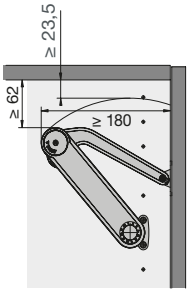

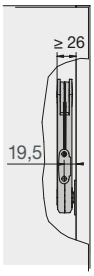

pogled s prednje strane



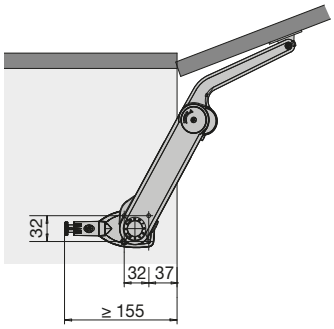

Lijeva strana (desni okov)

ITALIANA ferramenta

Podizni podupirač Kraby

- po izboru 2 vrste funkcija
- tarni mehanizam: fronta ostaje stajati u svakom željenom položaju
- samootvaranje: fronta se otvara odn. podupire pomoću plinske opruge
- podizni podupirač moguće je pomoću adaptera lagano pričvrstiti na aluminijskom profilu za staklo. (br. art. 103 318 530)
- kut otvaranja između 85° i 100° (podesivo +8°)



Materijal: metalni lijev /čelik
Površinska obrada: poniklano boja šampanjca





2

Br.art	Duljina mm	Izvedba	Nosivost maks. N	JM	Cijena HRK	za
103 318 161 •	164	automatsko otvaranje	50	GT	112,00	1 GT
103 318 163 •	164	automatsko otvaranje	80	GT	112,00	1 GT
103 318 222 •	244	automatsko otvaranje	50	GT	116,00	1 GT
103 318 224 •	244	automatsko otvaranje	80	GT	116,00	1 GT
103 318 229 •	244	automatsko otvaranje	120	GT	116,00	1 GT
103 318 160 •	164	tarni mehanizam	45	GT	129,50	1 GT
103 318 162 •	164	tarni mehanizam	60	GT	129,50	1 GT
103 318 221 •	244	tarni mehanizam	45	GT	133,00	1 GT
103 318 223 •	244	tarni mehanizam	60	GT	133,00	1 GT
103 318 228 •	244	tarni mehanizam	90	GT	133,00	1 GT
103 318 355 •	355	tarni mehanizam	60	GT	151,50	1 GT
103 318 356 •	355	tarni mehanizam	90	GT	151,50	1 GT

Grupa proizvoda 300 F56

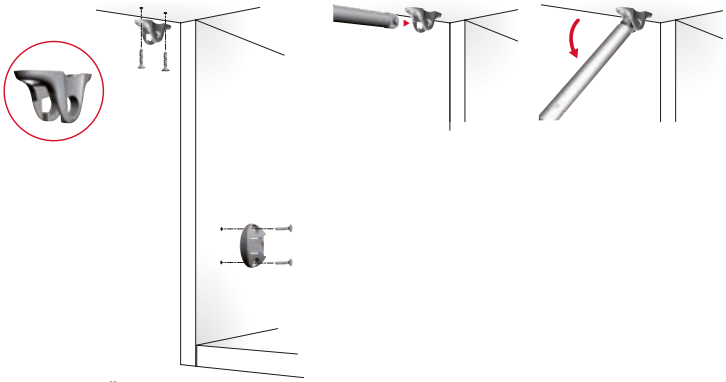

*PAŽNJA! Za montažu udubljenje mora biti okrenuto PREMA NAPRIJED !

ITALIANA ferramenta

Kraby adapter za uski aluminijski okvir

Br.art	Materijal	Površinska obrada	JM	Cijena HRK	za
103 318 530 •	čelik	srebrno	kom	8,07	1 kom

Grupa proizvoda 300 F56



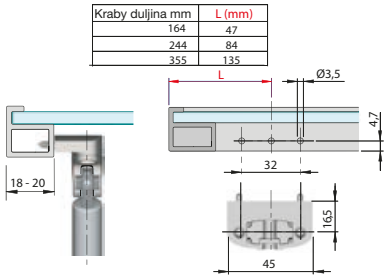



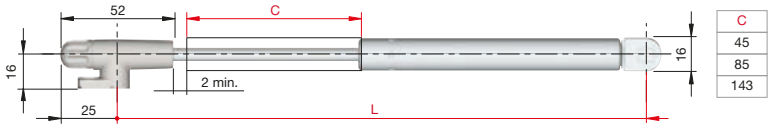

C
45
85
143

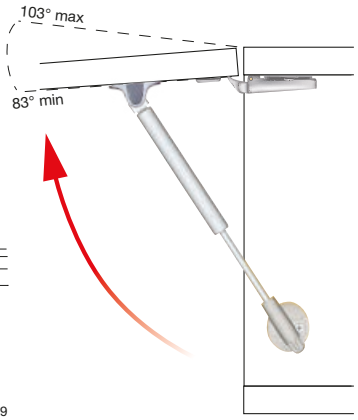

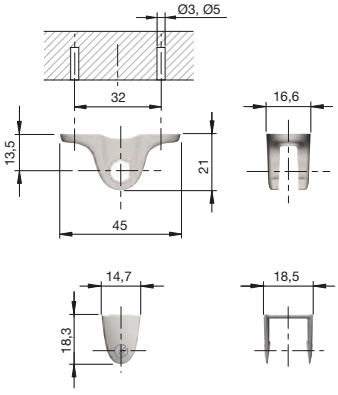

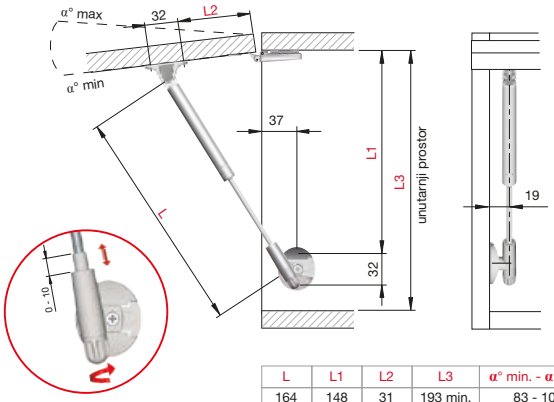

L	L1	L2	L3	α° min. - α° max
164	148	31	193 min.	83 - 103
244	224	68	270 min.	83 - 94
355	329	119	374 min.	83 - 90

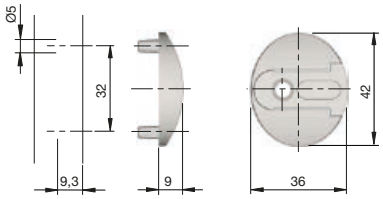

S automatskim otvaranjem

* Podaci o težini temelje se na debljini ploče od 18 mm i debljini stakla od 4 mm.

Širina preklopa (mm)	450				600				900			
Visina preklopa (mm)	kg*	Broj držača (kom)	Kraby duljina (mm)	Newton (N)	kg*	Broj držača (kom)	Kraby duljina (mm)	Newton (N)	kg*	Broj držača (kom)	Kraby duljina (mm)	Newton (N)
230 - 250	1,2 - 1,3	1	164	50	1,6 - 1,8	1	164	80	2,4 - 2,6	2	164	50
251 - 300	1,3 - 1,6	1	164	80	1,8 - 2,1	2	164	50	2,6 - 3,2	2	164	80
300 - 350	1,6 - 1,8	1	244	80	2,1 - 2,5	1	244	80	3,2 - 3,7	2	244	80
351 - 400	1,8 - 2,1	1	244	80	2,5 - 2,8	2	244	50	3,7 - 4,2	2	244	80
401 - 450	2,1 - 2,4	2	244	50	2,8 - 3,2	2	244	80	-	-	-	-
451 - 500	2,4 - 2,6	2	244	80	3,2 - 3,5	2	244	80	4,7 - 5,3	2	244	120
501 - 550	2,6 - 2,9	2	244	80	-	-	-	-	-	-	-	-
551 - 600	-	-	-	-	3,9 - 4,2	2	244	120	-	-	-	-

Širina preklopa (mm)	1200			
Visina preklopa (mm)	kg*	Broj držača (kom)	Kraby duljina (mm)	Newton (N)
230 - 250	3,2 -3,5	2	164	80
251 - 300	3,5 -4,2	2	164	80
300 - 350	4,2 -4,9	2	244	80
351 - 400	-	-	-	-
401 - 450	-	-	-	-
451 - 500	-	-	-	-
501 - 550	-	-	-	-
551 - 600	-	-	-	-

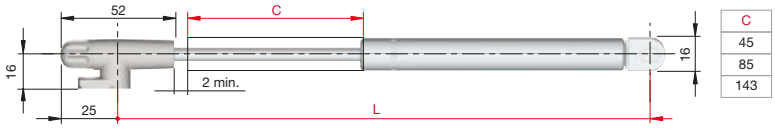

C
45
85
143

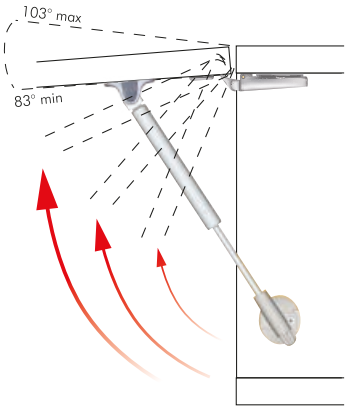

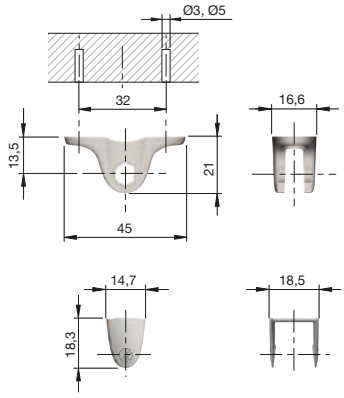

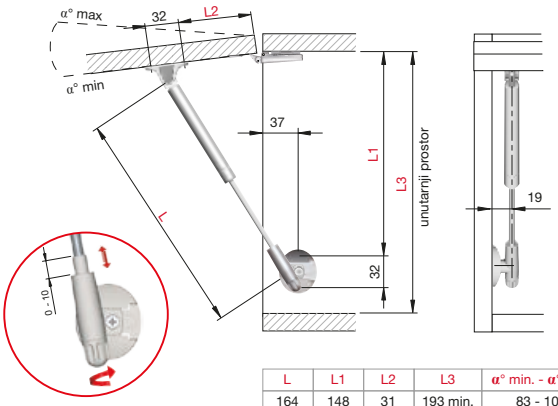

L	L1	L2	L3	α° min. - α° max
164	148	31	193 min.	83 - 103
244	224	68	270 min.	83 - 94
355	329	119	374 min.	83 - 90

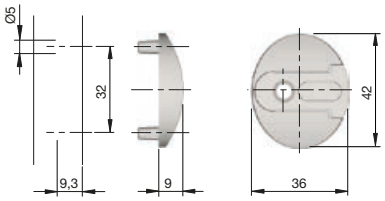

S tarnim mehanizmom

* Podaci o težini temelje se na debljini ploče od 18 mm i debljini stakla od 4 mm.

Širina preklopa (mm)	450				600				900			
Visina preklopa (mm)	kg*	Broj držača (kom)	Kraby duljina (mm)	Newton (N)	kg*	Broj držača (kom)	Kraby duljina (mm)	Newton (N)	kg*	Broj držača (kom)	Kraby duljina (mm)	Newton (N)
230 - 250	1,2 - 1,3	1	164	45	1,6 - 1,8	1	164	45	2,4 - 2,6	2	164	45
251 - 300	1,3 - 1,6	1	164	45	1,8 - 2,1	2	164	45	2,6 - 3,2	2	164	45
300 - 350	1,6 - 1,8	1	244	45	2,1 - 2,5	1	244	60	3,2 - 3,7	1	244	90
351 - 400	1,8 - 2,1	1	244	45	2,5 - 2,8	1	244	60	3,7 - 4,2	2	244	45
401 - 450	2,1 - 2,4	1	244	60	2,8 - 3,2	2	244	45	4,2 - 4,7	2	244	60
	2,1 - 2,4	1	355	60	-	-	-	-	-	-	-	-
451 - 500	2,4 - 2,6	2	244	45	3,2 - 3,5	2	244	60	4,7 - 5,3	2	244	60
	2,4 - 2,6	1	355	60	3,2 - 3,5	2	355	60	-	-	-	-
501 - 550	2,6 - 2,9	2	244	45	3,5 - 3,9	2	244	60	5,3 - 5,8	2	244	90
	-	-	-	-	-	-	-	-	-	2	355	60
551 - 600	-	-	-	-	3,9 - 4,2	2	355	60	5,8 - 6,3	2	355	60
601 - 650	3,2 - 3,4	2	355	60	4,2 - 4,6	2	355	60	6,3 - 6,8	2	355	90
651 - 700	3,4 - 3,7	2	355	60	4,6 - 4,9	2	355	60	6,8 - 7,4	2	355	90

Širina preklopa (mm)	1200				1500				1800			
Visina preklopa (mm)	kg*	Broj držača (kom)	Kraby duljina (mm)	Newton (N)	kg*	Broj držača (kom)	Kraby duljina (mm)	Newton (N)	kg*	Broj držača (kom)	Kraby duljina (mm)	Newton (N)
230 - 250	3,2 - 3,5	2	164	45	-	-	-	-	-	-	-	-
251 - 300	3,5 - 4,2	2	164	60	-	-	-	-	-	-	-	-
300 - 350	4,2 - 4,9	2	244	45	5,3 - 6,1	2	244	60	-	-	-	-
351 - 400	4,9 - 5,6	2	244	60	6,1 - 7,0	2	244	90	-	-	-	-
401 - 450	5,6 - 6,3	2	244	90	7,0 - 7,9	2	244	90	8,4 - 9,5	2	355	90
	5,6 - 6,3	2	355	60	7,0 - 7,9	2	355	60	-	-	-	-
451 - 500	6,3 - 7,0	2	355	60	7,9 - 8,8	2	355	90	9,5 - 10,5	2	355	90
501 - 550	7,0 - 7,7	2	355	90	8,8 - 9,7	2	355	90	-	-	-	-
551 - 600	7,7 - 8,4	2	355	90	-	-	-	-	-	-	-	-

ITALIANA ferramenta

Podizni podupirač K12

- isporuka bez adaptera

Izvedba: samootvaranje
Kut otvaranja: 88 °
Materijal: zamak



Br.art	Duljina mm	Debljina N	Nosivost maks. kg	JM	Cijena HRK	za
103 318 269	244	50	5	kom	113,00	1 kom
103 318 270	244	80	8	kom	113,00	1 kom
103 318 271	244	100	10	kom	113,00	1 kom
103 318 272	244	120	12	kom	113,00	1 kom

Grupa proizvoda 300 F56

2



h	Türgewicht (Kg)															
	1	1,5	2	2,5	3	3,5	4	4,5	5	5,5	6	6,5	7	7,5	8	8,5	9
300	1 x 50N	1 x 80N		2 x 50N		2 x 80N							2 x 100N		2 x 120N		
350	1 x 50N	1 x 80N		2 x 50N		2 x 80N					2 x 100N		2 x 120N				
400	1 x 50N	1 x 80N		2 x 50N		2 x 80N			2 x 100N		2 x 120N						
450	1 x 50N			2 x 50N		2 x 80N			2 x 100N		2 x 120N						
500	1 x 50N			2 x 50N		2 x 80N			2 x 100N		2 x 120N						

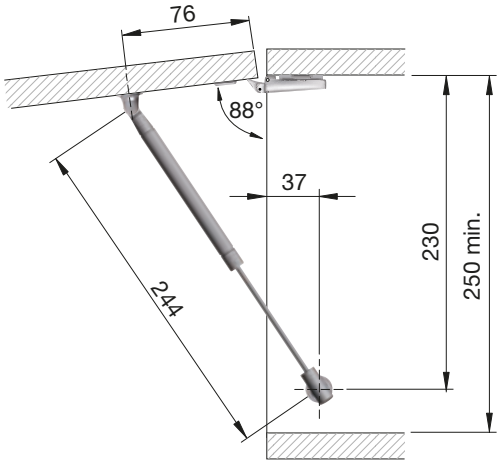

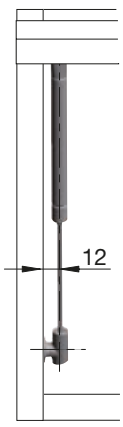

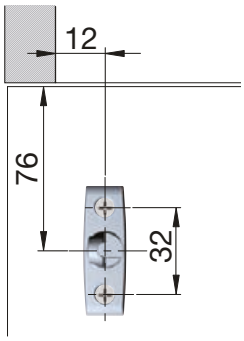

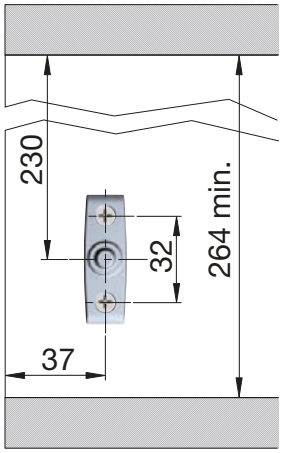



schachermayer

ITALIANA ferramenta

Adapter K12

Materijal: zamak

Br.art	Izvedba	JM	Cijena HRK	za
103 318 278 •	za pričvršćivanje vijcima	GT	10,10	1 GT
103 318 281 •	za uvrtanje	GT	17,35	1 GT

Grupa proizvoda 300 F56



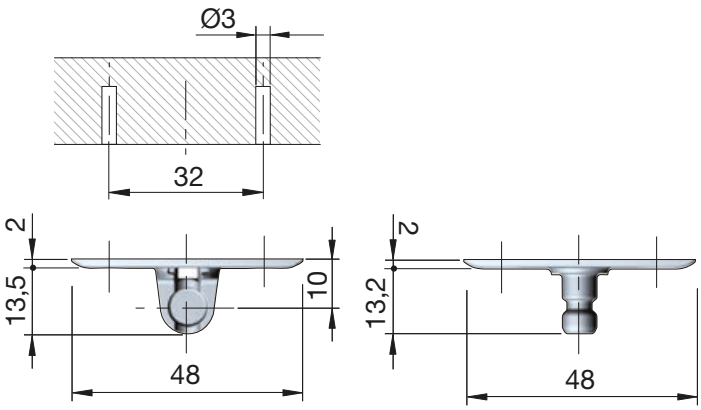

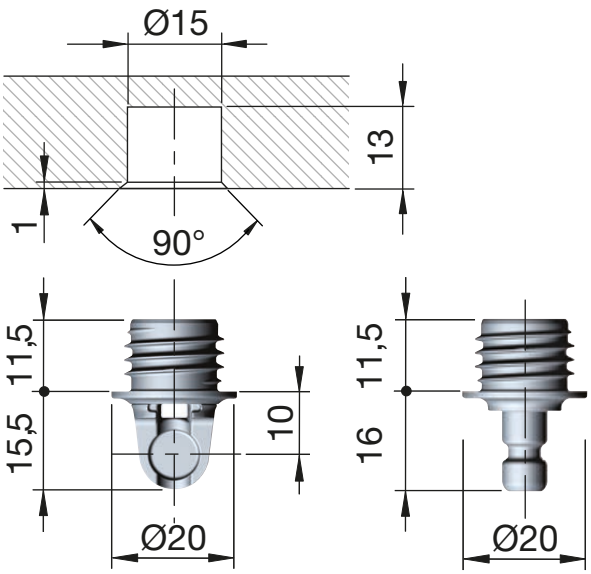

NSDX-35 podizne škare

Kut otvaranja podesiv 80°, 90° ili 100°. Brzina zatvaranja podesiva s vijcima.



Materijal: čelik
Površinska obrada: poniklano sjaj

Br.art	Smjer	JM	Cijena HRK	za
103 337 452 •	lijevo	kom	8.553,00	100 kom
103 337 453 •	desno	kom	8.553,00	100 kom

Grupa proizvoda 300 F56

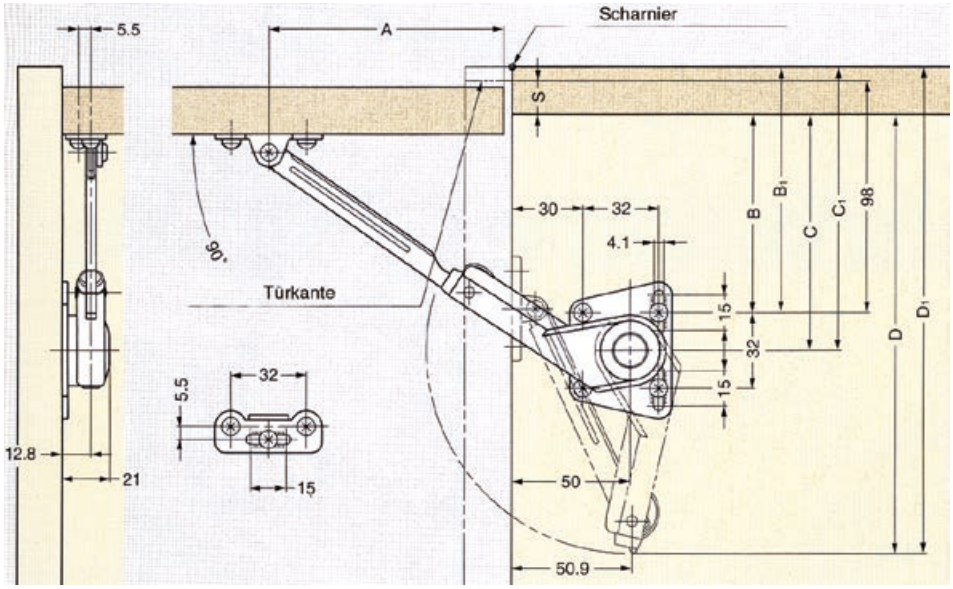

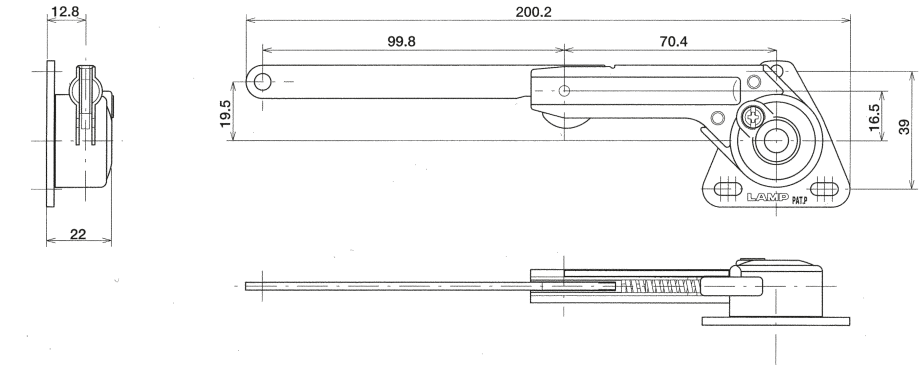

solido

SOLIDO Pričvrsni kutnik

- za utiskivanje



Materijal: čelik

Br.art	Odgovara za	JM	Cijena HRK	za
103 337 454 •	drvena fronta	kom	1.049,00	100 kom

Grupa proizvoda 300 F56

SOLIDO podizni okov

- spremnik snage sadrži plinski amortizer, zato je moguće lagano otvaranje bez prevelike uporabe sile





Duljina: 247 mm
ø: 15 mm
Izvedba: tarni mehanizam
Materijal: čelik
Površinska obrada: srebrno

Br.art	Nosivost maks. kg	JM	Cijena HRK	za
103 337 460	5	kom	4.869,00	100 kom
103 337 461	8	kom	4.869,00	100 kom
103 337 462	12	kom	4.869,00	100 kom
103 337 463 •	10	kom	47,00	1 kom

Grupa proizvoda 300 F56

2

SOLIDO prihvat za drvenu frontu

- prihvatnik držača za otklopna vrata SOLIDO



Materijal: čelik
Površinska obrada: poniklano

Br.art	Uporaba	JM	Cijena HRK	za
103 337 465	drvena fronta ili široki aluminijski okvi	kom	351,00	100 kom

Grupa proizvoda 300 F56

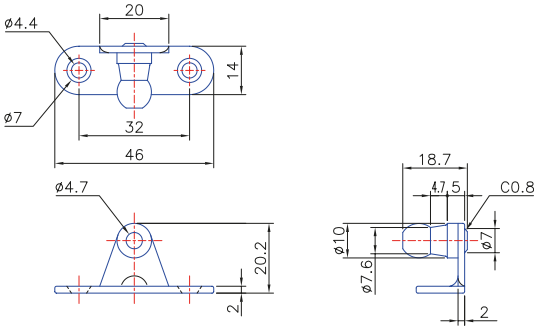

SOLIDO prihvat za uski aluminijski okvir

- prihvatnik držača za otklopna vrata SOLIDO



Br.art		JM	Cijena HRK	za
103 337 466		kom	183,00	100 kom

Grupa proizvoda 300 F56

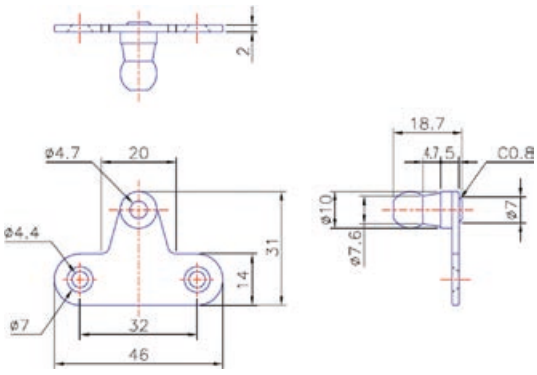

DUO podizne škare

- mogućnost primjene zaustavnog zaklopnog držača
- samozatvaranje
- mogućnost primjene desno/lijevo
- kut otvaranja 110° maks.
- montaža stezaljkama bez upotrebe alata
- podizni podupirač u zatvorenom stanju strši minimalno 133 mm u unutrašnjost korpusa



Br.art	Materijal	Površinska obrada	JM	Cijena HRK	za
103 318 695	čelik	poniklano	kom	63,00	1 kom

Grupa proizvoda 300 F56

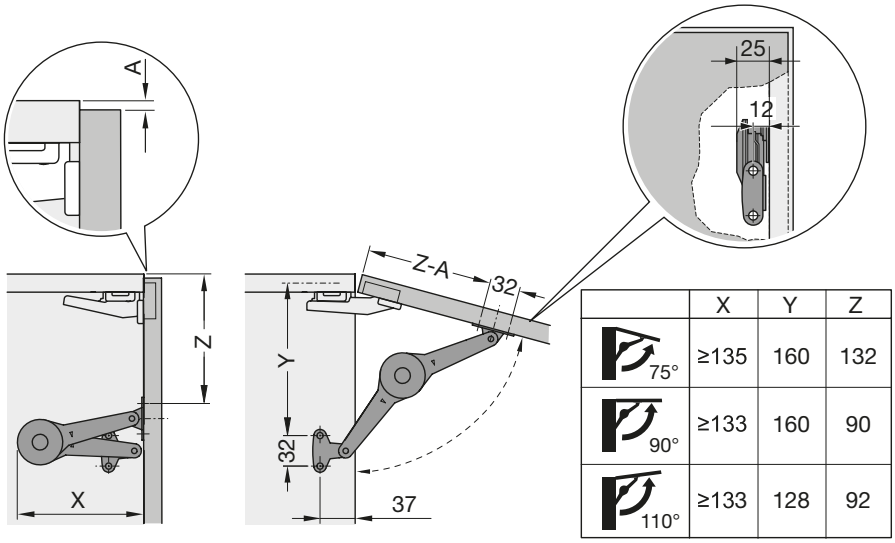

	X	Y	Z
75°	≥135	160	132
90°	≥133	160	90
110°	≥133	128	92

Primjena kao podupirač

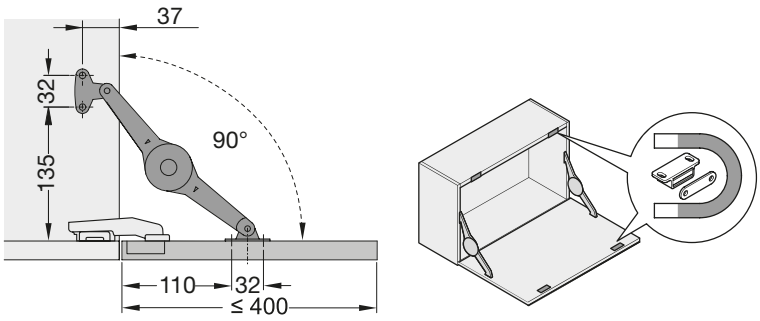

Primjena kao zaustavni držač

Visina fronte (cm)	1 Kg						2 Kg						3 Kg						4 Kg						5 Kg						6 Kg						7 KG						8 Kg					
	75		90		110		75		90		110		75		90		110		75		90		110		75		90		110		75		90		110		75		90		110		75		90		110	
	B	H	B	H	B	H	B	H	B	H	B	H	B	H	B	H	B	H	B	H	B	H	B	H	B	H	B	H	B	H	B	H	B	H	B	H	B	H	B	H	B	H	B	H	B	H	B	H
30	1	1	1	1	1	1	1	1	1	1	1	2	1	1	1	1	1	2	1	2	1	2	1	2	1	2	1	2	2	2	1	2	2	/	2	/	2	/	2	/	2	/	2	/	/	/		
35	1	1	1	1	1	1	1	1	1	1	1	2	1	1	1	2	1	2	1	2	1	2	2	2	1	2	2	2	2	/	2	2	2	/	2	/	2	/	/	/	2	/	/	/	/	/		
40	1	1	1	1	1	1	1	1	1	1	2	1	2	1	2	1	2	1	2	1	2	1	2	2	/	1	2	2	/	2	/	2	/	2	/	2	/	/	2	/	/	/	/	/	/		
45	1	1	1	1	1	1	1	1	1	2	1	2	1	2	1	2	2	/	1	2	2	2	2	/	2	2	2	/	2	/	2	/	/	/	2	/	/	/	/	2	/	/	/	/	/		
50	1	1	1	1	1	2	1	2	1	2	1	/	1	2	1	2	2	/	1	2	2	/	2	/	2	/	2	/	2	/	2	/	/	/	2	/	/	/	/	2	/	/	/	/	/		
55	1	1	1	2	1	2	1	2	1	2	1	/	1	2	2	2	2	/	2	2	2	/	2	/	2	/	2	/	/	/	2	/	/	/	/	2	/	/	/	/	2	/	/	/	/	/		
60	1	2	1	2	1	2	1	2	1	2	2	/	1	2	2	/	2	/	2	/	2	/	2	/	2	/	2	/	/	/	2	/	/	/	/	2	/	/	/	/	2	/	/	/	/	/		
65	1	2	1	2	2	2	1	2	2	2	2	/	2	2	2	/	2	/	2	/	2	/	/	/	/	2	/	/	/	/	2	/	/	/	/	2	/	/	/	/	/	/	/	/	/	/		
70	1	2	1	2	2	2	1	2	2	/	2	/	2	/	2	/	2	/	2	/	2	/	/	/	/	2	/	/	/	/	2	/	/	/	/	2	/	/	/	/	/	/	/	/	/	/		

Tablica sadrži granične vrijednosti grupa za težinu poklopca, visinu poklopca, kut otvaranja i broj elemenata za poklopac. Praktičnu i idealnu funkciju moguće je postići završnim podešavanjem vijka za regulaciju.

Easy podizne škare

- s automatskim podešavanjem

Materijal: čelik/plastika
Površinska obrada: bijelo



Br.art	Smjer	Duljina mm	Mjera X mm	Mjera B mm	JM	Cijena HRK	za
103 318 771 •	lijevo	200	125	32	kom	15,55	1 kom
103 318 772 •	desno	200	125	32	kom	15,55	1 kom
103 318 781 •	lijevo	250	150	45	kom	16,55	1 kom
103 318 782 •	desno	250	150	45	kom	16,55	1 kom

Grupa proizvoda 300 F56

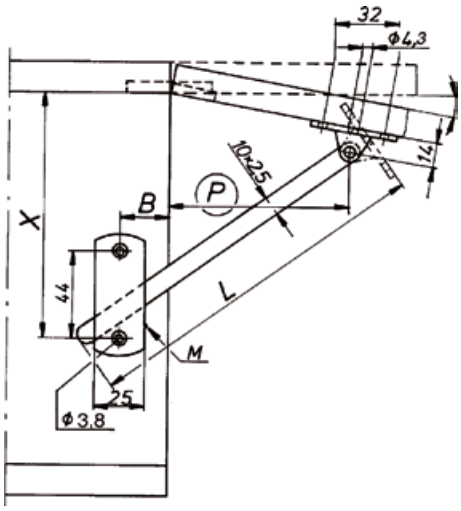

Podizne škare HL

- otklopna vrata podižu se automatski i omogućavaju sigurno zaustavljanje u otvorenom položaju
- kod zatvaranja nije potrebno podizanje otklopnih vrata
- mjera plohe za pričvršćivanje: 135 x 41 x 2 mm

Nosivost maks.: 9 kg
Materijal: čelik
Površinska obrada: poniklano

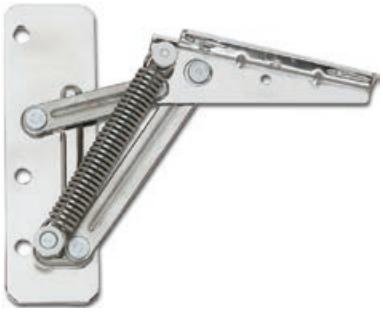

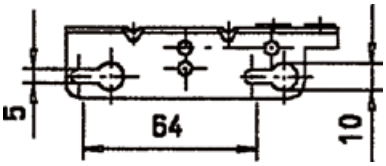

Br.art	Smjer	JM	Cijena HRK	za
103 337 292	desno	kom	55,90	1 kom
103 337 293	lijevo	kom	55,90	1 kom

Grupa proizvoda 300 F56

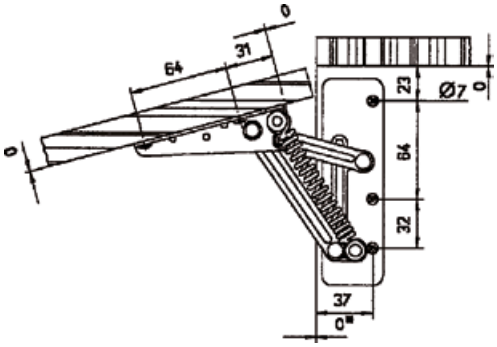

ITALIANA ferramenta

Zaustavni držač za otklopna vrata Kraby

- širina otklopnih vrata maks. 1200 mm (u slučaju primjene 2 zaustavna držača za otklopna vrata)
- kut otvaranja između 85° i 100° (podesivo +8°)
- pričvrsni dijelovi poniklani
- plinska opruga u boji šampanjca
- pomoću adaptera prikladno i za uski profil okvira za staklo





Materijal: metalni lijev/čelik
Površinska obrada: poniklano boja šampanjca

Br.art	Duljina mm	L1 mm	L2 mm	JM	Cijena HRK	za
103 318 500 •	164	148	32	GT	123,50	1 GT
103 318 501	244	240	84	GT	127,50	1 GT
103 318 502	355	329	119	GT	209,00	1 GT

Grupa proizvoda 300 F56

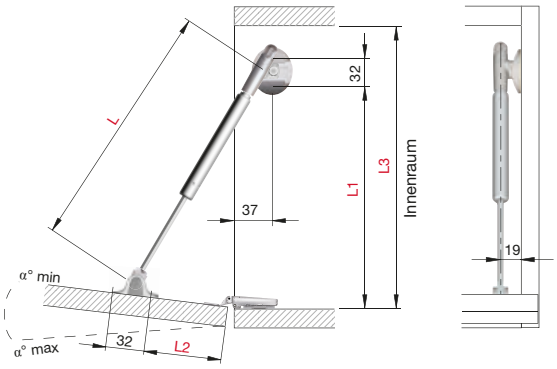



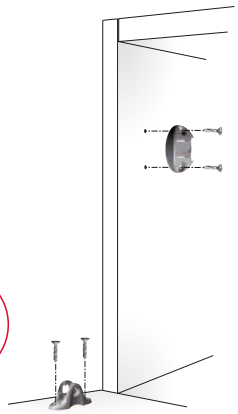

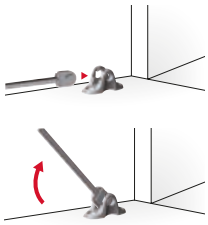

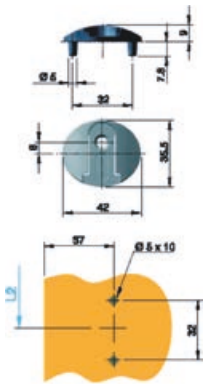

L	L1	L2	L3	α° min. - α° max
164	148	31	193 min.	83 - 103
244	224	68	270 min.	83 - 94
355	329	119	374 min.	83 - 90

*PAŽNJA! Za montažu udubljenje mora biti okrenuto PREMA NAPRIJED !



Širina fronte mm	1200 max.	
Visina fronte mm	Broj Kraby	Težina fronte kg
225 - 250	2xL 164mm	<3,5
301 - 350	2xL 244mm	<4,9
401 - 450	2xL 355mm	<6,3

ITALIANA ferramenta

Kraby adapter za uski aluminijski okvir

Br.art	Materijal	Površinska obrada	JM	Cijena HRK	za
103 318 530 •	čelik	srebrno	kom	8,07	1 kom

Grupa proizvoda 300 F56



Kraby duljina mm	L (mm)
164	47
244	84
355	135

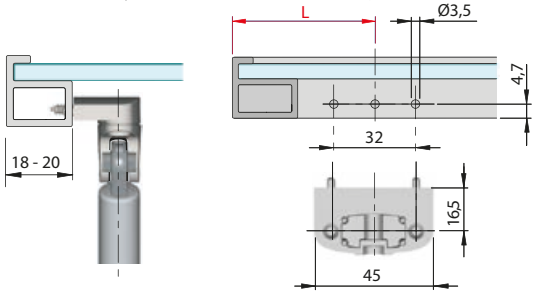



ITALIANA ferramenta

Zaustavni zaklopni držač K12

- isporuka bez adaptera

Kut otvaranja: 88 °
Materijal: zamak
Površinska obrada: srebrno/poniklano





Br.art	Duljina mm	L1 mm	L2 mm	l3 mm	JM	Cijena HRK	za
103 318 273 •	164	158	39	min. 180	kom	132,50	1 kom
103 318 274 •	244	230	76	min. 250	kom	134,00	1 kom
103 318 275 •	355	330	127	min. 350	kom	157,50	1 kom

Grupa proizvoda 300 F56



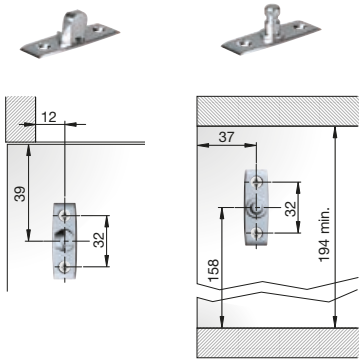

h	Türgewicht (Kg)										
	1	2	3	4	5	6	7	8	9	10	11
200	1 x K12		2 x K12				3 x K12		4 x K12		
250	1 x K12		2 x K12			3 x K12		4 x K12			
300	1 x K12		2 x K12		3 x K12		4 x K12				

Zaustavni zaklopni držač dužine 164 mm

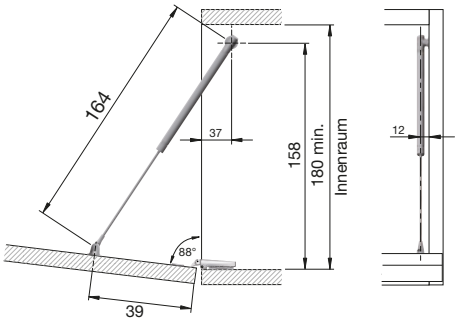

h	Türgewicht (Kg)																	
	1	2	3	4	5	6	7	8	9	10	11	12	13	14	15	16	17	18
300	1 x K12			2 x K12				3 x K12				4 x K12						
350	1 x K12		2 x K12			3 x K12				4 x K12								
400	1 x K12		2 x K12			3 x K12				4 x K12								
450	1 x K12		2 x K12		3 x K12				4 x K12									
500	1 x K12		2 x K12		3 x K12				4 x K12									

Zaustavni zaklopni držač dužine 244 mm

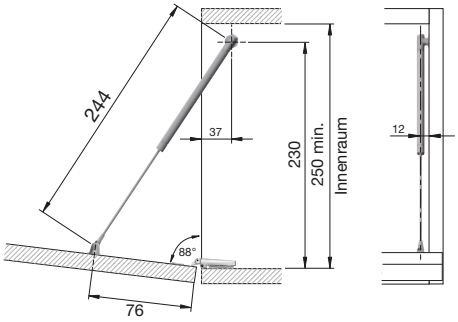

h	Türgewicht (Kg)																	
	1	2	3	4	5	6	7	8	9	10	11	12	13	14	15	16	17	18
400				1 x K12				2 x K12					3 x K12					
450				1 x K12				2 x K12					3 x K12				4 x K12	
500			1 x K12				2 x K12					3 x K12				4 x K12		
550		1 x K12			2 x K12					3 x K12						4 x K12		
600	1 x K12			2 x K12					3 x K12						4 x K12			

Zaustavni zaklopni držač dužine 355 mm

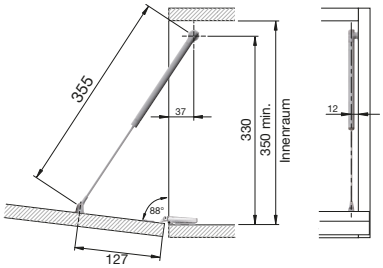

ITALIANA ferramenta

Adapter K12

Materijal: zamak

Br.art	Izvedba	JM	Cijena HRK	za
103 318 278 •	za pričvršćivanje vijcima	GT	10,10	1 GT
103 318 281 •	za uvrtanje	GT	17,35	1 GT

Grupa proizvoda 300 F56





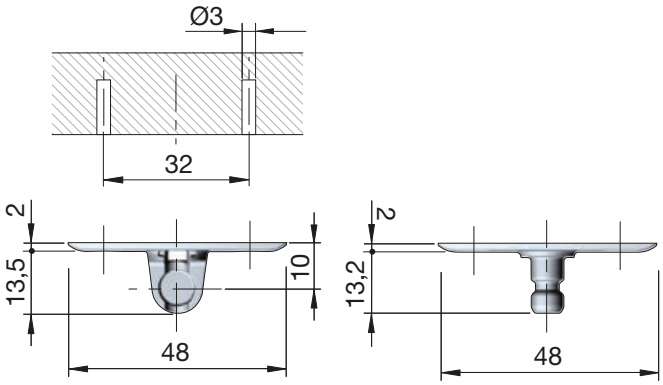

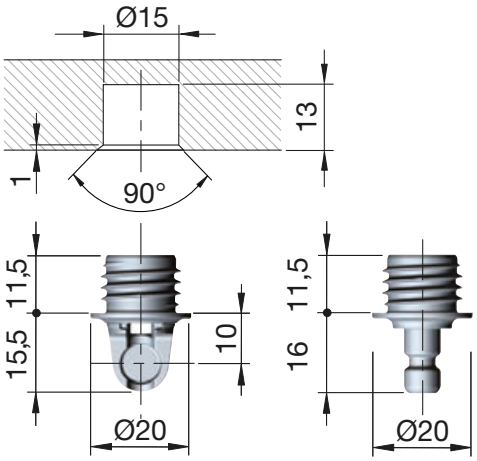

schachermayer

Zaustavni zaklopni držač SDS

Br.art	Kut otvaranja °	Materijal	Površinska obrada	JM	Cijena HRK	za
103 318 815 •	90	čelik/plastika	poniklano/bijelo	kom	114,50	1 kom

Grupa proizvoda 300 F56



Maßtabelle

A	B	C
100 mm	135 mm	218 mm

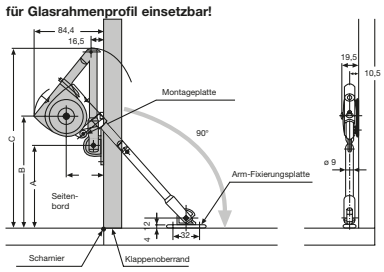

Zaustavni zaklopni držač NSD - 10

- brzinu zatvaranja moguće regulirati pomoću vijka za podešavanje



Materijal: čelik
Površinska obrada: poniklano

Br.art	Smjer	JM	Cijena HRK	za
103 318 822 •	lijevo	kom	124,00	1 kom
103 318 823 •	desno	kom	124,00	1 kom

Grupa proizvoda 300 F56

Pribor				
Br.art	**Opis**	**JM**	**Cijena HRK**	**za**
103 318 819 •	Adapter NSD - 35 za uski aluminijski okvir poniklani čelik	kom	13,35	1 kom

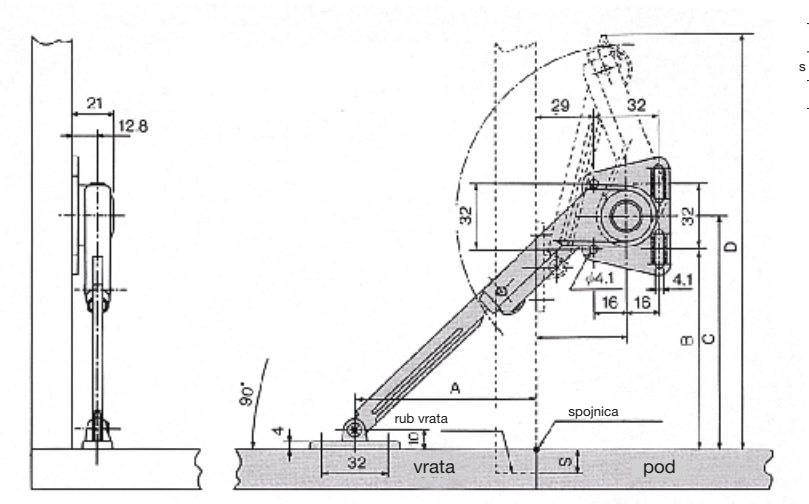

	A	B	C	D
s čašicom	97	106-S	122-S	211-S
klavir spojnicama	90	99	115	204

ITALIANA ferramenta

Zaustavni zaklopni držač Link s čeličnom sajlom

- mehanizam sa sajlom
- ublažavanje kod otvaranja i zatvaranja
- mogućnost primjene na lijevoj i desnoj strani
- optimalno iskoristiv u kombinaciji s preklopnom spojnicom Kimana
- svijetla visina korpusa 218 mm



Napomena:
Pričvršćenje za fronte Gunmetal crna se posebno naručuje.

Opseg isporuke:
zaustavni zaklopni držač
pričvršćenje za fronte
pokrivna kapica
vijci s upuštenom glavom ø 4 x 18 mm

Š x V x D:	155 x 55 x 14 mm
Dubina upuštanja:	10.8 mm
Materijal:	zamak



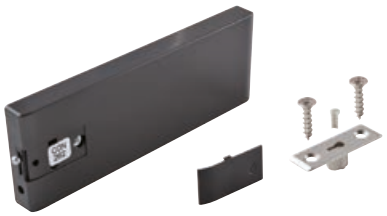

Br.art	Varijanta	Površinska obrada	JM	Cijena HRK	za
103 318 263	A262	ef. nehr. čelika	kom	311,00	1 kom
103 318 264	N262	ef. nehr. čelika	kom	311,00	1 kom
103 318 265	U262	ef. nehr. čelika	kom	311,00	1 kom
103 318 266	AL280	ef. nehr. čelika	kom	311,00	1 kom
103 318 267	AQ300	ef. nehr. čelika	kom	373,00	1 kom
103 318 268	AQ335	ef. nehr. čelika	kom	373,00	1 kom
103 318 288	A262	Gunmetal crno	kom	311,00	1 kom
103 318 289	N262	Gunmetal crno	kom	311,00	1 kom
103 318 290	U262	Gunmetal crno	kom	311,00	1 kom
103 318 291	AL280	Gunmetal crno	kom	311,00	1 kom
103 318 292	AQ300	Gunmetal crno	kom	373,00	1 kom
103 318 293	AQ335	Gunmetal crno	kom	373,00	1 kom

Grupa proizvoda 300 F56

Pribor

Br.art	Opis	JM	Cijena HRK	za
103 313 657	KIMANA preklopna spojnica, 3-dijelna, zamak poniklani	GT	45,60	1 GT
103 313 658	KIMANA preklopna spojnica, 3-dijelna, zamak, grafit	GT	55,70	1 GT
103 318 295	Link pričvršćenje fronte Gunmetal crna	kom	880,00	100 kom

slika bušenja fronta

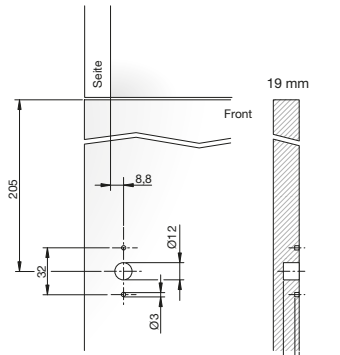

slika bušenja strana

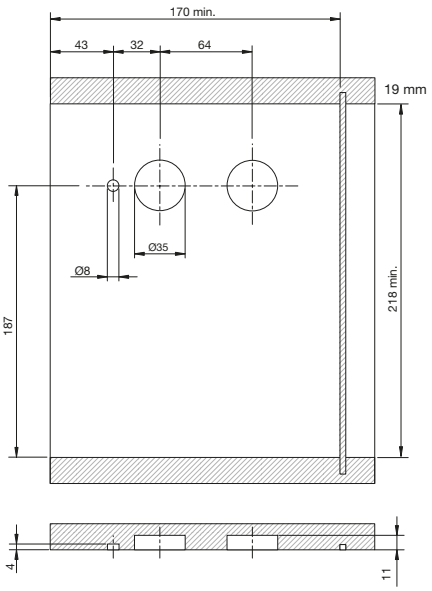

schachermayer

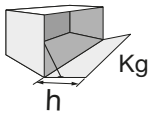

Kg = težina vrata s ručkicom

h

Kg	Link	h																					
		250		275		300		325		350		375		400		425		450		480			
1,75	x2	-	-	-	-	-	-	-	-	-	-	-	-	-	-	A262	A262	A262	A262	A262	A262		
	x1	A262		N262		N262		N262		N262		N262		U262		U262		-		-			
2,00	x2	-	-	-	-	-	-	-	-	A262	A262	A262	A262	A262	A262	A262	A262	A262	N262	A262	N262		
	x1	N262		N262		N262		N262		U262		U262		-		-		-		AL280			
2,25	x2	-	-	-	-	-	-	A262	A262	A262	A262	A262	A262	A262	N262	A262	N262	A262	N262	A262	U262		
	x1	N262		N262		U262		U262		-		-		-		-		-		AL280			
2,50	x2	-	-	A262	A262	A262	A262	A262	A262	A262	A262	A262	N262	A262	N262	A262	N262	A262	U262	A262	U262		
	x1	N262		U262		U262		-		-		-		-		-		AL280		AL280			
2,75	x2	-	-	A262	A262	A262	A262	A262	U262	A262	N262	A262	N262	A262	U262	A262	U262	A262	U262	N262	U262		
	x1	U262		U262		-		-		-		-		-		AL280		AL280		AQ300			
3,00	x2	A262	A262	A262	A262	A262	N262	A262	N262	A262	N262	A262	U262	A262	U262	N262	U262	N262	U262	U262	U262		
	x1	U262		-		-		-		AL280		AL280		AL280		AQ300		AQ300		AQ300			
3,25	x2	A262	A262	A262	N262	A262	N262	A262	N262	A262	U262	A262	U262	N262	U262	N262	U262	U262	U262	U262	U262		
	x1	-		-		-		AL280		AL280		AL280		AQ300		AQ300		AQ300		AQ300			
3,50	x2	A262	A262	A262	N262	A262	N262	A262	N262	A262	U262	N262	U262	N262	U262	U262	U262	U262	U262	N262	AL280		
	x1	-		-		-		AL280		AL280		AQ300		AQ300		AQ300		AQ300		AQ300			
3,75	x2	A262	N262	A262	N262	A262	U262	A262	U262	N262	U262	N262	U262	U262	U262	U262	U262	N262	AL280	U262	AL280		
	x1	-		-		AL280		AL280		AQ300		AQ300		AQ300		AQ300		AQ335		AQ335			
4,00	x2	A262	N262	A262	U262	A262	U262	N262	U262	N262	U262	U262	U262	U262	U262	N262	AL262	U262	AL280	U262	AL280		
	x1	-		-		AL280		AL280		AQ300		AQ300		AQ335		AQ335		AQ335		AQ335			
4,25	x2	A262	N262	A262	U262	N262	U262	N262	U262	U262	U262	U262	U262	N262	AL280	U262	AL280	U262	AL280	U262	AL280		
	x1	-		AL280		AQ300		AQ300		AQ300		AQ300		AQ300		AQ335		AQ335		-			
4,50	x2	A262	U262	A262	U262	N262	U262	U262	U262	U262	U262	N262	AL280	U262	AL280	U262	AL280	U262	AL280	AL280	AL280		
	x1	AL280		AL280		AQ300		AQ300		AQ300		AQ335		AQ335		AQ335		-		-			
4,75	x2	A262	U262	N262	U262	U262	U262	U262	U262	N262	AL280	U262	AL280	U262	AL280	U262	AL280	AL280	AL280	AL280	AL280		
	x1	AL280		AQ300		AQ300		AQ300		AQ335		AQ335		AQ335		-		-		-			
5,00	x2	N262	U262	N262	U262	U262	U262	N262	AL280	U262	AL280	U262	AL280	U262	AL280	AL280	AL280	AL280	AL280	AL280	AL280		
	x1	AL280		AQ300		AQ300		AQ335		AQ335		AQ335		-		-		-		-			
5,25	x2	N262	U262	U262	U262	U262	U262	N262	AL280	U262	AL280	U262	AL280	AL262	AL280	AL280	AL280	AL280	AL280	AL280	AQ300		
	x1	AL280		AQ300		AQ300		AQ335		AQ335		-		-		-		-		-			
5,50	x2	N262	U262	U262	U262	N262	AL280	U262	AL280	U262	AL280	AL280	AL280	AL280	AL280	AL280	AL280	AL280	AQ300	AL280	AQ300		
	x1	AL280		AQ300		AQ335		AQ335		-		-		-		-		-		-			
5,75	x2	U262	U262	U262	U262	N262	AL280	U262	AL280	U262	AL280	AL280	AL280	AL280	AL280	AL280	AQ300	AL280	AQ300	AQ300	AQ300		
	x1	AQ300		AQ300		AQ335		AQ335		-		-		-		-		-		-			
6,00	x2	U262	U262	N262	AL280	U262	AL280	U262	AL280	AL280	AL280	AL280	AL280	AL280	AL280	AL280	AQ300	AL280	AQ300	AQ300	AQ300		
	x1	AQ300		AQ335		AQ335		-		-		-		-		-		-		-			
6,25	x2	U262	U262	N262	AL280	U262	AL280	U262	AL280	AL280	AL280	AL280	AL280	AL280	AQ300	AL280	AQ300	AQ300	AQ300	AQ300	AQ300		
	x1	AQ300		AQ335		AQ335		-		-		-		-		-		-		-			
6,50	x2	N262	AL280	U262	AL280	U262	AL280	AL280	AL280	AL280	AL280	AL280	AL280	AL280	AQ300	AQ300	AQ300	AQ300	AQ300	AQ300	AQ335		
	x1	AQ335		AQ335		-		-		-		-		-		-		-		-			
6,75	x2	N262	AL280	U262	AL280	U262	AL280	AL280	AL280	AL280	AL280	AL280	AQ300	AL280	AQ300	AQ300	AQ300	AQ300	AQ300	AQ300	AQ335		
	x1	AQ335		AQ335		-		-		-		-		-		-		-		-			
7,00	x2	U262	AL280	U262	AL280	AL280	AL280	AL280	AL280	AL280	AQ300	AL280	AQ300	AQ300	AQ300	AQ300	AQ300	AQ300	AQ335	AQ335	AQ335		
	x1	AQ335		AQ335		-		-		-		-		-		-		-		-			
7,50	x2	U262	AL280	AL280	AL280	AL280	AL280	AL280	AL280	AL280	AQ300	AQ300	AQ300	AQ300	AQ300	AQ300	AQ335	AQ335	AQ335	AQ335	AQ335		
	x1	AQ335		-		-		-		-		-		-		-		-		-			
8,00	x2	U262	AL280	AL280	AL280	AL280	AL280	AL280	AQ300	AQ300	AQ300	AQ300	AQ300	AQ300	AQ335	AQ335	AQ335	AQ335	AQ335	-	-		
8,25	x2	AL280	AL280	AL280	AL280	AL280	AQ300	AL280	AQ300	AQ300	AQ300	AQ300	AQ300	AQ335	AQ335	AQ300	AQ335	AQ335	AQ335	-	-		
8,50	x2	AL280	AL280	AL280	AL280	AL280	AQ300	AQ300	AQ300	AQ300	AQ300	AQ300	AQ335	AQ335	AQ335	AQ335	AQ335	-	-	-	-		
8,75	x2	AL280	AL280	AL280	AL280	AL280	AQ300	AQ300	AQ300	AQ300	AQ300	AQ300	AQ335	AQ335	AQ335	AQ335	AQ335	-	-	-	-		
9,00	x2	AL280	AL280	AL280	AQ300	AL280	AQ300	AQ300	AQ300	AQ300	AQ335	AQ335	AQ335	AQ335	AQ335	-	-	-	-	-	-		

Varianta: A262, N262, U262, AL280

Varianta: AL280, AQ300, AQ335

EFFEGIBREVETTI

Winch zaustavni zaklopni držač s čeličnim užetom

- WINCH omogućuje optimalan pristup unutrašnjosti ormara
- umjesto preklopnih škara kao mehanizam otvaranja služi čelično uže
- brzinu otvaranja/zatvaranja moguće je ručno regulirati
- težina otklopnih vrata: drvena ili vrata s okvirom maks.12 kg
- veličina okova: Š x V x D = 258 x 20 x 44 mm

Napomena: za primjenu kao varijanta pričvršćenja vijcima potrebno posebno naručiti pričvrsni set br. art. 103 318 110.



Visina korpusa min.: 200 mm
Visina korpusa maks.: 480 mm
Ugradna dubina min.: 290 mm
Materijal: aluminij/pokrov od plastike
Površinska obrada: sivo

Br.art	Varijanta	Smjer	JM	Cijena HRK	za
103 318 100 •	WINCH 6	desno	kom	293,00	1 kom
103 318 101 •	WINCH 6	lijevo	kom	293,00	1 kom
103 318 102 •	WINCH 10	desno	kom	293,00	1 kom
103 318 103 •	WINCH 10	lijevo	kom	293,00	1 kom
103 318 104 •	WINCH 14	desno	kom	293,00	1 kom
103 318 105 •	WINCH 14	lijevo	kom	293,00	1 kom
103 318 106 •	WINCH 16	desno	kom	293,00	1 kom
103 318 107 •	WINCH 16	lijevo	kom	293,00	1 kom
103 318 108 •	WINCH 20	desno	kom	293,00	1 kom
103 318 109 •	WINCH 20	lijevo	kom	293,00	1 kom

Grupa proizvoda 300 F56

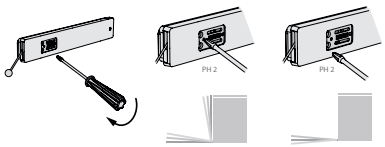

Podešavanje vrata / Snaga otvaranja / Kut otvaranja

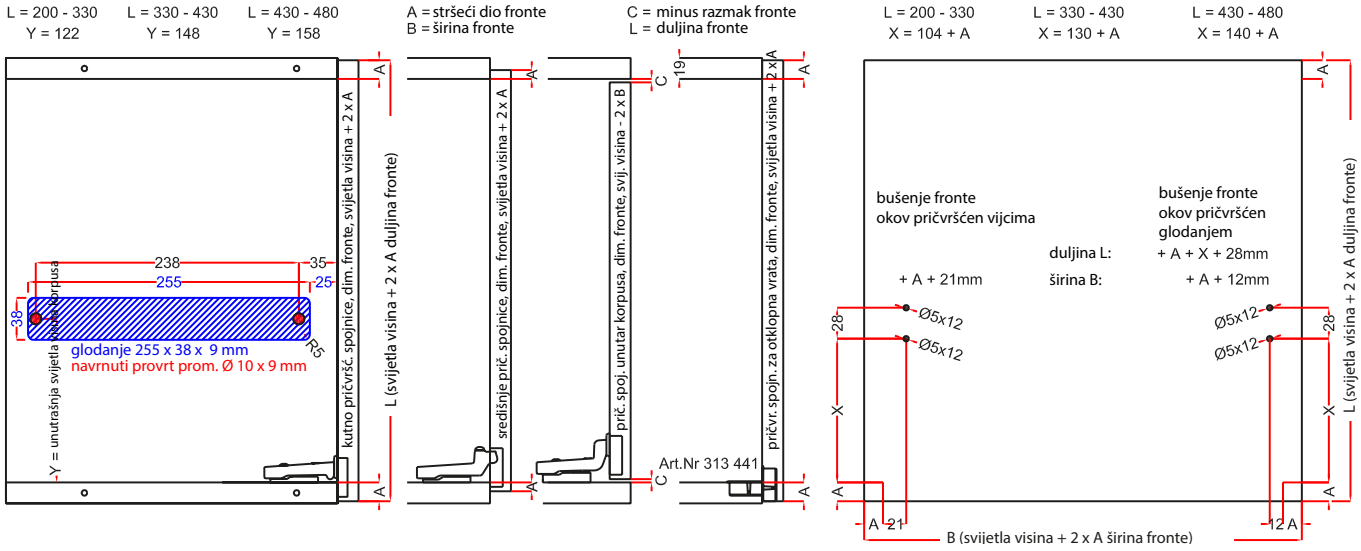

EFFEGIBREVETTI

Winch komplet pričvrsnih vijaka

Opseg isporuke:
4 x M5 posebni vijci s ISK



Br.art	Materijal	Površinska obrada	JM	Cijena HRK	za
103 318 110 •	čelik	pocinčano	kom	1.735,00	100 kom

Grupa proizvoda 300 F56

Tablica primjena zaustavnog zaklopnog držača Winch

Primjena spojnice	Winch 6		Winch 10		Winch 14		Winch 16		Winch 20	
Visina otklopnih vrata	kg	Broj	kg	Broj	kg	Broj	kg	Broj	kg	Broj
200-230	3,5-5	1	5-7	1						
	7-9	2	9-12	2						
230-270	2,5-4	1	4-5	1	8-12	2				
	5-6,5	2	6,5-8	2						
270-330	2,5-3	1	3-3,5	1	3,5-4	1	8,5-9,5	2	9,5-10,5	2
	4-5,5	2	5,5-7	2	7-8,5	2				
330-380	2,5-3	1	3-3,5	1	3,5-4,5	1	8,5-9,5	2	9,5-10,5	2
	4,5-6	2	6-7,5	2	7,5-8,5	2				
380-430	2-2,5	1	2,5-3,5	1	6,5-8	2	8-9,5	2	9,5-10,5	2
	3,5-5	2	5-6,5	2						
430-460	2-2,5	1	2,5-3	1	3-4	1	8-9,5	2	9-10,5	2
	4-5	2	5-6,5	2	6,5-8	2				
460-480	2,5	1	2,5-3,5	1	6,5-8	2	7,5-9	2	9-10,5	2
	3,5-5	2	5-6,5	2						
Prim. sp. za otklop. vrata	Winch 6		Winch 10		Winch 14		Winch 16		Winch 20	
Visina otklopnih vrata	kg	Broj	kg	Broj	kg	Broj	kg	Broj	kg	Broj
200-230	3-4,5	1	4,5-6	1						
	6-8	2	8-10,5	2	10,5-12	2				
230-270	2,5-3,5	1	3,5-4,5	1						
	4,5-6	2	6-10	2	9-12	2				
270-330	2-3	1	3-3,5	1	3,5-4,5	1				
	4,5-5,5	2	5,5-7	2	7-8,5	2	8-9,5	2	9,5-11,5	2
330-380	2-2,5	1	2,5-3,5	1	3,5-4	1				
	4-5,5	2	5,5-7,5	2	7-9	2	8-10	2	10-11	
380-430	2-2,5	1	2,5-3,5	1	3,5-4	1				
	4-5	2	5-6,5	2	6,5-8	2	7,5-9	2	9-10,5	2
430-460	2-2,5	1	2,5-3,5	1	3,5-4	1				
	4-5	2	5-6,5	2	6,5-8	2	8-9	2	8,5-9,5	2
460-480	2-2,5	1	2,5-3	1						
	3-5	2	5-6,5	2	6,5-8	2	7-8,5	2	8-9,5	

GB zaustavni zaklopni držač

- mogućnost primjene na lijevoj/desnoj strani



Br.art	Duljina mm	Materijal	Površinska obrada	JM	Cijena HRK	za
103 318 505 •	200	čelik/plastika	poniklano/smeđe	kom	5,04	1 kom
103 318 510 •	200	željezo/plastika	poniklano/bijelo	kom	5,04	1 kom

Grupa proizvoda 300 F56

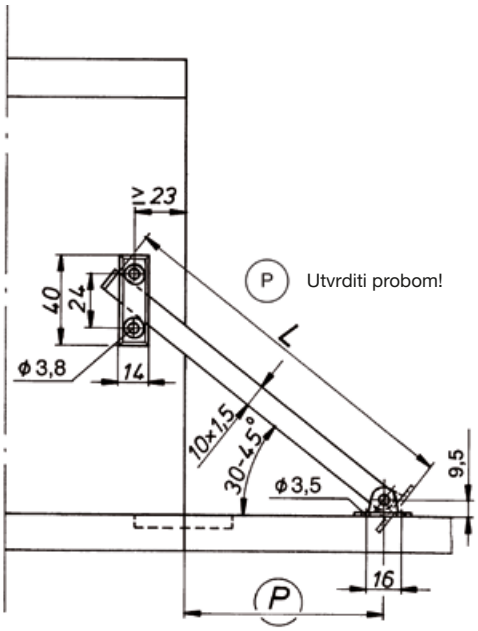

Hettich

KH držač za preklopna vrata

- s ležištem i podnožjem za pričvršćivanje vijcima

Materijal: čelik
Površinska obrada: poniklano



Br.art	Tvornički broj	Duljina mm	JM	Cijena HRK	za
103 318 537	13.233	200	kom	1.501,00	100 kom
103 318 538	13.235	250	kom	1.636,00	100 kom

Grupa proizvoda 313 F21

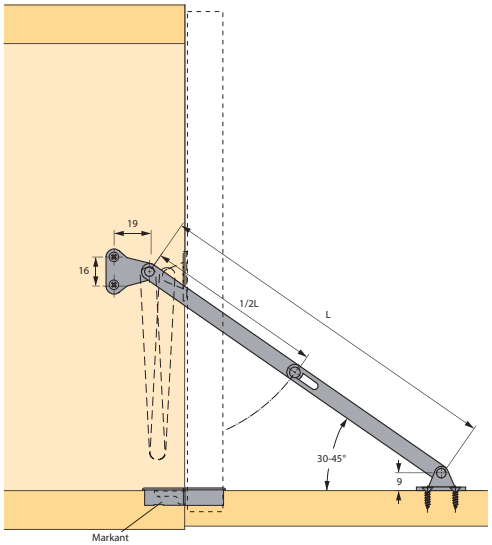

Lančani držač za otklopna vrata

Materijal: mesing
Površinska obrada: polirano

Br.art	Duljina mm	JM	Cijena HRK	za
103 318 575 •	200	kom	51,30	1 kom

Grupa proizvoda 300 F56



Ukrasni lanac, uvijeni

Materijal: čelik
Površinska obrada: mesingano



Simbolična slika

Br.art	Izvedba	JM	Cijena HRK	za
103 391 196 •	uvijen, veličina članka 3,0 x 1,0 mm	m	12,55	1 m

Grupa proizvoda 300

Patentni lanac



Br.art	Izvedba	Materijal	Površinska obrada	JM	Cijena HRK	za
103 391 205 •	veličina elemenata 6 x 20 mm	mesing	polirano	m	42,60	1 m
103 391 207 •	veličina elemenata 6 x 20 mm	mesing	poniklano	m	46,40	1 m

Grupa proizvoda 300

Izvlačni sustavi za ladice


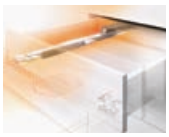


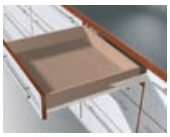

Izvlačni sustavi za drvene ladice

Stranica 224 – 257







Sustavi izvlačnih stranica od metala - dvostruki

Stranica 258 – 414




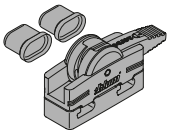

Električna podrška otvaranja SERVO-DRIVE

Stranica 415 – 424







Sustavi izvlačnih stranica od metala - jednostruki

Stranica 425 – 443

Evolucija pokreta – MOVENTO

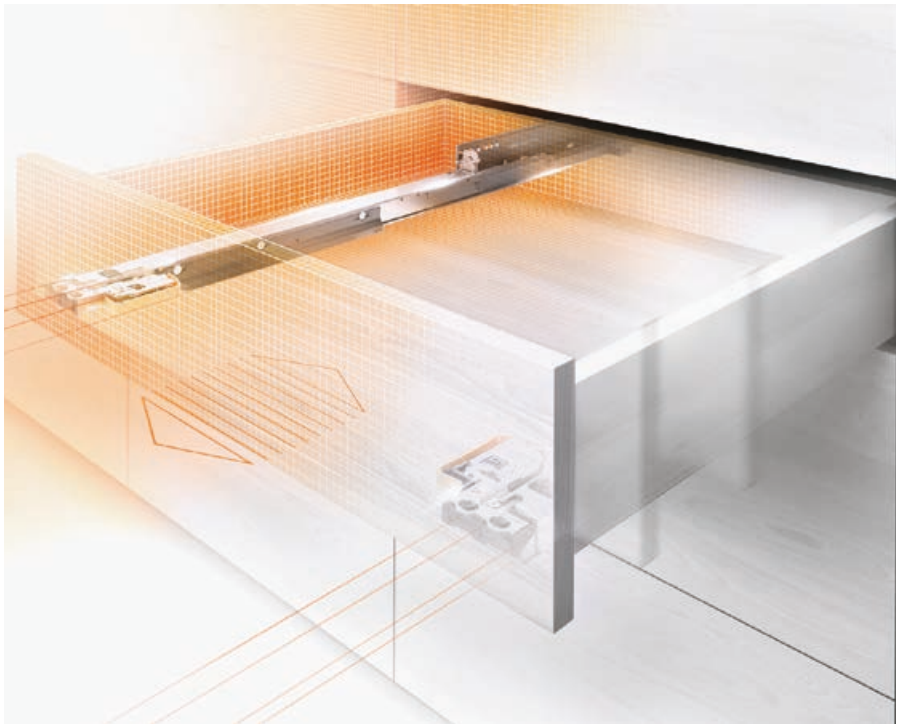

Sustav vodilica MOVENTO - precizna pokretljivost, sinkronizirani hod i nove mogućnosti namještanja.



Sinkronizirano nečujno kretanje
Plastični klizni valjci otporni na habanje kao i sinkronizacija vodilica za ladicu i kliznih elementa jamče sinkronizirano lagano klizanje.



Mogućnosti namještanja
Fronta se ne namješta samo po visini i nagibu, već i bočno te po dubini. Jednostavno i bez uporabe alata.



Na raspolaganju u razredima opterećenja od 40 i 60 kg.

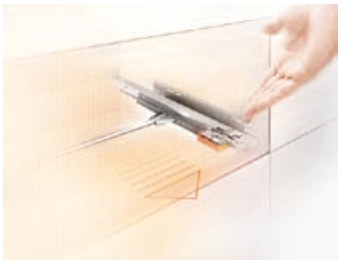

Mogućnosti bez ručki
Bilo da se radi o funkciji SERVO -DRIVE, TIP-ON BLUMOTION ili TIP. ON - sa sustavom MOVENTO nisu problem primjene bez ručki. Namještaj se otvara jednostavnim dodirom.

BLUMOTION inside

Bez obzira na veličinu i težinu izvlaka i s kojom snagom se zatvara:
BLUMOTION uvijek zatvara lagano i tiho.

SERVO-DRIVE inside

Kod vodilice s BLUMOTION se može koristiti potpora otvaranja SERVO-DRIVE.
Ladice i izvlake se otavarju laganim pritiskom i zatvaraju tiho i lagano.

TIP-ON inside

Otvaranje pritiskom omogućuje i mehanička potpora otvaranja TIP-ON.
Lagani pritisak za otvaranje i zatvaranje.

TIP-ON BLUMOTION by Blum

Ujedinjuje prednosti mehaničke potpore otvaranja TIP-ON s dokazanim BLUMOTION-ublaživanjem.
Za tiho zatvaranje - potpuno mehanički.

Sustav vodilica MOVENTO

Ladica

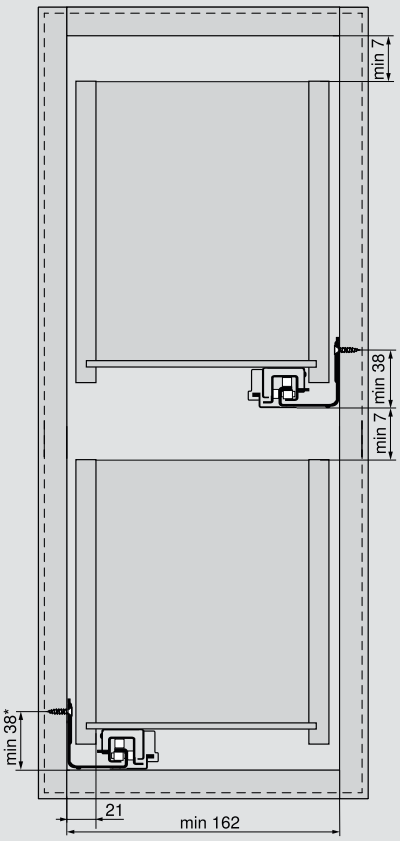

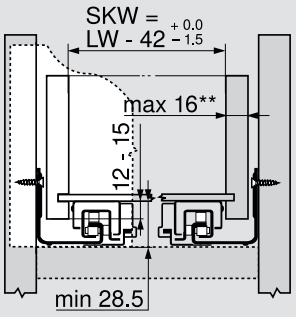

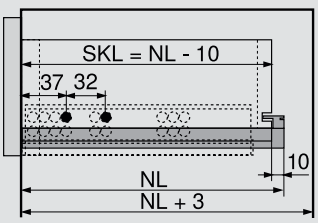

* Ukoliko se vodilice upotrijebe prije izrade samog korpusa, pozicije za bušenje se iz razloga tolerancije vodilica i korpusa moraju minimalno povećati za 1 mm

** Ograničeno bočno podešavanje kod debljine bočne strane ladice od 16 mm i istovremeno puno korištenje tolerancije svijetle širine ladice SKW

Obrada

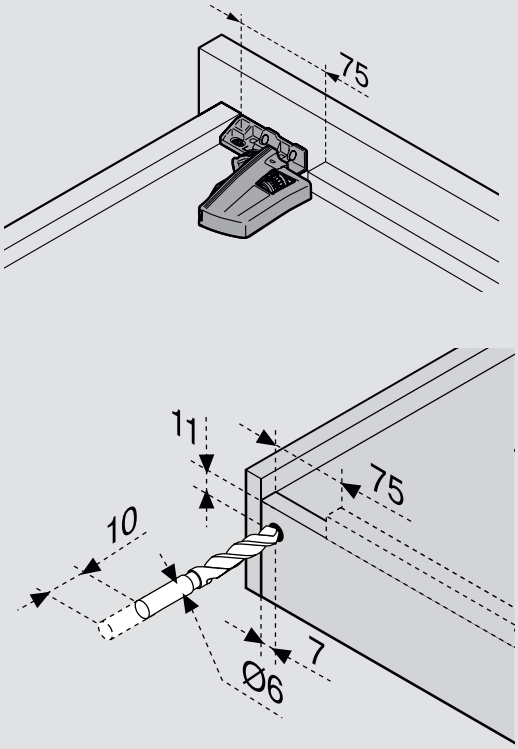

3

schachermayer

blum

BLUMOTION by Blum | TIP-ON BLUMOTION by Blum | SERVO-DRIVE by Blum

Sustav vodilica MOVENTO 760H/766H s BLUMOTION S

- BLUMOTION S - BLUMOTION ili TIP-ON BLUMOTION integrirano u jednoj vodilici. Kada se TIP-ON BLUMOTION jedninica namjesti, prigušivač se automatski prilagođava.



Izvedba: BLUMOTION S integrirano
Izvlaka: potpuna izvlaka

Br.art	Tvornički broj	Nazivna duljina mm	Nosivost kg	JM	Cijena HRK	za
103 357 415	760H2500S	250	40	GT	176,50	1 GT
103 357 416	760H2700S	270	40	GT	176,50	1 GT
103 357 417	760H3000S	300	40	GT	176,50	1 GT
103 357 418 •	760H3200S	320	40	GT	201,22	1 GT
103 357 419	760H3500S	350	40	GT	176,50	1 GT
103 357 421 •	760H3800S	380	40	GT	234,07	1 GT
103 357 422	760H4000S	400	40	GT	178,50	1 GT
103 357 424 •	760H4200S	420	40	GT	205,74	1 GT
103 357 425	760H4500S	450	40	GT	180,50	1 GT
103 357 427 •	760H4800S	480	40	GT	207,99	1 GT
103 357 428	760H5000S	500	40	GT	182,50	1 GT
103 357 434 •	760H5200S	520	40	GT	220,27	1 GT
103 357 435	760H5500S	550	40	GT	193,50	1 GT
103 357 436 •	760H6000S	600	40	GT	244,94	1 GT
103 357 437 •	766H4500S	450	60	GT	247,70	1 GT
103 357 438 •	766H5000S	500	60	GT	250,11	1 GT
103 357 439 •	766H5200S	520	60	GT	262,22	1 GT
103 357 440 •	766H5500S	550	60	GT	262,22	1 GT
103 357 441 •	766H5800S	580	60	GT	274,48	1 GT
103 357 442 •	766H6000S	600	60	GT	286,90	1 GT
103 357 443 •	766H6500S	650	60	GT	299,16	1 GT
103 357 444 •	766H7000S	700	60	GT	323,86	1 GT
103 357 445 •	766H7500S	750	60	GT	348,55	1 GT

Grupa proizvoda F32

Potrebni dodatni artikli

Br.art	Opis	JM	Cijena HRK	za
103 357 629	BLUM MOVENTO spojka, bočno podešavanje na lijevo, plastika	kom	9,98	1 kom
103 357 630	BLUM MOVENTO spojka, bočno podešavanje na desno, plastika	kom	9,98	1 kom

Sustav vodilica MOVENTO



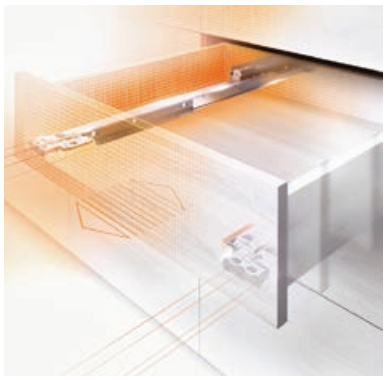

Vodilica MOVENTO 760/766H s TIP-ON

TIP-ON by Blum

- sinkronizirano lagano klizanje
- skrivena potpuna izvlaka, po izboru s integriranim BLUMOTION za lagano i tiho zatvaranje ili MOVENTO s integriranim TIP-ON, mehaničkom potporom pri otvaranju
- podešavanje visine, nagiba i bočno podešavanje bez uporabe alata
- izjednačavanje bočnog i dubinskog odstupanja
- tehnika automatskog zatvaranja BLUMATIC

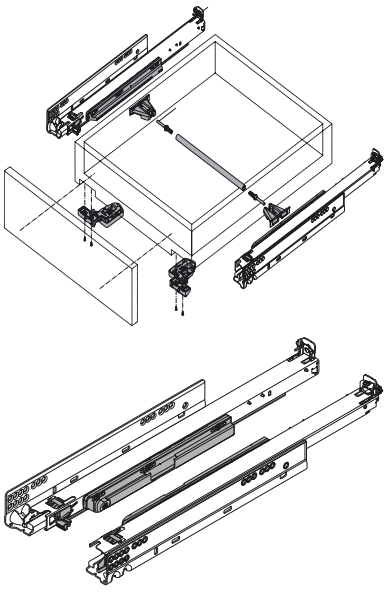

Izvlaka: potpuna izvlaka

Br.art	Tvornički broj	Nazivna duljina mm	Nosivost kg	JM	Cijena HRK	za
103 357 675 •	760H2500T	250	40	GT	271,00	1 GT
103 357 676 •	760H2700T	270	40	GT	271,00	1 GT
103 357 677 •	760H3000T	300	40	GT	271,00	1 GT
103 357 678 •	760H3200T	320	40	GT	271,00	1 GT
103 357 679	760H3500T	350	40	GT	236,50	1 GT
103 357 680 •	760H3800T	380	40	GT	273,00	1 GT
103 357 681	760H4000T	400	40	GT	238,50	1 GT
103 357 682 •	760H4200T	420	40	GT	275,00	1 GT
103 357 683	760H4500T	450	40	GT	240,50	1 GT
103 357 684 •	760H4800T	480	40	GT	278,00	1 GT
103 357 685	760H5000T	500	40	GT	242,50	1 GT
103 357 686 •	760H5200T	520	40	GT	290,00	1 GT
103 357 687 •	760H5500T	550	40	GT	290,00	1 GT
103 357 688 •	760H6000T	600	40	GT	314,00	1 GT
103 357 704 •	766H4500T	450	60	GT	317,00	1 GT
103 357 705 •	766H5000T	500	60	GT	320,00	1 GT
103 357 706 •	766H5200T	520	60	GT	332,00	1 GT
103 357 707 •	766H5500T	550	60	GT	332,00	1 GT
103 357 708 •	766H5800T	580	60	GT	344,00	1 GT
103 357 709 •	766H6000T	600	60	GT	356,00	1 GT
103 357 710 •	766H6500T	650	60	GT	369,00	1 GT
103 357 711 •	766H7000T	700	60	GT	393,00	1 GT
103 357 712 •	766H7500T	750	60	GT	418,00	1 GT

Grupa proizvoda F32

Potrebni dodatni artikli				
Br.art	Opis	JM	Cijena HRK	za
103 357 629	BLUM MOVENTO spojka, bočno podešavanje na lijevo, plastika	kom	9,98	1 kom
103 357 630	BLUM MOVENTO spojka, bočno podešavanje na desno, plastika	kom	9,98	1 kom

schachermayer

blum

TIP-ON by Blum

Vodilica MOVENTO 760/766H s TIP-ON

Potpuna izvlaka – 560H/566H/561H

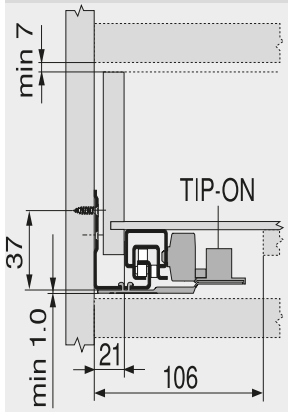

Djelomična izvlaka – 550H/551H

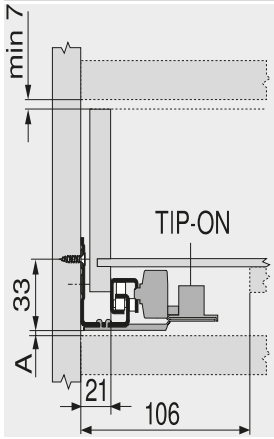

3

Planiranje

Potreban prostor u korpusu

* Pogledajte pričvršćivanje vodilice na korpus

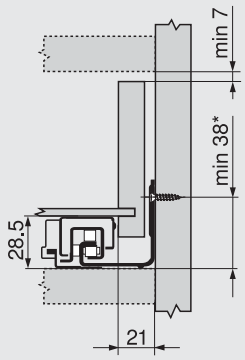

Ladica/unutarnja ladica

SKW Svijetla širina ladice
LW Svijetla širina korpusa

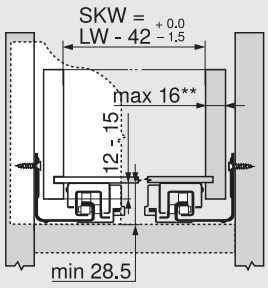

Ladica

SKL Duljina ladice
NL Nazivna duljina
* Dodatno + 12 mm s elementom za stabiliziranje stranica ladice

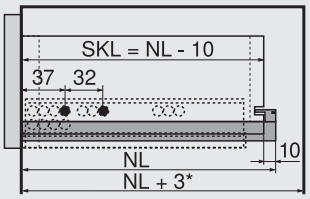

Unutarnja ladica

ISKL Duljina unutarnje ladice
SKL Duljina ladice
NL Nazivna duljina
* Dodatno + 3 mm s podešavanjem dubine

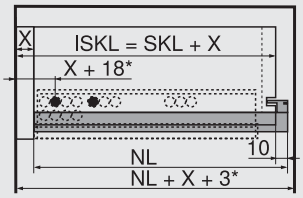

Položaj vijaka vodilica koje se pričvršćuju na korpus

Vodilica koja se pričvršćuje na korpus 760H – 40 kg
Nazivna duljina NL (mm)

250, 270
300 - 350
380 - 520
550, 600

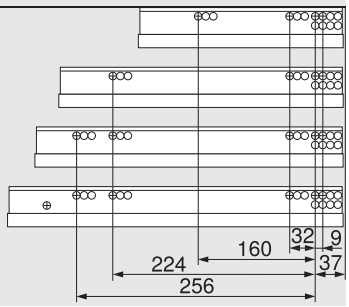

Obrada ladice

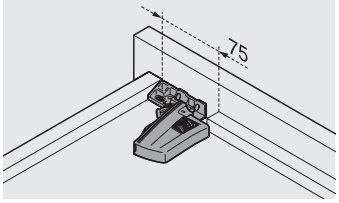

Primijeniti šablonu za bušenje
103 357 069

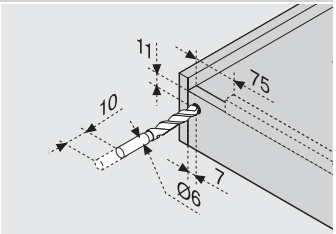

Primijeniti šablonu za bušenje
103 357 069

Vodilica koja se pričvršćuje na korpus 766H – 60 kg
Nazivna duljina NL (mm)

450
500 - 600
650 - 750

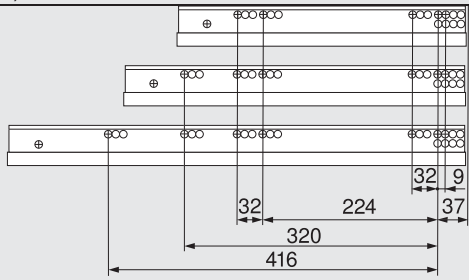

Napomena

** Ograničeno bočno podešavanje kod debljine bočne strane ladice od 16 mm i istovremeno puno korištenje tolerancije svijetle širine ladice SKW

LEGRABOX/MOVENTO set za sinkronizaciju za TIP-ON

- za proširenje raspona izvlačenja
- preporuka za korpuse širine od 600 mm

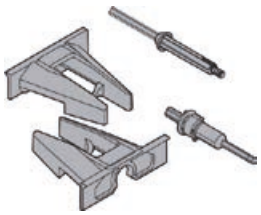

Uporaba za: LEGRABOX/MOVENTO
Materijal: plastika prašnjavo siva RAL 7037

Br.art	Tvornički broj	JM	Cijena HRK	za
103 367 295	T57.7400.01	GT	45,05	1 GT

Grupa proizvoda F32

LEGRABOX/MOVENTO sinkronizacijska osovina za TIP-ON

- za rezanje
- mjera rezanja **LEGRABOX**: svijetla širina - 229 mm
- mjera rezanja **MOVENTO**: svijetla širina - 249 mm

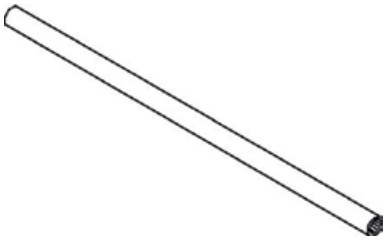

Uporaba za: LEGRABOX/MOVENTO
Materijal: aluminij

Br.art	Tvornički broj	Duljina mm	JM	Cijena HRK	za
103 367 296	ZST.1160W	1160	kom	24,85	1 kom
103 367 297 •	ZST.2000W	2000	kom	45,35	1 kom

Grupa proizvoda F32

schachermayer

blum

TIP-ON BLUMOTION by Blum

LEGRABOX/MOVENTO jedinica TIP-ON BLUMOTION

TIP-ON BLUMOTION jedinica dostupna je u 5 izvedbi, prilagođenih nosivostima i nazivnim duljinama. Ovisno o željenoj snazi izbacivanja, uz izuzetak tipa S1 i S0 za kratke nazivne duljine, jedinice se mogu montirati na sve izvlačne sustave za TIP-ON BLUMOTION. TIP-ON BLUMOTION jedinica montira se, kao i ostale komponente, bez alata.

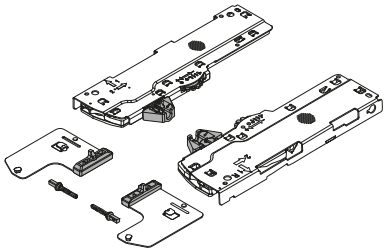





Napomena:
Preporučeni rasponi nosivosti* za optimalnu funkciju otvaranja i zatvaranja - LEGRABOX
Varijanta: S0; Nazivna duljina: 270-300 mm; Ukupna težina izvlačenja*: ≤ 10 kg
Varijanta: S1; Nazivna duljina: 270-300 mm; Ukupna težina izvlačenja: > 10 - 20 kg
Varijanta: L1; Nazivna duljina: 350-650 mm; Ukupna težina izvlačenja: ≤ 20 kg
Varijanta: L3 Nazivna duljina: 350-650 mm; Ukupna težina izvlačenja: 15-40 kg
Varijanta: L5; Nazivna duljina: 350-650 mm; Ukupna težina izvlačenja: 35 - 70 kg

Napomena:
Preporučeni rasponi nosivosti* za optimalnu funkciju otvaranja i zatvaranja - MOVENTO
Varijanta: S0; Nazivna duljina: 270-320 mm; Ukupna težina izvlačenja*: ≤ 10 kg
Varijanta: S1; Nazivna duljina: 270-320 mm; Ukupna težina izvlačenja: > 10 - 20 kg
Varijanta: L1; Nazivna duljina: 350-750 mm; Ukupna težina izvlačenja: ≤ 20 kg
Varijanta: L3 Nazivna duljina: 350-750 mm; Ukupna težina izvlačenja: 15-40 kg
Varijanta: L5; Nazivna duljina: 350-750 mm; Ukupna težina izvlačenja: 35 - 60 kg

Opseg isporuke:
TIP-ON BLUMOTION-jedinica lijevo/desno
zahvatnik lijevo/desno
2 kom TIP-ON BLUMOTION
sinkronizacijski adapter

Raspon podešavanja: dubina + 2/ - 1 mm

Br.art	Tvornički broj	Varijanta	Nazivna duljina mm	Materijal	JM	Cijena HRK	za
103 367 937 •	T60L7040	S0	za 270-300 (MOVENTO do 320)	čelik pocinčan/ plastika bijela	GT	127,50	1 GT
103 367 938 •	T60L7140	S1	za 270-300 (MOVENTO do 320)	čelik pocinčan/ plastika siva RAL 7035	GT	127,50	1 GT
103 367 939 •	T60L7340	L1	za 350-650 (MOVENTO do 750)	čelik pocinčan/ plastika siva RAL 7035	GT	127,50	1 GT
103 367 940	T60L7540	L3	za 350-650 (MOVENTO do 750)	čelik pocinčan/ plastika siva RAL 7035	GT	114,50	1 GT
103 367 941 •	T60L7570	L5	za 350-650 (MOVENTO do 750)	čelik pocinčan/ plastika crna	GT	127,50	1 GT

Grupa proizvoda F38

LEGRABOX | TIP-ON BLUMOTION-set (jedinica, zahvatnik i sinkronizacijski adapter)

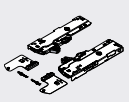

Koristiti kod:

Nazivna duljina (NL)	Jedinica	Br.art
270–300 mm	S0	103367937
	S1	103367938
350–650 mm	L1**	103367939
	L3	103367940
	L5***	103367941

Preporučena težina*
za optimalno otvaranje i zatvaranje

< 10 kg	20 kg	30 kg	40 kg	50 kg	60 kg	70 kg
≤ 10						
	> 10–20					
≤ 20						
		15–40				
				35–70		

** Samo u kombinaciji s 40 kg-vodilicom (750.)

*** Samo u kombinaciji s 70 kg-vodilicom (753.)

MOVENTO	TIP-ON BLUMOTION-set (jedinica, zahvatnik i sinkronizacijski adapter)

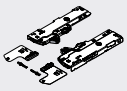

Koristiti kod:

Nazivna duljina (NL)	Jedinica	Br.art
270–320 mm	S0	103367937
	S1	103367938
350–750 mm	L1**	103367939
	L3	103367940
	L5***	103367941

Preporučena težina*
za optimalno otvaranje i zatvaranje

< 10 kg	20 kg	30 kg	40 kg	50 kg	60 kg
≤ 10					
	> 10–20				
≤ 20					
	15–40				
			35–60		

** Samo u kombinaciji s 40 kg-vodilicom (760H)

*** Samo u kombinaciji s 60 kg-vodilicom (766H)

TIP-ON BLUMOTION sinkronizacijski adapter

Napomena:
Za jednu sinkronizaciju (osovinu) su potrebna dva adaptera! Kod TIP-ON BLUMOTION jedinica su priložena 2 sinkronizacijska adaptera.



Materijal: plastika siva RAL 7035

Br.art	Tvornički broj	JM	Cijena HRK	za
103 391 467	T60.000D	kom	1,55	1 kom

Grupa proizvoda F38

TIP-ON BLUMOTION sinkronizacijska osovina

- za skraćivanje na željenu duljinu
- za širine korpusa do 1400 mm

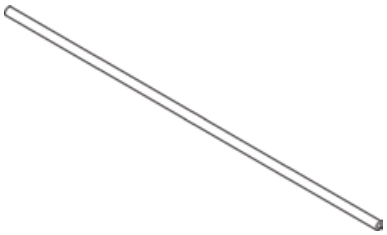

Napomena:
TANDEMBOX: mjera rezanja = svijetla širina - 240 mm
LEGRABOX: mjera rezanja = svijetla širina - 247 mm
MOVENTO: mjera rezanja = svijetla širina - 267 mm

Duljina: 1125 mm
Materijal: plastika crna

Br.art	Tvornički broj	JM	Cijena HRK	za
103 391 468	T60.1125W	kom	25,60	1 kom

Grupa proizvoda F38

Natični držač za policu na izvlačenje TANDEM/MOVENTO

- simetričan
- primjena za izvlačne sustave TANDEM/MOVENTO

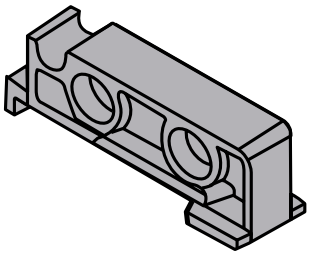

Br.art	Tvornički broj	Materijal	JM	Cijena HRK	za
103 357 114 •	T 51.7000.01	plastika	kom	255,00	100 kom

Grupa proizvoda F32

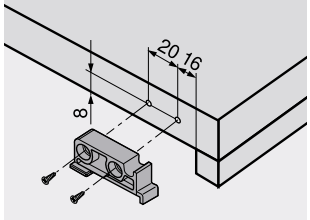

schachermayer

blum

BLUMOTION by Blum | TIP-ON BLUMOTION by Blum | SERVO-DRIVE by Blum

Sustav vodilica MOVENTO 760H podna ugradnja s BLUMOTION S

Potreban prostor u korpusu

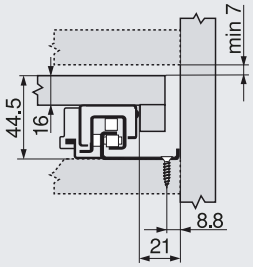

Ladica/unutarnja ladica

TB Širina police
LW Svijetla širina korpusa

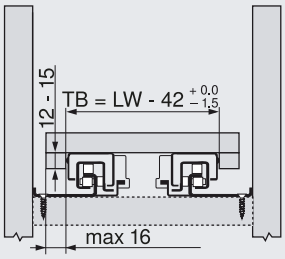

Ladica

SKL Duljina ladice
NL Nazivna duljina

* Dodatno + 12 mm s elementom za stabiliziranje stranica ladice

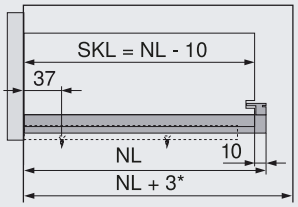

Unutarnja ladica

TB Širina police
NL Nazivna duljina
(1) Natični držač T51.7000.01
* Dodatno + 12 mm s elementom za stabiliziranje stranica ladice

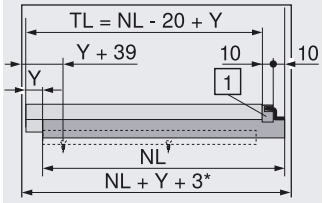

Obrada ladice

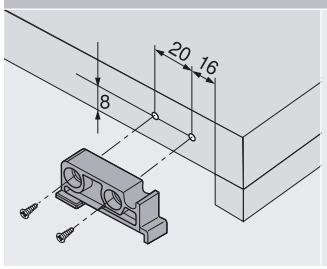

Montaža natičnog držača

Položaj vijaka vodilica koje se pričvršćuju na korpus – podna montaža – 760H

Nazivna duljina NL (mm)

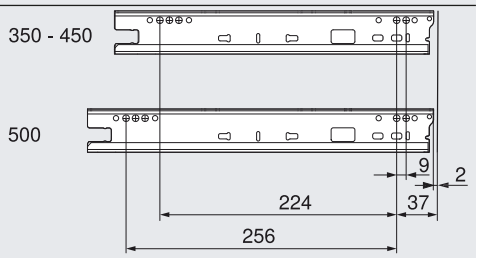

Min. svijetla dubina korpusa = nazivna duljina NL + 3 mm

Korpus vodilica – podna montaža – 760H

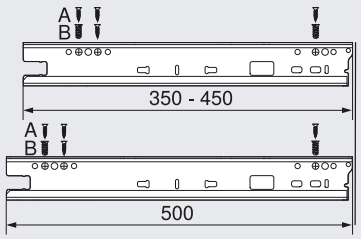

Sustav vodilica MOVENTO 760H podna ugradnja s BLUMOTION S

- BLUMOTION S - BLUMOTION ili TIP-ON BLUMOTION intergrirano u vodilicu. Kada se TIP-ON BLUMOTION jedninica namjesti, prigušivač se automatski prilagođava.

Nosivost: 40 kg

Br.art	Tvornički broj	Nazivna duljina mm	JM	Cijena HRK	za
103 357 420 •	760H3500SU	350	GT	258,50	1 GT
103 357 423 •	760H4000SU	400	GT	260,77	1 GT
103 357 426 •	760H4500SU	450	GT	263,02	1 GT
103 357 429 •	760H5000SU	500	GT	265,28	1 GT

Grupa proizvoda F32

Potrebni dodatni artikli

Br.art	Opis	JM	Cijena HRK	za
103 357 114 •	BLUM TANDEM/MOVENTO natični držač za policu na izvlačenje, plastika	kom	255,00	100 kom
103 357 629	BLUM MOVENTO spojka, bočno podešavanje na lijevo, plastika	kom	9,98	1 kom
103 357 630	BLUM MOVENTO spojka, bočno podešavanje na desno, plastika	kom	9,98	1 kom
103 367 939 •	BLUM TIP-ON BLUMOTION jedinica tip L1, 0-20 kg; LEGRABOX/MOVENTO	GT	127,50	1 GT
103 367 940	BLUM TIP-ON BLUMOTION jedinica tip L3, 15-40 kg; LEGRABOX/MOVENTO	GT	114,50	1 GT







MOVENTO spojka

- bočno podešavanje

Materijal: plastika

Br.art	Tvornički broj	Smjer	JM	Cijena HRK	za
103 357 629	T51.7601	lijevo	kom	9,98	1 kom
103 357 630	T51.7601	desno	kom	9,98	1 kom

Grupa proizvoda F32



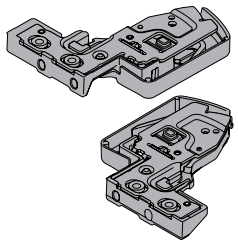

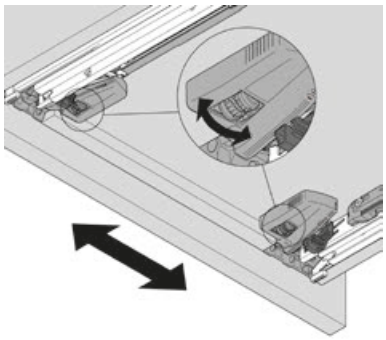

Podešivač dubine za MOVENTO

- dodatni dio (opcija) - za unutarnje primjene s mehanizmom BLUMOTION
- odgovara za spojku MOVENTO (103357629 i 103357630)
- područje podešavanja +/- 2 mm
- nova dimenzija podešavanja: precizan raspored i izgled fuga može se postići brzo, jednostavno i bez uporabe alata
- prilikom podešavanja dubine uključen je odbojnik SERVO-DRIVE za unutarnje fronte; kada se za unutarnje primjene koristi SERVO-DRIVE za MOVENTO, potrebno je koristiti podešavač dubine

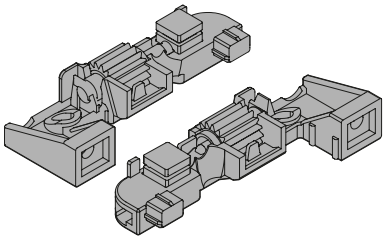



Isporuka:
1 garnitura = lijevo + desno

Materijal: plastika, siva

Br.art	Tvornički broj	JM	Cijena HRK	za
103 357 631	298.7600	GT	27,95	1 GT

Grupa proizvoda F32



3

Bočni stabilizator MOVENTO

- bočni stabilizator (opcija) - kod širokih ladica do maks. širine korpusa 1400 mm
- nije potrebna obrada korpusa i ladica
- stabilizator stranice može se kombinirati s potporom za otvaranje SERVO-DRIVE i mehanizmima TIP-ON i TIP-ON BLUMOTION
- nije potreban dodatni prostor s donje strane
- potreban prostor sa stražnje strane: nazivna duljina (ND) + 12 mm

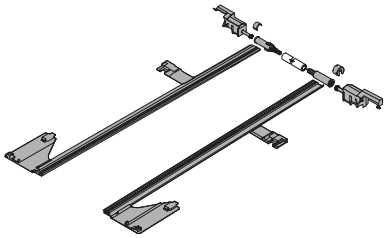

Napomena:
mjera za ugradnju = svijetla širina korpusa -315 mm

Materijal: plastika siva RAL7037

Br.art	Tvornički broj	Uporaba	JM	Cijena HRK	za
103 367 353 •	ZS7M400MU	nazivna duljina do 400 mm	GT	158,00	1 GT
103 367 354 •	ZS7M600MU	nazivna duljina do 600 mm	GT	158,00	1 GT
103 367 355 •	ZS7M750MU	nazivna duljina do 750 mm	GT	158,00	1 GT

Grupa proizvoda F32



Lagani hod za drvene izvlake i ladice – u svakom stambenom prostoru: sve to pruža TANDEM- sistem vodilica. Široki asortiman TANDEM ima riješenje za svaki namješatj.



Raznolikost
Široka ponuda nazivnih duljina, težinskih razreda od 30 i 50 kg te dijelomične i potpune izvlake. Idealno riješenje za svaki prostor.



TANDEM-lagano klizanje
Lagano klizanje, prigušeni prijelazi vodilica i plastični valjci otporni na habanje. To je kvaliteta koja uvjerava godinama.



Stabilnost
Mogućnost postavljanja izvlake neposredno iznad poda. Opcija bočne stabilizacije osigurava kod širokih izvlaka stabilan paralelan hod.



Tehnika spojki i naticanja
Jednostavno umetanje i vađenje. Brza i jednostavna montaža.

BLUMOTION inside

Bez obzira na veličinu i težinu izvlaka i s kojom snagom se zatvara:
BLUMOTION uvijek zatvara lagano i tiho.

SERVO-DRIVE inside

Kod vodilice s BLUMOTION se može koristiti potpora otvaranja SERVO-DRIVE.
Ladice i izvlake se otavarju laganim pritiskom i zatvaraju tiho i lagano.

TIP-ON inside

Otvaranje pritiskom omogućuje i mehanička potpora otvaranja TIP-ON.
Lagani pritisak za otvaranje i zatvaranje.

blum

BLUMOTION by Blum

Sustav vodilica 560H/566H TANDEM plus BLUMOTION

- skrivena potpuna izvlaka TANDEM s integriranim mehanizmom BLUMOTION za blago i tiho zatvaranje
- TANDEM unutarnja vodilica - za besprijekorno lako kretanje
- podešavanje visine preko spojke bez korištenja alata
- integrirano podešavanje nagiba fronte bez korištenja alata
- izjednačavanje bočnog i dubinskog odstupanja
- min. svijetla dubina korpusa = nazivna duljina + 3 mm
- čelik pocinčani



Napomena:
Dijagonalno postavljene vodilice kod uskih ormara osiguravaju nosivost od max. 20 kg po elementu.

Planiranje

Potreban prostor u korpusu

* + 3 mm s elementom za stabiliziranje stranica ladice

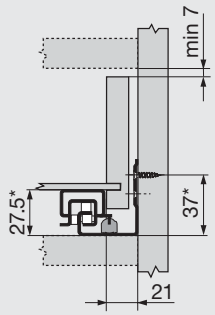

Ladica/unutarnja ladica

SKW Svijetla širina ladice
LW Svijetla širina korpusa

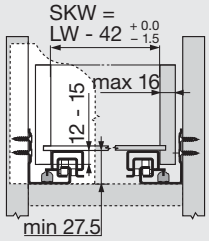

Ladica

SKL Duljina ladice
NL Nazivna duljina
* Dodatno + 12 mm s elementom za stabiliziranje stranica ladice

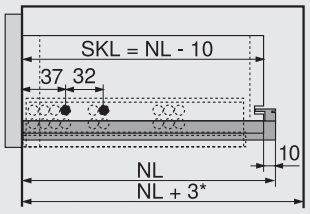

Unutarnja ladica

ISKL Duljina unutarnje ladice
SKL Duljina ladice
NL Nazivna duljina
* Dodatno + 2 mm s tehnikom POSISTOP

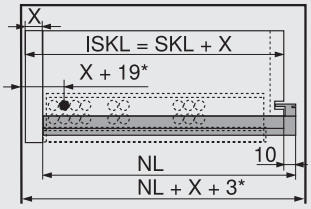

Položaj vijaka vodilica koje se pričvršćuju na korpus

Nazivna duljina NL (mm)

250, 270
300, 320
350, 380
400, 420
450, 480
500 - 550
580, 600
650 - 750

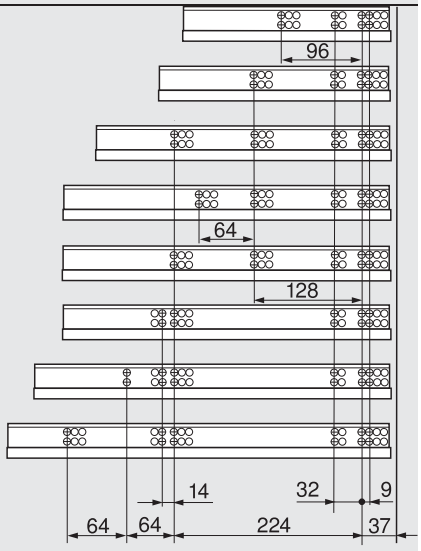

Obrada ladice

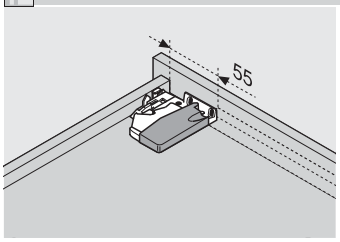

Primijeniti šablonu za bušenje
103 357 069

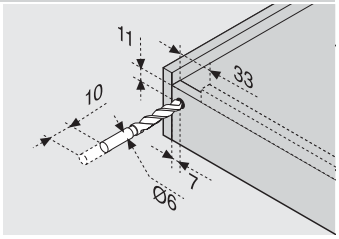

Primijeniti šablonu za bušenje
103 357 069

blum

BLUMOTION by Blum

Vodilica 560H/566H TANDEM plus BLUMOTION

Izvlaka: potpuna izvlaka

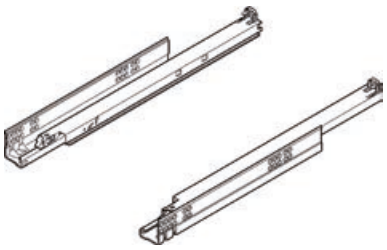



Br.art	Tvornički broj	Nazivna duljina mm	Nosivost kg	JM	Cijena HRK	za
103 357 838	560H2500B	250	30	GT	151,50	1 GT
103 357 840 •	560H2700B	270	30	GT	173,00	1 GT
103 357 841	560H3000B	300	30	GT	151,50	1 GT
103 357 832 •	560H3200B	320	30	GT	173,00	1 GT
103 357 842	560H3500B	350	30	GT	151,50	1 GT
103 357 833 •	560H3800B	380	30	GT	175,00	1 GT
103 357 843	560H4000B	400	30	GT	153,50	1 GT
103 357 834 •	560H4200B	420	30	GT	177,50	1 GT
103 357 844	560H4500B	450	30	GT	155,50	1 GT
103 357 835 •	560H4800B	480	30	GT	180,00	1 GT
103 357 845	560H5000B	500	30	GT	153,00	1 GT
103 357 836 •	560H5200B	520	30	GT	188,00	1 GT
103 357 846	560H5500B	550	30	GT	164,50	1 GT
103 357 847	560H6000B	600	30	GT	184,50	1 GT
103 357 874 •	566H4500B01	450	50	GT	214,50	1 GT
103 357 875 •	566H5000B01	500	50	GT	217,00	1 GT
103 357 871 •	566H5200B01	520	50	GT	225,50	1 GT
103 357 876 •	566H5500B01	550	50	GT	225,50	1 GT
103 357 872 •	566H5800B01	580	50	GT	234,00	1 GT
103 357 877 •	566H6000B01	600	50	GT	248,00	1 GT
103 357 878 •	566H6500B01	650	50	GT	257,00	1 GT
103 357 879 •	566H7000B01	700	50	GT	279,00	1 GT
103 357 880 •	566H7500B01	750	50	GT	302,00	1 GT

Grupa proizvoda F32

Potrebni dodatni artikli

Br.art	Opis	JM	Cijena HRK	za
103 357 109	BLUM TANDEM spojka, lijeva, plastika	kom	5,37	1 kom
103 357 110	BLUM TANDEM spojka, desna, plastika	kom	5,37	1 kom

Ladice

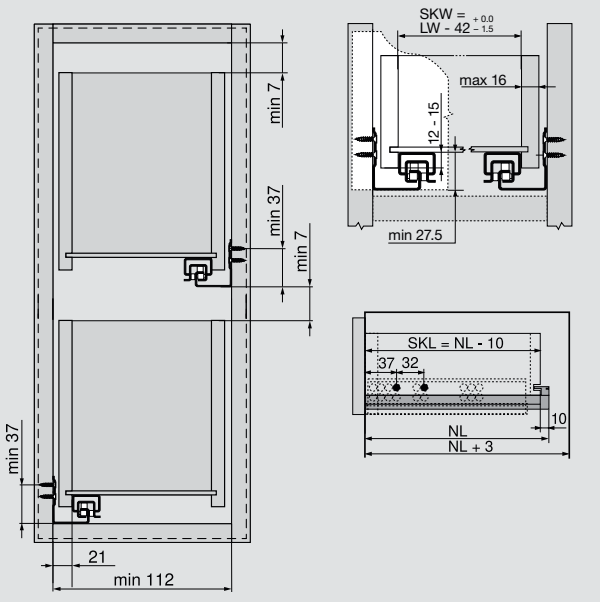

Obrada ladice

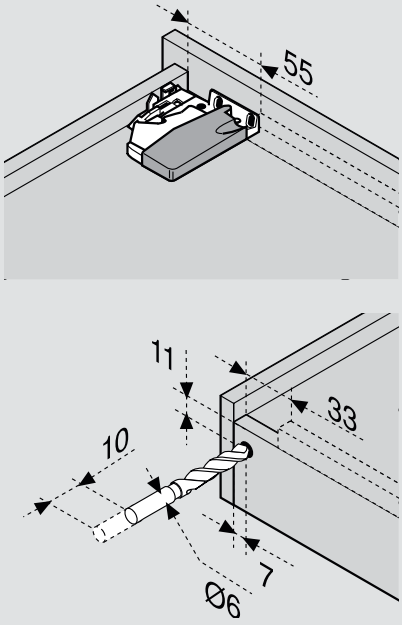

schachermayer

blum

Sustav vodilica 560H/566H TANDEM plus

- skrivena potpuna izvlaka TANDEM za montažu na korpus
- TANDEM unutarnja vodilica - za lako kretanje
- podešavanje visine preko spojke bez korištenja alata
- integrirano podešavanje nagiba fronte bez korištenja alata
- pogodno za uporabu s mehanizmom TIP-ON - mehaničkom podrškom pri otvaranju
- izjednačavanje bočnog i dubinskog odstupanja
- min. svijetla dubina korpusa = nazivna duljina + 3 mm
- pocinčani čelik
- BLUMATIC tehnika automatskog zatvaranja

Planiranje

Potreban prostor u korpusu

* + 1 mm s TIP-ON

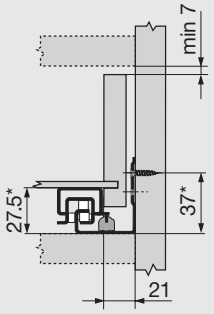

Ladica/unutarnja ladica

SKW Svijetla širina ladice
LW Svijetla širina korpusa

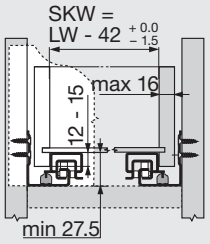

Ladica

SKL Duljina ladice
NL Nazivna duljina

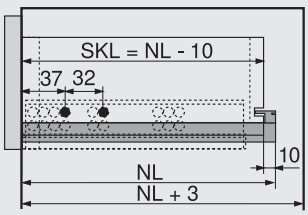

Unutarnja ladica

ISKL Duljina unutarnje ladice
SKL Duljina ladice
NL Nazivna duljina
* Dodatno + 3 mm s funkcijom TIP-ON

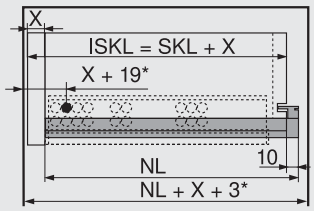

Položaj vijaka vodilica koje se pričvršćuju na korpus

Nazivna duljina NL (mm)

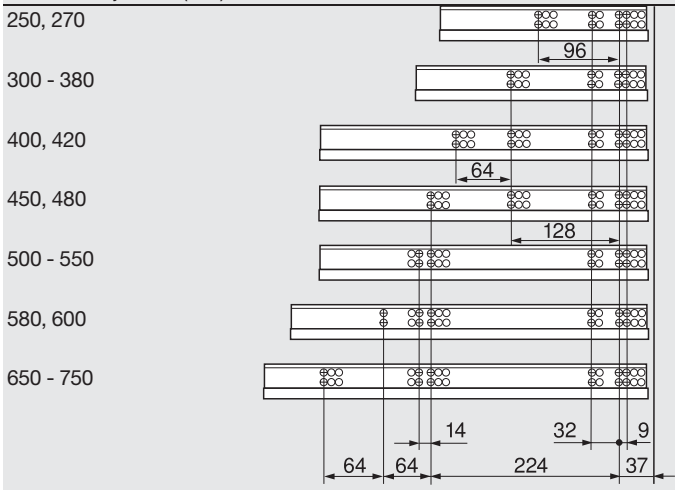

Obrada ladice

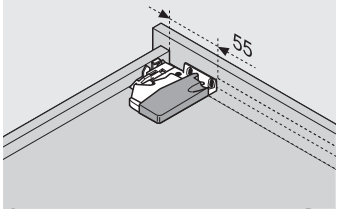

Primijeniti šablonu za bušenje
103 357 069

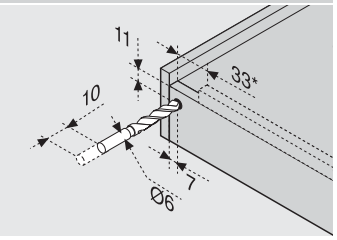

* 85 mm s TIP-ON
Primijeniti šablonu za bušenje
103 357 069

blum

Vodilica 560H/566H TANDEM plus

- bez sustava BLUMOTION

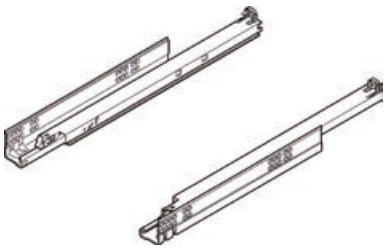

Napomena:
spojka
103357109 lijevo
103357110 desno

Izvlaka: potpuna izvlaka

Br.art	Tvornički broj	Nazivna duljina mm	Nosivost kg	JM	Cijena HRK	za
103 357 138	560H2500C	250	30	GT	99,40	1 GT
103 357 140	560H2700C	270	30	GT	99,40	1 GT
103 357 141	560H3000C	300	30	GT	99,40	1 GT
103 357 132 •	560H3200C	320	30	GT	114,00	1 GT
103 357 142	560H3500C	350	30	GT	99,40	1 GT
103 357 133 •	560H3800C	380	30	GT	116,00	1 GT
103 357 143	560H4000C	400	30	GT	101,50	1 GT
103 357 134 •	560H4200C	420	30	GT	118,50	1 GT
103 357 144	560H4500C	450	30	GT	103,50	1 GT
103 357 135 •	560H4800C	480	30	GT	121,00	1 GT
103 357 145	560H5000C	500	30	GT	105,50	1 GT
103 357 136 •	560H5200C	520	30	GT	129,00	1 GT
103 357 146	560H5500C	550	30	GT	113,00	1 GT
103 357 147 •	560H6000C	600	30	GT	152,00	1 GT
103 357 174 •	566H4500C01	450	50	GT	214,50	1 GT
103 357 175 •	566H5000C01	500	50	GT	217,00	1 GT
103 357 171 •	566H5200C01	520	50	GT	225,50	1 GT
103 357 176 •	566H5500C01	550	50	GT	225,50	1 GT
103 357 172 •	566H5800C01	580	50	GT	234,00	1 GT
103 357 177 •	566H6000C01	600	50	GT	248,00	1 GT
103 357 178 •	566H6500C01	650	50	GT	257,00	1 GT
103 357 179 •	566H7000C01	700	50	GT	279,00	1 GT
103 357 180 •	566H7500C01	750	50	GT	302,00	1 GT

Grupa proizvoda F32

Potrebni dodatni artikli

Br.art	Opis	JM	Cijena HRK	za
103 357 109	BLUM TANDEM spojka, lijeva, plastika	kom	5,37	1 kom
103 357 110	BLUM TANDEM spojka, desna, plastika	kom	5,37	1 kom

schachermayer

blum

BLUMOTION by Blum

Sustav vodilica 550H TANDEM BLUMOTION

- skrivena TANDEM vodilica - djelomična izvlaka s integriranim mehanizmom BLUMOTION
- TANDEM unutarnja vodilica - za besprijekorno lako kretanje
- podešavanje visine preko spojke bez korištenja alata
- izjednačavanje bočnog i dubinskog odstupanja
- min. svijetla dubina korpusa = nazivna duljina + 3 mm
- čelik pocinčani
- BLUMATIC tehnika automatskog zatvaranja



Planiranje

Potreban prostor u korpusu

A 3 mm razmak kod zamjene s potpunim izvlačenjem

* + 3 mm s elementom za stabiliziranje stranica ladice

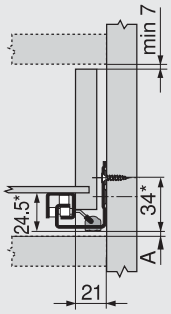

Ladica/unutarnja ladica

SKW Svijetla širina ladice

LW Svijetla širina korpusa

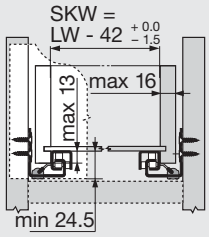

Ladica

SKL Duljina ladice

NL Nazivna duljina

* Dodatno + 12 mm s elementom za stabiliziranje stranica ladice

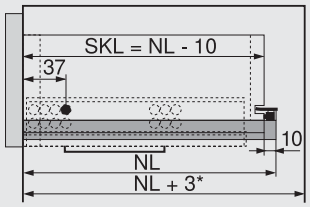

Unutarnja ladica

ISKL Duljina unutarnje ladice

SKL Duljina ladice

NL Nazivna duljina

* Dodatno + 2 mm s tehnikom POSISTOP

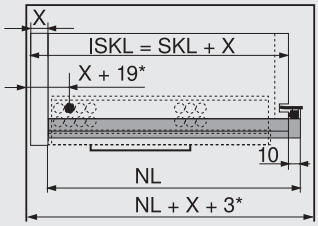

Položaj vijaka vodilica koje se pričvršćuju na korpus

Nazivna duljina NL (mm)

270

300 - 450

500, 550

600

650

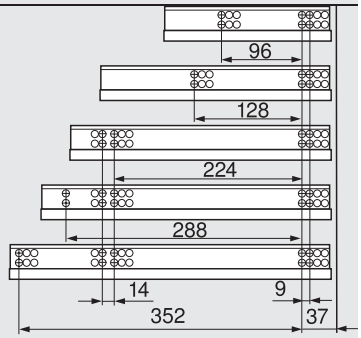

Obrada ladice

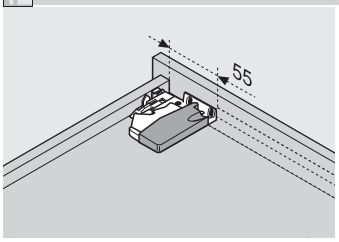

Primijeniti šablonu za bušenje
103 357 069

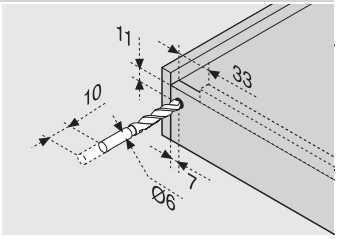

Primijeniti šablonu za bušenje
103 357 069

blum

BLUMOTION by Blum

Vodilica 550 H TANDEM BLUMOTION

Izvlaka: djelomična izvlaka
Nosivost: 30 kg

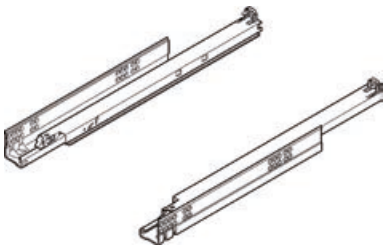

Br.art	Tvornički broj	Nazivna duljina mm	Gubitak izvlačenja mm	JM	Cijena HRK	za
103 357 800	550H2700B	270	78	GT	68,80	1 GT
103 357 801	550H3000B	300	78	GT	68,80	1 GT
103 357 802	550H3500B	350	78	GT	68,80	1 GT
103 357 803	550H4000B	400	98	GT	69,80	1 GT
103 357 804	550H4500B	450	98	GT	70,80	1 GT
103 357 805	550H5000B	500	120	GT	71,80	1 GT
103 357 806	550H5500B	550	120	GT	79,80	1 GT
103 357 807	550H6000B	600	163	GT	93,40	1 GT
103 357 808 •	550H6500B	650	163	GT	116,00	1 GT

Grupa proizvoda F32

Potrebni dodatni artikli

Br.art	Opis	JM	Cijena HRK	za
103 357 109	BLUM TANDEM spojka, lijeva, plastika	kom	5,37	1 kom
103 357 110	BLUM TANDEM spojka, desna, plastika	kom	5,37	1 kom

schachermayer

blum

Sustav vodilice 550H TANDEM

- skrivena djelomična izvlaka TANDEM
- TANDEM unutarnja vodilica - za besprijekorno lako kretanje
- podešavanje visine preko spojke bez korištenja alata
- izjednačavanje bočnog i dubinskog odstupanja
- min. svijetla dubina korpusa = nazivna duljina + 3 mm
- čelik pocinčani
- BLUMATIC tehnika automatskog zatvaranja

Planiranje

Potreban prostor u korpusu

A 5 mm razmak kod zamjene s potpunim izvlačenjem

* + 1 mm s TIP-ON

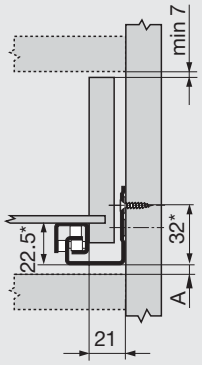

Ladica/unutarnja ladica

SKW Svijetla širina ladice

LW Svijetla širina korpusa

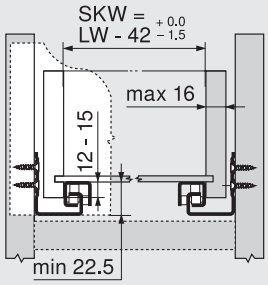

Ladica

SKL Duljina ladice

NL Nazivna duljina

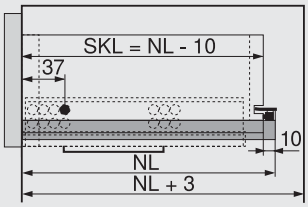

Unutarnja ladica

ISKL Duljina unutarnje ladice

SKL Duljina ladice

NL Nazivna duljina

* Dodatno + 3 mm s funkcijom TIP-ON

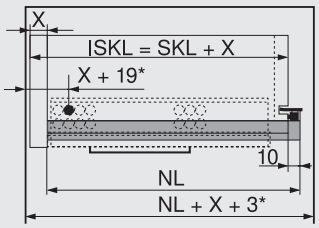

Položaj vijaka vodilica koje se pričvršćuju na korpus

Nazivna duljina NL (mm)

270

300 - 450

500, 550

600

650

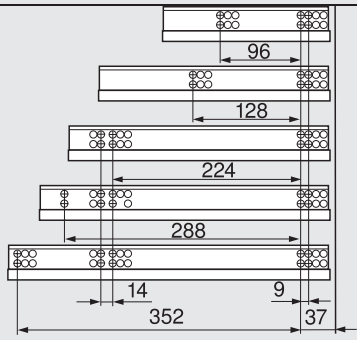

Obrada ladice

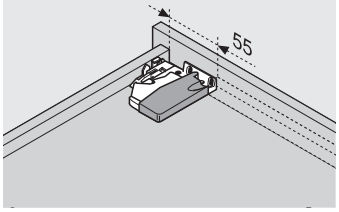

Primijeniti šablonu za bušenje
103 357 069

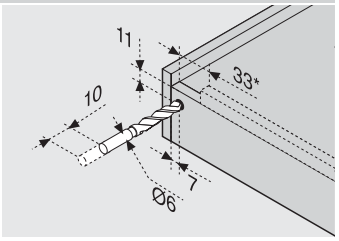

* 85 mm s TIP-ON

Primijeniti šablonu za bušenje
103 357 069

Vodilica 550H TANDEM

- bez sustava BLUMOTION

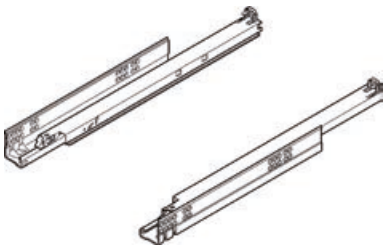

Izvlaka: djelomična izvlaka
Nosivost: 30 kg

Br.art	Tvornički broj	Nazivna duljina mm	Gubitak izvlačenja mm	JM	Cijena HRK	za
103 357 100	550H2700.03	270	78	GT	45,40	1 GT
103 357 101	550H3000.03	300	78	GT	45,40	1 GT
103 357 102	550H3500.03	350	78	GT	45,40	1 GT
103 357 103	550H4000.03	400	98	GT	46,40	1 GT
103 357 104	550H4500.03	450	98	GT	47,40	1 GT
103 357 105	550H5000.03	500	120	GT	48,40	1 GT
103 357 106	550H5500.03	550	120	GT	56,40	1 GT
103 357 107	550H6000.03	600	163	GT	70,00	1 GT
103 357 108 •	550H6500.03	650	163	GT	89,30	1 GT

Grupa proizvoda F32

Potrebni dodatni artikli				
Br.art	**Opis**	**JM**	**Cijena HRK**	**za**
103 357 109	BLUM TANDEM spojka, lijeva, plastika	kom	5,37	1 kom
103 357 110	BLUM TANDEM spojka, desna, plastika	kom	5,37	1 kom

TANDEM spojka

Materijal: plastika



Br.art	Tvornički broj	Smjer	JM	Cijena HRK	za
103 357 109	T51.1700.04	lijevo	kom	5,37	1 kom
103 357 110	T51.1700.04	desno	kom	5,37	1 kom

Grupa proizvoda F32

schachermayer

TIP-ON za TANDEM – otvaranje bez ručki

- sigurno otvaranje i zatvaranje bez ručki moguće i za široke izvlake
- ravnomjerni razmak jamči obostrano zatvaranje
- montaža TIP-ON-a za TANDEM vodilicu bez uporabe alata
- bez dodatne montaže dijelova na korpus ili ladicu
- mogućnost sinkronizacije (opcija), a preporučuje se od širine korpusa od 600 mm
- dinamično ukupno opterećenje: 30/50 kg
- obrada ladica, potreban prostor prema dolje iznosi +1 mm, a minimalni prednji razmak 2,5 mm (tvornički podešeno 3,5 mm)
- nema dodatne potrebe za prostorom u dubini





TIP-ON jedinica sa sinkronizatorom

Materijal: čelik/plastika



Br.art	Tvornički broj	Uporaba	Nosivost kg	JM	Cijena HRK	za
103 357 160	T55.1150S	TANDEM 550H	30	GT	62,10	1 GT
103 357 161	T55.7150S	TANDEM plus 560H	30	GT	62,10	1 GT
103 357 164 •	T55.9150S	TANDEM plus 566H	50	GT	71,00	1 GT

Grupa proizvoda F32

Potpuna izvlaka – 560H/566H/561H

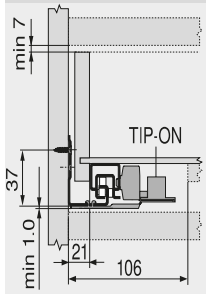

Djelomična izvlaka – 550H/551H

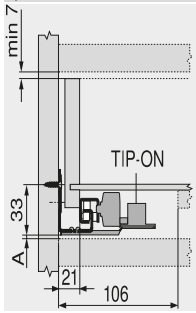

Polukružna osovina za TIP-ON

- primjena: TANDEM 550/H; 560H; 566H
- mogućnost rezanja



Napomena:
maks. širina korpusa: 1200 mm

Širina korpusa: 1200 mm
Materijal: aluminij

Br.art	Tvornički broj	Duljina mm	JM	Cijena HRK	za
103 357 162	T55.889W	889	kom	17,25	1 kom

Grupa proizvoda F32

Zupčanik za TIP-ON

TIP-ON by Blum

- prihvat za poluokruglu sinkronizacijsku osovinu



Opseg isporuke:
2 komada

Br.art	Tvornički broj	Materijal	JM	Cijena HRK	za
103 357 163	T55.000R	plastika siva	GT	22,70	1 GT

Grupa proizvoda F32

Osovina sa zupčanikom

TIP-ON by Blum

- uklj. zupčanik
- širina korpusa 1200 - 1400 mm
- mogućnost kombiniranja sa setovima TIP-ON br. art. 103 357 160/161/164
- uputa za obradu:
  potpuna izvlaka TANDEM plus 560/566H: dubina niše stražnje stranice 12 - 15 mm
  djelomična izvlaka TANDEM 550H: dubina niše stražnje stranice maks. 9 mm

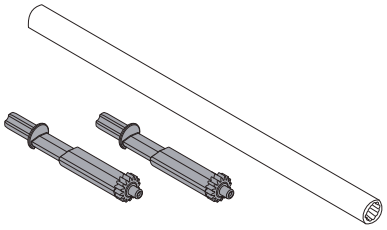

Napomena za obradu:
TANDEM plus 560/566H potpuna izvlaka: dubina niše leđa12 - 15 mm
TANDEM 550H djelomična izvlaka: dubina niše leđa maks. 9 mm
Rezanje: svijetla širina korpusa - 277 mm

Br.art	Tvornički broj	Materijal	JM	Cijena HRK	za
103 357 170 •	T55.1089ZR	aluminij	kom	54,60	1 kom

Grupa proizvoda F32

Stabilizator stranica TANDEM

- optimalno za široke izvlake s kratkim nazivnim duljinama
- širina korpusa 1400 mm
- nije potrebna dodatna obrada ladice/korpusa
- za korisnika namještaja skrivena je nevidljivo iza ladice
- nije moguća kombinacija s mehanizmom TIP-ON



Potreban prostor:
prema dolje: + 3 mm
prema natrag: nazivna duljina +12 mm
dimenzije za rezanje:
duljina stabilizacijske osovine:
djelomično izvlačenje: svijetla širina – 222 mm
potpuno izvlačenje: svijetla širina – 254 mm
duljina nazubljene letvice:
djelomično/potpuno izvlačenje: nazivna duljina + 12 mm

Opseg isporuke:
nazubljena letvica lijevo/desno, spojka, ovjesni osigurač, blok s ležajevima lijevo/desno, stabilizacijska osovina

Materijal: plastika siva

Br.art	Tvornički broj	Nazivna duljina mm	Uporaba	JM	Cijena HRK	za
103 357 165 •	ZST.410TV	do 400	560/566H potpuna izvlaka	GT	143,00	1 GT
103 357 166 •	ZST.600TV	do 600	560/566H potpuna izvlaka	GT	143,00	1 GT
103 357 167 •	ZST.750TV	do 750	560/566H potpuna izvlaka	GT	143,00	1 GT
103 357 168 •	ZST.410TT	do 400	550H djelomična izvlaka	GT	143,00	1 GT
103 357 169 •	ZST.650TT	do 650	550H djelomična izvlaka	GT	143,00	1 GT

Grupa proizvoda F32

schachermayer

Set uzdužne ograde TANDEM

- ograda s mogućnošću podešavanja
- boja prihvata prašnjavo siva RAL 7037
- spoj ograde s frontom pomoću spojnice INSERTA (s bušenjem u fronti)
- spoj ograde sa stražnjom stranicom: utiskivanjem



Napomena:
Montaža ograde bez uporabe alata pomoću sustava INSERTA-CLIP.

Opseg isporuke:
2 šipke ograde
2 držača za ogradu sa stražnje strane

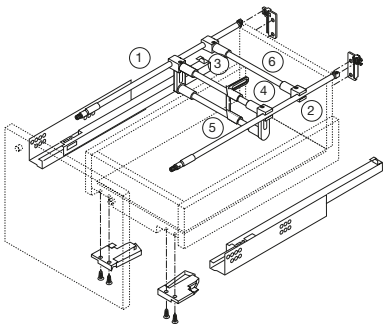

Materijal: aluminij eloksirani niro2

Br.art	Tvornički broj	Uporaba mm	Duljina mm	JM	Cijena HRK	za
103 357 822	ZRE. 363A. ID	nazivna duljina 400	363	kom	88,60	1 kom
103 357 823	ZRE. 413A. ID	nazivna duljina 450	413	kom	89,40	1 kom
103 357 819	ZRE. 443A. ID	nazivna duljina 480	443	kom	89,40	1 kom
103 357 824	ZRE. 463A. ID	nazivna duljina 500	463	kom	90,10	1 kom
103 357 820	ZRE. 483A. ID	nazivna duljina 520	483	kom	90,10	1 kom
103 357 825	ZRE. 513A. ID	nazivna duljina 550	513	kom	92,20	1 kom
103 357 821	ZRE. 543A. ID	nazivna duljina 580	543	kom	92,20	1 kom
103 357 826	ZRE. 563A. ID	nazivna duljina 600	563	kom	94,30	1 kom

Grupa proizvoda F32

3

Držač poprečne ograde za šipke ograde

Materijal: plastika, siva RAL 7037

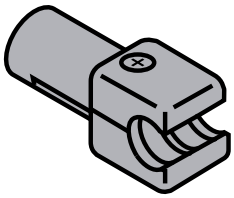

Br.art	Tvornički broj	Uporaba	JM	Cijena HRK	za
103 358 544	ZRU. 00E0.01	1 šipka ograde	kom	6,29	1 kom
103 358 545	ZRU. 00Z0.01	2 šipke ograde	kom	9,36	1 kom

Grupa proizvoda F39

Podjela za ograde TANDEM

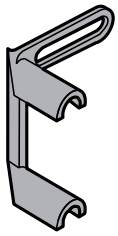

Br.art	Tvornički broj	Materijal	JM	Cijena HRK	za
103 358 546	ZRU. 00F0	plastika, siva RAL 7037	kom	3,55	1 kom

Grupa proizvoda F39

Kutni potporanj za policu TANDEM

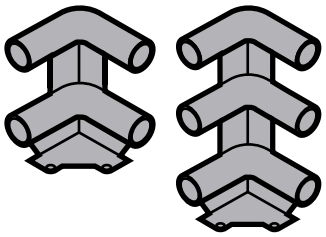

Br.art	Tvornički broj	Izvedba	Uporaba	Materijal	JM	Cijena HRK	za
103 358 455 •	ZTU. 00Z0	dvostruki	2 šipke ograde	plastika, krembijela	kom	8,39	1 kom
103 358 456 •	ZTU. 00D0	trostruki	3 šipke ograde	plastika, krembijela	kom	9,20	1 kom
103 358 555 •	ZTU.00Z0	dvostruki	2 šipke ograde	plastika, siva RAL 7037	kom	8,39	1 kom
103 358 556 •	ZTU.00D0	trostruki	3 šipke ograde	plastika, siva RAL 7037	kom	9,20	1 kom

Grupa proizvoda F32



Poprečna ograda TANDEM

- može se kratiti
- duljina 1094 mm
- rezanje: svijetla širina korpusa - 68 mm

Materijal: alu eloksirano niro2

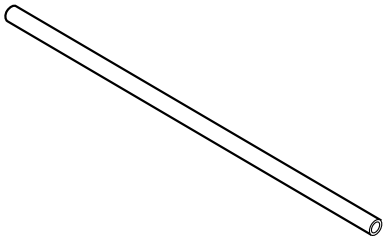

Br.art	Tvornički broj	JM	Cijena HRK	za
103 339 009 •	ZRG.1094U	kom	78,30	1 kom

Grupa proizvoda F39

schachermayer

Natični držač za policu na izvlačenje TANDEM/MOVENTO

- simetričan
- primjena za izvlačne sustave TANDEM/MOVENTO

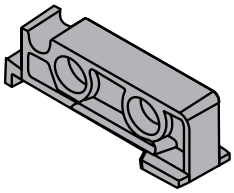

Br.art	Tvornički broj	Materijal	JM	Cijena HRK	za
103 357 114 •	T 51.7000.01	plastika	kom	255,00	100 kom

Grupa proizvoda F32

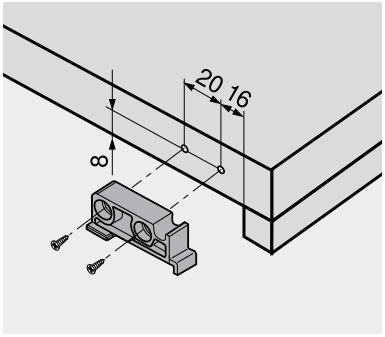

3

Blokada izvlačenja (opcija)

Materijal: plastika

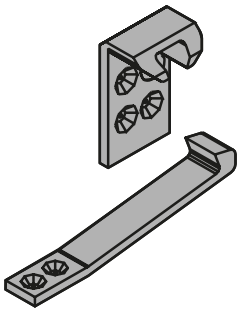

Br.art	Tvornički broj	JM	Cijena HRK	za
103 357 011 •	295.5600	kom	7,58	1 kom

Grupa proizvoda F32

Accuride

Izvlačenje s kugličnim ležajevima Accuride 2601

- držač u zatvorenom položaju
- bočna montaža
- debljina vodilice 12,7 mm
- visina vodilice 26,3 mm
- kromirani svijetli čelik



Napomena:
preporučeno pričvršćivanje:
vijak za drvo 4 mm/Euro vijak 6 mm
visina glave 2mm/ø 7.8 mm

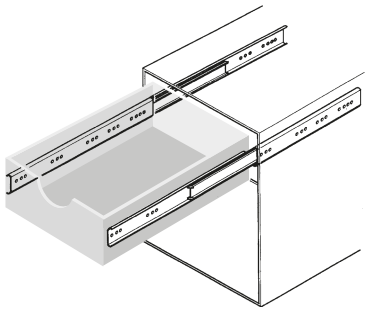

Izvlaka: potpuno izvlačenje
Materijal: čelik kromirani

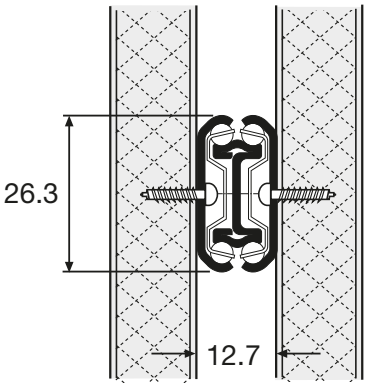

Br.art	Tvornički broj	Duljina vodilice mm	Nosivost kg	JM	Cijena HRK	za
103 357 229	DZ2601-0020	200	16	GT	201,50	1 GT
103 357 230	DZ2601-0025	250	25	GT	240,00	1 GT
103 357 231	DZ2601-0030	300	32	GT	243,50	1 GT
103 357 232	DZ2601-0035	350	35	GT	228,50	1 GT
103 357 233	DZ2601-0040	400	45	GT	265,00	1 GT
103 357 234	DZ2601-0045	450	45	GT	271,00	1 GT
103 357 235	DZ2601-0050	500	35	GT	302,00	1 GT
103 357 236	DZ2601-0055	550	30	GT	313,00	1 GT

Grupa proizvoda 300 315

2601	mm						
	SL	TR	A	B	C	D	E
DZ2601-0020	200	209	128	-	-	-	-
DZ2601-0025	250	259	128	-	-	-	-
DZ2601-0030	300	308	128	224	-	-	-
DZ2601-0035	350	357	128	224	-	-	-
DZ2601-0040	400	406	128	224	320	-	-
DZ2601-0045	450	456	128	224	352	-	-
DZ2601-0050	500	505	128	224	352	416	-
DZ2601-0055	550	554	128	224	352	448	489

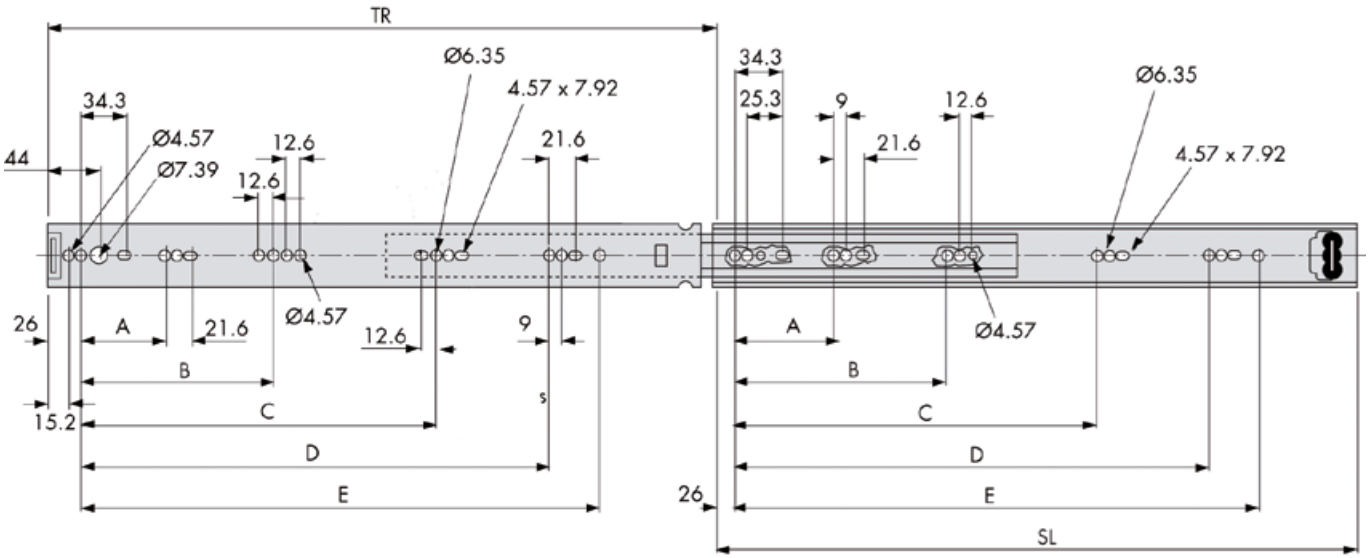

Accuride

Kuglična vodilica Accuride 3832TR - otvaranje bez ručki

- otvaranje bez ručki – put aktiviranja 2 mm
- duljina izbacivanja 50 – 125 mm
- držač u zatvorenom položaju
- brzo odvajanje fronte
- bočna montaža
- natični kutnik za podnu montažu (opcija)
- podešavanje za ladice 3,2 mm ekscentar – podešavanje po visine 1,6 mm
- debljina vodilice 12,7 mm
- visina vodilice 45,7 mm
- čelik svijetlo kromirani



Napomena:
preporučeno pričvršćivanje:
vijak za drvo 4 mm/Euro vijak 6 mm
Duljine šine ne smije nadmašiti širinu ladice.

Izvlaka: potpuna izvlaka
Nosivost: 45 kg
Materijal: čelik kromirani

3

Br.art	Tvornički broj	Duljina vodilice mm	JM	Cijena HRK	za
103 357 480 •	DZ3832-0030TR	300	GT	205,50	1 GT
103 357 481 •	DZ3832-0035TR	350	GT	195,50	1 GT
103 357 482 •	DZ3832-0040TR	400	GT	199,50	1 GT
103 357 483 •	DZ3832-0045TR	450	GT	218,50	1 GT
103 357 484 •	DZ3832-0050TR	500	GT	225,00	1 GT
103 357 485 •	DZ3832-0055TR	550	GT	237,50	1 GT
103 357 486 •	DZ3832-0060TR	600	GT	246,00	1 GT
103 357 487 •	DZ3832-0065TR	650	GT	254,00	1 GT
103 357 488 •	DZ3832-0070TR	700	GT	272,00	1 GT

Grupa proizvoda 300 315

3832TR	mm							
	SL	TR	A	B	C	D	E	F
3832-0030TR	300	305	-	-	-	192	-	-
3832-0035TR	350	356	-	-	-	242	-	-
3832-0040TR	400	406	-	-	-	292	288	-
3832-0045TR	450	457	-	320	-	342	320	-
3832-0050TR	500	508	-	320	-	392	384	-
3832-0055TR	550	559	224	416	-	442	416	-
3832-0060TR	600	610	224	416	-	492	352	480
3832-0065TR	650	660	224	416	512	542	352	512
3832-0070TR	700	711	224	416	512	592	352	544

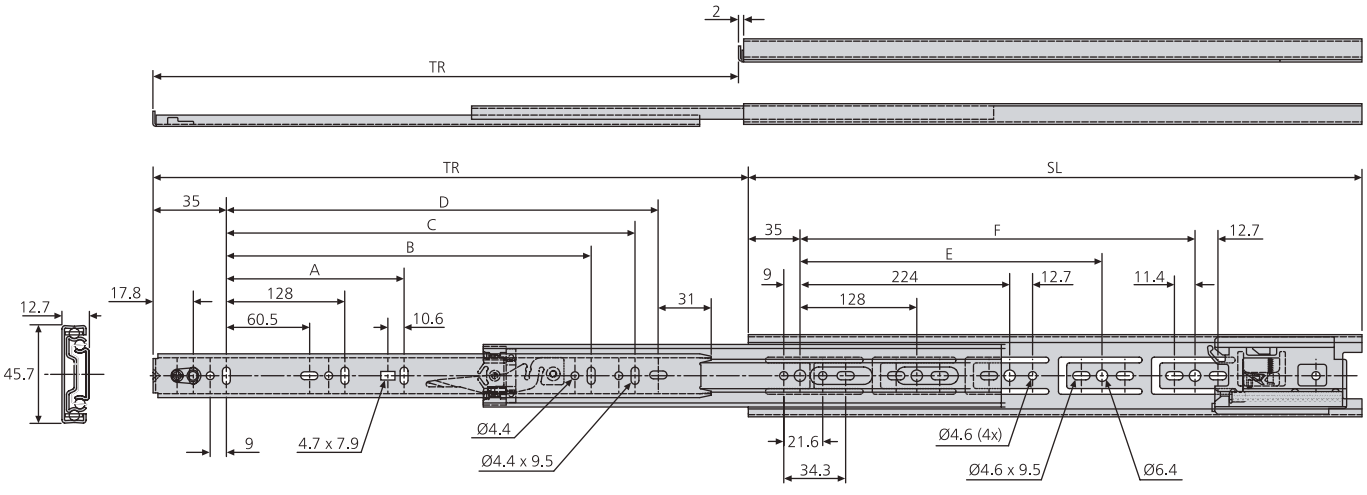

Accuride

Izvlačenje s kugličnim ležajevima Accuride 2132



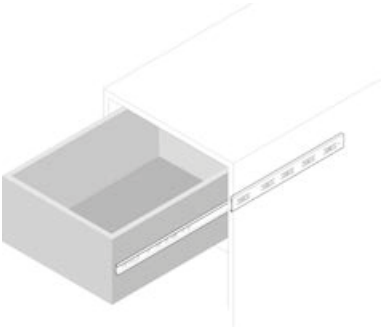

- držač u zatvorenom položaju
- brzo odvajanje fronte
- bočna montaža
- debljina vodilice 12,7 mm
- visina vodilice 35 mm
- greben za podešavanje za ladicu (3,2 mm)
- kutnik za montažu na pod ili platformu (opcija)
- kromatirani svijetli čelik

Napomena:
preporučeno pričvršćivanje: vijak za drvo 4 mm/Euro vijak 6 mm

Izvlaka:	djelomično izvlačenje
Nosivost:	35 kg
Materijal:	čelik kromirani

Br.art	Tvornički broj	Duljina vodilice mm	Gubitak izvlačenja mm	JM	Cijena HRK	za
103 357 390 •	DZ2132-0025	250	87	GT	109,50	1 GT
103 357 391 •	DZ2132-0030	300	95	GT	111,50	1 GT
103 357 392 •	DZ2132-0035	350	90	GT	121,50	1 GT
103 357 393 •	DZ2132-0040	400	119	GT	117,00	1 GT
103 357 394 •	DZ2132-0045	450	119	GT	121,00	1 GT
103 357 395 •	DZ2132-0050	500	124	GT	129,50	1 GT
103 357 396 •	DZ2132-0055	550	135	GT	134,50	1 GT
103 357 397 •	DZ2132-0060	600	149	GT	140,00	1 GT
103 357 398 •	DZ2132-0065	650	162	GT	146,00	1 GT
103 357 399 •	DZ2132-0070	700	174	GT	156,00	1 GT

Grupa proizvoda 300 315

Dimenzije u mm

Duljina (SL)	TR	A	B	C	D	E	F	G	H	I
250	163	96,0	–	–	–	192	–	–	–	–
300	205	96,0	–	–	–	242	224	–	–	–
350	260	128	–	–	–	292	224	–	–	–
400	281	128	–	–	–	342	224	–	320	–
450	331	128	224	–	–	392	224	–	352	–
500	376	128	224	–	–	442	224	–	416	–
550	415	128	224	320	–	492	224	352	448	–
600	451	128	224	320	–	542	224	352	480	–
650	488	128	224	320	416	592	224	352	544	544
700	526	128	224	288	416	642	224	352	544	–

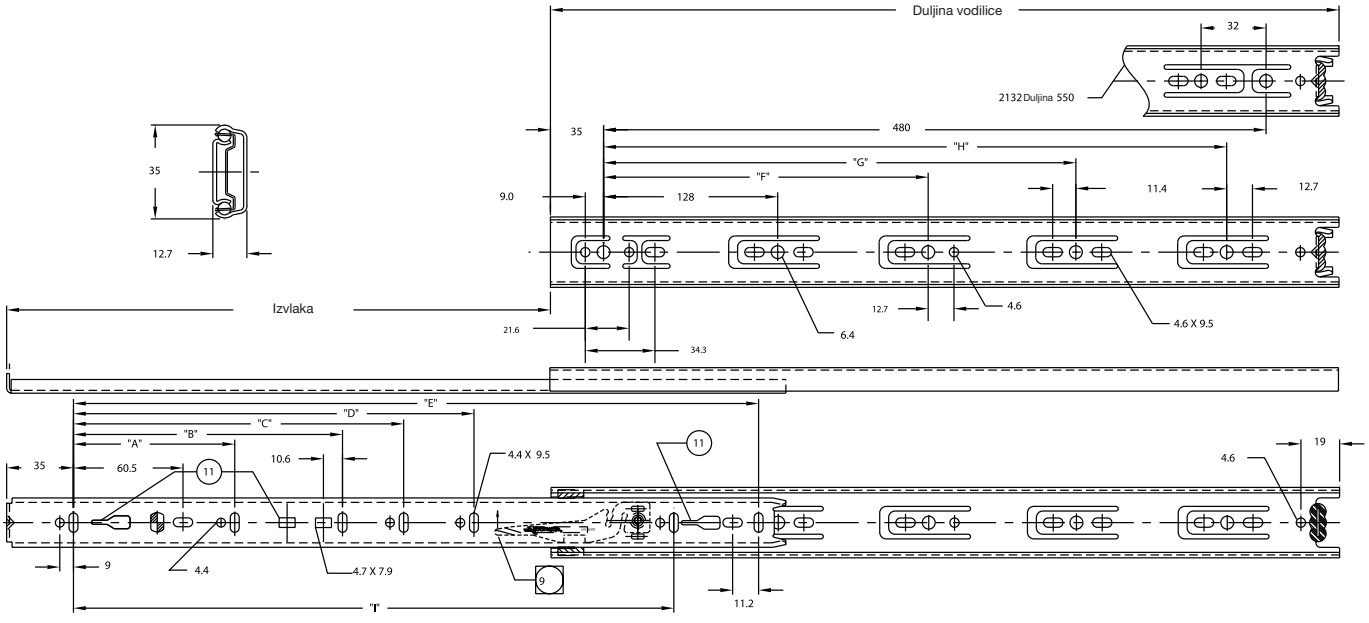

Kuglična vodilica L46199 - integrirani ublaživač uvlačenja

- integrirani ublaživač uvlačenja
- bočna montaža
- 32 mm sustav bušenja



Duljina vodilice:	500 mm
Izvlaka:	potpuna izvlaka
Nosivost:	40 kg
Materijal:	pocinčani čelik

Br.art		JM	Cijena HRK	za
103 337 515		PAR	92,80	1 PAR

Grupa proizvoda 300 332

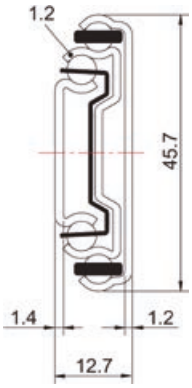

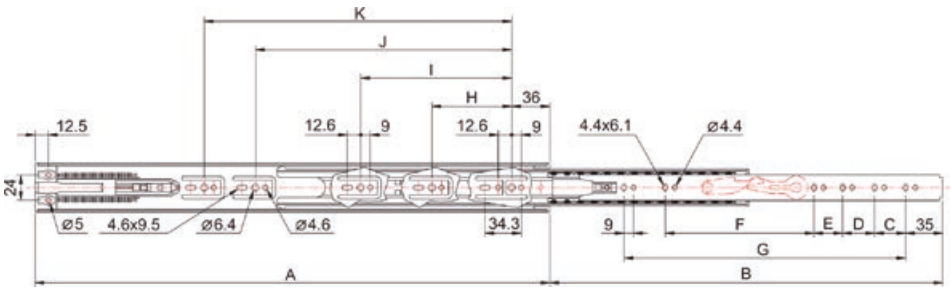

Item No.	Slide Length A inch	Slide Length A mm	B(mm)	C(mm)	D(mm)	E(mm)	F(mm)	G(mm)	H(mm)	I(mm)	J(mm)	K(mm)
L46199-300	12	300	238	-	-	-	-	156	119	-	-	-
L46199-350	14	350	305	-	-	-	-	200	128	-	-	-
L46199-400	16	400	378	96	-	-	-	256	128	208	-	-
L46199-450	18	450	430	128	-	-	-	294	128	256	-	-
L46199-500	20	500	482	96	64	-	-	344	128	304	-	-
L46199-550	22	550	533	96	64	192	-	394	128	224	352	-
L46199-600	24	600	584	128	96	192	-	444	128	224	352	-
L46199-650	26	650	635	128	96	192	-	494	128	224	352	448
L46199-700	28	700	685	128	96	192	64	544	128	224	352	496

Izvlačni sustav Bee Slide C 4500

Izvlaka: potpuna izvlaka
Nosivost: 45 kg
Materijal: čelik pocinčani

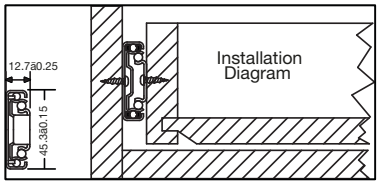

Br.art	Duljina vodilice mm	Izvlaka	JM	Cijena HRK	za
103 333 357 •	250	potpuna izvlaka	PAR	21,10	1 PAR
103 333 358 •	300.5	potpuna izvlaka	PAR	24,55	1 PAR
103 333 359	350	potpuna izvlaka	PAR	28,05	1 PAR
103 333 360	400	popuna izvlaka	PAR	31,25	1 PAR
103 333 361	450	popuna izvlaka	PAR	34,55	1 PAR
103 333 362	500	popuna izvlaka	PAR	38,20	1 PAR
103 333 363 •	550	popuna izvlaka	PAR	41,40	1 PAR
103 333 364 •	600	popuna izvlaka	PAR	44,70	1 PAR
103 333 365 •	650	popuna izvlaka	PAR	48,05	1 PAR
103 333 366 •	700	popuna izvlaka	PAR	51,60	1 PAR

Grupa proizvoda 300 332

Part Number	A $^{0}_{-0.5}$	B $^{+0.2}_{-0.2}$	C $^{+0.2}_{-0.2}$	D $^{+0.2}_{-0.2}$	E $^{+0.2}_{-0.2}$	F $^{+0.2}_{-0.2}$	G $^{+0.2}_{-0.2}$	XC $^{+3.0}_{-3.0}$	N $^{0}_{-0.5}$	O $^{+0.2}_{-0.2}$	S $^{+0.2}_{-0.2}$	Q $^{+0.2}_{-0.2}$
C 4500-10P	250	35	64	148				250	246	57.5	176	
C 4500-12P	300.5	35	64	224				300	296.5	57.5	96	224
C 4500-14P	350	35	64			224	50	350	346	57.5	128	256
C 4500-16P	400	35	64	224		288		400	396	57.5	160	320
C 4500-18P	450	35	64	224	352			450	446	57.5	160	352
C 4500-20P	500	35	64	224	352	416		500	496	57.5	192	416
C 4500-22P	550	35	64	224	352	416	50	550	546	57.5	224	448
C 4500-24P	600	35	64	224	352	480	50	600	596	57.5	256	512
C 4500-26P	650	35	64	224	352	544		650	646	57.5	288	576
C 4500-28P	700	35	64	224	352	544	50	700	696	57.5	288	576

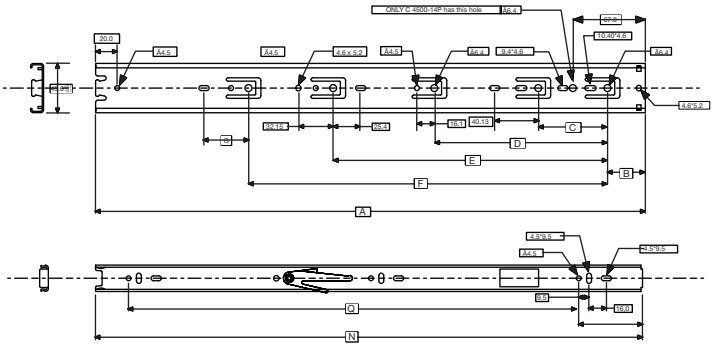

Kuglična vodilica AZ 870

- bočna montaža - utor 17 mm
- debljina vodilice 10 mm
- visina vodilice 17 mm



Izvlaka: djelomična izvlaka
Nosivost: 8 kg
Materijal: čelik pocinčani

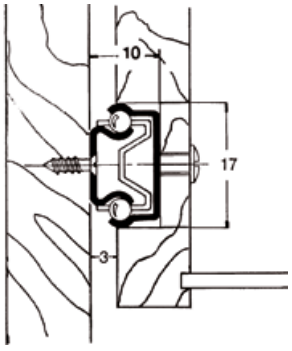

Br.art	Duljina vodilice mm	Gubitak izvlačenja mm	JM	Cijena HRK	za
103 337 181	215	76	PAR	466,00	100 PAR
103 337 182	247	80	PAR	483,00	100 PAR
103 337 183	280	93	PAR	549,00	100 PAR
103 337 184	311	98	PAR	647,00	100 PAR
103 337 185	343	98	PAR	616,00	100 PAR
103 337 186	374	98	PAR	682,00	100 PAR

Grupa proizvoda 300 E00

schachermayer

Kuglična vodilica KA 270

- montaža u bočni utor 27 mm
- debljina vodilice 10 mm
- visina vodilice 27 mm
- čelik pocinčani



Gubitak izvlačenja: 85 mm
Materijal: čelik pocinčani

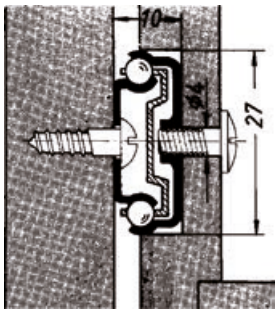

Br.art	Duljina vodilice mm	Izvlaka	Nosivost kg	JM	Cijena HRK	za
103 357 022	215	djelomično izvlačenje	15	GT	28,65	1 GT
103 357 023	247	djelomično izvlačenje	15	GT	31,50	1 GT
103 357 024	278	djelomično izvlačenje	15	GT	33,10	1 GT
103 357 025	310	djelomično izvlačenje	15	GT	37,15	1 GT
103 357 026	342	djelomična izvlačenje	15	GT	39,55	1 GT

Grupa proizvoda 300

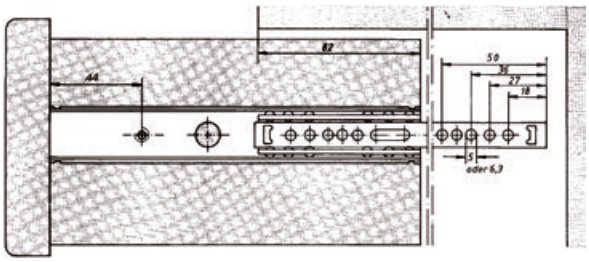

3

Klizna vodilica slide

- za pričvršćivanje vijcima

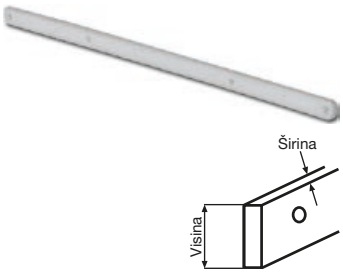

Materijal: plastika, bijela

Br.art	Š x V x D mm	JM	Cijena HRK	za
103 356 120	8 x 16 x 369	kom	4,84	1 kom

Grupa proizvoda 300 332

Sustav vodilica Standard 230M/E

- tehnika automatskog zatvaranja BLUMATIC
- sigurnost protiv ispadanja ladica
- min. svijetla dubina korpusa = nazivna duljina +3 mm
- montaža na korpus

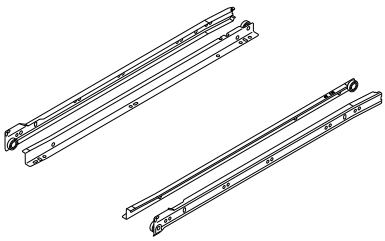

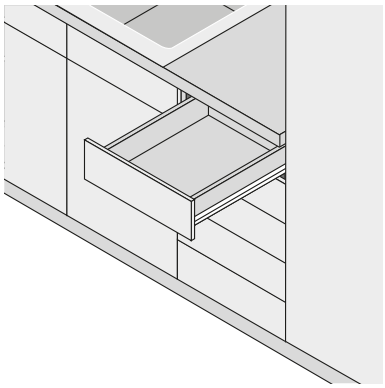

Napomena:
Nastavak **MP** u tvorničkom broju = multipak JM 25 garnitura

Izvlaka:	djelomična izvlaka
Nosivost:	25 kg
Materijal:	čelik bijeli

Br.art	Tvornički broj	Nazivna duljina mm	Gubitak izvlačenja mm	JM	Cijena HRK	za
103 357 350	230M2500	250	43	GT	42,25	1 GT
103 357 341	230M3000MP	300	69	GT	21,55	1 GT
103 357 342	230M3500MP	350	69	GT	21,55	1 GT
103 357 343	230M4000MP	400	69	GT	22,25	1 GT
103 357 344	230M4500MP	450	79	GT	22,95	1 GT
103 357 345	230M5000MP	500	86	GT	23,65	1 GT
103 357 346	230M5500MP	550	94	GT	27,45	1 GT
103 357 347	230M6000MP	600	104	GT	31,25	1 GT
103 357 358 •	230M6500	650	111	GT	50,10	1 GT
103 357 359	230E7000	700	119	GT	64,10	1 GT
103 357 360 •	230E7500	750	129	GT	93,50	1 GT
103 357 361	230E8000	800	136	GT	83,60	1 GT

Grupa proizvoda F41

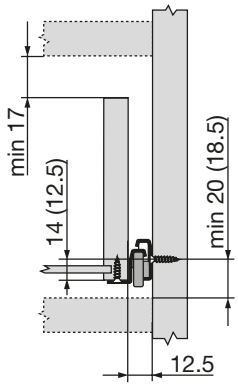

schachermayer

Vodilica Standard

Izvlaka: djelomična izvlaka
Nosivost: 25 kg
Materijal: čelik, bijeli RAL 9001

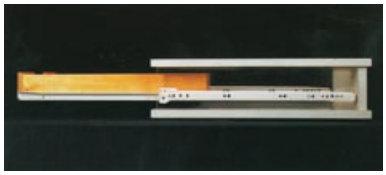

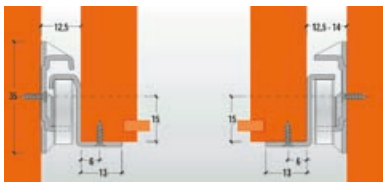

Br.art	Nazivna duljina mm	Gubitak izvlačenja mm	PJ	JM	Cijena HRK	za
103 337 030	250	43	40	GT	1.625,00	100 GT
103 337 031	300	69	25	GT	1.653,00	100 GT
103 337 032	350	69	25	GT	1.695,00	100 GT
103 337 033	400	69	25	GT	1.760,00	100 GT
103 337 034	450	79	25	kom	1.827,00	100 kom
103 337 035	500	86	25	GT	1.935,00	100 GT
103 337 036 •	550	94	25	GT	2.024,00	100 GT
103 337 037 •	600	104	25	GT	2.157,00	100 GT

Grupa proizvoda 300 E00

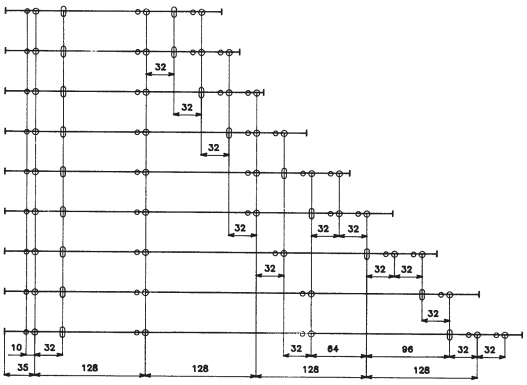

Vodilice Standard

- plastični kotačići
- rupe za bušenje u rasteru 32

Izvlaka: djelomična izvlaka
Nosivost: 25 kg
Materijal: čelik, bijeli RAL 9010



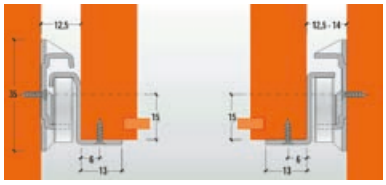

Br.art	Nazivna duljina mm	Gubitak izvlačenja mm	PJ	JM	Cijena HRK	za
103 337 310 •	300	69	20	GT	698,00	100 GT
103 337 311 •	350	69	20	GT	830,00	100 GT
103 337 312	400	69	20	GT	939,00	100 GT
103 337 313	450	79	20	GT	1.047,00	100 GT
103 337 314	500	86	20	GT	1.130,00	100 GT

Grupa proizvoda 300 E00

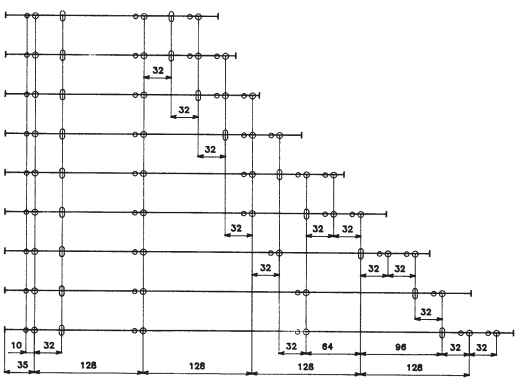

Okov za podešavanje fronte



- podešavanje visine ± 2 mm
- bočno podešavanje ± 2 mm
- za utiskivanje
- plastika prirodne boje

Napomena:
preporučena veličina vijka M4 x 20 mm

Br.art		JM	Cijena HRK	za
103 337 868		kom	128,00	100 kom

Grupa proizvoda YS4

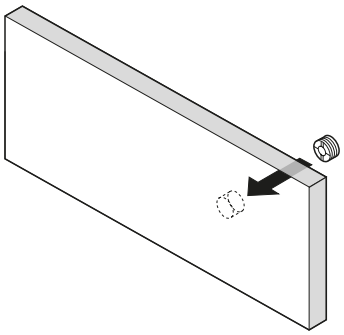

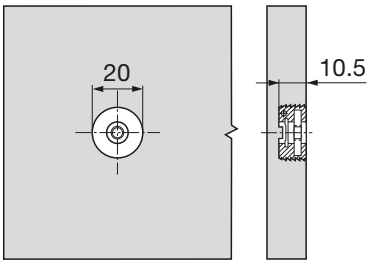

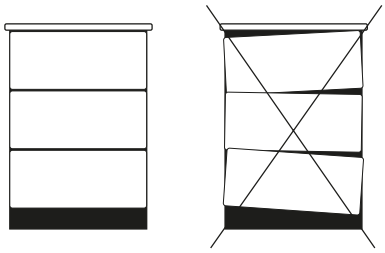

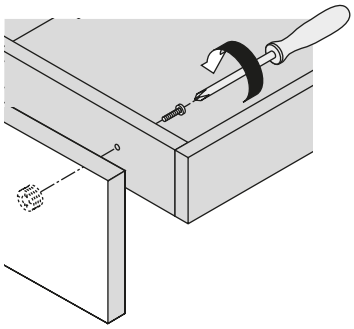



Blum LEGRABOX pure



Blum LEGRABOX free



Blum TANDEMBOX antaro

LEGRABOX – ladice i unutarnje ladice



Ladica
Visina okvira N (66.5 mm)

Nazivne duljine
450 mm
500 mm



Ladica
Visina okvira M (90.5 mm)

Nazivne duljine
270 mm
300 mm
350 mm
400 mm
450 mm
500 mm
550 mm
600 mm
650 mm



Unutarnja ladica
Visina okvira M (90.5 mm)

Prednji dio za skraćivanje



Ladica
Visina okvira K (128.5 mm)

Nazivne duljine
350 mm
400 mm
450 mm
500 mm
550 mm

3

LEGRABOX – fronte na izvačenje i unutarnja izvlačenja



Fronta na izvlačenje
Visina okvira C (177 mm)

Nazivne duljine
270 mm
300 mm
350 mm
400 mm
450 mm
500 mm
550 mm
600 mm
650 mm



Unutarnje izvlačenje
Visina okvira C (177 mm)
Prednji dio s visokim uložnim elementom*



Unutarnje izvlačenje
Visina okvira C (177 mm)
Prednji dio s niskim uložnim elementom*



Unutarnje izvlačenje
Visina okvira C (177 mm)
Prednji dio* s ogradom

* Prednji dio za skraćivanje



Fronta na izvlačenje
Visina okvira F (241 mm)

Nazivne duljine
450 mm
500 mm
550 mm
600 mm
650 mm

Potpuna opteretivost

LEGRABOX oduševljava i kad je u potpunosti izvučen i jako opterećen. Vodilica koja se pričvršćuje na korpus omogućuje rješenja gotovo u razini tla, zahvaljujući malim vrijednostima spuštanja. Čak se i široki i teški sustavi na izvlačenje s visokom dinamičkom opteretivošću od 40 kg i 70 kg izvlače iznimno lako.



Stabilnost za visoke fronte

Visoke fronte igraju sve važniju ulogu kao elementi oblikovanja. LEGRABOX podržava taj trend u dizajnu s novom tehnologijom za pričvršćenje fronte koji jamči visoku stabilnost prilikom otvaranja i zatvaranja.



TIP-ON BLUMOTION

TIP-ON BLUMOTION ujedinjuje prednosti mehaničke podrške pri otvaranju mehanizma TIP-ON s provjerenim BLUMOTION prigušenjem za blago i tiho zatvaranje – potpuno mehanički.



BLUMOTION

Zahvaljujući mehanizmu BLUMOTION namještaj se zatvara blago i tiho – neovisno o snazi zatvaranja i težini preklopa, vrata ili sustava izvlačenja.

BLUMOTION
by Blum



SERVO-DRIVE

Otvaranje je zadivljujuće jednostavno: dovoljan je samo lagani dodir fronte da se vrata i sustavi izvlačenja otvaraju kao sami od sebe. Mehanizam BLUMOTION osigurava blago i tiho zatvaranje.

SERVO-DRIVE
by Blum

BLUMOTION
by Blum



TIP-ON

Uz pomoć mehanizma TIP-ON namještaj bez ručki moguće je otvoriti laganim dodirom. Preklopi, vrata ili sustavi izvlačenja pritiskanjem se ponovno zatvaraju.

TIP-ON
by Blum



blum

LEGRABOX pure ladica - visina N

- LEGRABOX stranica s unutarnje i vanjske strane ravna - debljina stranice 12,8 mm
- potpuna izvlaka - sinkronizirano otvaranje za bolje klizanje
- mogućnost odabira vodilica s integriranim BLUMOTION ili TIP-ON sistemom
- 2 težinske klase - 40 i 70 kg
- 3-dimenzionalno podešavanje (visina, stranica i nagib)
- montaža fronte bez uporabe alata



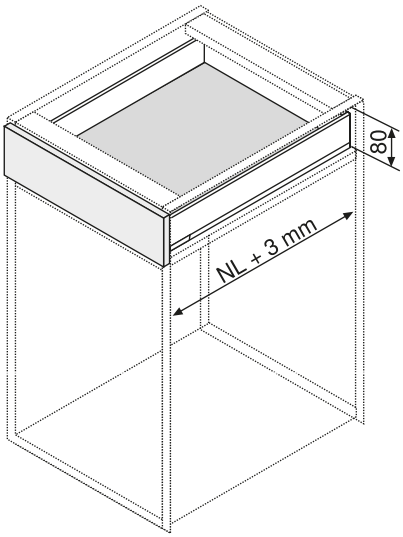



blum

BLUMOTION by Blum | TIP-ON BLUMOTION by Blum | SERVO-DRIVE by Blum

LEGRABOX pure garnitura okova visina N, BLUMOTION S

- BLUMOTION S - BLUMOTION ili TIP-ON BLUMOTION integriran u vodilicu. Kada se TIP-ON BLUMOTION jedinica namjesti, prigušivač se automatski prilagođava.

Napomena:
Pričvrsnik fronte treba posebno naručiti.
TOB:
Odgovarajući set TIP-ON BLUMOTION-jedinica sa zahvatnikom potrebno je naručiti posebno.

Opseg isporuke:
1 garn. stranica s pokrivnim kapama
1 garn. vodilica koje se pričvršćuju na korpus uklj. BLUMOTION S
1 garn. držača stražnje drvene stranice

Visina stranice: 66,3 mm

Br.art	Nazivna dulji-na mm	Nosivost kg	Materijal	JM	Cijena HRK	za
103 365 616 •	450	40	nehrđajući čelik (pro-tiv otisaka prstiju)	GT	507,00	1 GT
103 365 617 •	500	40	nehrđajući čelik (pro-tiv otisaka prstiju)	GT	516,00	1 GT
103 365 618 •	450	70	nehrđajući čelik (pro-tiv otisaka prstiju)	GT	551,00	1 GT
103 365 619 •	500	70	nehrđajući čelik (pro-tiv otisaka prstiju)	GT	560,00	1 GT
103 365 600 •	450	40	čelik zemljanocrni mat	GT	360,00	1 GT
103 365 601 •	500	40	čelik zemljanocrni mat	GT	364,00	1 GT
103 365 602 •	450	70	čelik zemljanocrni mat	GT	404,00	1 GT
103 365 603 •	500	70	čelik zemljanocrni mat	GT	408,00	1 GT
103 365 612 •	450	40	čelik svilenobijeli mat	GT	360,00	1 GT
103 365 613 •	500	40	čelik svilenobijeli mat	GT	364,00	1 GT
103 365 614 •	450	70	čelik svilenobijeli mat	GT	404,00	1 GT
103 365 615 •	500	70	čelik svilenobijeli mat	GT	408,00	1 GT
103 365 608 •	450	40	čelik polarnosrebrni mat	GT	360,00	1 GT
103 365 609 •	500	40	čelik polarnosrebrni mat	GT	364,00	1 GT
103 365 610 •	450	70	čelik polarnosrebrni mat	GT	404,00	1 GT
103 365 611 •	500	70	čelik polarnosrebrni mat	GT	408,00	1 GT
103 365 604 •	450	40	čelik Orion sivi mat	GT	360,00	1 GT
103 365 605 •	500	40	čelik Orion sivi mat	GT	364,00	1 GT
103 365 606 •	450	70	čelik Orion sivi mat	GT	404,00	1 GT
103 365 607 •	500	70	čelik Orion sivi mat	GT	408,00	1 GT

Grupa proizvoda F35

Potrebni dodatni artikli

Br.art	Opis	JM	Cijena HRK	za
103 314 444 •	BLUM LEGRABOX pričvrsnik fronte, visina N, način montaže: EXPANDO T	kom	3.639,00	100 kom
103 367 252 •	BLUM LEGRABOX pričvrsnik fronte, visina N, način montaže: EXPANDO	kom	610,00	100 kom
103 367 253 •	BLUM LEGRABOX pričvrsnik fronte, visina N, način montaže: vijci	kom	537,00	100 kom

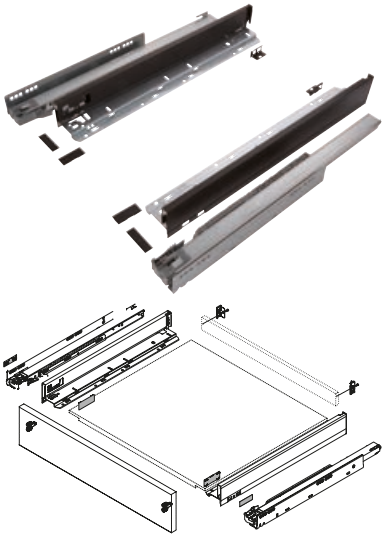

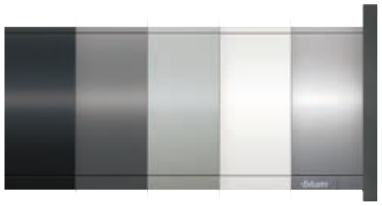

Pregled boja: zemljanocrna mat; Orion siva mat; Polar srebrna mat; svilenobijela mat; nehrđajući čelik (protiv otiska prstiju)

3

schachermayer

blum

TIP-ON by Blum

LEGRABOX pure garnitura okova visina N, TIP-ON

- TIP-ON - mehaničko otvaranje bez ručkice

Napomena:
Pričvrsnik fronte treba posebno naručiti.

Opseg isporuke:
1 garn. stranica s pokrivnim kapama, 1 garn. vodilica koje se pričvršćuju na korpus uklj. TIP-ON, 1 garn. držača stražnje drvene stranice

Visina stranice: 66,3 mm



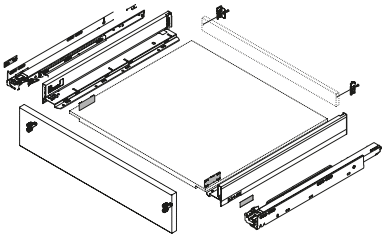

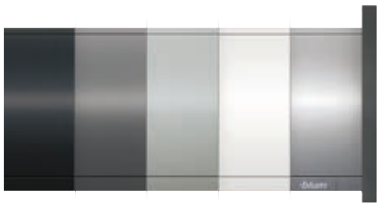

Pregled boja: zemljanocrna mat; Orion siva mat; Polar srebrna mat; svilenobijela mat; nehrđajući čelik (protiv otiska prstiju)

Br.art	Nazivna dulji-na mm	Nosivost kg	Materijal	JM	Cijena HRK	za
103 367 416 •	450	40	nehrđajući čelik (Anti-Fingerprint)	GT	578,00	1 GT
103 367 420 •	500	40	nehrđajući čelik (Anti-Fingerprint)	GT	587,00	1 GT
103 367 424 •	450	70	nehrđajući čelik (Anti-Fingerprint)	GT	621,00	1 GT
103 367 428 •	500	70	nehrđajući čelik (Anti-Fingerprint)	GT	630,00	1 GT
103 367 419 •	450	40	čelik zemljanocrni-mat	GT	431,00	1 GT
103 367 423 •	500	40	čelik zemljanocrni-mat	GT	435,00	1 GT
103 367 427 •	450	70	čelik zemljanocrni-mat	GT	474,00	1 GT
103 367 431 •	500	70	čelik zemljanocrni-mat	GT	478,00	1 GT
103 367 418 •	450	40	čelik svilenobijeli-mat	GT	431,00	1 GT
103 367 422 •	500	40	čelik svilenobijeli-mat	GT	435,00	1 GT
103 367 426 •	450	70	čelik svilenobijeli-mat	GT	474,00	1 GT
103 367 430 •	500	70	čelik svilenobijeli-mat	GT	478,00	1 GT
103 391 204 •	450	40	čelik polarnosrebrni mat	GT	431,00	1 GT
103 391 208 •	500	40	čelik polarnosrebrni mat	GT	435,00	1 GT
103 391 209 •	450	70	čelik polarnosrebrni mat	GT	474,00	1 GT
103 391 213 •	500	70	čelik polarnosrebrni mat	GT	478,00	1 GT
103 367 417 •	450	40	čelik Orion sivi-mat	GT	431,00	1 GT
103 367 421 •	500	40	čelik Orion sivi-mat	GT	435,00	1 GT
103 367 425 •	450	70	čelik Orion sivi-mat	GT	474,00	1 GT
103 367 429 •	500	70	čelik Orion sivi-mat	GT	478,00	1 GT

Grupa proizvoda F35

Potrebni dodatni artikli

Br.art	Opis	JM	Cijena HRK	za
103 314 444 •	BLUM LEGRABOX pričvrsnik fronte, visina N, način montaže: EXPANDO T	kom	3.639,00	100 kom
103 367 252 •	BLUM LEGRABOX pričvrsnik fronte, visina N, način montaže: EXPANDO	kom	610,00	100 kom
103 367 253 •	BLUM LEGRABOX pričvrsnik fronte, visina N, način montaže: vijci	kom	537,00	100 kom

LEGRABOX pure stranica visina N

- potreban prostor u korpusu visine 80 mm
- debljina poda 16 mm (pripaziti na mjeru utora)
- namještanje visine ± 2 mm
- bočno namještanje + 1,5 mm

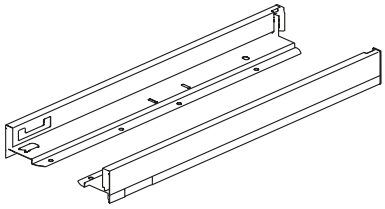

Napomena:
Odgovarujući pričvrsnik fronte visine N mora se posebno naručiti.

Opseg isporuke:
stranica i pokrivne kapice lijevo/desno



Visina stranice: 66.3 mm

Br.art	Tvornički broj	Nazivna duljina mm	Materijal	JM	Cijena HRK	za
103 367 124	770N4502I	450	nehrđajući čelik (Anti-Fingerprint)	GT	299,00	1 GT
103 367 128	770N5002I	500	nehrđajući čelik (Anti-Fingerprint)	GT	305,00	1 GT
103 367 127	770N4502S	450	čelik zemljanocrni-mat	GT	160,50	1 GT
103 367 131	770N5002S	500	čelik zemljanocrni-mat	GT	162,00	1 GT
103 367 126	770N4502S	450	čelik svilenobijeli-mat	GT	160,50	1 GT
103 367 130	770N5002S	500	čelik svilenobijeli-mat	GT	162,00	1 GT
103 367 037	770N4502S	450	čelik polarnosrebrni mat	GT	160,50	1 GT
103 367 038	770N5002S	500	čelik polarnosrebrni mat	GT	162,00	1 GT
103 367 125	770N4502S	450	čelik Orion sivi-mat	GT	160,50	1 GT
103 367 129	770N5002S	500	čelik Orion sivi-mat	GT	162,00	1 GT

Grupa proizvoda F35

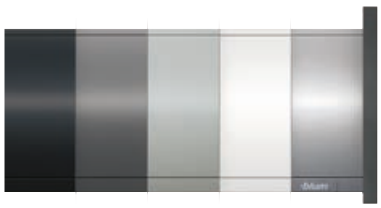

Pregled boja: zemljanocrna mat; Orion siva mat; Polar srebrna mat; svilenobijela mat; nehrđajući čelik (protiv otiska prstiju)

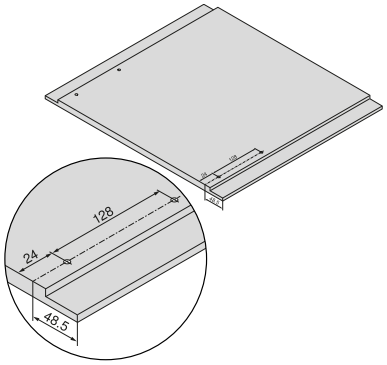

Mjere za bušenje: dno

LEGRABOX držač poleđine visina N

Opseg isporuke:
držač stražnje stranice lijevo/desno

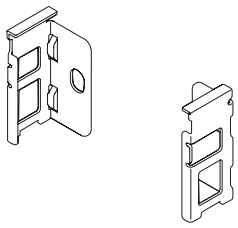

Visina: 36.6 mm

Br.art	Tvornički broj	Materijal	JM	Cijena HRK	za
103 367 235	ZB7N000S	čelik zemljanocrni-mat	GT	9,62	1 GT
103 367 234	ZB7N000S	čelik svilenobijeli-mat	GT	9,62	1 GT
103 367 044	ZB7N000S	čelik polarnosrebrni mat	GT	9,62	1 GT
103 367 233	ZB7N000S	čelik Orion sivi-mat	GT	9,62	1 GT
103 367 232	ZB7N000S	čelik poniklani	GT	18,45	1 GT

Grupa proizvoda F35

LEGRABOX pričvrsnik fronte za okvir N

Materijal: čelik

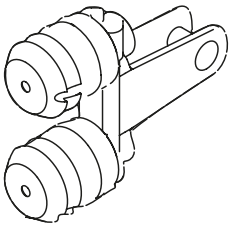

Br.art	Tvornički broj	Ugradnja	JM	Cijena HRK	za
103 314 444	ZF7N70T2	EXPANDO T	kom	3.639,00	100 kom
103 367 252	ZF7N70E2	EXPANDO	kom	610,00	100 kom
103 367 253	ZF7N7002	vijci	kom	537,00	100 kom

Grupa proizvoda F35

schachermayer

blum

LEGRABOX pure ladica - visina N

Potreban prostor u korpusu

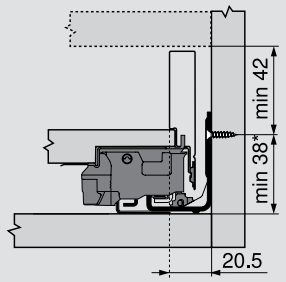

Ugradne dimenzije fronte za montažu vijcima

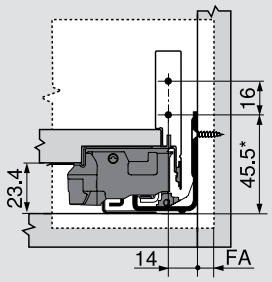

OF otvaranje fronte

Dimenzije bušenja fronte za EXPANDO

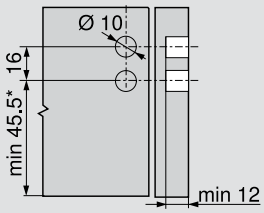

Ugr. dim. stražnje stranice

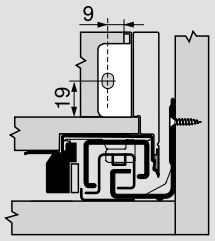

Položaj vijka vodilica koje se pričvršćuju na korpus

Nazivna duljina ND (mm)

450–500

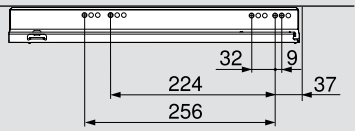

Min. svijetla dubina korpusa = nazivna duljina ND + 3 mm

Dimenzije bušenja za donju stranicu

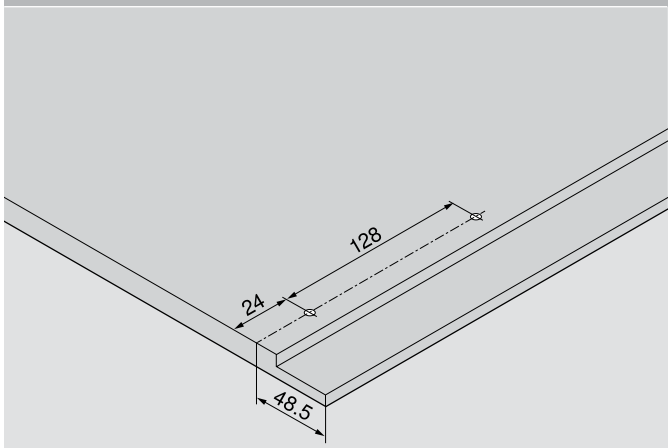

Dimenzije za krojenje iverice debljine 16 mm

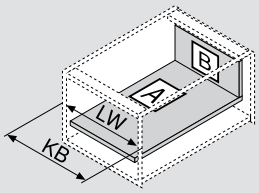

ŠK širina korpusa
LW svijetla širina korpusa
ND nazivna duljina



Stražnja stranica

39 mm

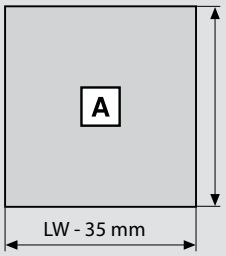

Dno

Drvena stražnja stranica
ND - 10 mm

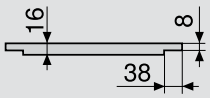

dimenzije utora

* + 1 mm za montažu vodilice koja se pričvršćuje na korpus na položenoj stranici korpusa

LEGRABOX pure ladica/unutarnja ladica - visina M

- LEGRABOX pure stranica s unutarnje i vanjske strane ravna - debljina stranice 12,8 mm
- potpuna izvlaka - sinkronizirano otvaranje za bolje klizanje
- mogućnost odabira vodilica s integriranim BLUMOTION ili TIP-ON sistemom
- 2 težinske klase - 40 i 70 kg
- 3-dimenzionalno podešavanje (visina, stranica i nagib)
- montaža fronte bez uporabe alata
- mogućnost kombiniranja sa SERVO-DRIVE
- odgovarajući unutarnji sistem za podjelu AMBIA-LINE



Napomena:
Dodatni artikl za varijantu unutarnje izvlake visine M - prednji dio zatvoren:
1 garn. LEGRABOX pričvrsnik fronte, visina M za unutarnju ladicu
1 kom. LEGRABOX prednji dio, bez utora za unutarnju ladicu
Napomena:
dijagonalno pomaknute vodilice kod uskih ormara jamče maks. nosivost od 20 kg po donjem elementu.

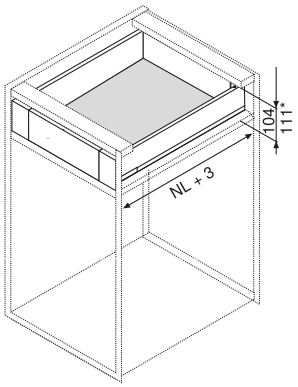

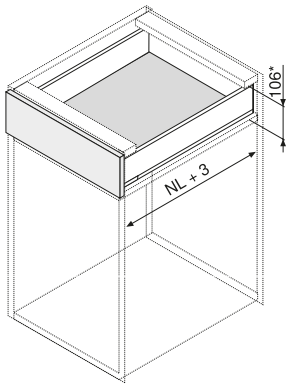





Ladica visina M sa umetkom pribora za jelo AMBIA-LINE



blum

BLUMOTION by Blum | TIP-ON BLUMOTION by Blum | SERVO-DRIVE by Blum

LEGRABOX pure garnitura okova visina M, BLUMOTION S

- BLUMOTION S - BLUMOTION ili TIP-ON BLUMOTION integriran u vodilicu. Kada se TIP-ON BLUMOTION namjesti, prigušivač se automatski prilagođava.

Napomena:
Pričvrsnik fronte treba posebno naručiti.
TOB:
odgovarajući set TIP-ON BLUMOTION-jedinica sa zahvatnikom potrebno je naručiti posebno.

Opseg isporuke:
1 garn. stranica sa pokrivnim kapama
1 garn. vodilica koje se pričvršćuju na korpus uklj. BLUMOTION S
1 garn. držača stražnje drvene stranice

Visina stranice: 90,3 mm



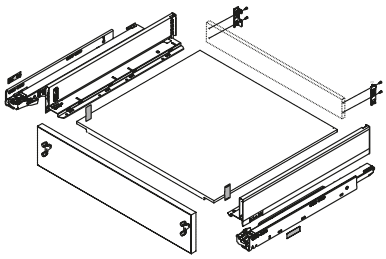

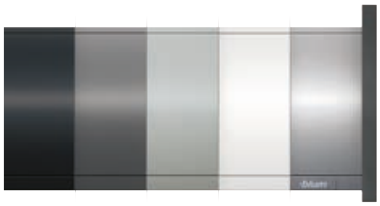

Pregled boja: zemljanocrna mat; Orion siva mat; Polar srebrna mat; svilenobijela mat; nehrđajući čelik (protiv otiska prstiju)

Br.art	Nazivna dulji-na mm	Nosivost kg	Materijal	JM	Cijena HRK	za
103 365 672 •	270	40	nehrđajući čelik (protiv otisaka prstiju)	GT	489,00	1 GT
103 365 673 •	300	40	nehrđajući čelik (protiv otisaka prstiju)	GT	489,00	1 GT
103 365 674 •	350	40	nehrđajući čelik (protiv otisaka prstiju)	GT	489,00	1 GT
103 365 675 •	400	40	nehrđajući čelik (protiv otisaka prstiju)	GT	498,00	1 GT
103 365 676 •	450	40	nehrđajući čelik (protiv otisaka prstiju)	GT	507,00	1 GT
103 365 677 •	500	40	nehrđajući čelik (protiv otisaka prstiju)	GT	516,00	1 GT
103 365 678 •	550	40	nehrđajući čelik (protiv otisaka prstiju)	GT	547,00	1 GT
103 365 679 •	600	40	nehrđajući čelik (protiv otisaka prstiju)	GT	612,00	1 GT
103 365 680 •	450	70	nehrđajući čelik (protiv otisaka prstiju)	GT	551,00	1 GT
103 365 681 •	500	70	nehrđajući čelik (protiv otisaka prstiju)	GT	560,00	1 GT
103 365 682 •	550	70	nehrđajući čelik (protiv otisaka prstiju)	GT	591,00	1 GT
103 365 683 •	600	70	nehrđajući čelik (protiv otisaka prstiju)	GT	657,00	1 GT
103 365 684 •	650	70	nehrđajući čelik (protiv otisaka prstiju)	GT	690,00	1 GT
103 365 620 •	270	40	čelik zemljanocrni mat	GT	351,00	1 GT
103 365 621 •	300	40	čelik zemljanocrni mat	GT	351,00	1 GT
103 365 622 •	350	40	čelik zemljanocrni mat	GT	351,00	1 GT
103 365 623 •	400	40	čelik zemljanocrni mat	GT	356,00	1 GT
103 365 624 •	450	40	čelik zemljanocrni mat	GT	360,00	1 GT
103 365 625	500	40	čelik zemljanocrni mat	GT	318,40	1 GT
103 365 626 •	550	40	čelik zemljanocrni mat	GT	392,00	1 GT
103 365 627 •	600	40	čelik zemljanocrni mat	GT	440,00	1 GT
103 365 628 •	450	70	čelik zemljanocrni mat	GT	404,00	1 GT
103 365 629	500	70	čelik zemljanocrni mat	GT	408,00	1 GT
103 365 630 •	550	70	čelik zemljanocrni mat	GT	436,00	1 GT
103 365 631 •	600	70	čelik zemljanocrni mat	GT	485,00	1 GT
103 365 632 •	650	70	čelik zemljanocrni mat	GT	506,00	1 GT
103 365 659 •	270	40	čelik svilenobijeli mat	GT	351,00	1 GT

Grupa proizvoda F35

Nastavak sljedeća stranica

blum Nastavak prethodne stranice

BLUMOTION by Blum | TIP-ON BLUMOTION by Blum | SERVO-DRIVE by Blum

LEGRABOX pure garnitura okova visina M, BLUMOTION S

Br.art	Nazivna dulji-na mm	Nosivost kg	Materijal	JM	Cijena HRK	za
103 365 660 •	300	40	čelik svilenobijeli mat	GT	351,00	1 GT
103 365 661 •	350	40	čelik svilenobijeli mat	GT	351,00	1 GT
103 365 662	400	40	čelik svilenobijeli mat	GT	310,91	1 GT
103 365 663	450	40	čelik svilenobijeli mat	GT	314,41	1 GT
103 365 664	500	40	čelik svilenobijeli mat	GT	318,41	1 GT
103 365 665 •	550	40	čelik svilenobijeli mat	GT	392,00	1 GT
103 365 666 •	600	40	čelik svilenobijeli mat	GT	440,00	1 GT
103 365 667 •	450	70	čelik svilenobijeli mat	GT	404,00	1 GT
103 365 668	500	70	čelik svilenobijeli mat	GT	408,00	1 GT
103 365 669 •	550	70	čelik svilenobijeli mat	GT	436,00	1 GT
103 365 670 •	600	70	čelik svilenobijeli mat	GT	485,00	1 GT
103 365 671 •	650	70	čelik svilenobijeli mat	GT	506,00	1 GT
103 365 646 •	270	40	čelik Polar srebrni mat	GT	351,00	1 GT
103 365 647 •	300	40	čelik Polar srebrni mat	GT	351,00	1 GT
103 365 648 •	350	40	čelik Polar srebrni mat	GT	351,00	1 GT
103 365 649 •	400	40	čelik Polar srebrni mat	GT	356,00	1 GT
103 365 650 •	450	40	čelik Polar srebrni mat	GT	360,00	1 GT
103 365 651 •	500	40	čelik Polar srebrni mat	GT	364,00	1 GT
103 365 652 •	550	40	čelik Polar srebrni mat	GT	392,00	1 GT
103 365 653 •	600	40	čelik Polar srebrni mat	GT	440,00	1 GT
103 365 654 •	450	70	čelik Polar srebrni mat	GT	404,00	1 GT
103 365 655 •	500	70	čelik Polar srebrni mat	GT	408,00	1 GT
103 365 656 •	550	70	čelik Polar srebrni mat	GT	436,00	1 GT
103 365 657 •	600	70	čelik Polar srebrni mat	GT	485,00	1 GT
103 365 658 •	650	70	čelik Polar srebrni mat	GT	506,00	1 GT
103 365 633 •	270	40	čelik Orion sivi mat	GT	351,00	1 GT
103 365 634 •	300	40	čelik Orion sivi mat	GT	351,00	1 GT
103 365 635 •	350	40	čelik Orion sivi mat	GT	351,00	1 GT
103 365 636 •	400	40	čelik Orion sivi mat	GT	356,00	1 GT
103 365 637 •	450	40	čelik Orion sivi mat	GT	360,00	1 GT
103 365 638	500	40	čelik Orion sivi mat	GT	318,41	1 GT
103 365 639 •	550	40	čelik Orion sivi mat	GT	392,00	1 GT
103 365 640 •	600	40	čelik Orion sivi mat	GT	440,00	1 GT
103 365 641 •	450	70	čelik Orion sivi mat	GT	404,00	1 GT
103 365 642	500	70	čelik Orion sivi mat	GT	408,00	1 GT
103 365 643 •	550	70	čelik Orion sivi mat	GT	436,00	1 GT
103 365 644 •	600	70	čelik Orion sivi mat	GT	485,00	1 GT
103 365 645 •	650	70	čelik Orion sivi mat	GT	506,00	1 GT

Grupa proizvoda F35

Potrebni dodatni artikli

Br.art	Opis	JM	Cijena HRK	za
103 314 445 •	BLUM LEGRABOX pričvrsnik fronte, visina M, način montaže: EXPANDO T	kom	3.311,00	100 kom
103 367 254 •	BLUM LEGRABOX pričvrsnik fronte, visina M, način montaže: EXPANDO	kom	282,00	100 kom
103 367 255	BLUM LEGRABOX pričvrsnik fronte, visina M, način montaže: vijci	kom	1,81	1 kom

schachermayer

blum

TIP-ON by Blum

LEGRABOX pure garnitura okova visina M, TIP-ON

- TIP-ON - mehaničko otvaranje bez ručkice

Napomena:
Pričvrsnik fronte treba posebno naručiti.

Opseg isporuke:
1 garn. stranice s pokrivnim kapama, 1 garn. vodilica koje se pričvršćuju na korpus uklj. TIP-ON, 1 garn. držač stražnje drvene stranice

Visina stranice: 90,3 mm

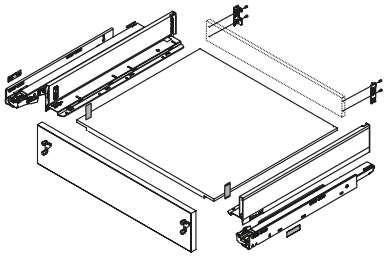



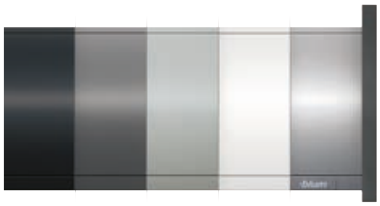

Pregled boja: zemljanocrna mat; Orion siva mat; Polar srebrna mat; svilenobijela mat; nehrđajući čelik (protiv otiska prstiju)

Br.art	Nazivna dulji-na mm	Nosivost kg	Materijal	JM	Cijena HRK	za
103 367 480 •	270	40	nehrđajući čelik (Anti-Fingerprint)	GT	560,00	1 GT
103 367 484 •	300	40	nehrđajući čelik (Anti-Fingerprint)	GT	560,00	1 GT
103 367 488 •	350	40	nehrđajući čelik (Anti-Fingerprint)	GT	560,00	1 GT
103 367 492 •	400	40	nehrđajući čelik (Anti-Fingerprint)	GT	569,00	1 GT
103 367 496 •	450	40	nehrđajući čelik (Anti-Fingerprint)	GT	578,00	1 GT
103 367 500 •	500	40	nehrđajući čelik (Anti-Fingerprint)	GT	587,00	1 GT
103 367 504 •	550	40	nehrđajući čelik (Anti-Fingerprint)	GT	618,00	1 GT
103 367 508 •	600	40	nehrđajući čelik (Anti-Fingerprint)	GT	683,00	1 GT
103 367 512 •	450	70	nehrđajući čelik (Anti-Fingerprint)	GT	621,00	1 GT
103 367 516 •	500	70	nehrđajući čelik (Anti-Fingerprint)	GT	630,00	1 GT
103 367 520 •	550	70	nehrđajući čelik (Anti-Fingerprint)	GT	661,00	1 GT
103 367 524 •	600	70	nehrđajući čelik (Anti-Fingerprint)	GT	726,00	1 GT
103 367 764 •	650	70	nehrđajući čelik (Anti-Fingerprint)	GT	760,00	1 GT
103 367 483 •	270	40	čelik zemljanocrni-mat	GT	422,00	1 GT
103 367 487 •	300	40	čelik zemljanocrni-mat	GT	422,00	1 GT
103 367 491 •	350	40	čelik zemljanocrni-mat	GT	422,00	1 GT
103 367 495 •	400	40	čelik zemljanocrni-mat	GT	427,00	1 GT
103 367 499 •	450	40	čelik zemljanocrni-mat	GT	431,00	1 GT
103 367 503 •	500	40	čelik zemljanocrni-mat	GT	380,90	1 GT
103 367 507 •	550	40	čelik zemljanocrni-mat	GT	463,00	1 GT
103 367 511 •	600	40	čelik zemljanocrni-mat	GT	511,00	1 GT
103 367 515 •	450	70	čelik zemljanocrni-mat	GT	474,00	1 GT
103 367 519 •	500	70	čelik zemljanocrni-mat	GT	478,00	1 GT
103 367 523 •	550	70	čelik zemljanocrni-mat	GT	506,00	1 GT
103 367 527 •	600	70	čelik zemljanocrni-mat	GT	554,00	1 GT
103 367 767 •	650	70	čelik zemljanocrni-mat	GT	576,00	1 GT
103 367 482 •	270	40	čelik svilenobijeli-mat	GT	422,00	1 GT
103 367 486 •	300	40	čelik svilenobijeli-mat	GT	422,00	1 GT
103 367 490 •	350	40	čelik svilenobijeli-mat	GT	422,00	1 GT
103 367 494 •	400	40	čelik svilenobijeli-mat	GT	372,91	1 GT

Grupa proizvoda F35

Nastavak sljedeća stranica

blum Nastavak prethodne stranice

TIP-ON by Blum

LEGRABOX pure garnitura okova visina M, TIP-ON

Br.art	Nazivna dulji-na mm	Nosivost kg	Materijal	JM	Cijena HRK	za
103 367 498 •	450	40	čelik svilenobijeli-mat	GT	431,00	1 GT
103 367 502 •	500	40	čelik svilenobijeli-mat	GT	380,91	1 GT
103 367 506 •	550	40	čelik svilenobijeli-mat	GT	463,00	1 GT
103 367 510 •	600	40	čelik svilenobijeli-mat	GT	511,00	1 GT
103 367 514 •	450	70	čelik svilenobijeli-mat	GT	474,00	1 GT
103 367 518 •	500	70	čelik svilenobijeli-mat	GT	478,00	1 GT
103 367 522 •	550	70	čelik svilenobijeli-mat	GT	506,00	1 GT
103 367 526 •	600	70	čelik svilenobijeli-mat	GT	554,00	1 GT
103 367 766 •	650	70	čelik svilenobijeli-mat	GT	576,00	1 GT
103 391 233 •	270	40	čelik polarnosrebrni mat	GT	422,00	1 GT
103 391 234 •	300	40	čelik polarnosrebrni mat	GT	422,00	1 GT
103 391 235 •	350	40	čelik polarnosrebrni mat	GT	422,00	1 GT
103 391 236 •	400	40	čelik polarnosrebrni mat	GT	427,00	1 GT
103 391 237 •	450	40	čelik polarnosrebrni mat	GT	431,00	1 GT
103 391 269 •	500	40	čelik polarnosrebrni mat	GT	435,00	1 GT
103 391 279 •	550	40	čelik polarnosrebrni mat	GT	463,00	1 GT
103 391 281 •	600	40	čelik polarnosrebrni mat	GT	511,00	1 GT
103 391 282 •	450	70	čelik polarnosrebrni mat	GT	474,00	1 GT
103 391 283 •	500	70	čelik polarnosrebrni mat	GT	478,00	1 GT
103 391 284 •	550	70	čelik polarnosrebrni mat	GT	506,00	1 GT
103 391 285 •	600	70	čelik polarnosrebrni mat	GT	554,00	1 GT
103 391 286 •	650	70	čelik polarnosrebrni mat	GT	576,00	1 GT
103 367 481 •	270	40	čelik Orion sivi-mat	GT	422,00	1 GT
103 367 485 •	300	40	čelik Orion sivi-mat	GT	422,00	1 GT
103 367 489 •	350	40	čelik Orion sivi-mat	GT	422,00	1 GT
103 367 493 •	400	40	čelik Orion sivi-mat	GT	427,00	1 GT
103 367 497 •	450	40	čelik Orion sivi-mat	GT	431,00	1 GT
103 367 501 •	500	40	čelik Orion sivi-mat	GT	380,91	1 GT
103 367 505 •	550	40	čelik Orion sivi-mat	GT	463,00	1 GT
103 367 509 •	600	40	čelik Orion sivi-mat	GT	511,00	1 GT
103 367 513 •	450	70	čelik Orion sivi-mat	GT	474,00	1 GT
103 367 517 •	500	70	čelik Orion sivi-mat	GT	478,00	1 GT
103 367 521 •	550	70	čelik Orion sivi-mat	GT	506,00	1 GT
103 367 525 •	600	70	čelik Orion sivi-mat	GT	554,00	1 GT
103 367 765 •	650	70	čelik Orion sivi-mat	GT	576,00	1 GT

Grupa proizvoda F35

Potrebni dodatni artikli

Br.art	Opis	JM	Cijena HRK	za
103 314 445 •	BLUM LEGRABOX pričvrsnik fronte, visina M, način montaže: EXPANDO T	kom	3.311,00	100 kom
103 367 254 •	BLUM LEGRABOX pričvrsnik fronte, visina M, način montaže: EXPANDO	kom	282,00	100 kom
103 367 255	BLUM LEGRABOX pričvrsnik fronte, visina M, način montaže: vijci	kom	1,81	1 kom

schachermayer

blum

LEGRABOX pure stranica visina M

- potreban prostor u korpusu 106 mm (uključ. 2 mm podešavnje nagiba)
- debljina poda 16 mm (pripaziti na mjeru utora)
- namještanje visine ± 2 mm
- bočno namještanje + 1,5 mm

Napomena:
Odgovarajući pričvrsnik fronte visine M mora se posebno naručiti.

Opseg isporuke:
stranica i pokrivne kapice lijevo/desno

Visina stranice: 90.3 mm

Br.art	Tvornički broj	Nazivna duljina mm	Materijal	JM	Cijena HRK	za
103 367 132 •	770M2702I	270	nehrđajući čelik (Anti-Fingerprint)	GT	286,00	1 GT
103 367 136 •	770M3002I	300	nehrđajući čelik (Anti-Fingerprint)	GT	286,00	1 GT
103 367 140 •	770M3502I	350	nehrđajući čelik (Anti-Fingerprint)	GT	286,00	1 GT
103 367 144 •	770M4002I	400	nehrđajući čelik (Anti-Fingerprint)	GT	292,00	1 GT
103 367 148 •	770M4502I	450	nehrđajući čelik (Anti-Fingerprint)	GT	299,00	1 GT
103 367 152 •	770M5002I	500	nehrđajući čelik (Anti-Fingerprint)	GT	305,00	1 GT
103 367 156 •	770M5502I	550	nehrđajući čelik (Anti-Fingerprint)	GT	324,00	1 GT
103 367 160 •	770M6002I	600	nehrđajući čelik (Anti-Fingerprint)	GT	364,00	1 GT
103 367 040 •	770M6502I	650	nehrđ. čelik (protiv otisaka prstiju)	GT	385,00	1 GT
103 367 135 •	770M2702S	270	čelik zemljanocrni-mat	GT	156,50	1 GT
103 367 139 •	770M3002S	300	čelik zemljanocrni-mat	GT	156,50	1 GT
103 367 143 •	770M3502S	350	čelik zemljanocrni-mat	GT	156,50	1 GT
103 367 147 •	770M4002S	400	čelik zemljanocrni-mat	GT	158,50	1 GT
103 367 151 •	770M4502S	450	čelik zemljanocrni-mat	GT	160,50	1 GT
103 367 155	770M5002S	500	čelik zemljanocrni-mat	GT	142,00	1 GT
103 367 159 •	770M5502S	550	čelik zemljanocrni-mat	GT	177,00	1 GT
103 367 163 •	770M6002S	600	čelik zemljanocrni-mat	GT	200,50	1 GT
103 367 043 •	770M6502S	650	čelik zemljanocrni-mat	GT	209,50	1 GT
103 367 134 •	770M2702S	270	čelik svilenobijeli-mat	GT	156,50	1 GT
103 367 138 •	770M3002S	300	čelik svilenobijeli-mat	GT	156,50	1 GT
103 367 142 •	770M3502S	350	čelik svilenobijeli-mat	GT	156,50	1 GT
103 367 146	770M4002S	400	čelik svilenobijeli-mat	GT	138,50	1 GT
103 367 150	770M4502S	450	čelik svilenobijeli-mat	GT	140,00	1 GT
103 367 154	770M5002S	500	čelik svilenobijeli-mat	GT	142,00	1 GT
103 367 158 •	770M5502S	550	čelik svilenobijeli-mat	GT	177,00	1 GT
103 367 162 •	770M6002S	600	čelik svilenobijeli-mat	GT	200,50	1 GT
103 367 042 •	770M6502S	650	čelik svilenobijeli-mat	GT	209,50	1 GT
103 367 045 •	770M2702S	270	čelik polarnosrebrni mat	GT	156,50	1 GT
103 367 046 •	770M3002S	300	čelik polarnosrebrni mat	GT	156,50	1 GT

Grupa proizvoda F35

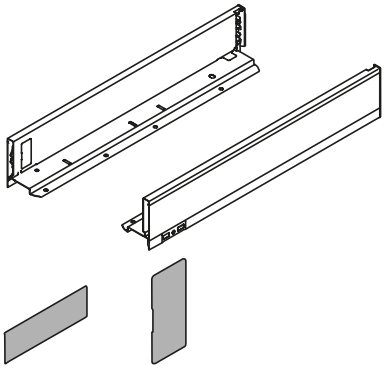

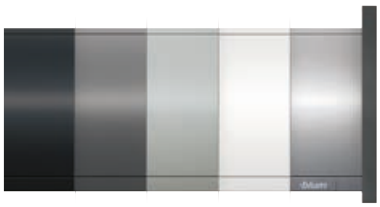

Pregled boja: zemljanocrna mat; Orion siva mat; Polar srebrna mat; svilenobijela mat; nehrđajući čelik (protiv otiska prstiju)

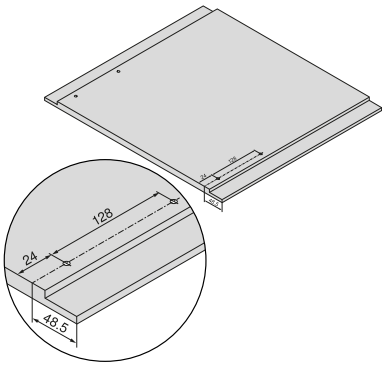

Mjere za bušenje: dno

Nastavak sljedeća stranica

Nastavak prethodne stranice

LEGRABOX pure stranica visina M

Br.art	Tvornički broj	Nazivna duljina mm	Materijal	JM	Cijena HRK	za
103 367 047 •	770M3502S	350	čelik polarnosrebrni mat	GT	156,50	1 GT
103 367 048 •	770M4002S	400	čelik polarnosrebrni mat	GT	158,50	1 GT
103 367 049 •	770M4502S	450	čelik polarnosrebrni mat	GT	160,50	1 GT
103 367 054 •	770M5002S	500	čelik polarnosrebrni mat	GT	162,00	1 GT
103 367 055 •	770M5502S	550	čelik polarnosrebrni mat	GT	177,00	1 GT
103 367 056 •	770M6002S	600	čelik polarnosrebrni mat	GT	200,50	1 GT
103 367 057 •	770M6502S	650	čelik polarnosrebrni mat	GT	209,50	1 GT
103 367 133 •	770M2702S	270	čelik Orion sivi-mat	GT	156,50	1 GT
103 367 137 •	770M3002S	300	čelik Orion sivi-mat	GT	156,50	1 GT
103 367 141 •	770M3502S	350	čelik Orion sivi-mat	GT	156,50	1 GT
103 367 145 •	770M4002S	400	čelik Orion sivi-mat	GT	158,50	1 GT
103 367 149 •	770M4502S	450	čelik Orion sivi-mat	GT	160,50	1 GT
103 367 153	770M5002S	500	čelik Orion sivi-mat	GT	142,00	1 GT
103 367 157 •	770M5502S	550	čelik Orion sivi-mat	GT	177,00	1 GT
103 367 161 •	770M6002S	600	čelik Orion sivi-mat	GT	200,50	1 GT
103 367 041 •	770M6502S	650	čelik Orion sivi-mat	GT	209,50	1 GT

Grupa proizvoda F35



schachermayer

LEGRABOX pričvrsnik fronte za okvir M

Ugradnja: EXPANDO
Materijal: čelik

Br.art	Tvornički broj	Ugradnja	JM	Cijena HRK	za
103 314 445 •	ZF7M70T2	EXPANDO T	kom	3.311,00	100 kom
103 367 254 •	ZF7M70E2	EXPANDO	kom	282,00	100 kom
103 367 255	ZF7M7002	vijci	kom	1,81	1 kom

Grupa proizvoda F35


za pričvršćivanje vijcima

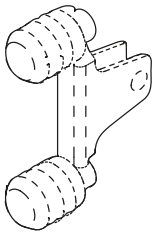
Expando

LEGRABOX stabiliziranje fronte EXPANDO T

- za tanke fronte debljine od 8 mm
- od 601 mm 1 kom
- od 901 mm 2 kom

Tip: LEGRABOX
Ugradnja: EXPANDO T
Materijal: čelik

Br.art	Tvornički broj	PJ	JM	Cijena HRK	za
103 314 448 •	Z96.00T1	100	kom	2.417,00	100 kom

Grupa proizvoda F35



LEGRABOX stabilizacija fronte/dna potreban prostor u korpusu

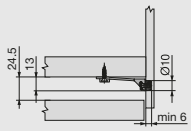

Dubina bušenja

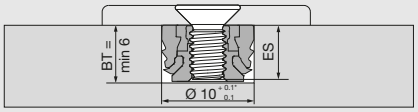

ZaEXPANDO T pojedinačno koristiti vijke s M4 navojem.

BT	Dubina bušenja
ES	Dubina ulaza vijka
	ES min = 4 mm
	ES maks = BT - 0.5 mm
	* Kod kamena i keramike +0.2/-0.1mm

Montaža EXPANDO T

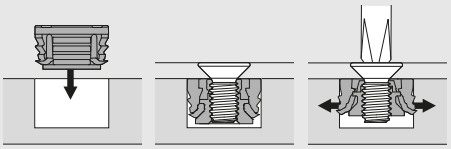

LEGRABOX stabilizacija fronte/dna potreban prostor u korpusu i slika bušenja

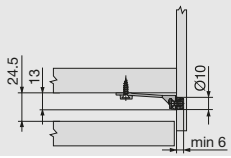

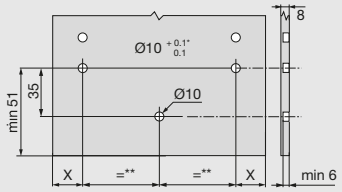

X = 14 + FA

FA	Otvaranje fronte
	* Kod kamena i keramike +0.2/-0.1mm
	** min 80

Isključenje odgovornosti

Tvrtka Blum ne preuzima odgovornost kod korištenja EXPANDO T u kombinaciji s materijalima koji nisu navedeni ili u kombinaciji s okovima drugih proizvođača.
Savjetuje se stručna montaža.

Područje primjene EXPANDO T

EXPANDO T se koristi z pričvršćenje Blum okova na tankim pločastim materijalima u izradi namještaja.
Moguća primjena pločastih materijala od 8 mm debljine - kod odgovarajuće stabilnosti i čvrstoće.

Područje primjene i preporuka ugradnje

Od tvrtke Blum ispitani materijali	Minimalni potezni moment (Nm)
Iverica (poprečna vlačna otpornost > 0.45 N/mm²)	1.5
MDF (poprečna vlačna otpornost> 0.6 N/mm²)	1.5
HDF	2
HPL	2
Mineralne tvari	2
Prirodan kamen Granit Nero Assoluto	3
Umjetni kamen Quarzkomposit	3
Keramičke ploče	3

LEGRABOX držač poleđine visina M

Opseg isporuke:
držač stražnje stranice lijevo/desno

Visina: 60.6 mm

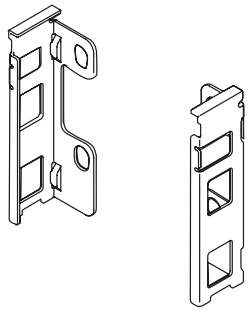

Br.art	Tvornički broj	Materijal	JM	Cijena HRK	za
103 367 239	ZB7M000S	čelik zemljanocrni-mat	GT	8,40	1 GT
103 367 238	ZB7M000S	čelik svilenobijeli-mat	GT	8,41	1 GT
103 367 058 •	ZB7M000S	čelik polarnosrebrni mat	GT	9,62	1 GT
103 367 237	ZB7M000S	čelik Orion sivi-mat	GT	8,41	1 GT
103 367 236 •	ZB7M000S	čelik poniklani	GT	18,45	1 GT

Grupa proizvoda F35

LEGRABOX pričvrsnik fronte, visina M za unutarnju ladicu

Opseg isporuke:
pričvrsnik fronte lijevo/desno, pokrivne kape vanjske lijeva/desna, pridržni dio, vijci

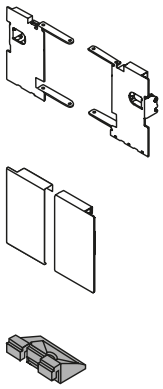

Br.art	Tvornički broj	Materijal	JM	Cijena HRK	za
103 367 260 •	ZI7.0MI0	nehrđajući čelik (Anti-Fingerprint)	GT	154,00	1 GT
103 367 263 •	ZI7.0MS0	čelik zemljanocrni-mat	GT	110,00	1 GT
103 367 262	ZI7.0MS0	čelik svilenobijeli-mat	GT	96,10	1 GT
103 367 059 •	ZI7.0MS0	čelik polarnoosrebrni mat	GT	110,00	1 GT
103 367 261 •	ZI7.0MS0	čelik Orion sivi-mat	GT	110,00	1 GT

Grupa proizvoda F35

LEGRABOX prednjica bez utora za unutarnju ladicu/unutarnju ladicu s relingom

- za rezanje

Napomena:
rez = svijetla širina korpusa - 126,5 mm

Primjena:
unutarnja ladica "M" i "K", prednje izvlačenje "C" s relingom

Duljina: 1043 mm

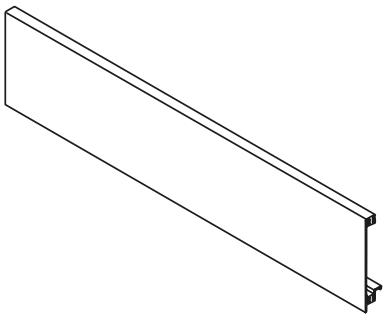



Br.art	Tvornički broj	Materijal	JM	Cijena HRK	za
103 367 275 •	ZV7.1043C01	aluminij zemljanocrni-mat	kom	124,50	1 kom
103 367 274	ZV7.1043C01	aluminij svilenobijeli-mat	kom	109,00	1 kom
103 367 099 •	ZV7.1043C01	aluminij polarnosrebrni mat	kom	124,50	1 kom
103 367 273 •	ZV7.1043C01	aluminij Orion sivi-mat	kom	124,50	1 kom
103 367 272 •	ZV7.1043C01	aluminij eloksirani NIRO 2	kom	298,00	1 kom

Grupa proizvoda F35

schachermayer

blum

LEGRABOX zahvatnik - set (opcija)

Zahvatnik se zakači na sredinu prednjeg aluminijskog dijela unutarnje ladice. Kućište zahvatnika se bušenjem pričvrsti na unutarnju stranu fronte i zatim spoji sa zahvatnikom. Oslobađanjem zahvatnika unutarnja ladica se odvaja od fronte i može se odvojeno zatvoriti. Zakretanje za 180° na kućištu zahvatnika aktivira ili deaktivira ovu funkciju.

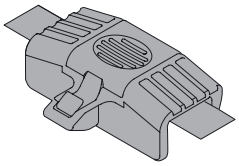

Napomena:
izvedba zemljanocrna odgovara izvedbi okvira nehrđajući čelik.

Opseg isporuke:
zahvatnik
kućište zahvatnika (RAL7037 prašnjavo siva)

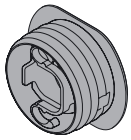

Br.art	Tvornički broj	Materijal	JM	Cijena HRK	za
103 367 350 •	ZI7.0M07	plastika zemljanocrna	kom	45,95	1 kom
103 367 349 •	ZI7.0M07	plastika svilenobijela	kom	45,95	1 kom
103 367 367 •	ZI7.0M07	plastika polarnosrebrna	kom	45,95	1 kom
103 367 348 •	ZI7.0M07	plastika Orion siva	kom	45,95	1 kom

Grupa proizvoda F35

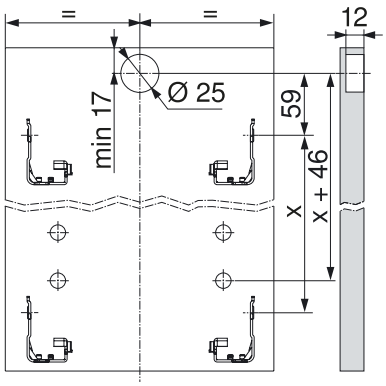



LEGRABOX pure ladica/unutarnja ladica - visina M

Planiranje: unutarnja ladica

Potreban prostor u korpusu

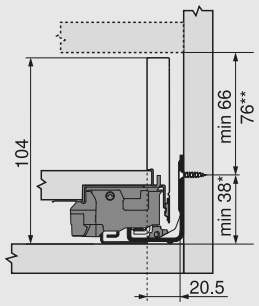

Ugr. dim. stražnje stranice

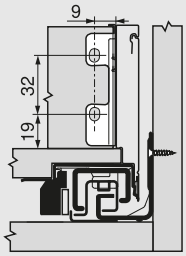

Dimenzije bušenja fronte za kućište zahvatnika

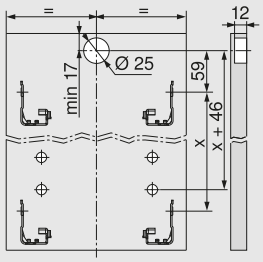

Položaj vijka vodilica koje se pričvršćuju na korpus – 40 kg

Nazivna duljina NL (mm)

270

300, 350

400 – 500

550, 600

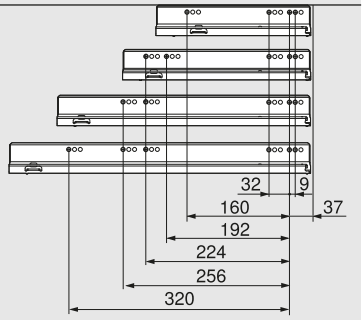

Položaj vijka vodilica koje se pričvršćuju na korpus – 70 kg

Nazivna duljina NL (mm)

450

500–600

650

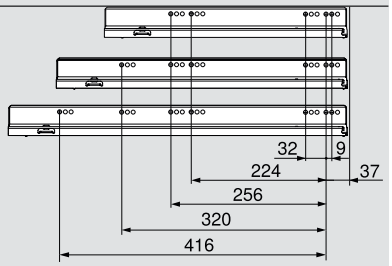

Min. svijetla dubina korpusa = nazivna duljina NL + 3 mm

Dimenzije za krojenje iverice debljine 16 mm

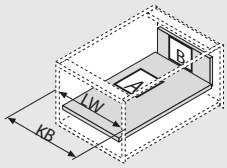

KB širina korpusa

LW svijetla širina korpusa

NL nazivna duljina

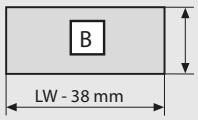

Stražnja stranica

63 mm

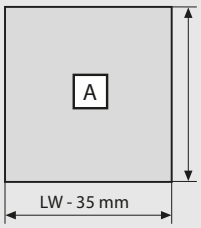

Dno

Drvena stražnja stranica
NL - 10 mm

Metalna stražnja stranica
NL - 21 mm

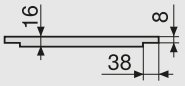

Dimenzije utora

* + 1 mm za montažu vodilice koja se pričvršćuje na korpus na položenoj stranici korpusa

** uklj. 2 mm namještanje nagiba

blum

LEGRABOX pure ladica/unutarnja ladica - visina M

Planiranje: ladica

Potreban prostor u korpusu

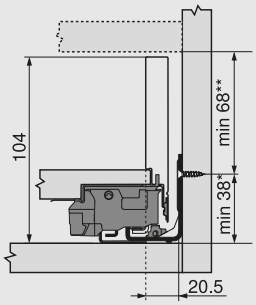

Ugradne dimenzije fronte za montažu vijcima

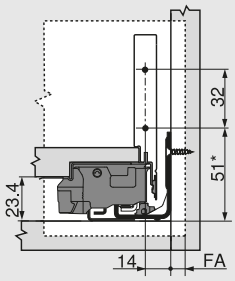

FA Otvaranje fronte

Dimenzije bušenja fronte za EXPANDO

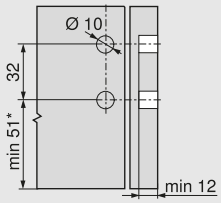

Ugr. dim. stražnje stranice

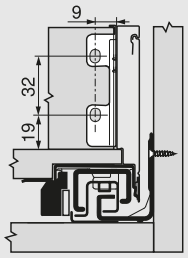

Položaj vijka vodilica koje se pričvršćuju na korpus – 40 kg

Nazivna duljina NL (mm)

270
300, 350
400 – 500
550, 600

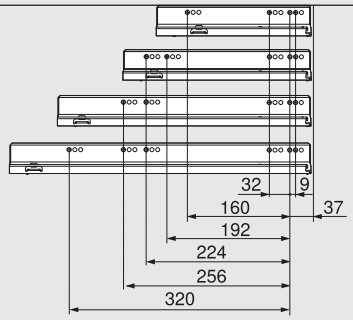

Položaj vijka vodilica koje se pričvršćuju na korpus – 70 kg

Nazivna duljina NL (mm)

450
500–600
650

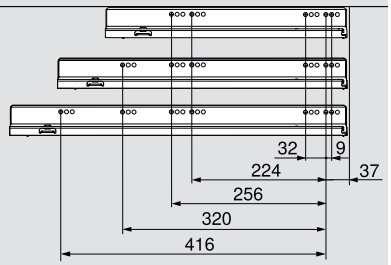

Min. svijetla dubina korpusa = nazivna duljina NL + 3 mm

Dimenzije za krojenje iverice debljine 16 mm

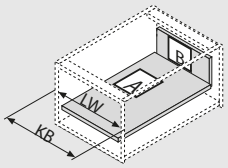

KB širina korpusa
LW svijetla širina korpusa
NL nazivna duljina

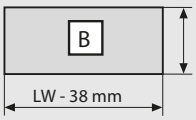

Stražnja stranica
63 mm

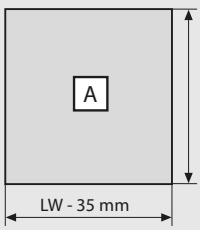

Dno
Drvena stražnja stranica
NL - 10 mm
Metalna stražnja stranica
NL - 21 mm

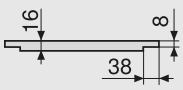

dimenzije utora

* + 1 mm za montažu vodilice koja se pričvršćuje na korpus na položenoj stranici korpusa
** uklj. namještanje nagiba 2 mm

LEGRABOX pure ladica/unutarnja ladica - visina M

Informacije za planiranje - uski elementi

Potreban prostor u korpusu

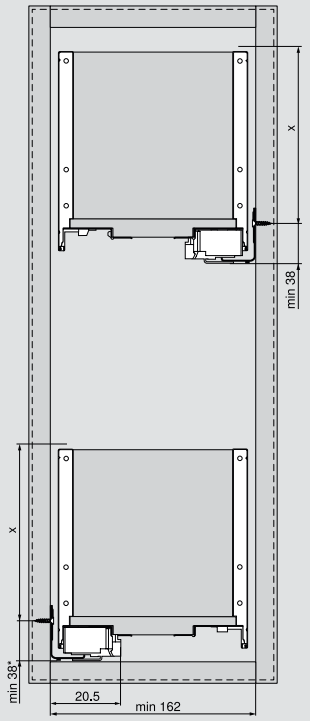

X =

	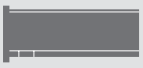
Visina	LEGRABOX pure
M	68 mm
K	106 mm
C	154.5 mm

*+1 mm za montažu vodilice koja se pričvršćuje na korpus na položenoj stranici korpusa

Ugradne dimenzije fronte

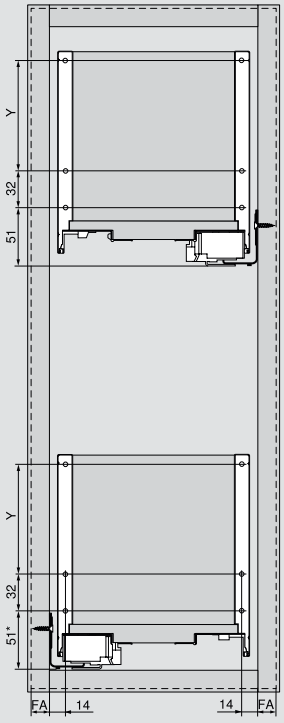

Y =

	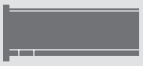
Visina	LEGRABOX pure
M	-
K	-
C	96 mm

FA = Otvaranje fronte
*+1 mm za montažu vodilice koja se pričvršćuje na korpus na položenoj stranici korpusa

schachermayer

blum

LEGRABOX pure ladica/unutarnja ladica - visina M

Informacije za planiranje stražnje stranice - uski elementi

Dimenzije ugradnje stražnje stranice

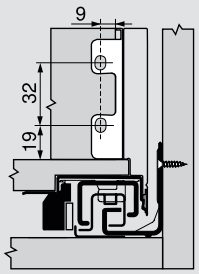

Visina M

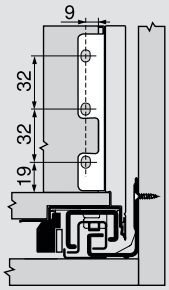

Visina K

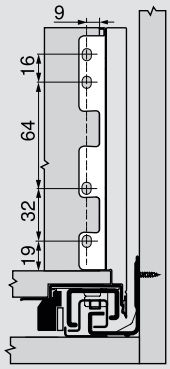

Visina C

Dimenzije za krojenje iverice debljine 16 mm

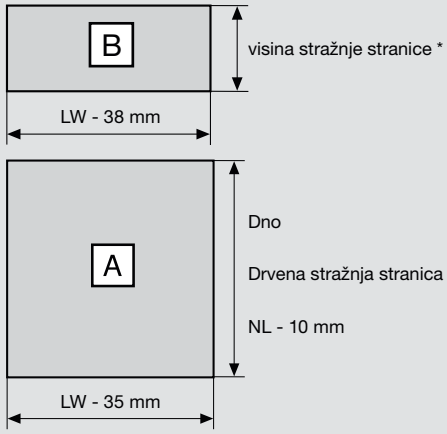

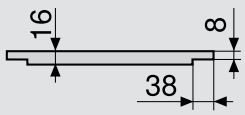

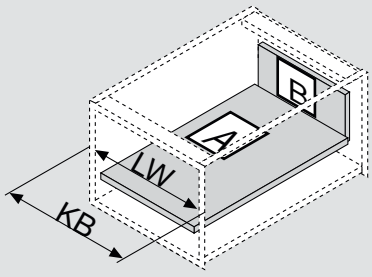

KB = širina korpusa
LW = svjetla širina korpusa
NL = nazivna duljina

* Visina stražnje stranice

	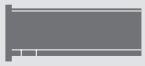
Visina	LEGRABOX pure
M	63 mm
K	101 mm
C	148 mm

-

LEGRABOX pure ladica - visina K

- LEGRABOX stranica s unutarnje i vanjske strane ravna - debljina okvira 12,8 mm
- potpuna izvlaka - sinkronizirano otvaranje za bolje osobine klizanja
- mogućnost odabira vodilica sa integriranim BLUMOTION ili TIP-ON sistemom
- 2 težinske klase - 40 i 70 kg
- 3-dimenzionalno podešavanje (visina, stranica i nagib)
- montaža fronte bez uporabe alata
- mogućnost kombiniranja sa SERVO-DRIVE
- odgovarajući unutarnji sistem za podjelu AMBIA-LINE



Napomena:
dijagonalno pomaknute vodilice kod uskih ormara jamče maks. nosivost od 20 kg po donjem elementu.

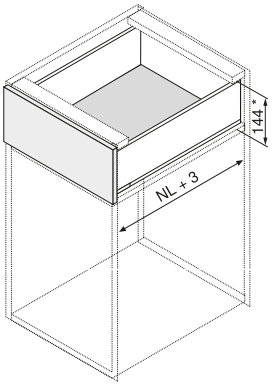





3

schachermayer

blum

BLUMOTION by Blum | TIP-ON BLUMOTION by Blum | SERVO-DRIVE by Blum

LEGRABOX pure garnitura okova visina K, BLUMOTION S

- BLUMOTION S - BLUMOTION ili TIP-ON BLUMOTION integriran u vodilicu. Kada se TIP-ON BLUMOTION jedinica namjesti, prigušivač se automatski prilagođava.

Napomena:
Pričvrsnik fronte treba posebno naručiti.
TOB:
odgovarajući set TIP-ON BLUMOTION-jedinica sa zahvatnikom potrebno je naručiti posebno.

Opseg isporuke:
1 garn. stranica sa pokrivnim kapama
1 garn. vodilica koje se pričvršćuju na korpus uklj. BLUMOTION S
1 garn. držača stražnje drvene stranice

Visina stranice: 128,3 mm



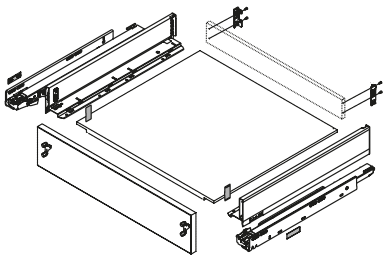

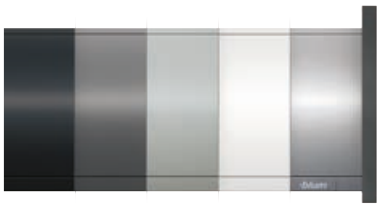

Pregled boja: zemljanocrna mat; Orion siva mat; Polar srebrna mat; svilenobijela mat; nehrđajući čelik (protiv otiska prstiju)

Br.art	Nazivna dulji-na mm	Nosivost kg	Materijal	JM	Cijena HRK	za
103 365 725 •	350	40	nehrđajući čelik (protiv otisaka prstiju)	GT	583,00	1 GT
103 365 726 •	400	40	nehrđajući čelik (protiv otisaka prstiju)	GT	595,00	1 GT
103 365 727 •	450	40	nehrđajući čelik (protiv otisaka prstiju)	GT	606,00	1 GT
103 365 728 •	500	40	nehrđajući čelik (protiv otisaka prstiju)	GT	618,00	1 GT
103 365 729 •	550	40	nehrđajući čelik (protiv otisaka prstiju)	GT	657,00	1 GT
103 365 730 •	450	70	nehrđajući čelik (protiv otisaka prstiju)	GT	651,00	1 GT
103 365 731 •	500	70	nehrđajući čelik (protiv otisaka prstiju)	GT	663,00	1 GT
103 365 732 •	550	70	nehrđajući čelik (protiv otisaka prstiju)	GT	702,00	1 GT
103 365 685 •	300	40	čelik zemljanocrni mat	GT	391,00	1 GT
103 365 686 •	350	40	čelik zemljanocrni mat	GT	391,00	1 GT
103 365 687 •	400	40	čelik zemljanocrni mat	GT	396,00	1 GT
103 365 688 •	450	40	čelik zemljanocrni mat	GT	401,00	1 GT
103 365 689 •	500	40	čelik zemljanocrni mat	GT	406,00	1 GT
103 365 690 •	550	40	čelik zemljanocrni mat	GT	441,00	1 GT
103 365 691 •	450	70	čelik zemljanocrni mat	GT	446,00	1 GT
103 365 692 •	500	70	čelik zemljanocrni mat	GT	451,00	1 GT
103 365 693 •	550	70	čelik zemljanocrni mat	GT	485,00	1 GT
103 365 694 •	600	70	čelik zemljanocrni mat	GT	531,00	1 GT
103 365 715 •	300	40	čelik svilenobijeli mat	GT	391,00	1 GT
103 365 716 •	350	40	čelik svilenobijeli mat	GT	391,00	1 GT
103 365 717	400	40	čelik svilenobijeli mat	GT	346,50	1 GT
103 365 718	450	40	čelik svilenobijeli mat	GT	351,00	1 GT
103 365 719	500	40	čelik svilenobijeli mat	GT	355,50	1 GT
103 365 720 •	550	40	čelik svilenobijeli mat	GT	441,00	1 GT
103 365 721 •	450	70	čelik svilenobijeli mat	GT	446,00	1 GT
103 365 722	500	70	čelik svilenobijeli mat	GT	451,00	1 GT
103 365 723 •	550	70	čelik svilenobijeli mat	GT	485,00	1 GT
103 365 724 •	600	70	čelik svilenobijeli mat	GT	531,00	1 GT
103 365 705 •	300	40	čelik polarnosrebrni mat	GT	391,00	1 GT
103 365 706 •	350	40	čelik polarnosrebrni mat	GT	391,00	1 GT

Grupa proizvoda F35

Nastavak sljedeća stranica

blum Nastavak prethodne stranice

BLUMOTION by Blum | TIP-ON BLUMOTION by Blum | SERVO-DRIVE by Blum

LEGRABOX pure garnitura okova visina K, BLUMOTION S

Br.art	Nazivna dulji-na mm	Nosivost kg	Materijal	JM	Cijena HRK	za
103 365 707 •	400	40	čelik polarnosrebrni mat	GT	396,00	1 GT
103 365 708 •	450	40	čelik polarnosrebrni mat	GT	401,00	1 GT
103 365 709 •	500	40	čelik polarnosrebrni mat	GT	406,00	1 GT
103 365 710 •	550	40	čelik polarnosrebrni mat	GT	441,00	1 GT
103 365 711 •	450	70	čelik polarnosrebrni mat	GT	446,00	1 GT
103 365 712 •	500	70	čelik polarnosrebrni mat	GT	451,00	1 GT
103 365 713 •	550	70	čelik polarnosrebrni mat	GT	485,00	1 GT
103 365 714 •	600	70	čelik polarnosrebrni mat	GT	531,00	1 GT
103 365 695 •	300	40	čelik Orion sivi mat	GT	391,00	1 GT
103 365 696 •	350	40	čelik Orion sivi mat	GT	391,00	1 GT
103 365 697 •	400	40	čelik Orion sivi mat	GT	396,00	1 GT
103 365 698 •	450	40	čelik Orion sivi mat	GT	401,00	1 GT
103 365 699	500	40	čelik Orion sivi mat	GT	355,55	1 GT
103 365 700 •	550	40	čelik Orion sivi mat	GT	441,00	1 GT
103 365 701 •	450	70	čelik Orion sivi mat	GT	446,00	1 GT
103 365 702	500	70	čelik Orion sivi mat	GT	451,00	1 GT
103 365 703 •	550	70	čelik Orion sivi mat	GT	485,00	1 GT
103 365 704 •	600	70	čelik Orion sivi mat	GT	531,00	1 GT

Grupa proizvoda F35

Potrebni dodatni artikli

Br.art	Opis	JM	Cijena HRK	za
103 314 446 •	BLUM LEGRABOX pričvrsnik fronte, visina K, način montaže: EXPANDO T	kom	3.506,00	100 kom
103 367 256 •	BLUM LEGRABOX pričvrsnik fronte, visina K, način montaže: EXPANDO	kom	477,00	100 kom
103 367 257	BLUM LEGRABOX pričvrsnik fronte, visina K, način montaže: vijci	kom	3,53	1 kom

schachermayer

blum

TIP-ON by Blum

LEGRABOX pure garnitura okova visina K, TIP-ON

- TIP-ON - mehaničko otvaranje bez ručkice

Napomena:
Pričvrsnik fronte treba posebno naručiti.

Opseg isporuke:
1 garn. stranica s pokrivnim kapama, 1 garn. vodilica koje se pričvršćuju na korpus uklj. TIP-ON, 1 garn. držača stražnje drvene stranice

Visina stranice: 128,3 mm

Br.art	Nazivna dulji-na mm	Nosivost kg	Materijal	JM	Cijena HRK	za
103 367 560 •	350	40	nehrđajući čelik (Anti-Fingerprint)	GT	654,00	1 GT
103 367 564 •	400	40	nehrđajući čelik (Anti-Fingerprint)	GT	666,00	1 GT
103 367 568 •	450	40	nehrđajući čelik (Anti-Fingerprint)	GT	678,00	1 GT
103 367 572 •	500	40	nehrđajući čelik (Anti-Fingerprint)	GT	689,00	1 GT
103 367 576 •	550	40	nehrđajući čelik (Anti-Fingerprint)	GT	728,00	1 GT
103 367 580 •	450	70	nehrđajući čelik (Anti-Fingerprint)	GT	720,00	1 GT
103 367 584 •	500	70	nehrđajući čelik (Anti-Fingerprint)	GT	732,00	1 GT
103 367 588 •	550	70	nehrđajući čelik (Anti-Fingerprint)	GT	771,00	1 GT
103 367 563 •	350	40	čelik zemljanocrni-mat	GT	462,00	1 GT
103 367 567 •	400	40	čelik zemljanocrni-mat	GT	467,00	1 GT
103 367 571 •	450	40	čelik zemljanocrni-mat	GT	472,00	1 GT
103 367 575 •	500	40	čelik zemljanocrni-mat	GT	477,00	1 GT
103 367 579 •	550	40	čelik zemljanocrni-mat	GT	512,00	1 GT
103 367 583 •	450	70	čelik zemljanocrni-mat	GT	515,00	1 GT
103 367 587 •	500	70	čelik zemljanocrni-mat	GT	520,00	1 GT
103 367 591 •	550	70	čelik zemljanocrni-mat	GT	555,00	1 GT
103 391 320 •	300	40	čelik zemljanocrni mat	GT	462,00	1 GT
103 391 114 •	600	70	čelik zemljanocrni mat	GT	600,00	1 GT
103 367 562 •	350	40	čelik svilenobijeli-mat	GT	462,00	1 GT
103 367 566 •	400	40	čelik svilenobijeli-mat	GT	408,50	1 GT
103 367 570 •	450	40	čelik svilenobijeli-mat	GT	472,00	1 GT
103 367 574 •	500	40	čelik svilenobijeli-mat	GT	418,00	1 GT
103 367 578 •	550	40	čelik svilenobijeli-mat	GT	512,00	1 GT
103 367 582 •	450	70	čelik svilenobijeli-mat	GT	515,00	1 GT
103 367 586 •	500	70	čelik svilenobijeli-mat	GT	520,00	1 GT
103 367 590 •	550	70	čelik svilenobijeli-mat	GT	555,00	1 GT
103 391 319 •	300	40	čelik svilenobijeli mat	GT	462,00	1 GT
103 391 113 •	600	70	čelik svilenobijeli mat	GT	600,00	1 GT
103 391 321 •	300	40	čelik polarnosrebrni mat	GT	462,00	1 GT
103 391 322 •	350	40	čelik polarnosrebrni mat	GT	462,00	1 GT
103 391 323 •	400	40	čelik polarnosrebrni mat	GT	467,00	1 GT
103 391 324 •	450	40	čelik polarnosrebrni mat	GT	472,00	1 GT
103 391 325 •	500	40	čelik polarnosrebrni mat	GT	477,00	1 GT

Grupa proizvoda F35



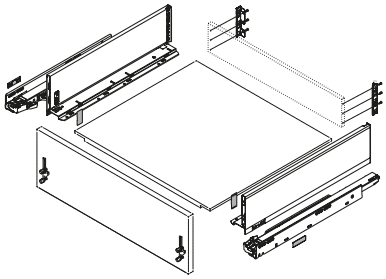

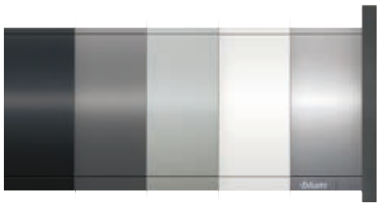

Pregled boja: zemljanocrna mat; Orion siva mat; Polar srebrna mat; svilenobijela mat; nehrđajući čelik (protiv otiska prstiju)

3

Nastavak sljedeća stranica

blum Nastavak prethodne stranice

TIP-ON by Blum

LEGRABOX pure garnitura okova visina K, TIP-ON

Br.art	Nazivna dulji-na mm	Nosivost kg	Materijal	JM	Cijena HRK	za
103 391 326 •	550	40	čelik polarnosrebrni mat	GT	512,00	1 GT
103 391 327 •	450	70	čelik polarnosrebrni mat	GT	515,00	1 GT
103 391 328 •	500	70	čelik polarnosrebrni mat	GT	520,00	1 GT
103 391 329 •	550	70	čelik polarnosrebrni mat	GT	555,00	1 GT
103 391 115 •	600	70	čelik polarnosrebrni mat	GT	600,00	1 GT
103 367 561 •	350	40	čelik Orion sivi-mat	GT	462,00	1 GT
103 367 565 •	400	40	čelik Orion sivi-mat	GT	467,00	1 GT
103 367 569 •	450	40	čelik Orion sivi-mat	GT	472,00	1 GT
103 367 573 •	500	40	čelik Orion sivi-mat	GT	418,05	1 GT
103 367 577 •	550	40	čelik Orion sivi-mat	GT	512,00	1 GT
103 367 581 •	450	70	čelik Orion sivi-mat	GT	515,00	1 GT
103 367 585 •	500	70	čelik Orion sivi-mat	GT	520,00	1 GT
103 367 589 •	550	70	čelik Orion sivi-mat	GT	555,00	1 GT
103 391 318 •	300	40	čelik Orion sivi mat	GT	462,00	1 GT
103 391 112 •	600	70	čelik Orion sivi mat	GT	600,00	1 GT

Grupa proizvoda F35

Potrebni dodatni artikli

Br.art	Opis	JM	Cijena HRK	za
103 314 446 •	BLUM LEGRABOX pričvrsnik fronte, visina K, način montaže: EXPANDO T	kom	3.506,00	100 kom
103 367 256 •	BLUM LEGRABOX pričvrsnik fronte, visina K, način montaže: EXPANDO	kom	477,00	100 kom
103 367 257	BLUM LEGRABOX pričvrsnik fronte, visina K, način montaže: vijci	kom	3,53	1 kom

schachermayer

blum

LEGRABOX pure stranica visina K

- potreban prostor u korpusu 140 mm (uključ. 2 mm podešavnje nagiba)
- debljina poda 16 mm (pripaziti na mjeru utora)
- namještanje visine ± 2 mm
- bočno namještanje + 1,5 mm

Napomena:
Odgovarujući pričvrsnik fronte visine K mora se posebno naručiti.

Opseg isporuke:
stranica i pokrivne kapice lijevo/desno

Visina stranice: 128.3 mm

Br.art	Tvornički broj	Nazivna duljina mm	Materijal	JM	Cijena HRK	za
103 367 164 •	770K3502I	350	nehrđajući čelik (Anti-Fingerprint)	GT	365,00	1 GT
103 367 168 •	770K4002I	400	nehrđajući čelik (Anti-Fingerprint)	GT	375,00	1 GT
103 367 172 •	770K4502I	450	nehrđajući čelik (Anti-Fingerprint)	GT	384,00	1 GT
103 367 176 •	770K5002I	500	nehrđajući čelik (Anti-Fingerprint)	GT	393,00	1 GT
103 367 180 •	770K5502I	550	nehrđajući čelik (Anti-Fingerprint)	GT	420,00	1 GT
103 367 167 •	770K3502S	350	čelik zemljanocrni-mat	GT	194,50	1 GT
103 367 171 •	770K4002S	400	čelik zemljanocrni-mat	GT	197,50	1 GT
103 367 175 •	770K4502S	450	čelik zemljanocrni-mat	GT	200,00	1 GT
103 367 179 •	770K5002S	500	čelik zemljanocrni-mat	GT	202,50	1 GT
103 367 183 •	770K5502S	550	čelik zemljanocrni-mat	GT	224,50	1 GT
103 367 066 •	770K3002S	300	čelik zemljanocrni mat	GT	194,50	1 GT
103 367 076 •	770K6002S	600	čelik zemljanocrni mat	GT	244,50	1 GT
103 367 166 •	770K3502S	350	čelik svilenobijeli-mat	GT	194,50	1 GT
103 367 170	770K4002S	400	čelik svilenobijeli-mat	GT	172,50	1 GT
103 367 174	770K4502S	450	čelik svilenobijeli-mat	GT	175,00	1 GT
103 367 178	770K5002S	500	čelik svilenobijeli-mat	GT	177,50	1 GT
103 367 182 •	770K5502S	550	čelik svilenobijeli-mat	GT	224,50	1 GT
103 367 065 •	770K3002S	300	čelik svilenobijeli mat	GT	194,50	1 GT
103 367 075 •	770K6002S	600	čelik svilenobijeli mat	GT	244,50	1 GT
103 367 067 •	770K3002S	300	čelik polarno srebrni mat	GT	194,50	1 GT
103 367 068 •	770K3502S	350	čelik polarno srebrni mat	GT	194,50	1 GT
103 367 069 •	770K4002S	400	čelik polarno srebrni mat	GT	197,50	1 GT
103 367 070 •	770K4502S	450	čelik polarno srebrni mat	GT	200,00	1 GT
103 367 071 •	770K5002S	500	čelik polarno srebrni mat	GT	202,50	1 GT
103 367 072 •	770K5502S	550	čelik polarno srebrni mat	GT	224,50	1 GT
103 367 073 •	770K6002S	600	čelik polarno srebrni mat	GT	244,50	1 GT
103 367 165 •	770K3502S	350	čelik Orion sivi-mat	GT	194,50	1 GT
103 367 169 •	770K4002S	400	čelik Orion sivi-mat	GT	197,50	1 GT
103 367 173 •	770K4502S	450	čelik Orion sivi-mat	GT	200,00	1 GT
103 367 177	770K5002S	500	čelik Orion sivi-mat	GT	177,50	1 GT
103 367 181 •	770K5502S	550	čelik Orion sivi-mat	GT	224,50	1 GT
103 367 064 •	770K3002S	300	čelik Orion sivi mat	GT	194,50	1 GT
103 367 074 •	770K6002S	600	čelik Orion sivi mat	GT	244,50	1 GT

Grupa proizvoda F35

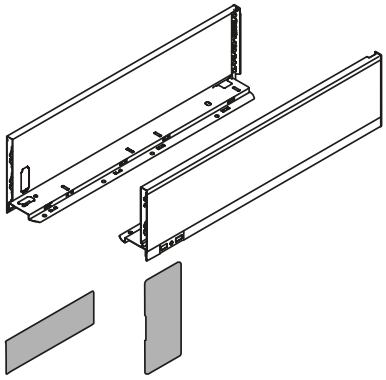

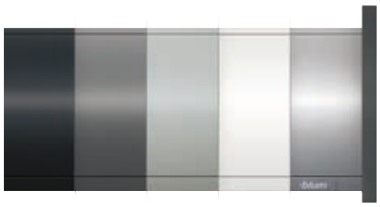

Pregled boja: zemljanocrna mat; Orion siva mat; Polar srebrna mat; svilenobijela mat; nehrđajući čelik (protiv otiska prstiju)

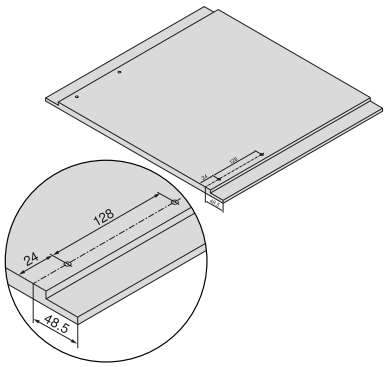

Mjere za bušenje: dno

3

LEGRABOX pričvrsnik fronte za okvir K

Ugradnja: EXPANDO
Materijal: čelik

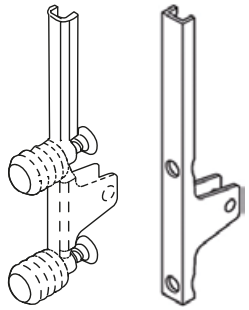

Br.art	Tvornički broj	Ugradnja	JM	Cijena HRK	za
103 314 446 •	ZF7K70T2	EXPANDO T	kom	3.506,00	100 kom
103 367 256 •	ZF7K70E2	EXPANDO	kom	477,00	100 kom
103 367 257	ZF7K7002	vijci	kom	3,53	1 kom

Grupa proizvoda F35

LEGRABOX stabiliziranje fronte EXPANDO T

- za tanke fronte debljine od 8 mm
- od 601 mm 1 kom
- od 901 mm 2 kom



Tip: LEGRABOX
Ugradnja: EXPANDO T
Materijal: čelik

Br.art	Tvornički broj	PJ	JM	Cijena HRK	za
103 314 448 •	Z96.00T1	100	kom	2.417,00	100 kom

Grupa proizvoda F35

3

Dubina bušenja

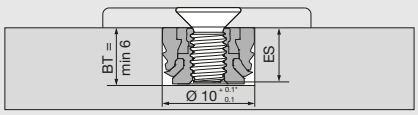

ZaEXPANDO T pojedinačno koristiti vijke s M4 navojem.

BT	Dubina bušenja
ES	Dubina ulaza vijka
	ES min = 4 mm
	ES maks = BT - 0.5 mm
	* Kod kamena i keramike +0.2/-0.1mm

Montaža EXPANDO T

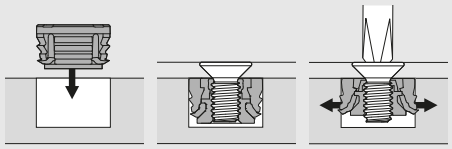

LEGRABOX stabilizacija fronte/dna potreban prostor u korpusu

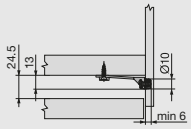

LEGRABOX stabilizacija fronte/dna potreban prostor u korpusu i slika bušenja

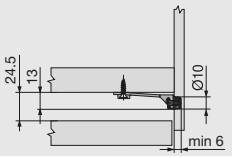

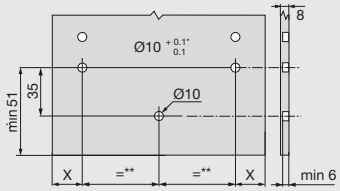

X = 14 + FA

FA	Otvaranje fronte
	* Kod kamena i keramike +0.2/-0.1mm
	** min 80

Isključenje odgovornosti

Tvrtka Blum ne preuzima odgovornost kod korištenja EXPANDO T u kombinaciji s materijalima koji nisu navedeni ili u kombinaciji s okovima drugih proizvođača.
Savjetuje se stručna montaža.

Područje primjene EXPANDO T

EXPANDO T se koristi z pričvršćenje Blum okova na tankim pločastim materijalima u izradi namještaja.
Moguća primjena pločastih materijala od 8 mm debljine - kod odgovarajuće stabilnosti i čvrstoće.

Područje primjene i preporuka ugradnje

Od tvrtke Blum ispitani materijali	Minimalni potezni moment (Nm)
Iverica (poprečna vlačna otpornost > 0.45 N/mm²)	1.5
MDF (poprečna vlačna otpornost> 0.6 N/mm²)	1.5
HDF	2
HPL	2
Mineralne tvari	2
Prirodan kamen Granit Nero Assoluto	3
Umjetni kamen Quarzkomposit	3
Keramičke ploče	3

schachermayer

LEGRABOX držač poleđine visina K

Opseg isporuke:
držač stražnje stranice lijevo/desno

Visina: 98.6 mm

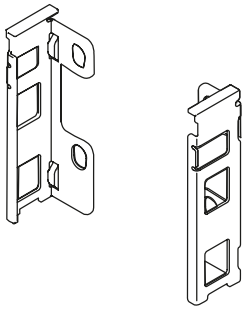

Br.art	Tvornički broj	Materijal	JM	Cijena HRK	za
103 367 243	ZB7K000S	čelik zemljanocrni-mat	GT	10,05	1 GT
103 367 242	ZB7K000S	čelik svilenobijeli-mat	GT	10,00	1 GT
103 367 077 •	ZB7K000S	čelik polarnosrebrni mat	GT	11,45	1 GT
103 367 241	ZB7K000S	čelik Orion sivi-mat	GT	10,05	1 GT
103 367 240 •	ZB7K000S	čelik poniklani	GT	33,00	1 GT

Grupa proizvoda F35

LEGRABOX pričvrsnik fronte, visina K, za unutarnju ladicu

3

Opseg isporuke:
pričvrsnik fronte lijevi/desni, pokrivne kape vanjske lijeva/desna, dio za pridržavanje, vijci.

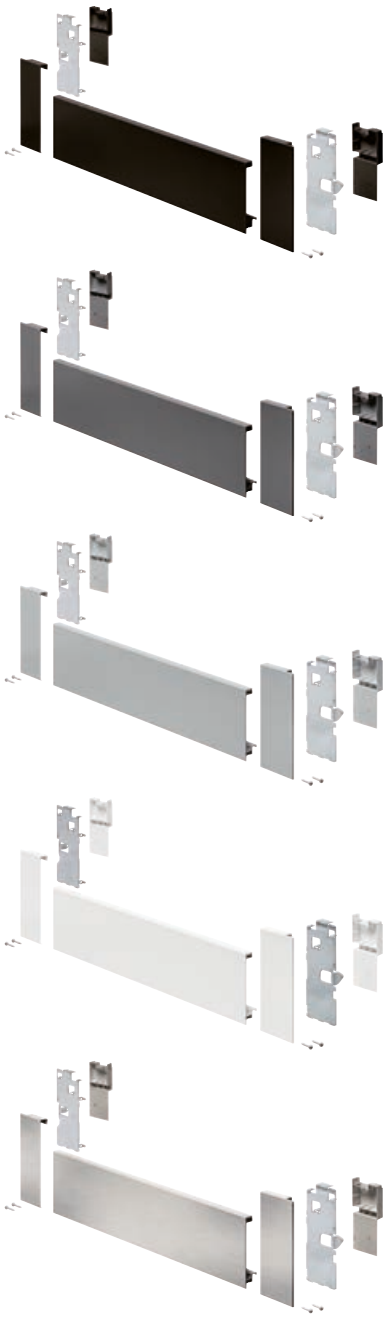

Br.art	Tvornički broj	Materijal	JM	Cijena HRK	za
103 313 692 •	ZI7.0KI0	nehrđajući čelik (protiv otisaka prstiju)	GT	193,50	1 GT
103 313 696 •	ZI7.0KS0	čelik zemljanocrni mat	GT	133,00	1 GT
103 313 695 •	ZI7.0KS0	čelik svilenobijeli mat	GT	133,00	1 GT
103 313 694 •	ZI7.0KS0	čelik polarnosrebrni mat	GT	133,00	1 GT
103 313 693 •	ZI7.0KS0	čelik Orion sivi mat	GT	133,00	1 GT

Grupa proizvoda F35

Pribor				
Br.art	**Opis**	**JM**	**Cijena HRK**	**za**
103 367 099 •	BLUM LEGRABOX prednjica za rezanje bez utora, 1043 mm, alum.polarnosrebrna mat	kom	124,50	1 kom
103 367 272 •	BLUM LEGRABOX prednjica za unut.ladicu bez utora,1043 mm, alu.eloks. NIRO 2	kom	298,00	1 kom
103 367 273 •	BLUM LEGRABOX prednjica za unut.ladicu bez utora,1043 mm, alu.orion siva-mat	kom	124,50	1 kom
103 367 274	BLUM LEGRABOX prednjica za unut.ladicu bez utora,1043 mm,alu. svil. siva-mat	kom	109,00	1 kom
103 367 275 •	BLUM LEGRABOX prednjica za unut.ladicu bez utora,1043 mm,alu.zem. crna-mat	kom	124,50	1 kom



LEGRABOX pure ladica - visina K

Potreban prostor u korpusu

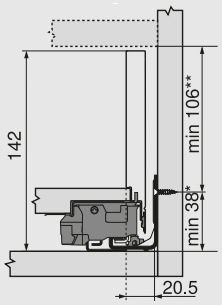

Ugradne dimenzije fronte za montažu vijcima

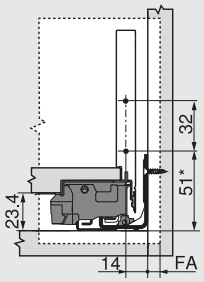

FA Otvaranje fronte

Dimenzije bušenja fronte za EXPANDO

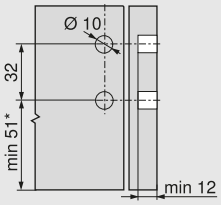

Ugr. dim. stražnje stranice

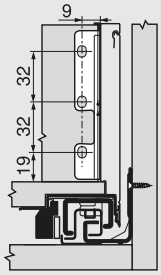

Položaj vijka vodilica koje se pričvršćuju na korpus – 40 kg

Nazivna duljina NL (mm)

350

400 – 500

550, 600

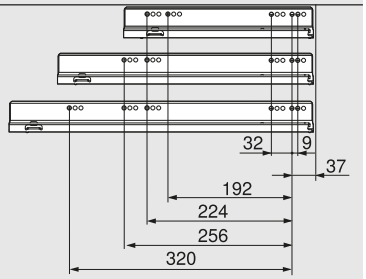

Položaj vijka vodilica koje se pričvršćuju na korpus – 70 kg

Nazivna duljina NL (mm)

450

500 – 600

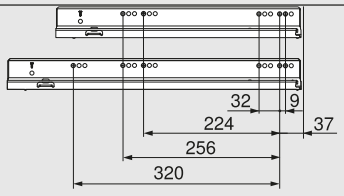

Min. svijetla dubina korpusa = nazivna duljina ND + 3 mm

Dimenzije za krojenje iverice debljine 16 mm

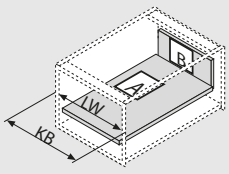

KB širina korpusa

LW svijetla širina korpusa

NL nazivna duljina

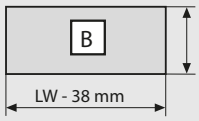

Stražnja stranica

101 mm

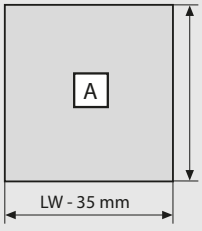

Dno

Drvena stražnja stranica
NL - 10 mm

Metalna stražnja stranica
NL - 21 mm

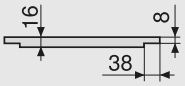

dimenzije utora

* + 1 mm za montažu vodilice koja se pričvršćuje na korpus na položenoj stranici korpusa

** uklj. namještanje nagiba 2 mm

blum

LEGRABOX pure ladica - visina K

Potreban prostor u korpusu

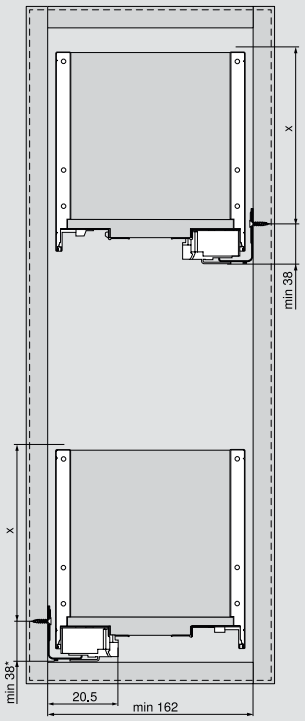

*+1 mm za montažu vodilice koja se pričvršćuje na korpus na položenoj stranici korpusa

X =

	
Visina	LEGRABOX pure
M	68 mm
K	106 mm
C	154.5 mm

Ugradne dimenzije fronte

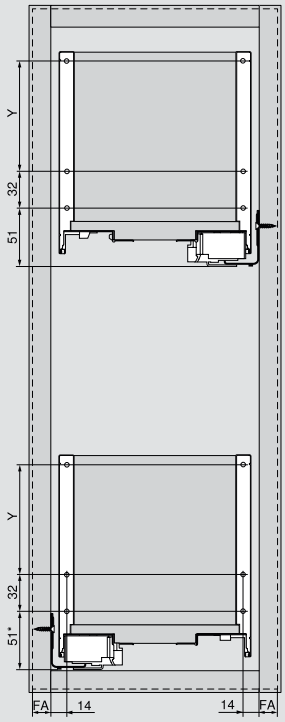

FA = Otvaranje fronte
*+1 mm za montažu vodilice koja se pričvršćuje na korpus na položenoj stranici korpusa

Y =

	
Visina	LEGRABOX pure
M	-
K	-
C	96 mm

LEGRABOX pure ladica - visina K

Ugradne dimenzije stražnje stranice

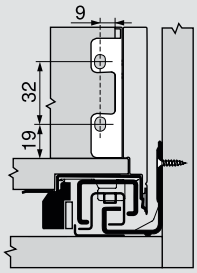

Visina M

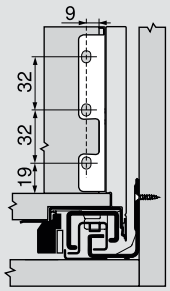

Visina K

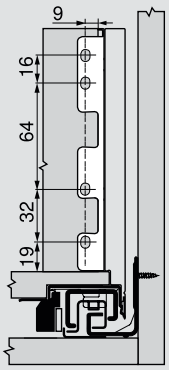

Visina C

3

Dimenzije za krojenje iverice debljine 16 mm

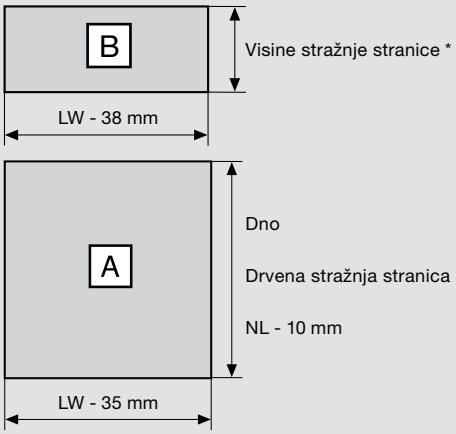

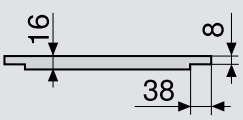

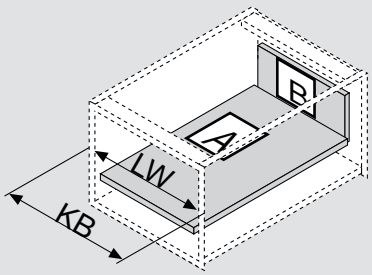

KB = širina korpusa
LW = svijetla širina korpusa
NL = nazivna duljina

* Visine stražnje stranice

Visina	LEGRABOX pure
M	63 mm
K	101 mm
C	148 mm

-

blum

LEGRABOX pure ladica/unutarnja ladica - visina C



- LEGRABOX stranica s unutarnje i vanjske strane ravna - debljina stranice 12,8 mm
- potpuna izvlaka - sinkronizirano otvaranje za bolje klizanje
- mogućnost odabira vodilica sa integriranim BLUMOTION ili TIP-ON sistemom
- 2 težinske klase - 40 i 70 kg
- 3-dimenzionalno podešavanje (visina, stranica i nagib)
- montaža fronte bez uporabe alata
- mogućnost kombiniranja sa SERVO-DRIVE
- odgovarajući unutarnji sustav za podjelu AMBIA-LINE

Napomena:
Dodatni artikl za varijantu unutarnje izvlake visine C - prednji dio s većim ili manjim uvlačnim elementom:
1 gar. LEGRABOX pričvrsnik fronte, visina C za unutarnju izvlaku sa uvlačnim elementom
1 kom. LEGRABOX prednji dio, sa utorom za unutarnju izvlaku
1 kom. LEGRABOX uvlačni elemenat prozirno staklo, prednja unutarnja izvlaka

Dodatni artikal za varijantu unutarnje izvlake visina C - prednji dio sa relingom:
1 gar. LEGRABOX pričvrsnik fronte, visina C za unutarnju izvlaku sa relingom
1 kom. LEGRABOX prednji dio, bez utora za unutarnju izvlaku
LEGRABOX poprečni reling za unutarnju izvlaku.

Napomena:
dijagonalno pomaknute vodilice kod uskih ormara jamče maks. nosivost od 20 kg po donjem elementu.



Unutarnja izvlaka visina C sa uložnim elementom visoki/niski prozirno staklo



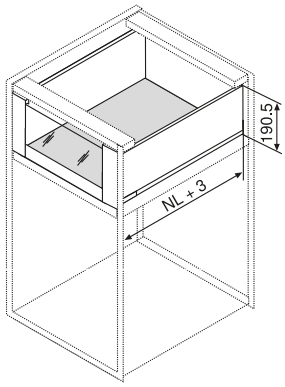



Unutarnja izvlaka visina C sa relingom



Izvlaka frontom visina C

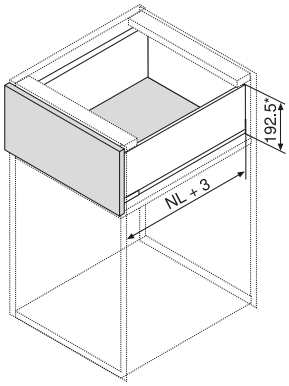



blum

BLUMOTION by Blum | TIP-ON BLUMOTION by Blum | SERVO-DRIVE by Blum

LEGRABOX pure garnitura okova visina C, BLUMOTION S

- BLUMOTION S - BLUMOTION ili TIP-ON BLUMOTION integriran u vodilicu. Kada se TIP-ON BLUMOTION jedinica namjesti, prigušivač se automatski prilagođava.

Napomena:
Odgovarajući pričvrsnik fronte visine C potrebno je naručiti posebno. (alternativa 2 puta / visina M pričvrsnik fronte)
TOB:
odgovarajući set TIP-ON BLUMOTION-jedinica sa zahvatnikom potrebno je naručiti posebno.

Opseg isporuke:
1 garn. stranica sa pokrivnim kapama
1 garn. vodilica koje se pričvršćuju na korpus uklj. BLUMOTION S
1 garn. držača stražnje drvene stranice

Visina stranice: 176,8 mm

Br.art	Nazivna dulji-na mm	Nosivost kg	Materijal	JM	Cijena HRK	za
103 365 785 •	270	40	nehrđajući čelik (protiv otisaka prstiju)	GT	700,00	1 GT
103 365 786 •	300	40	nehrđajući čelik (protiv otisaka prstiju)	GT	700,00	1 GT
103 365 787 •	350	40	nehrđajući čelik (protiv otisaka prstiju)	GT	700,00	1 GT
103 365 788 •	400	40	nehrđajući čelik (protiv otisaka prstiju)	GT	712,00	1 GT
103 365 789 •	450	40	nehrđajući čelik (protiv otisaka prstiju)	GT	723,00	1 GT
103 365 790 •	500	40	nehrđajući čelik (protiv otisaka prstiju)	GT	735,00	1 GT
103 365 791 •	550	40	nehrđajući čelik (protiv otisaka prstiju)	GT	774,00	1 GT
103 365 792 •	600	40	nehrđajući čelik (protiv otisaka prstiju)	GT	861,00	1 GT
103 365 793 •	450	70	nehrđajući čelik (protiv otisaka prstiju)	GT	768,00	1 GT
103 365 794 •	500	70	nehrđajući čelik (protiv otisaka prstiju)	GT	780,00	1 GT
103 365 795 •	550	70	nehrđajući čelik (protiv otisaka prstiju)	GT	819,00	1 GT
103 365 796 •	600	70	nehrđajući čelik (protiv otisaka prstiju)	GT	905,00	1 GT
103 365 797 •	650	70	nehrđajući čelik (protiv otisaka prstiju)	GT	952,00	1 GT
103 365 733 •	270	40	čelik zemljanocrni mat	GT	443,00	1 GT
103 365 734 •	300	40	čelik zemljanocrni mat	GT	443,00	1 GT
103 365 735 •	350	40	čelik zemljanocrni mat	GT	443,00	1 GT
103 365 736 •	400	40	čelik zemljanocrni mat	GT	448,00	1 GT
103 365 737 •	450	40	čelik zemljanocrni mat	GT	453,00	1 GT
103 365 738	500	40	čelik zemljanocrni mat	GT	401,25	1 GT
103 365 739 •	550	40	čelik zemljanocrni mat	GT	486,00	1 GT
103 365 740 •	600	40	čelik zemljanocrni mat	GT	543,00	1 GT
103 365 741 •	450	70	čelik zemljanocrni mat	GT	498,00	1 GT
103 365 742	500	70	čelik zemljanocrni mat	GT	503,00	1 GT
103 365 743 •	550	70	čelik zemljanocrni mat	GT	531,00	1 GT
103 365 744 •	600	70	čelik zemljanocrni mat	GT	587,00	1 GT
103 365 745 •	650	70	čelik zemljanocrni mat	GT	610,00	1 GT

Grupa proizvoda F35



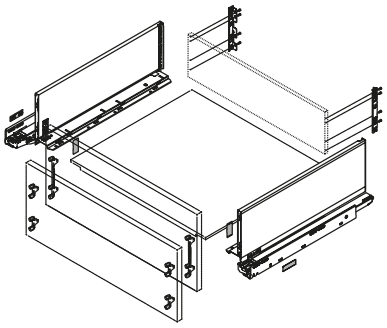

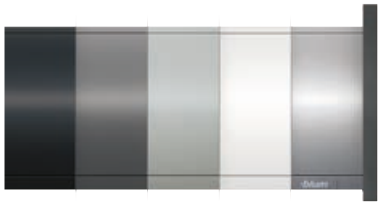

Pregled boja: zemljanocrna mat; Orion siva mat; Polar srebrna mat; svilenobijela mat; nehrđajući čelik (protiv otiska prstiju)

3

Nastavak sljedeća stranica

schachermayer

blum Nastavak prethodne stranice

BLUMOTION by Blum | TIP-ON BLUMOTION by Blum | SERVO-DRIVE by Blum

LEGRABOX pure garnitura okova visina C, BLUMOTION S

Br.art	Nazivna dulji-na mm	Nosivost kg	Materijal	JM	Cijena HRK	za
103 365 772 •	270	40	čelik svilenobijeli mat	GT	443,00	1 GT
103 365 773 •	300	40	čelik svilenobijeli mat	GT	443,00	1 GT
103 365 774 •	350	40	čelik svilenobijeli mat	GT	443,00	1 GT
103 365 775	400	40	čelik svilenobijeli mat	GT	391,70	1 GT
103 365 776	450	40	čelik svilenobijeli mat	GT	396,70	1 GT
103 365 777	500	40	čelik svilenobijeli mat	GT	401,20	1 GT
103 365 778	550	40	čelik svilenobijeli mat	GT	486,00	1 GT
103 365 779 •	600	40	čelik svilenobijeli mat	GT	543,00	1 GT
103 365 780 •	450	70	čelik svilenobijeli mat	GT	498,00	1 GT
103 365 781	500	70	čelik svilenobijeli mat	GT	503,00	1 GT
103 365 782 •	550	70	čelik svilenobijeli mat	GT	531,00	1 GT
103 365 783 •	600	70	čelik svilenobijeli mat	GT	587,00	1 GT
103 365 784 •	650	70	čelik svilenobijeli mat	GT	610,00	1 GT
103 365 759 •	270	40	čelik polarnosrebrna mat	GT	443,00	1 GT
103 365 760 •	300	40	čelik polarnosrebrna mat	GT	443,00	1 GT
103 365 761 •	350	40	čelik polarnosrebrna mat	GT	443,00	1 GT
103 365 762 •	400	40	čelik polarnosrebrna mat	GT	448,00	1 GT
103 365 763 •	450	40	čelik polarnosrebrna mat	GT	453,00	1 GT
103 365 764 •	500	40	čelik polarnosrebrna mat	GT	459,00	1 GT
103 365 765 •	550	40	čelik polarnosrebrna mat	GT	486,00	1 GT
103 365 766 •	600	40	čelik polarnosrebrna mat	GT	543,00	1 GT
103 365 767 •	450	70	čelik polarnosrebrna mat	GT	498,00	1 GT
103 365 768 •	500	70	čelik polarnosrebrna mat	GT	503,00	1 GT
103 365 769 •	550	70	čelik polarnosrebrna mat	GT	531,00	1 GT
103 365 770 •	600	70	čelik polarnosrebrna mat	GT	587,00	1 GT
103 365 771 •	650	70	čelik polarnosrebrna mat	GT	610,00	1 GT
103 365 746 •	270	40	čelik Orion sivi mat	GT	443,00	1 GT
103 365 747 •	300	40	čelik Orion sivi mat	GT	443,00	1 GT
103 365 748 •	350	40	čelik Orion sivi mat	GT	443,00	1 GT
103 365 749 •	400	40	čelik Orion sivi mat	GT	448,00	1 GT
103 365 750 •	450	40	čelik Orion sivi mat	GT	453,00	1 GT
103 365 751	500	40	čelik Orion sivi mat	GT	401,20	1 GT
103 365 752 •	550	40	čelik Orion sivi mat	GT	486,00	1 GT
103 365 753 •	600	40	čelik Orion sivi mat	GT	543,00	1 GT
103 365 754 •	450	70	čelik Orion sivi mat	GT	498,00	1 GT
103 365 755	500	70	čelik Orion sivi mat	GT	503,00	1 GT
103 365 756 •	550	70	čelik Orion sivi mat	GT	531,00	1 GT
103 365 757 •	600	70	čelik Orion sivi mat	GT	587,00	1 GT
103 365 758 •	650	70	čelik Orion sivi mat	GT	610,00	1 GT

Grupa proizvoda F35

Potrebni dodatni artikli

Br.art	Opis	JM	Cijena HRK	za
103 314 447 •	BLUM LEGRABOX pričvrsnik fronte, visina C, način montaže: EXPANDO T	kom	5.154,00	100 kom
103 367 258 •	BLUM LEGRABOX pričvrsnik fronte, visina C, način montaže: EXPANDO	kom	610,00	100 kom
103 367 259	BLUM LEGRABOX pričvrsnik fronte, visina C, način montaže: vijci	kom	4,37	1 kom

Nastavak sljedeća stranica

blum Nastavak prethodne stranice

BLUMOTION by Blum | TIP-ON BLUMOTION by Blum | SERVO-DRIVE by Blum

LEGRABOX pure garnitura okova visina C, BLUMOTION S

Pribor				
Br.art	**Opis**	**JM**	**Cijena HRK**	**za**
103 314 445 •	BLUM LEGRABOX pričvrsnik fronte, visina M, način montaže: EXPANDO T	kom	3.311,00	100 kom
103 367 254 •	BLUM LEGRABOX pričvrsnik fronte, visina M, način montaže: EXPANDO	kom	282,00	100 kom
103 367 255	BLUM LEGRABOX pričvrsnik fronte, visina M, način montaže: vijci	kom	1,81	1 kom

blum

TIP-ON by Blum

LEGRABOX pure garnitura okova visina C, TIP-ON

- TIP-ON - mehaničko otvaranje bez ručkice

Napomena:
Pričvrsnik fronte treba posebno naručiti (alternativa 2 puta / visina M pričvrsnik fronte)

Opseg isporuke:
1 garn. stranice s pokrivnim kapama, 1 garn. vodilica koje se pričvršćuju na korpus uklj. TIP-ON, 1 garn. držača stražnje drvene stranice

Visina stranice: 176,8 mm

Br.art	Nazivna dulji-na mm	Nosivost kg	Materijal	JM	Cijena HRK	za
103 367 640 •	270	40	nehrđajući čelik (Anti-Fingerprint)	GT	771,00	1 GT
103 367 644 •	300	40	nehrđajući čelik (Anti-Fingerprint)	GT	771,00	1 GT
103 367 648 •	350	40	nehrđajući čelik (Anti-Fingerprint)	GT	771,00	1 GT
103 367 652 •	400	40	nehrđajući čelik (Anti-Fingerprint)	GT	783,00	1 GT
103 367 656 •	450	40	nehrđajući čelik (Anti-Fingerprint)	GT	795,00	1 GT
103 367 660 •	500	40	nehrđajući čelik (Anti-Fingerprint)	GT	806,00	1 GT
103 367 664 •	550	40	nehrđajući čelik (Anti-Fingerprint)	GT	845,00	1 GT
103 367 668 •	600	40	nehrđajući čelik (Anti-Fingerprint)	GT	932,00	1 GT
103 367 672 •	450	70	nehrđajući čelik (Anti-Fingerprint)	GT	837,00	1 GT
103 367 676 •	500	70	nehrđajući čelik (Anti-Fingerprint)	GT	849,00	1 GT
103 367 680 •	550	70	nehrđajući čelik (Anti-Fingerprint)	GT	888,00	1 GT
103 367 684 •	600	70	nehrđajući čelik (Anti-Fingerprint)	GT	975,00	1 GT
103 367 772 •	650	70	nehrđajući čelik (Anti-Fingerprint)	GT	1.021,00	1 GT
103 367 643 •	270	40	čelik zemljanocrni-mat	GT	514,00	1 GT
103 367 647 •	300	40	čelik zemljanocrni-mat	GT	514,00	1 GT



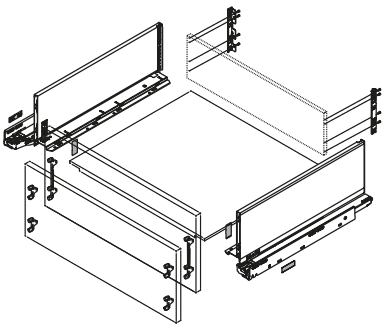

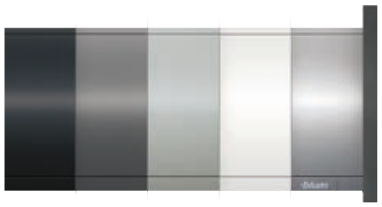

Pregled boja: zemljanocrna mat; Orion siva mat; Polar srebrna mat; svilenobijela mat; nehrđajući čelik (protiv otiska prstiju)

Grupa proizvoda F35

Nastavak sljedeća stranica

schachermayer

blum Nastavak prethodne stranice

TIP-ON by Blum

LEGRABOX pure garnitura okova visina C, TIP-ON

Br.art	Nazivna dulji-na mm	Nosivost kg	Materijal	JM	Cijena HRK	za
103 367 651 •	350	40	čelik zemljanocrni-mat	GT	514,00	1 GT
103 367 655 •	400	40	čelik zemljanocrni-mat	GT	519,00	1 GT
103 367 659 •	450	40	čelik zemljanocrni-mat	GT	525,00	1 GT
103 367 663 •	500	40	čelik zemljanocrni-mat	GT	463,75	1 GT
103 367 667 •	550	40	čelik zemljanocrni-mat	GT	557,00	1 GT
103 367 671 •	600	40	čelik zemljanocrni-mat	GT	614,00	1 GT
103 367 675 •	450	70	čelik zemljanocrni-mat	GT	567,00	1 GT
103 367 679 •	500	70	čelik zemljanocrni-mat	GT	573,00	1 GT
103 367 683 •	550	70	čelik zemljanocrni-mat	GT	600,00	1 GT
103 367 687 •	600	70	čelik zemljanocrni-mat	GT	657,00	1 GT
103 367 775 •	650	70	čelik zemljanocrni-mat	GT	680,00	1 GT
103 367 642 •	270	40	čelik svilenobijeli-mat	GT	514,00	1 GT
103 367 646 •	300	40	čelik svilenobijeli-mat	GT	514,00	1 GT
103 367 650 •	350	40	čelik svilenobijeli-mat	GT	514,00	1 GT
103 367 654 •	400	40	čelik svilenobijeli-mat	GT	453,70	1 GT
103 367 658 •	450	40	čelik svilenobijeli-mat	GT	525,00	1 GT
103 367 662 •	500	40	čelik svilenobijeli-mat	GT	463,70	1 GT
103 367 666 •	550	40	čelik svilenobijeli-mat	GT	557,00	1 GT
103 367 670 •	600	40	čelik svilenobijeli-mat	GT	614,00	1 GT
103 367 674 •	450	70	čelik svilenobijeli-mat	GT	567,00	1 GT
103 367 678 •	500	70	čelik svilenobijeli-mat	GT	573,00	1 GT
103 367 682 •	550	70	čelik svilenobijeli-mat	GT	600,00	1 GT
103 367 686 •	600	70	čelik svilenobijeli-mat	GT	657,00	1 GT
103 367 774 •	650	70	čelik svilenobijeli-mat	GT	680,00	1 GT
103 391 355 •	270	40	čelik polarnosrebrni mat	GT	514,00	1 GT
103 391 356 •	300	40	čelik polarnosrebrni mat	GT	514,00	1 GT
103 391 357 •	350	40	čelik polarnosrebrni mat	GT	514,00	1 GT
103 391 358 •	400	40	čelik polarnosrebrni mat	GT	519,00	1 GT
103 391 359 •	450	40	čelik polarnosrebrni mat	GT	525,00	1 GT
103 391 360 •	500	40	čelik polarnosrebrni mat	GT	530,00	1 GT
103 391 361 •	550	40	čelik polarnosrebrni mat	GT	557,00	1 GT
103 391 121 •	600	40	čelik polarnosrebrni mat	GT	614,00	1 GT
103 391 362 •	450	70	čelik polarnosrebrni mat	GT	567,00	1 GT
103 391 363 •	500	70	čelik polarnosrebrni mat	GT	573,00	1 GT
103 391 364 •	550	70	čelik polarnosrebrni mat	GT	600,00	1 GT
103 391 365 •	600	70	čelik polarnosrebrni mat	GT	657,00	1 GT
103 391 366 •	650	70	čelik polarnosrebrni mat	GT	680,00	1 GT
103 367 641 •	270	40	čelik Orion sivi-mat	GT	514,00	1 GT
103 367 645 •	300	40	čelik Orion sivi-mat	GT	514,00	1 GT
103 367 649 •	350	40	čelik Orion sivi-mat	GT	514,00	1 GT
103 367 653 •	400	40	čelik Orion sivi-mat	GT	519,00	1 GT
103 367 657 •	450	40	čelik Orion sivi-mat	GT	525,00	1 GT
103 367 661 •	500	40	čelik Orion sivi-mat	GT	463,70	1 GT
103 367 665 •	550	40	čelik Orion sivi-mat	GT	557,00	1 GT
103 367 669 •	600	40	čelik Orion sivi-mat	GT	614,00	1 GT
103 367 673 •	450	70	čelik Orion sivi-mat	GT	567,00	1 GT
103 367 677 •	500	70	čelik Orion sivi-mat	GT	573,00	1 GT

Grupa proizvoda F35

Nastavak sljedeća stranica

blum Nastavak prethodne stranice

TIP-ON by Blum

LEGRABOX pure garnitura okova visina C, TIP-ON

Br.art	Nazivna dulji-na mm	Nosivost kg	Materijal	JM	Cijena HRK	za
103 367 681 •	550	70	čelik Orion sivi-mat	GT	600,00	1 GT
103 367 685 •	600	70	čelik Orion sivi-mat	GT	657,00	1 GT
103 367 773 •	650	70	čelik Orion sivi-mat	GT	680,00	1 GT

Grupa proizvoda F35

Potrebni dodatni artikli

Br.art	Opis	JM	Cijena HRK	za
103 314 447 •	BLUM LEGRABOX pričvrsnik fronte, visina C, način montaže: EXPANDO T	kom	5.154,00	100 kom
103 367 258 •	BLUM LEGRABOX pričvrsnik fronte, visina C, način montaže: EXPANDO	kom	610,00	100 kom
103 367 259	BLUM LEGRABOX pričvrsnik fronte, visina C, način montaže: vijci	kom	4,37	1 kom

Pribor

Br.art	Opis	JM	Cijena HRK	za
103 314 445 •	BLUM LEGRABOX pričvrsnik fronte, visina M, način montaže: EXPANDO T	kom	3.311,00	100 kom
103 367 254 •	BLUM LEGRABOX pričvrsnik fronte, visina M, način montaže: EXPANDO	kom	282,00	100 kom
103 367 255	BLUM LEGRABOX pričvrsnik fronte, visina M, način montaže: vijci	kom	1,81	1 kom

schachermayer

blum

BLUMOTION by Blum

SPACE TOWER LEGRABOX pure s relingom



- 4 izvlačne ladice visina C uklj. prednji dio i poprečni reling i 1 izvlačna ladica visina M s prednjim dijelom
- ormar za namirnice s izvlačnim ladicama
- jednostavan pristup sa 3 strane
- pojedinačno izvlačenje ladica omogućava kompletan uvid i jednostavno vađenje namirnica
- čak i teško opterećene ladice otvaraju se lako
- visoke stražnje i bočne stranice garantiraju sigurno spremanje namirnica
- praktične unutarnjih pregrade pružaju red i preglednost
- BLUMOTION za lagano i tiho zatvaranje
- opterećenje po ladici maksimalno 40 kg



Opseg isporuke:
4 grt. visina stranice C
1 grt. visina stranice M
4 grt. set relinga
5 grt. vodilica BLUMOTION 40 kg
4 grt. držač stražnje stranice C
1 grt. držač stražnje stranice M
4 grt. držač fronte C
1 grt. držač fronte M
2 kom prednji dio (ŠK 450 mm) tj. 3 kom (ŠK 600 mm)
2 kom poprečni reling

Tvornički broj: SET
Nosivost: 40 kg

3

Br.art	Širina korpusa mm	Nazivna duljina mm	Materijal	JM	Cijena HRK	za
103 368 710 •	450	500	nehr.čelik (Anti-Fingerprint)	GT	5.551,00	1 GT
103 368 714 •	450	550	nehr.čelik (Anti-Fingerprint)	GT	5.737,00	1 GT
103 368 718 •	600	500	nehr.čelik (Anti-Fingerprint)	GT	5.849,00	1 GT
103 368 722 •	600	550	nehr.čelik (Anti-Fingerprint)	GT	6.035,00	1 GT
103 368 713 •	450	500	čelik zemljanocrni-mat	GT	3.242,00	1 GT
103 368 717 •	450	550	čelik zemljanocrni-mat	GT	3.380,00	1 GT
103 368 721 •	600	500	čelik zemljanocrni-mat	GT	3.366,00	1 GT
103 368 725 •	600	550	čelik zemljanocrni-mat	GT	3.504,00	1 GT
103 368 712 •	450	500	čelik svilenobijeli-mat	GT	3.242,00	1 GT
103 368 716 •	450	550	čelik svilenobijeli-mat	GT	3.380,00	1 GT
103 368 720 •	600	500	čelik svilenobijeli-mat	GT	3.366,00	1 GT
103 368 724 •	600	550	čelik svilenobijeli-mat	GT	3.504,00	1 GT
103 369 700 •	450	500	čelik polarnosrebrni mat	GT	2.927,00	1 GT
103 369 701 •	450	550	čelik polarnosrebrni mat	GT	3.051,00	1 GT
103 369 702 •	600	500	čelik polarnosrebrni mat	GT	3.039,00	1 GT
103 369 703 •	600	550	čelik polarnosrebrni mat	GT	3.163,00	1 GT
103 368 711 •	450	500	čelik Orion sivi-mat	GT	3.242,00	1 GT
103 368 715 •	450	550	čelik Orion sivi-mat	GT	3.380,00	1 GT
103 368 719 •	600	500	čelik Orion sivi-mat	GT	3.366,00	1 GT
103 368 723 •	600	550	čelik Orion sivi-mat	GT	3.504,00	1 GT

Grupa proizvoda 300 336

Preporučen položaj u korpusu	Preporučena dimenzija bušenja - fronta	Preporučena dimenzija bušenja - fronta	Preporuka
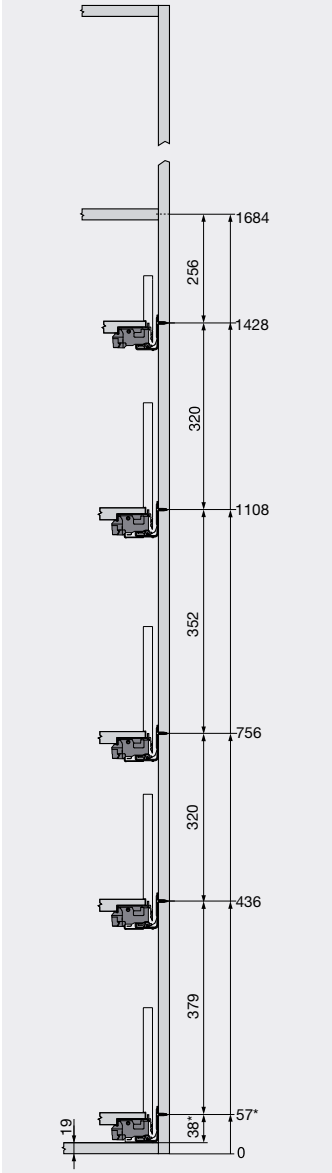	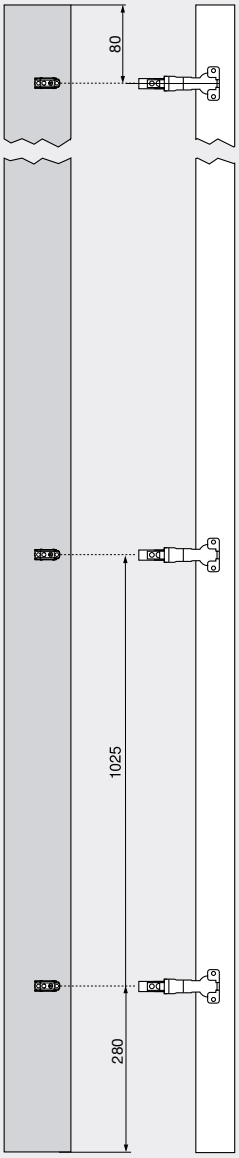	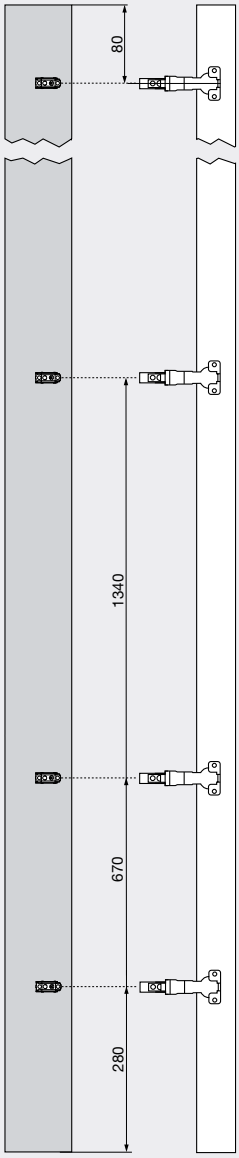	Dobro vidljiva gornja polica kod visokih ormara. Unutarnja ladica za jednostavan bočni dohvat. Povišena poleđina spriječava ispadanje stvari. Različite pozicije izvlaka omogućuju spremanje visokih stvari. Maksimalno korištenje širine korpusa s CLIP top 155°-spojnicom bez uskakanja vrata. Montažom spojnice iznad izvlake omogućuje se postava donje izvlaka na najnižoj poziciji. Tako se i zadnji centimetar pretvara u prostor za spremanje.

* + 1 mm kod montaže vodilica prije sastavljanja korpusa



Količina spojnica

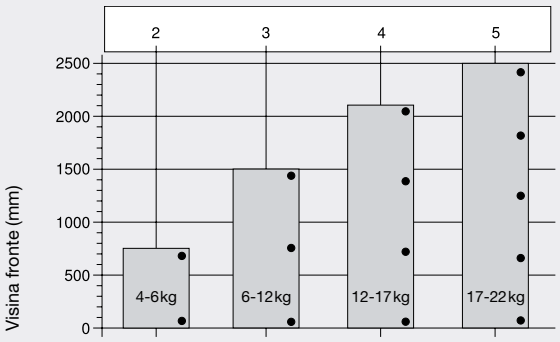

Količina spojnica ovisi od težine i visine fronte.

Za bolju stabilnost koristiti što veći razmak spojnica.

Podatci opterećenja i visine se odnose na širinu fronte od 600 mm.

blum

LEGRABOX pure stranica visina C

- potreban prostor u korpusu 192,5 mm (uključ. 2 mm podešavnje nagiba)
- debljina poda 16 mm (pripaziti na mjeru utora)
- namještanje visine ± 2 mm
- bočno namještanje + 1,5 mm

Napomena:
Odgovarujući pričvrsnik fronte visine C mora se posebno naručiti (alternativa: 2 puta pričvrsnik fronte visina M)

Opseg isporuke:
stranica i pokrivne kapice lijevo/desno

Visina stranice: 176.8 mm

Br.art	Tvornički broj	Nazivna duljina mm	Materijal	JM	Cijena HRK	za
103 367 184 •	770C2702I	270	nehrđ.čelik (Anti-Fingerprint)	GT	478,00	1 GT
103 367 188 •	770C3002I	300	nehrđ.čelik (Anti-Fingerprint)	GT	478,00	1 GT
103 367 192 •	770C3502I	350	nehrđ.čelik (Anti-Fingerprint)	GT	478,00	1 GT
103 367 196 •	770C4002I	400	nehrđ.čelik (Anti-Fingerprint)	GT	487,00	1 GT
103 367 200 •	770C4502I	450	nehrđ.čelik (Anti-Fingerprint)	GT	497,00	1 GT
103 367 204 •	770C5002I	500	nehrđ.čelik (Anti-Fingerprint)	GT	506,00	1 GT
103 367 208 •	770C5502I	550	nehrđ.čelik (Anti-Fingerprint)	GT	532,00	1 GT
103 367 212 •	770C6002I	600	nehrđ.čelik (Anti-Fingerprint)	GT	594,00	1 GT
103 367 050 •	770C6502I	650	nehrđ.čelik (Anti-Fingerprint)	GT	627,00	1 GT
103 367 187 •	770C2702S	270	čelik zemljanocrni-mat	GT	245,00	1 GT
103 367 191 •	770C3002S	300	čelik zemljanocrni-mat	GT	245,00	1 GT
103 367 195 •	770C3502S	350	čelik zemljanocrni-mat	GT	245,00	1 GT
103 367 199 •	770C4002S	400	čelik zemljanocrni-mat	GT	248,00	1 GT
103 367 203 •	770C4502S	450	čelik zemljanocrni-mat	GT	251,00	1 GT
103 367 207	770C5002S	500	čelik zemljanocrni-mat	GT	222,00	1 GT
103 367 211 •	770C5502S	550	čelik zemljanocrni-mat	GT	269,00	1 GT
103 367 215 •	770C6002S	600	čelik zemljanocrni-mat	GT	300,00	1 GT
103 367 053 •	770C6502S	650	čelik zemljanocrna-mat	GT	311,00	1 GT
103 367 186 •	770C2702S	270	čelik svilenobijeli-mat	GT	245,00	1 GT
103 367 190 •	770C3002S	300	čelik svilenobijeli-mat	GT	245,00	1 GT
103 367 194 •	770C3502S	350	čelik svilenobijeli-mat	GT	245,00	1 GT
103 367 198	770C4002S	400	čelik svilenobijeli-mat	GT	216,50	1 GT
103 367 202	770C4502S	450	čelik svilenobijeli-mat	GT	219,50	1 GT
103 367 206	770C5002S	500	čelik svilenobijeli-mat	GT	222,00	1 GT
103 367 210	770C5502S	550	čelik svilenobijeli-mat	GT	235,00	1 GT
103 367 214 •	770C6002S	600	čelik svilenobijeli-mat	GT	300,00	1 GT
103 367 052 •	770C6502S	650	čelik svilenobijeli-mat	GT	311,00	1 GT
103 367 078 •	770C2702S	270	čelik polarnosrebrni mat	GT	245,00	1 GT
103 367 079 •	770C3002S	300	čelik polarnosrebrni mat	GT	245,00	1 GT
103 367 081 •	770C3502S	350	čelik polarnosrebrni mat	GT	245,00	1 GT
103 367 082 •	770C4002S	400	čelik polarnosrebrni mat	GT	248,00	1 GT
103 367 083 •	770C4502S	450	čelik polarnosrebrni mat	GT	251,00	1 GT
103 367 084 •	770C5002S	500	čelik polarnosrebrni mat	GT	254,00	1 GT
103 367 085 •	770C5502S	550	čelik polarnosrebrni mat	GT	269,00	1 GT
103 367 086 •	770C6002S	600	čelik polarnosrebrni mat	GT	300,00	1 GT
103 367 087 •	770C6502S	650	čelik polarnosrebrni mat	GT	311,00	1 GT

Grupa proizvoda F35

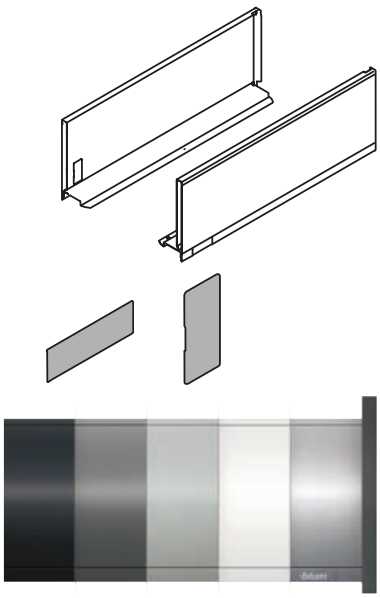

Pregled boja: zemljanocrna mat; Orion siva mat; Polar srebrna mat; svilenobijela mat; nehrđajući čelik (protiv otiska prstiju)

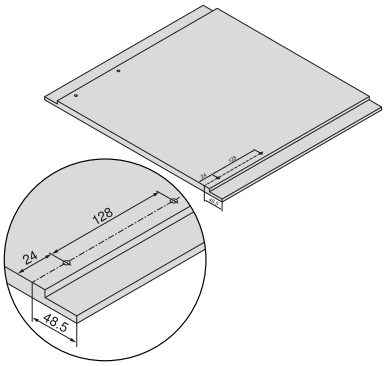

Mjere za bušenje: dno

Nastavak sljedeća stranica

Nastavak prethodne stranice

LEGRABOX pure stranica visina C

Br.art	Tvornički broj	Nazivna duljina mm	Materijal	JM	Cijena HRK	za
103 367 185 •	770C2702S	270	čelik Orion sivi-mat	GT	245,00	1 GT
103 367 189 •	770C3002S	300	čelik Orion sivi-mat	GT	245,00	1 GT
103 367 193 •	770C3502S	350	čelik Orion sivi-mat	GT	245,00	1 GT
103 367 197 •	770C4002S	400	čelik Orion sivi-mat	GT	248,00	1 GT
103 367 201 •	770C4502S	450	čelik Orion sivi-mat	GT	251,00	1 GT
103 367 205	770C5002S	500	čelik Orion sivi-mat	GT	222,00	1 GT
103 367 209 •	770C5502S	550	čelik Orion sivi-mat	GT	269,00	1 GT
103 367 213 •	770C6002S	600	čelik Orion sivi-mat	GT	300,00	1 GT
103 367 051 •	770C6502S	650	čelik Orion sivi-mat	GT	311,00	1 GT

Grupa proizvoda F35

LEGRABOX pričvrsnik fronte za okvir C

Ugradnja: EXPANDO
Materijal: čelik

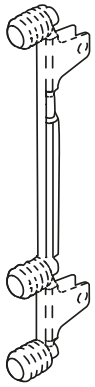

Br.art	Tvornički broj	Ugradnja	JM	Cijena HRK	za
103 314 447 •	ZF7C70T2	EXPANDO T	kom	5.154,00	100 kom
103 367 258 •	ZF7C70E2	EXPANDO	kom	610,00	100 kom
103 367 259	ZF7C7002	vijci	kom	4,37	1 kom

Grupa proizvoda F35

schachermayer

blum

LEGRABOX stabiliziranje fronte EXPANDO T

- za tanke fronte debljine od 8 mm
- od 601 mm 1 kom
- od 901 mm 2 kom



Tip: LEGRABOX
Ugradnja: EXPANDO T
Materijal: čelik

Br.art	Tvornički broj	PJ	JM	Cijena HRK	za
103 314 448 •	Z96.00T1	100	kom	2.417,00	100 kom

Grupa proizvoda F35

Dubina bušenja

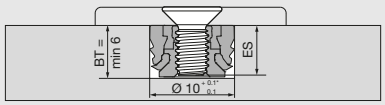

ZaEXPANDO T pojedinačno koristiti vijke s M4 navojem.

BT	Dubina bušenja
ES	Dubina ulaza vijka
	ES min = 4 mm
	ES maks = BT - 0.5 mm
	* Kod kamena i keramike +0.2/-0.1mm

Montaža EXPANDO T

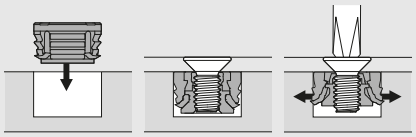

LEGRABOX stabilizacija fronte/dna potreban prostor u korpusu

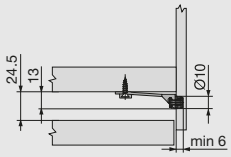

LEGRABOX stabilizacija fronte/dna potreban prostor u korpusu i slika bušenja

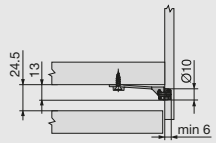

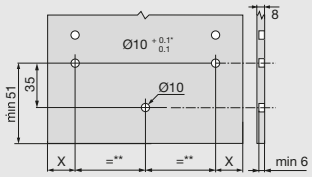

X = 14 + FA

FA	Otvaranje fronte
	* Kod kamena i keramike +0.2/-0.1mm
	** min 80

Isključenje odgovornosti

Tvrtka Blum ne preuzima odgovornost kod korištenja EXPANDO T u kombinaciji s materijalima koji nisu navedeni ili u kombinaciji s okovima drugih proizvođača.
Savjetuje se stručna montaža.

Područje primjene EXPANDO T

EXPANDO T se koristi z pričvršćenje Blum okova na tankim pločastim materijalima u izradi namještaja.
Moguća primjena pločastih materijala od 8 mm debljine - kod odgovarajuće stabilnosti i čvrstoće.

Područje primjene i preporuka ugradnje

Od tvrtke Blum ispitani materijali	Minimalni potezni moment (Nm)
Iverica (poprečna vlačna otpornost > 0.45 N/mm²)	1.5
MDF (poprečna vlačna otpornost> 0.6 N/mm²)	1.5
HDF	2
HPL	2
Mineralne tvari	2
Prirodan kamen Granit Nero Assoluto	3
Umjetni kamen Quarzkomposit	3
Keramičke ploče	3

blum

LEGRABOX držač poleđine visina C

Opseg isporuke:
držač stražnje stranice lijevo/desno

Visina: 146.1 mm

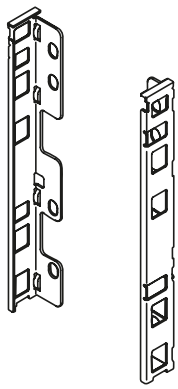

Br.art	Tvornički broj	Materijal	JM	Cijena HRK	za
103 367 247	ZB7C000S	čelik zemljanocrni-mat	GT	11,25	1 GT
103 367 246	ZB7C000S	čelik svilenobijeli-mat	GT	11,20	1 GT
103 367 096 •	ZB7C000S	čelik polarnosrebrni mat	GT	12,80	1 GT
103 367 245	ZB7C000S	čelik Orion sivi-mat	GT	11,20	1 GT
103 367 244 •	ZB7C000S	čelik poniklani	GT	37,35	1 GT

Grupa proizvoda F35

LEGRABOX pričvrsnik fronte visina C, za unutarnju ladicu s uložnim elementom

Opseg isporuke:
pričvrsnik fronte lijevo/desno, pokrivne kape vanjske lijeva/desna, pokrivne kape unutarnje lijeva/desna, dio za izjednačavanje za niske uložne elemente lijevi/desni, pridržni dio, vijci

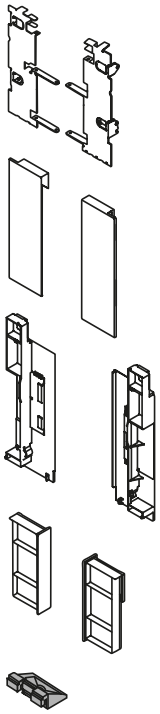

Br.art	Tvornički broj	Materijal	JM	Cijena HRK	za
103 367 264 •	ZI7.2CI0	nehrđajući čelik (Anti-Fingerprint)	GT	247,00	1 GT
103 367 267 •	ZI7.2CS0	čelik zemljanocrni-mat	GT	155,50	1 GT
103 367 266 •	ZI7.2CS0	čelik svilenobijeli-mat	GT	155,50	1 GT
103 367 097 •	ZI7.2CS0	čelik polarnosrebrni mat	GT	155,50	1 GT
103 367 265	ZI7.2CS0	čelik Orion sivi-mat	GT	136,00	1 GT

Grupa proizvoda F35



LEGRABOX pričvrsnik fronte visina C, za unutarnju ladicu s relingom

Opseg isporuke:
držač fronte lijevo/desno, pokrivne kape vanjske lijeva/desna, pokrivne kape unutarnje lijeva/desna, dio za izjednačavanje za niske uložne elemente lijevi/desni, pridržni dio, vijci

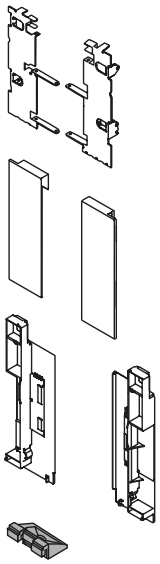

Br.art	Tvornički broj	Materijal	JM	Cijena HRK	za
103 367 268 •	ZI7.3CI0	nehrđajući čelik (Anti-Fingerprint)	GT	237,00	1 GT
103 367 271 •	ZI7.3CS0	čelik zemljanocrni-mat	GT	145,50	1 GT
103 367 270	ZI7.3CS0	čelik svilenobijeli-mat	GT	127,50	1 GT
103 367 098 •	ZI7.3CS0	čelik polarno srebrni mat	GT	145,50	1 GT
103 367 269 •	ZI7.3CS0	čelik Orion sivi-mat	GT	145,50	1 GT

Grupa proizvoda F35



schachermayer

LEGRABOX prednjica s utorom za unutarnju ladicu s uložnim elementom

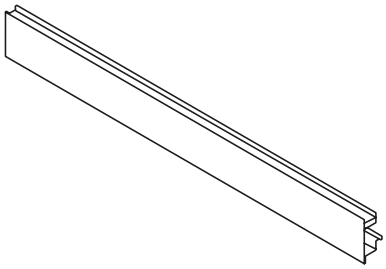

- za rezanje

Napomena:
rez = svjetla širina korpusa minus 126,5 mm

Primjena:
unutarnja ladica "C" s niskim i visokim staklom

Duljina: 1043 mm

Br.art	Tvornički broj	Materijal	JM	Cijena HRK	za
103 367 279 •	ZV7.1043MN1	aluminij zemljanocrni-mat	kom	119,00	1 kom
103 367 278 •	ZV7.1043MN1	aluminij svilenobijeli-mat	kom	119,00	1 kom
103 367 298 •	ZV7.1043MN1	aluminij polarnosrebrni mat	kom	119,00	1 kom
103 367 277 •	ZV7.1043MN1	aluminij Orion sivi-mat	kom	119,00	1 kom
103 367 276 •	ZV7.1043MN1	aluminij eloksirani NIRO 2	kom	248,50	1 kom

Grupa proizvoda F35



LEGRABOX prednjica bez utora za unutarnju ladicu/unutarnju ladicu s relingom

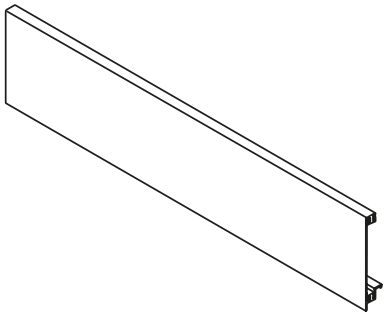

- za rezanje

Napomena:
rez = svijetla širina korpusa - 126,5 mm

Primjena:
unutarnja ladica "M" i "K", prednje izvlačenje "C" s relingom

Duljina: 1043 mm

Br.art	Tvornički broj	Materijal	JM	Cijena HRK	za
103 367 275 •	ZV7.1043C01	aluminij zemljanocrni-mat	kom	124,50	1 kom
103 367 274	ZV7.1043C01	aluminij svilenobijeli-mat	kom	109,00	1 kom
103 367 099 •	ZV7.1043C01	aluminij polarnosrebrni mat	kom	124,50	1 kom
103 367 273 •	ZV7.1043C01	aluminij Orion sivi-mat	kom	124,50	1 kom
103 367 272 •	ZV7.1043C01	aluminij eloksirani NIRO 2	kom	298,00	1 kom

Grupa proizvoda F35



LEGRABOX uložni element prozirno staklo, prednja unutarnja ladica

dužina = SŠ - 80 mm

Napomena:
Gornja obrada je polirani ravni kut s brušenim rubom 1 mm +/- 0,5 mm.

Materijal: staklo prozirno

Br.art	Tvornički broj	Duljina mm	Širina kor-pusa mm	Visina mm	JM	Cijena HRK	za
103 367 288 •	ZE7W1082G	1082	1200	138	kom	253,00	1 kom
103 367 289 •	ZE7W332G	332	450	138	kom	103,50	1 kom
103 367 290 •	ZE7W482G	482	600	138	kom	118,00	1 kom
103 367 291 •	ZE7W782G	782	900	138	kom	196,00	1 kom
103 367 284 •	ZE7V1082G	1082	1200	70	kom	168,00	1 kom
103 367 285 •	ZE7V332G	332	450	70	kom	64,20	1 kom
103 367 286 •	ZE7V482G	482	600	70	kom	73,70	1 kom
103 367 287 •	ZE7V482G	782	900	70	kom	130,50	1 kom

Grupa proizvoda F35

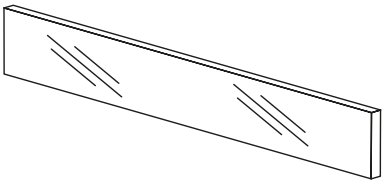

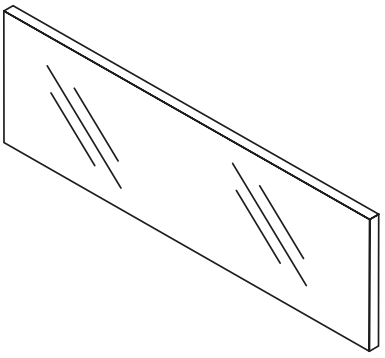

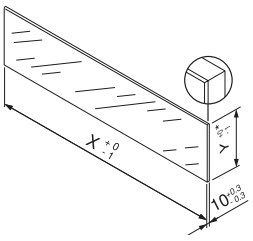

X = LW - 80 mm

*Y = niski uložni element: 70 mm

*Y = visoki uložni element: 138 mm



LEGRABOX poprečni reling za unutarnju ladicu

- za rezanje
- maks. širina korpusa 1200 mm

Napomena:
rez = svjetla širina korpusa minus 90 mm

Duljina: 1080 mm

Br.art	Tvornički broj	Materijal	JM	Cijena HRK	za
103 367 283 •	ZR7.1080U	aluminij zemljanocrni mat	kom	52,90	1 kom
103 367 282 •	ZR7.1080U	aluminij svilenobijeli mat	kom	52,90	1 kom
103 367 299 •	ZR7.1080U	aluminij polarnosrebrni mat	kom	52,90	1 kom
103 367 281 •	ZR7.1080U	aluminij Orion sivi mat	kom	52,90	1 kom
103 367 280 •	ZR7.1080U	aluminij eloksirani NIRO 2	kom	201,00	1 kom

Grupa proizvoda F35



schachermayer

blum

LEGRABOX pure ladica/unutarnja ladica - visina C

Planiranje: Izvlaka sa frontom

3

Potreban prostor u korpusu

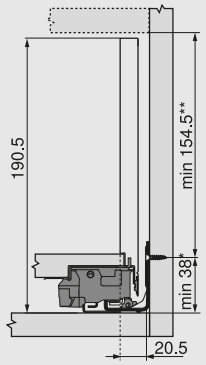

Ugradne dimenzije fronte za montažu vijcima

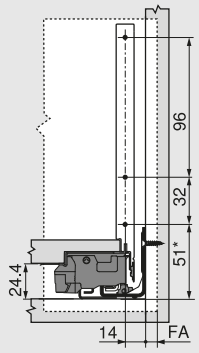

FA Otvaranje fronte

Dimenzije bušenja fronte za EXPANDO

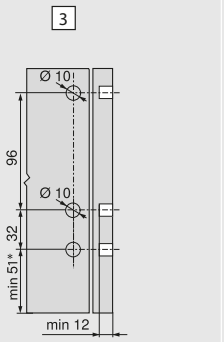

Pri°vrš¸enje fronte visina C

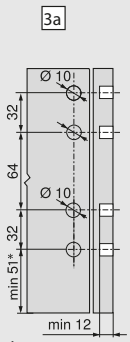

opciono
2 x Pri°vrš¸. fronte vis. M

Ugr. dim. stražnje stranice

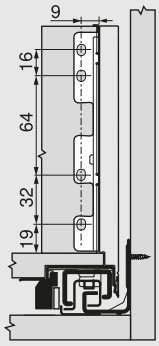

Položaj vijka vodilica koje se pričvršćuju na korpus – 40 kg

Nazivna duljina NL (mm)

270
300, 350
400 – 500
550, 600

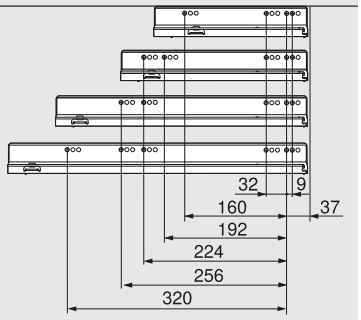

Položaj vijka vodilica koje se pričvršćuju na korpus – 70 kg

Nazivna duljina NL (mm)

450
500–600
650

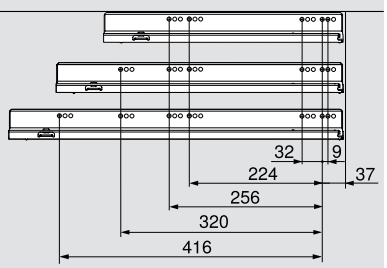

Min. svijetla dubina korpusa = nazivna duljina NL + 3 mm

Dimenzije za krojenje iverice debljine 16 mm

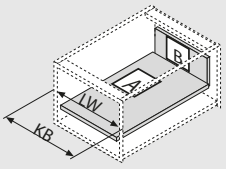

KB širina korpusa
LW svijetla širina korpusa
NL nazivna duljina



Stražnja stranica
148 mm

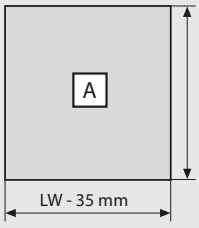

Dno
Drvena stražnja stranica
NL - 10 mm
Metalna stražnja stranica
NL - 21 mm

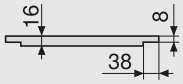

dimenzije utora

* + 1 mm za montažu vodilice koja se pri°vrš¸uje na korpus na položenoj stranici korpusa
** uklj. namještanje nagiba 2 mm

LEGRABOX pure ladica/unutarnja ladica - visina C

Planiranje: Unutarnje izvlačenje s uložnim elementom

Potreban prostor u korpusu

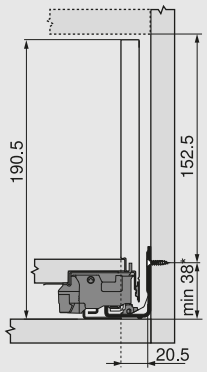

Ugr. dim. stražnje stranice

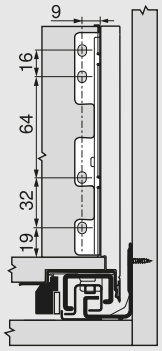

Dimenzije krojenja za staklo

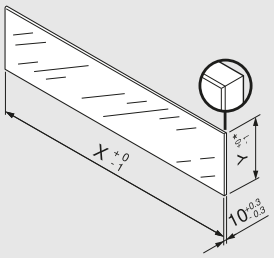

Prema normiDIN EN 14749 (izdanje studeni 2005.) u kombinaciji sa sustavom LEGRABOX nije propisano sigurnosno staklo.

Obrada rubova izvedena je kao polirani ravni rub sa skošenim bridom od 1 mm +/-0.5 mm.

X = LW - 80 mm

*Y = niski uložni element: 70 mm

*Y = visoki uložni element: 138 mm

Položaj vijka vodilica koje se pričvršćuju na korpus – 40 kg

Nazivna duljina NL (mm)

270

300, 350

400 – 500

550, 600

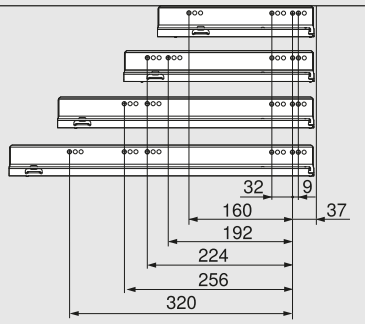

Položaj vijka vodilica koje se pričvršćuju na korpus – 70 kg

Nazivna duljina NL (mm)

450

500–600

650

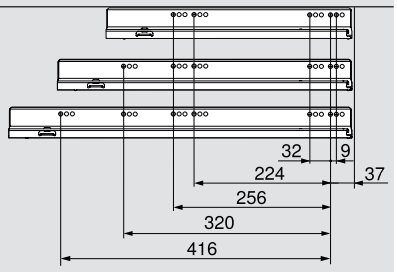

Min. svijetla dubina korpusa = nazivna duljina NL + 3 mm

Dimenzije za krojenje iverice debljine 16 mm

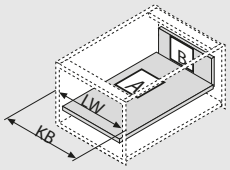

KB širina korpusa

LW svijetla širina korpusa

NL nazivna duljina

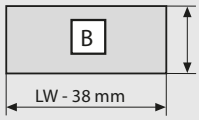

Stražnja stranica

148 mm

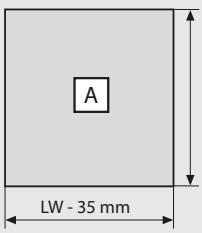

Dno

Drvena stražnja stranica
NL - 10 mm

Metalna stražnja stranica
NL - 21 mm

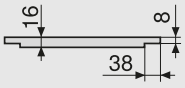

dimenzije utora

* + 1 mm za montažu vodilice koja se pričvršćuje na korpus na položenoj stranici korpusa

schachermayer

blum

LEGRABOX pure ladica/unutarnja ladica - visina C

Planiranje: Unutarnja izvlaka s relingom / uski elementi

Potreban prostor u korpusu

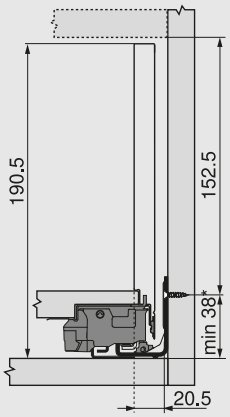

Ugr. dim. stražnje stranice

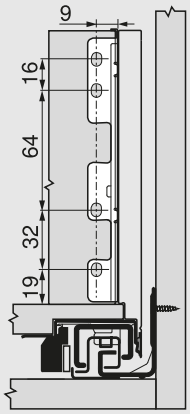

Položaj vijka vodilica koje se pričvršćuju na korpus – 40 kg

Nazivna duljina NL (mm)

270
300, 350
400 – 500
550, 600

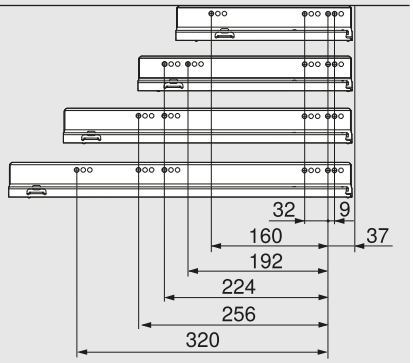

Položaj vijka vodilica koje se pričvršćuju na korpus – 70 kg

Nazivna duljina NL (mm)

450
500–600
650

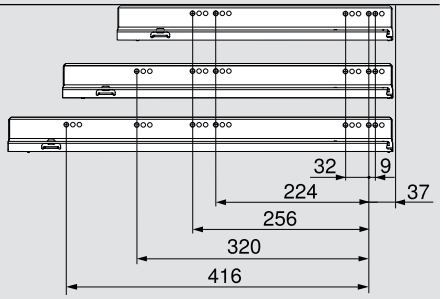

Min. svijetla dubina korpusa = nazivna duljina NL + 3 mm

Dimenzije za krojenje iverice debljine 16 mm

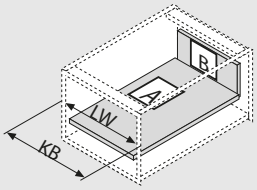

KB širina korpusa

LW svijetla širina korpusa

NL nazivna duljina

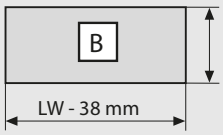

Stražnja stranica

148 mm

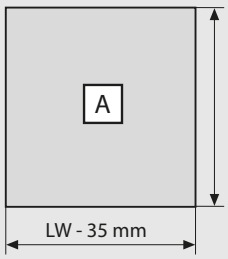

Dno

Drvena stražnja stranica
NL - 10 mm

Metalna stražnja stranica
NL - 21 mm

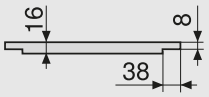

dimenzije utora

* + 1 mm za montažu vodilice koja se pričvršćuje na korpus na položenoj stranici korpusa

LEGRABOX pure ladica/unutarnja ladica - visina C

Planiranje stražnja stranica - uski elementi

Dimenzije ugradnje stražnje stranice

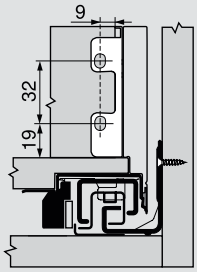

Visina M

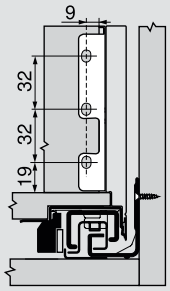

Visina K

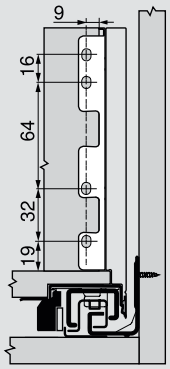

Visina C

Dimenzije za krojenje iverice debljine 16 mm

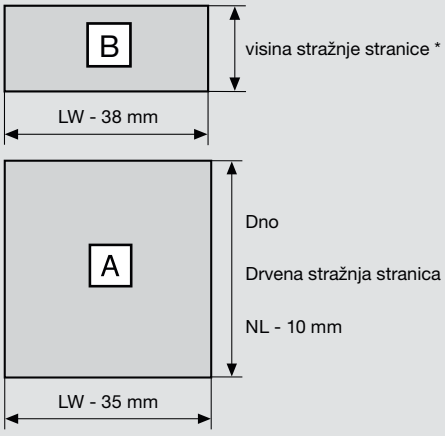

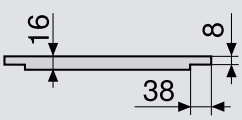

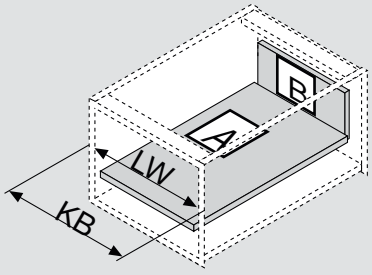

KB = širina korpusa
LW = svjetla širina korpusa
NL = nazivna duljina

* Visina stražnje stranice

	
Visina	LEGRABOX pure
M	63 mm
K	101 mm
C	148 mm

-

blum

LEGRABOX free ladica/unutarnja ladica - visina C



- LEGRABOX free stranice za ladice velikih površina - debljina stranice 12,8 mm
- potpuno izvlačenje - sinkronizirano otvaranje za bolje osobine klizanja
- 2 težinske klase - 40 i 70 kg
- 3-dimenzionalno podešavanje (visina, stranica i nagib)
- montaža fronte bez korištenja alata
- mogućnost kombiniranja sa SERVO-DRIVE
- odgovarajući unutarnji sistem za podjelu AMBIA-LINE

Napomena:
Dodatni artikl za varijantu unutarnje izvlake visine C - prednji dio sa većim ili manjim uložnim elementom:
1 garn. LEGRABOX pričvrsnik fronte, visina C za unutarnje izvlačenje sa uložnim elementom
1 kom. LEGRABOX prednji dio, sa utorom za unutarnje izvlačenje
1 kom. LEGRABOX uložni element prozirno staklo, prednje unutarnje izvlačenje
1 garn. LEGRABOX free bočni uložni element - prozirno staklo

Dodatni artikli za varijantu unutarnje izvlake visina C - prednji dio sa relingom:
1 garn. LEGRABOX pričvrsnik fronte, visina C za unutarnje izvlačenje sa relingom
1 kom. LEGRABOX prednji dio, bez utora za unutarnje izvlačenje
1 kom. LEGRABOX poprečni reling za unutarnje izvlačenje
1 garn. LEGRABOX free bočni uložni element - prozirno staklo

3



LEGRABOX free SPACE TOWER



Unutarnje izvlačenje visina C s prednjim polu visokim uložnim elementom

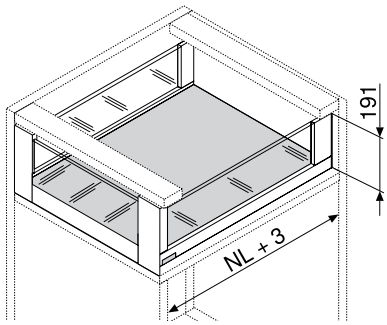



Unutarnje izvlačenje visina C sa relingom



Unutarnje izvlačenje visina C s prednjim visokim uložnim elementom

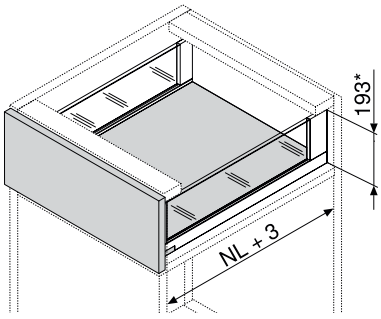



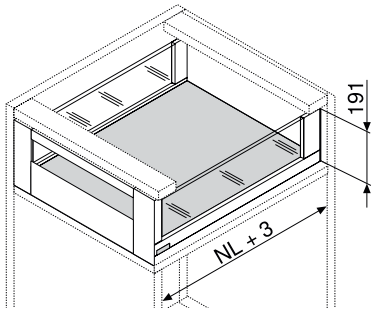

blum

BLUMOTION by Blum | TIP-ON BLUMOTION by Blum | SERVO-DRIVE by Blum

LEGRABOX free garnitura okova visina C, BLUMOTION S

- BLUMOTION S - BLUMOTION ili TIP-ON BLUMOTION integriran u vodilicu. Kada se TIP-ON BLUMOTION jedinica namjesti, prigušivač se automatski prilagođava.

Napomena:
Odgovarajući pričvrsnik fronte visine C potrebno je naručiti posebno. (alternativa 2 puta / visina M pričvrsnik fronte)
Stakleni bočni uložni element potrebno naručiti posebno.
TOB:
odgovarajući set TIP-ON BLUMOTION-jedinica sa zahvatnikom potrebno je naručiti posebno.

Opseg isporuke:
1 garn. stranica sa BOXCOVER prednji/stražnji i pokrivnim kapicama
1 garn. vodilica koje se pričvršćuju na korpus uklj. BLUMOTION S
1 garn. držača stražnje drvene stranice

Visina stranice: 176,8 mm

Br.art	Nazivna dulji-na mm	Nosivost kg	Materijal	JM	Cijena HRK	za
103 365 842 •	350	40	nehrđ.čelik (protiv otisaka prstiju)	GT	704,00	1 GT
103 365 843 •	400	40	nehrđ.čelik (protiv otisaka prstiju)	GT	713,00	1 GT
103 365 844 •	450	40	nehrđ.čelik (protiv otisaka prstiju)	GT	722,00	1 GT
103 365 845 •	500	40	nehrđ.čelik (protiv otisaka prstiju)	GT	730,00	1 GT
103 365 846 •	550	40	nehrđ.čelik (protiv otisaka prstiju)	GT	762,00	1 GT
103 365 847 •	600	40	nehrđ.čelik (protiv otisaka prstiju)	GT	827,00	1 GT
103 365 848 •	450	70	nehrđ.čelik (protiv otisaka prstiju)	GT	766,00	1 GT
103 365 849 •	500	70	nehrđ.čelik (protiv otisaka prstiju)	GT	775,00	1 GT
103 365 850 •	550	70	nehrđ.čelik (protiv otisaka prstiju)	GT	806,00	1 GT
103 365 851 •	600	70	nehrđ.čelik (protiv otisaka prstiju)	GT	872,00	1 GT
103 365 852 •	650	70	nehrđ.čelik (protiv otisaka prstiju)	GT	905,00	1 GT
103 365 798 •	350	40	čelik zemljanocrni mat	GT	452,00	1 GT
103 365 799 •	400	40	čelik zemljanocrni mat	GT	457,00	1 GT
103 365 800 •	450	40	čelik zemljanocrni mat	GT	461,00	1 GT
103 365 801 •	500	40	čelik zemljanocrni mat	GT	465,00	1 GT
103 365 802 •	550	40	čelik zemljanocrni mat	GT	493,00	1 GT
103 365 803 •	600	40	čelik zemljanocrni mat	GT	541,00	1 GT
103 365 804 •	450	70	čelik zemljanocrni mat	GT	505,00	1 GT
103 365 805 •	500	70	čelik zemljanocrni mat	GT	510,00	1 GT
103 365 806 •	550	70	čelik zemljanocrni mat	GT	537,00	1 GT
103 365 807 •	600	70	čelik zemljanocrni mat	GT	586,00	1 GT
103 365 808 •	650	70	čelik zemljanocrni mat	GT	607,00	1 GT
103 365 831 •	350	40	čelik svilenobijeli mat	GT	452,00	1 GT
103 365 832 •	400	40	čelik svilenobijeli mat	GT	457,00	1 GT
103 365 833 •	450	40	čelik svilenobijeli mat	GT	461,00	1 GT
103 365 834 •	500	40	čelik svilenobijeli mat	GT	465,00	1 GT

Grupa proizvoda F35

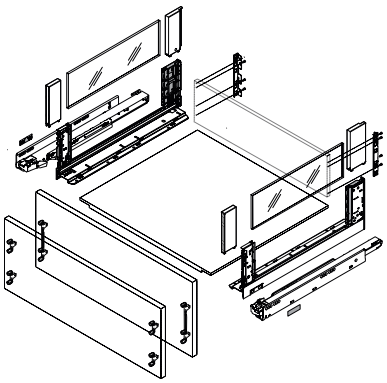

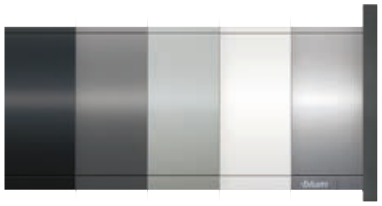

Pregled boja: zemljanocrna mat; Orion siva mat; Polar srebrna mat; svilenobijela mat; nehrđajući čelik (protiv otiska prstiju)

3

Nastavak sljedeća stranica

schachermayer

blum Nastavak prethodne stranice

BLUMOTION by Blum | TIP-ON BLUMOTION by Blum | SERVO-DRIVE by Blum

LEGRABOX free garnitura okova visina C, BLUMOTION S

Br.art	Nazivna dulji-na mm	Nosivost kg	Materijal	JM	Cijena HRK	za
103 365 835 •	550	40	čelik svilenobijeli mat	GT	493,00	1 GT
103 365 836 •	600	40	čelik svilenobijeli mat	GT	541,00	1 GT
103 365 837 •	450	70	čelik svilenobijeli mat	GT	505,00	1 GT
103 365 838 •	500	70	čelik svilenobijeli mat	GT	510,00	1 GT
103 365 839 •	550	70	čelik svilenobijeli mat	GT	537,00	1 GT
103 365 840 •	600	70	čelik svilenobijeli mat	GT	586,00	1 GT
103 365 841 •	650	70	čelik svilenobijeli mat	GT	607,00	1 GT
103 365 820 •	350	40	čelik polarnosrebrni mat	GT	452,00	1 GT
103 365 821 •	400	40	čelik polarnosrebrni mat	GT	457,00	1 GT
103 365 822 •	450	40	čelik polarnosrebrni mat	GT	461,00	1 GT
103 365 823 •	500	40	čelik polarnosrebrni mat	GT	465,00	1 GT
103 365 824 •	550	40	čelik polarnosrebrni mat	GT	493,00	1 GT
103 365 825 •	600	40	čelik polarnosrebrni mat	GT	541,00	1 GT
103 365 826 •	450	70	čelik polarnosrebrni mat	GT	505,00	1 GT
103 365 827 •	500	70	čelik polarnosrebrni mat	GT	510,00	1 GT
103 365 828 •	550	70	čelik polarnosrebrni mat	GT	537,00	1 GT
103 365 829 •	600	70	čelik polarnosrebrni mat	GT	586,00	1 GT
103 365 830 •	650	70	čelik polarnosrebrni mat	GT	607,00	1 GT
103 365 809 •	350	40	čelik Orion sivi mat	GT	452,00	1 GT
103 365 810 •	400	40	čelik Orion sivi mat	GT	457,00	1 GT
103 365 811 •	450	40	čelik Orion sivi mat	GT	461,00	1 GT
103 365 812 •	500	40	čelik Orion sivi mat	GT	465,00	1 GT
103 365 813 •	550	40	čelik Orion sivi mat	GT	493,00	1 GT
103 365 814 •	600	40	čelik Orion sivi mat	GT	541,00	1 GT
103 365 815 •	450	70	čelik Orion sivi mat	GT	505,00	1 GT
103 365 816 •	500	70	čelik Orion sivi mat	GT	510,00	1 GT
103 365 817 •	550	70	čelik Orion sivi mat	GT	537,00	1 GT
103 365 818 •	600	70	čelik Orion sivi mat	GT	586,00	1 GT
103 365 819 •	650	70	čelik Orion sivi mat	GT	607,00	1 GT

Grupa proizvoda F35

Potrebni dodatni artikli

Br.art	Opis	JM	Cijena HRK	za
103 314 447 •	BLUM LEGRABOX pričvrsnik fronte, visina C, način montaže: EXPANDO T	kom	5.154,00	100 kom
103 367 258 •	BLUM LEGRABOX pričvrsnik fronte, visina C, način montaže: EXPANDO	kom	610,00	100 kom
103 367 259	BLUM LEGRABOX pričvrsnik fronte, visina C, način montaže: vijci	kom	4,37	1 kom

Pribor

Br.art	Opis	JM	Cijena HRK	za
103 314 445 •	BLUM LEGRABOX pričvrsnik fronte, visina M, način montaže: EXPANDO T	kom	3.311,00	100 kom
103 367 254 •	BLUM LEGRABOX pričvrsnik fronte, visina M, način montaže: EXPANDO	kom	282,00	100 kom
103 367 255	BLUM LEGRABOX pričvrsnik fronte, visina M, način montaže: vijci	kom	1,81	1 kom

blum

TIP-ON by Blum

LEGRABOX free garnitura okova visina C, TIP-ON

- TIP-ON - mehaničko otvaranje bez ručkice

Napomena:
Odgovarajući pričvrsnik fronte visine C mora se posebno naručiti, (alternativa 2 puta po strani visina M pričvrsnik fronte).
Stakleni bočni uložni element potrebno naručiti posebno.

Opseg isporuke:
1 garn. stranica sa BOXCOVER prednji/stražnji i pokrivnim kapicama
1 garn. vodilica koje se pričvršćuju na korpus uklj. TIP-ON
1 garn. držača stražnje drvene stranice

Visina stranice: 176,8 mm

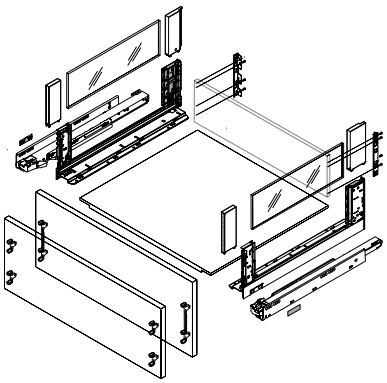

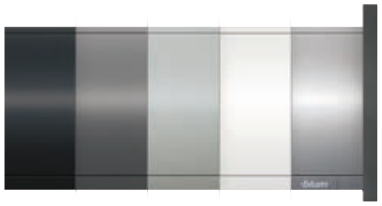

Pregled boja: zemljanocrna mat; Orion siva mat; Polar srebrna mat; svilenobijela mat; nehrđajući čelik (protiv otiska prstiju)

Br.art	Nazivna duljina mm	Nosivost kg	Materijal	JM	Cijena HRK	za
103 368 050 •	350	40	nehrđajući čelik (Anti-Fingerprint)	GT	775,00	1 GT
103 368 054 •	400	40	nehrđajući čelik (Anti-Fingerprint)	GT	784,00	1 GT
103 368 058 •	450	40	nehrđajući čelik (Anti-Fingerprint)	GT	793,00	1 GT
103 368 062 •	500	40	nehrđajući čelik (Anti-Fingerprint)	GT	802,00	1 GT
103 368 066 •	550	40	nehrđajući čelik (Anti-Fingerprint)	GT	833,00	1 GT
103 368 070 •	600	40	nehrđajući čelik (Anti-Fingerprint)	GT	898,00	1 GT
103 368 074 •	450	70	nehrđajući čelik (Anti-Fingerprint)	GT	836,00	1 GT
103 368 078 •	500	70	nehrđajući čelik (Anti-Fingerprint)	GT	844,00	1 GT
103 368 082 •	550	70	nehrđajući čelik (Anti-Fingerprint)	GT	876,00	1 GT
103 368 086 •	600	70	nehrđajući čelik (Anti-Fingerprint)	GT	941,00	1 GT
103 368 090 •	650	70	nehrđajući čelik (Anti-Fingerprint)	GT	975,00	1 GT
103 368 053 •	350	40	čelik zemljanocrni-mat	GT	524,00	1 GT
103 368 057 •	400	40	čelik zemljanocrni-mat	GT	528,00	1 GT
103 368 061 •	450	40	čelik zemljanocrni-mat	GT	532,00	1 GT
103 368 065 •	500	40	čelik zemljanocrni-mat	GT	536,00	1 GT
103 368 069 •	550	40	čelik zemljanocrni-mat	GT	564,00	1 GT
103 368 073 •	600	40	čelik zemljanocrni-mat	GT	613,00	1 GT
103 368 077 •	450	70	čelik zemljanocrni-mat	GT	575,00	1 GT
103 368 081 •	500	70	čelik zemljanocrni-mat	GT	579,00	1 GT
103 368 085 •	550	70	čelik zemljanocrni-mat	GT	607,00	1 GT
103 368 089 •	600	70	čelik zemljanocrni-mat	GT	655,00	1 GT
103 368 093 •	650	70	čelik zemljanocrni-mat	GT	677,00	1 GT
103 368 052 •	350	40	čelik svilenobijeli-mat	GT	524,00	1 GT
103 368 056 •	400	40	čelik svilenobijeli-mat	GT	528,00	1 GT
103 368 060 •	450	40	čelik svilenobijeli-mat	GT	532,00	1 GT
103 368 064 •	500	40	čelik svilenobijeli-mat	GT	536,00	1 GT
103 368 068 •	550	40	čelik svilenobijeli-mat	GT	564,00	1 GT
103 368 072 •	600	40	čelik svilenobijeli-mat	GT	613,00	1 GT
103 368 076 •	450	70	čelik svilenobijeli-mat	GT	575,00	1 GT
103 368 080 •	500	70	čelik svilenobijeli-mat	GT	579,00	1 GT

Grupa proizvoda F35

Nastavak sljedeća stranica

schachermayer

blum Nastavak prethodne stranice

TIP-ON by Blum

LEGRABOX free garnitura okova visina C, TIP-ON

Br.art	Nazivna duljina mm	Nosivost kg	Materijal	JM	Cijena HRK	za
103 368 084 •	550	70	čelik svilenobijeli-mat	GT	607,00	1 GT
103 368 088 •	600	70	čelik svilenobijeli-mat	GT	655,00	1 GT
103 368 092 •	650	70	čelik svilenobijeli-mat	GT	677,00	1 GT
103 391 390 •	350	40	čelik polarnosrebrni mat	GT	524,00	1 GT
103 391 391 •	400	40	čelik polarnosrebrni mat	GT	528,00	1 GT
103 391 392 •	450	40	čelik polarnosrebrni mat	GT	532,00	1 GT
103 391 393 •	500	40	čelik polarnosrebrni mat	GT	536,00	1 GT
103 391 394 •	550	40	čelik polarnosrebrni mat	GT	564,00	1 GT
103 391 395 •	600	40	čelik polarnosrebrni mat	GT	613,00	1 GT
103 391 396 •	450	70	čelik polarnosrebrni mat	GT	575,00	1 GT
103 391 397 •	500	70	čelik polarnosrebrni mat	GT	579,00	1 GT
103 391 398 •	550	70	čelik polarnosrebrni mat	GT	607,00	1 GT
103 391 399 •	600	70	čelik polarnosrebrni mat	GT	655,00	1 GT
103 391 400 •	650	70	čelik polarnosrebrni mat	GT	677,00	1 GT
103 368 051 •	350	40	čelik Orion sivi-mat	GT	524,00	1 GT
103 368 055 •	400	40	čelik Orion sivi-mat	GT	528,00	1 GT
103 368 059 •	450	40	čelik Orion sivi-mat	GT	532,00	1 GT
103 368 063 •	500	40	čelik Orion sivi-mat	GT	536,00	1 GT
103 368 067 •	550	40	čelik Orion sivi-mat	GT	564,00	1 GT
103 368 071 •	600	40	čelik Orion sivi-mat	GT	613,00	1 GT
103 368 075 •	450	70	čelik Orion sivi-mat	GT	575,00	1 GT
103 368 079 •	500	70	čelik Orion sivi-mat	GT	579,00	1 GT
103 368 083 •	550	70	čelik Orion sivi-mat	GT	607,00	1 GT
103 368 087 •	600	70	čelik Orion sivi-mat	GT	655,00	1 GT
103 368 091 •	650	70	čelik Orion sivi-mat	GT	677,00	1 GT

Grupa proizvoda F35

Potrebni dodatni artikli

Br.art	Opis	JM	Cijena HRK	za
103 314 445 •	BLUM LEGRABOX pričvrsnik fronte, visina M, način montaže: EXPANDO T	kom	3.311,00	100 kom
103 367 255	BLUM LEGRABOX pričvrsnik fronte, visina M, način montaže: vijci	kom	1,81	1 kom
103 367 258 •	BLUM LEGRABOX pričvrsnik fronte, visina C, način montaže: EXPANDO	kom	610,00	100 kom
103 367 259	BLUM LEGRABOX pričvrsnik fronte, visina C, način montaže: vijci	kom	4,37	1 kom
103 367 844 •	BLUM AMBIA-LINE okvir za ladicu, ND 270mm, Š 242mm, čelik zem.crna	kom	320,00	1 kom

Pribor

Br.art	Opis	JM	Cijena HRK	za
103 314 445 •	BLUM LEGRABOX pričvrsnik fronte, visina M, način montaže: EXPANDO T	kom	3.311,00	100 kom
103 314 447 •	BLUM LEGRABOX pričvrsnik fronte, visina C, način montaže: EXPANDO T	kom	5.154,00	100 kom
103 367 254 •	BLUM LEGRABOX pričvrsnik fronte, visina M, način montaže: EXPANDO	kom	282,00	100 kom
103 367 255	BLUM LEGRABOX pričvrsnik fronte, visina M, način montaže: vijci	kom	1,81	1 kom
103 367 258 •	BLUM LEGRABOX pričvrsnik fronte, visina C, način montaže: EXPANDO	kom	610,00	100 kom
103 367 844 •	BLUM AMBIA-LINE okvir za ladicu, ND 270mm, Š 242mm, čelik zem.crna	kom	320,00	1 kom

AMBIA-LINE unutarnja podjela ladice dizajn čelika

- AMBIA-LINE - sistem ravne unutarnje podjele ladice
- tehnički i vizualno optimalno usklađen za LEGRABOX
- umetak pribora za jelo presvučen s visoko kvalitetnim Softouch materijalom
- okvir s magnetnom pločom za magnetno spajanje stražnje stranice pomoću adaptera
- varijabilna primjena kod svih vrsta ladica
- jednostavna montaža
- može se naknadno dodati

Preporučane kombinacije boja	AMBIA-LINE boje		
	OG-M	TS-M	SW-M
LEGRABOX boje	Orion siva mat	Zemljano crna mat	Svileno bijela mat
OG-M			
Orion siva mat	■		
TS-M			
Zemljano crna mat		■	
SW-M			
Svileno bijela mat			■
INOX			
Nehrđajući čelik		■	



AMBIA-LINE okvir za ladicu za nazivne duljine od 270 mm - dizajn čelika

- s magnetnom pločicom na poleđini
- bez poda

Napomena:
odgovara za nazivne duljine 270 i 300 mm - od nazivne duljine 350 mm potreban profilni adapter za povezivanje sa poleđinom (16 mm) te je isti potrebno posebno naručiti.



Uporaba za:	za ladicu
Nazivna duljina:	od 270 mm
Duljina:	271 mm
Širina:	242 mm
Visina:	110 mm
Oprema:	1 razdjelnik
Materijal:	čelik zemljano crni mat

Br.art	Tvornički broj	JM	Cijena HRK	za
103 367 844 •	ZC7F300RSU	kom	320,00	1 kom

Grupa proizvoda F39

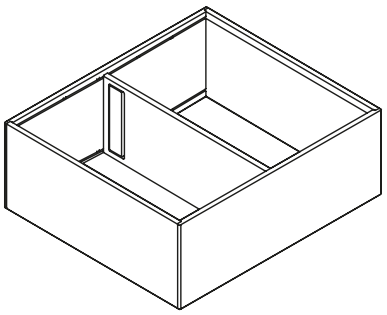

blum

BLUMOTION by Blum

SPACE TOWER LEGRABOX free sa staklom



- 4 izvlačne ladice visina C uklj. prednji dio s 2 visoka i 1 nižim staklenim umetkom i 1 izvlačna ladica visina M s prednjim dijelom
- ormar za namirnice s izvlačnim ladicama
- jednostavan pristup sa 3 strane
- pojedinačno izvlačenje ladica omogućava kompletan uvid i jednostavno vađenje namirnica
- čak i teško opterećene ladice otvaraju se lako
- visoke stražnje i bočne stranice garantiraju sigurno spremanje namirnica
- praktične unutarnjih pregrade pružaju red i preglednost
- BLUMOTION za lagano i tiho zatvaranje
- opterećenje po ladici maksimalno 40 kg



Napomena:
stakleni umetci nisu od sigurnosnog stakla!

Opseg isporuke:
4 grt. visina stranice C
1 grt. visina stranice M
4 grt. bočni stakleni umetak, proz. staklo
5 grt. vodilica BLUMOTION 40 kg
4 grt. držač stražnje stranice C
1 grt. držač stražnje stranice M
4 grt. držač fronte C
1 grt. držač fronte M
2 kom prednji dio s utorom C
1 kom prednji dio bez utora M
2 grt. prednji visoki stakleni umetak, proz. staklo
2 grt. prednji niski stakleni umetak, proz. staklo

Nosivost: 40 kg

Br.art	Širina korpusa mm	Nazivna duljina mm	Materijal	JM	Cijena HRK	za
103 368 726 •	450	500	nehrđajući čelik (Anti-Fingerprint)	GT	6.482,00	1 GT
103 368 730 •	450	550	nehrđajući čelik (Anti-Fingerprint)	GT	6.713,00	1 GT
103 368 734 •	600	500	nehrđajući čelik (Anti-Fingerprint)	GT	6.529,00	1 GT
103 368 738 •	600	550	nehrđajući čelik (Anti-Fingerprint)	GT	6.760,00	1 GT
103 368 729 •	450	500	čelik zemljanocrni-mat	GT	4.427,00	1 GT
103 368 733 •	450	550	čelik zemljanocrni-mat	GT	4.640,00	1 GT
103 368 737 •	600	500	čelik zemljanocrni-mat	GT	4.474,00	1 GT
103 368 741 •	600	550	čelik zemljanocrni-mat	GT	4.687,00	1 GT
103 368 728 •	450	500	čelik svilenobijeli-mat	GT	4.427,00	1 GT
103 368 732 •	450	550	čelik svilenobijeli-mat	GT	4.640,00	1 GT
103 368 736 •	600	500	čelik svilenobijeli-mat	GT	4.474,00	1 GT
103 368 740 •	600	550	čelik svilenobijeli-mat	GT	4.687,00	1 GT
103 369 704 •	450	500	čelik polarnosrebrni mat	GT	3.997,00	1 GT
103 369 705 •	450	550	čelik polarnosrebrni mat	GT	4.189,00	1 GT
103 369 706 •	600	500	čelik polarnosrebrni mat	GT	4.039,00	1 GT
103 369 707 •	600	550	čelik polarnosrebrni mat	GT	4.231,00	1 GT
103 368 727 •	450	500	čelik Orion sivi-mat	GT	4.427,00	1 GT
103 368 731 •	450	550	čelik Orion sivi-mat	GT	4.640,00	1 GT
103 368 735 •	600	500	čelik Orion sivi-mat	GT	4.474,00	1 GT
103 368 739 •	600	550	čelik Orion sivi-mat	GT	4.687,00	1 GT

Grupa proizvoda 300 336

BLUMOTION by Blum

SPACE TOWER LEGRABOX free sa staklom

Preporučen položaj u korpusu	Preporučena dimenzija bušenja - fronta	Preporučena dimenzija bušenja - fronta	Preporuka
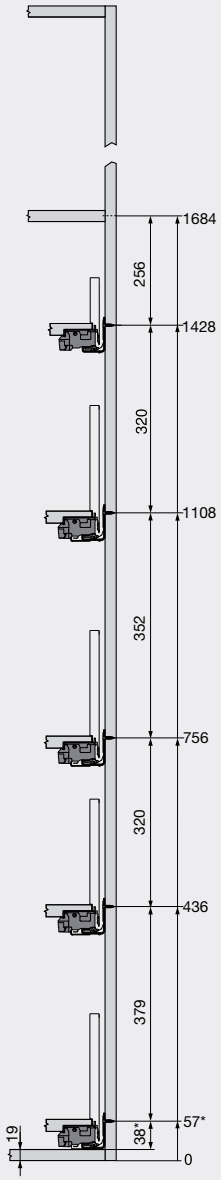	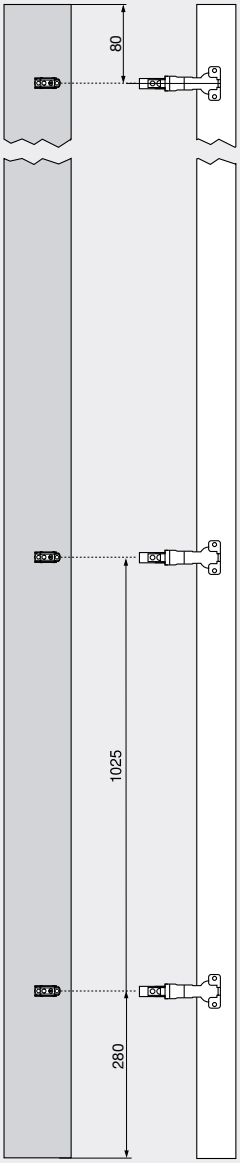	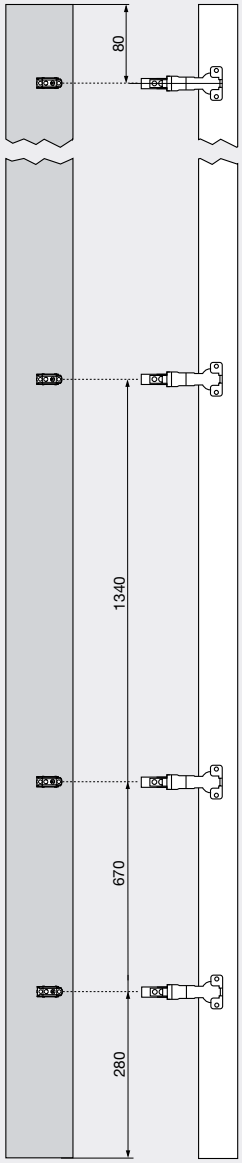	Dobro vidljiva gornja polica kod visokih ormara. Unutarnja ladica za jednostavan bočni dohvat. Povišena poleđina spriječava ispadanje stvari. Različite pozicije izvlaka omogućuju spremanje visokih stvari. Maksimalno korištenje širine korpusa s CLIP top 155°-spojnicom bez uskakanja vrata. Montažom spojnice iznad izvlake omogućuje se postava donje izvlaka na najnižoj poziciji. Tako se i zadnji centimetar pretvara u prostor za spremanje.

* + 1 mm kod montaže vodilica prije sastavljanja korpusa



Količina spojnica

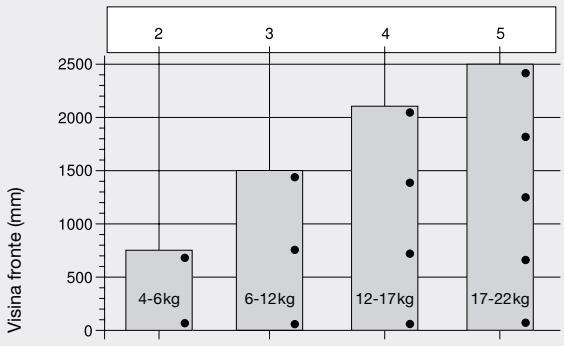

Količina spojnica ovisi od težine i visine fronte.

Za bolju stabilnost koristiti što veći razmak spojnica.

Podatci opterećenja i visine se odnose na širinu fronte od 600 mm.

3

schachermayer

blum

LEGRABOX free stranica visina C

Napomena:
Odgovarujući pričvrsnik fronte visine C mora se posebno naručiti. (alternativa 2 puta visina M pričvrsnik fronte)

Opseg isporuke:
stranica lijevo/desno
BOXCOVER prednji
BOXCOVER stražnji
pokrivne kapice lijevo/desno

Visina stranice: 176.8 mm

Br.art	Tvornički broj	Nazivna duljina mm	Materijal	JM	Cijena HRK	za
103 367 000 •	780C3502I	350	nehrđ.čelik (Anti-Fingerprint)	GT	482,00	1 GT
103 367 004 •	780C4002I	400	nehrđ.čelik (Anti-Fingerprint)	GT	488,00	1 GT
103 367 008 •	780C4502I	450	nehrđ.čelik (Anti-Fingerprint)	GT	495,00	1 GT
103 367 012 •	780C5002I	500	nehrđ.čelik (Anti-Fingerprint)	GT	501,00	1 GT
103 367 016 •	780C5502I	550	nehrđ.čelik (Anti-Fingerprint)	GT	520,00	1 GT
103 367 020 •	780C6002I	600	nehrđ.čelik (Anti-Fingerprint)	GT	560,00	1 GT
103 367 024 •	780C6502I	650	nehrđ.čelik (Anti-Fingerprint)	GT	581,00	1 GT
103 367 003 •	780C3502S	350	čelik zemljano crni-mat	GT	255,00	1 GT
103 367 007 •	780C4002S	400	čelik zemljano crni-mat	GT	257,00	1 GT
103 367 011 •	780C4502S	450	čelik zemljano crni-mat	GT	259,00	1 GT
103 367 015 •	780C5002S	500	čelik zemljano crni-mat	GT	260,00	1 GT
103 367 019 •	780C5502S	550	čelik zemljano crni-mat	GT	275,00	1 GT
103 367 023 •	780C6002S	600	čelik zemljano crni-mat	GT	299,00	1 GT
103 367 027 •	780C6502S	650	čelik zemljano crni-mat	GT	308,00	1 GT
103 367 002 •	780C3502S	350	čelik svileno bijeli-mat	GT	255,00	1 GT
103 367 006 •	780C4002S	400	čelik svileno bijeli-mat	GT	257,00	1 GT
103 367 010 •	780C4502S	450	čelik svileno bijeli-mat	GT	259,00	1 GT
103 367 014 •	780C5002S	500	čelik svileno bijeli-mat	GT	260,00	1 GT
103 367 018 •	780C5502S	550	čelik svileno bijeli-mat	GT	275,00	1 GT
103 367 022 •	780C6002S	600	čelik svileno bijeli-mat	GT	299,00	1 GT
103 367 026 •	780C6502S	650	čelik svileno bijeli-mat	GT	308,00	1 GT
103 367 088 •	780C3502S	350	čelik polarnosrebrni mat	GT	255,00	1 GT
103 367 089 •	780C4002S	400	čelik polarnosrebrni mat	GT	257,00	1 GT
103 367 091 •	780C4502S	450	čelik polarnosrebrni mat	GT	259,00	1 GT
103 367 092 •	780C5002S	500	čelik polarnosrebrni mat	GT	260,00	1 GT
103 367 093 •	780C5502S	550	čelik polarnosrebrni mat	GT	275,00	1 GT
103 367 094 •	780C6002S	600	čelik polarnosrebrni mat	GT	299,00	1 GT
103 367 095 •	780C6502S	650	čelik polarnosrebrni mat	GT	308,00	1 GT
103 367 001 •	780C3502S	350	čelik Orion sivi-mat	GT	255,00	1 GT
103 367 005 •	780C4002S	400	čelik Orion sivi-mat	GT	257,00	1 GT
103 367 009 •	780C4502S	450	čelik Orion sivi-mat	GT	259,00	1 GT
103 367 013 •	780C5002S	500	čelik Orion sivi-mat	GT	260,00	1 GT
103 367 017 •	780C5502S	550	čelik Orion sivi-mat	GT	275,00	1 GT
103 367 021 •	780C6002S	600	čelik Orion sivi-mat	GT	299,00	1 GT
103 367 025 •	780C6502S	650	čelik Orion sivi-mat	GT	308,00	1 GT

Grupa proizvoda F35

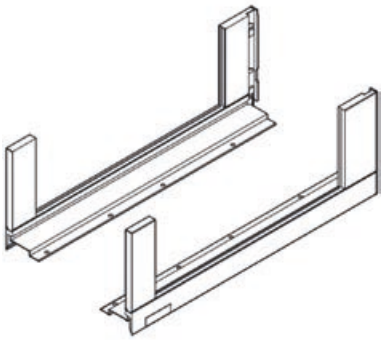

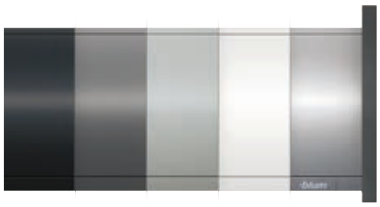

Pregled boja: zemljanocrna mat; Orion siva mat; Polar srebrna mat; svilenobijela mat; nehrđajući čelik (protiv otiska prstiju)

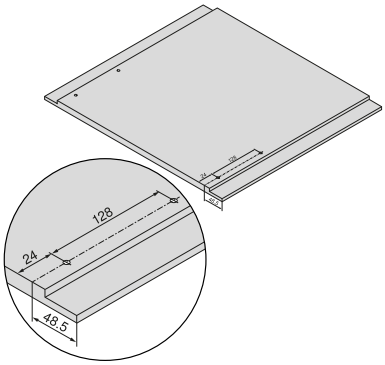

Mjere za bušenje: Dno

3

LEGRABOX free bočni uložni element - prozirno staklo

- dužina = ND - 112 mm

Opseg isporuke:
2 komada

Visina: 138 mm
Debljina: 10 mm
Materijal: staklo prozirno

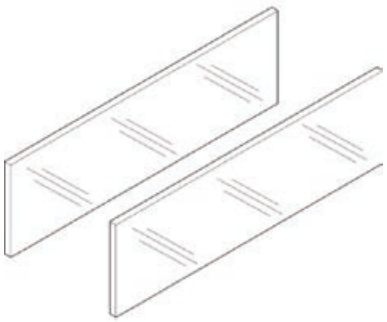

Br.art	Tvornički broj	Nazivna duljina mm	JM	Cijena HRK	za
103 367 029 •	ZE7S238G	350	GT	166,50	1 GT
103 367 030 •	ZE7S288G	400	GT	175,50	1 GT
103 367 031 •	ZE7S338G	450	GT	185,00	1 GT
103 367 032 •	ZE7S388G	500	GT	194,50	1 GT
103 367 033 •	ZE7S438G	550	GT	213,50	1 GT
103 367 034 •	ZE7S488G	600	GT	232,50	1 GT
103 367 035 •	ZE7S538G	650	GT	251,00	1 GT

Grupa proizvoda F35

3

LEGRABOX pričvrsnik fronte za okvir C

Ugradnja: EXPANDO
Materijal: čelik

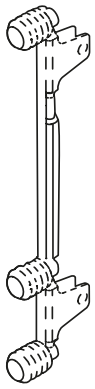

Br.art	Tvornički broj	Ugradnja	JM	Cijena HRK	za
103 314 447 •	ZF7C70T2	EXPANDO T	kom	5.154,00	100 kom
103 367 258 •	ZF7C70E2	EXPANDO	kom	610,00	100 kom
103 367 259	ZF7C7002	vijci	kom	4,37	1 kom

Grupa proizvoda F35

LEGRABOX pričvrsnik fronte za okvir M

Ugradnja: EXPANDO
Materijal: čelik



za pričvršćivanje vijcima

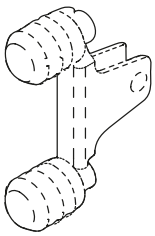

Expando

Br.art	Tvornički broj	Ugradnja	JM	Cijena HRK	za
103 314 445 •	ZF7M70T2	EXPANDO T	kom	3.311,00	100 kom
103 367 254 •	ZF7M70E2	EXPANDO	kom	282,00	100 kom
103 367 255	ZF7M7002	vijci	kom	1,81	1 kom

Grupa proizvoda F35

schachermayer

LEGRABOX stabiliziranje fronte EXPANDO T

- za tanke fronte debljine od 8 mm
- od 601 mm 1 kom
- od 901 mm 2 kom



Tip: LEGRABOX
Ugradnja: EXPANDO T
Materijal: čelik

Br.art	Tvornički broj	PJ	JM	Cijena HRK	za
103 314 448 •	Z96.00T1	100	kom	2.417,00	100 kom

Grupa proizvoda F35

Dubina bušenja

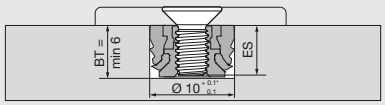

ZaEXPANDO T pojedinačno koristiti vijke s M4 navojem.

BT	Dubina bušenja
ES	Dubina ulaza vijka
	ES min = 4 mm
	ES maks = BT - 0.5 mm
	* Kod kamena i keramike +0.2/-0.1mm

Montaža EXPANDO T

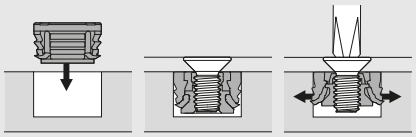

LEGRABOX stabilizacija fronte/dna potreban prostor u korpusu

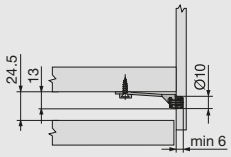

LEGRABOX stabilizacija fronte/dna potreban prostor u korpusu i slika bušenja

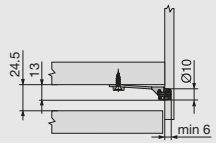

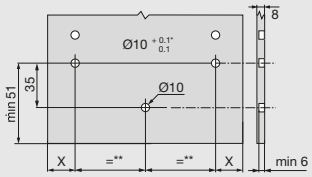

X = 14 + FA

FA	Otvaranje fronte
	* Kod kamena i keramike +0.2/-0.1mm
	** min 80

Isključenje odgovornosti

Tvrtka Blum ne preuzima odgovornost kod korištenja EXPANDO T u kombinaciji s materijalima koji nisu navedeni ili u kombinaciji s okovima drugih proizvođača.
Savjetuje se stručna montaža.

Područje primjene EXPANDO T

EXPANDO T se koristi z pričvršćenje Blum okova na tankim pločastim materijalima u izradi namještaja.
Moguća primjena pločastih materijala od 8 mm debljine - kod odgovarajuće stabilnosti i čvrstoće.

Područje primjene i preporuka ugradnje

Od tvrtke Blum ispitani materijali	Minimalni potezni moment (Nm)
Iverica (poprečna vlačna otpornost > 0.45 N/mm²)	1.5
MDF (poprečna vlačna otpornost> 0.6 N/mm²)	1.5
HDF	2
HPL	2
Mineralne tvari	2
Prirodan kamen Granit Nero Assoluto	3
Umjetni kamen Quarzkomposit	3
Keramičke ploče	3

LEGRABOX držač poleđine visina C

Opseg isporuke:
držač stražnje stranice lijevo/desno

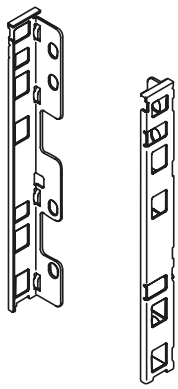

Visina: 146.1 mm

Br.art	Tvornički broj	Materijal	JM	Cijena HRK	za
103 367 247	ZB7C000S	čelik zemljanocrni-mat	GT	11,25	1 GT
103 367 246	ZB7C000S	čelik svilenobijeli-mat	GT	11,20	1 GT
103 367 096 •	ZB7C000S	čelik polarnosrebrni mat	GT	12,80	1 GT
103 367 245	ZB7C000S	čelik Orion sivi-mat	GT	11,20	1 GT
103 367 244 •	ZB7C000S	čelik poniklani	GT	37,35	1 GT

Grupa proizvoda F35

LEGRABOX pričvrsnik fronte visina C, za unutarnju ladicu s uložnim elementom

Opseg isporuke:
pričvrsnik fronte lijevo/desno, pokrivne kape vanjske lijeva/desna, pokrivne kape unutarnje lijeva/desna, dio za izjednačavanje za niske uložne elemente lijevi/desni, pridržni dio, vijci

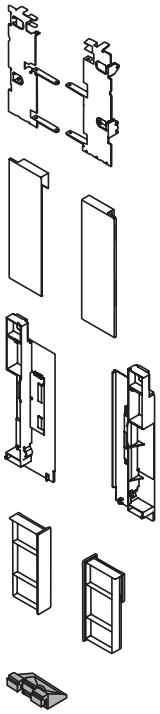

Br.art	Tvornički broj	Materijal	JM	Cijena HRK	za
103 367 264 •	ZI7.2CI0	nehrđajući čelik (Anti-Fingerprint)	GT	247,00	1 GT
103 367 267 •	ZI7.2CS0	čelik zemljanocrni-mat	GT	155,50	1 GT
103 367 266 •	ZI7.2CS0	čelik svilenobijeli-mat	GT	155,50	1 GT
103 367 097 •	ZI7.2CS0	čelik polarnosrebrni mat	GT	155,50	1 GT
103 367 265	ZI7.2CS0	čelik Orion sivi-mat	GT	136,00	1 GT

Grupa proizvoda F35



LEGRABOX pričvrsnik fronte visina C, za unutarnju ladicu s relingom

Opseg isporuke:
držač fronte lijevo/desno, pokrivne kape vanjske lijeva/desna, pokrivne kape unutarnje lijeva/desna, dio za izjednačavanje za niske uložne elemente lijevi/desni, pridržni dio, vijci

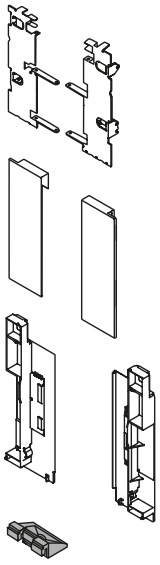

Br.art	Tvornički broj	Materijal	JM	Cijena HRK	za
103 367 268 •	ZI7.3CI0	nehrđajući čelik (Anti-Fingerprint)	GT	237,00	1 GT
103 367 271 •	ZI7.3CS0	čelik zemljanocrni-mat	GT	145,50	1 GT
103 367 270	ZI7.3CS0	čelik svilenobijeli-mat	GT	127,50	1 GT
103 367 098 •	ZI7.3CS0	čelik polarno srebrni mat	GT	145,50	1 GT
103 367 269 •	ZI7.3CS0	čelik Orion sivi-mat	GT	145,50	1 GT

Grupa proizvoda F35



schachermayer

LEGRABOX prednjica s utorom za unutarnju ladicu s uložnim elementom

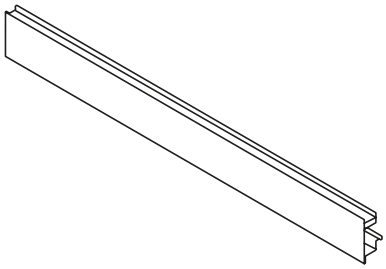

- za rezanje

Napomena:
rez = svjetla širina korpusa minus 126,5 mm

Primjena:
unutarnja ladica "C" s niskim i visokim staklom

Duljina: 1043 mm

Br.art	Tvornički broj	Materijal	JM	Cijena HRK	za
103 367 279 •	ZV7.1043MN1	aluminij zemljanocrni-mat	kom	119,00	1 kom
103 367 278 •	ZV7.1043MN1	aluminij svilenobijeli-mat	kom	119,00	1 kom
103 367 298 •	ZV7.1043MN1	aluminij polarnosrebrni mat	kom	119,00	1 kom
103 367 277 •	ZV7.1043MN1	aluminij Orion sivi-mat	kom	119,00	1 kom
103 367 276 •	ZV7.1043MN1	aluminij eloksirani NIRO 2	kom	248,50	1 kom

Grupa proizvoda F35



LEGRABOX prednjica bez utora za unutarnju ladicu/unutarnju ladicu s relingom

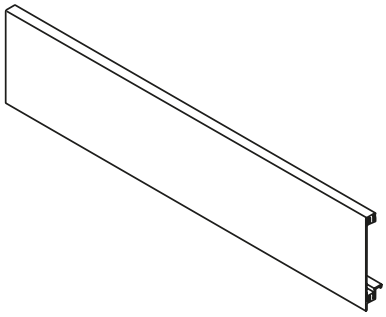

- za rezanje

Napomena:
rez = svijetla širina korpusa - 126,5 mm

Primjena:
unutarnja ladica "M" i "K", prednje izvlačenje "C" s relingom

Duljina: 1043 mm

Br.art	Tvornički broj	Materijal	JM	Cijena HRK	za
103 367 275 •	ZV7.1043C01	aluminij zemljanocrni-mat	kom	124,50	1 kom
103 367 274	ZV7.1043C01	aluminij svilenobijeli-mat	kom	109,00	1 kom
103 367 099 •	ZV7.1043C01	aluminij polarnosrebrni mat	kom	124,50	1 kom
103 367 273 •	ZV7.1043C01	aluminij Orion sivi-mat	kom	124,50	1 kom
103 367 272 •	ZV7.1043C01	aluminij eloksirani NIRO 2	kom	298,00	1 kom

Grupa proizvoda F35



LEGRABOX uložni element prozirno staklo, prednja unutarnja ladica

dužina = SŠ - 80 mm

Napomena:
Gornja obrada je polirani ravni kut s brušenim rubom 1 mm +/- 0,5 mm.

Materijal: staklo prozirno

Br.art	Tvornički broj	Duljina mm	Širina kor-pusa mm	Visina mm	JM	Cijena HRK	za
103 367 288 •	ZE7W1082G	1082	1200	138	kom	253,00	1 kom
103 367 289 •	ZE7W332G	332	450	138	kom	103,50	1 kom
103 367 290 •	ZE7W482G	482	600	138	kom	118,00	1 kom
103 367 291 •	ZE7W782G	782	900	138	kom	196,00	1 kom
103 367 284 •	ZE7V1082G	1082	1200	70	kom	168,00	1 kom
103 367 285 •	ZE7V332G	332	450	70	kom	64,20	1 kom
103 367 286 •	ZE7V482G	482	600	70	kom	73,70	1 kom
103 367 287 •	ZE7V482G	782	900	70	kom	130,50	1 kom

Grupa proizvoda F35

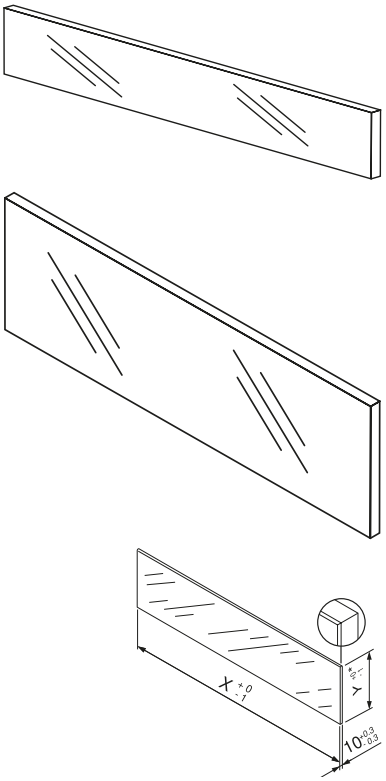

X = LW - 80 mm

*Y = niski uložni element: 70 mm

*Y = visoki uložni element: 138 mm



LEGRABOX poprečni reling za unutarnju ladicu

- za rezanje
- maks. širina korpusa 1200 mm

Napomena:
rez = svjetla širina korpusa minus 90 mm

Duljina: 1080 mm

Br.art	Tvornički broj	Materijal	JM	Cijena HRK	za
103 367 283 •	ZR7.1080U	aluminij zemljanocrni mat	kom	52,90	1 kom
103 367 282 •	ZR7.1080U	aluminij svilenobijeli mat	kom	52,90	1 kom
103 367 299 •	ZR7.1080U	aluminij polarnosrebrni mat	kom	52,90	1 kom
103 367 281 •	ZR7.1080U	aluminij Orion sivi mat	kom	52,90	1 kom
103 367 280 •	ZR7.1080U	aluminij eloksirani NIRO 2	kom	201,00	1 kom

Grupa proizvoda F35



schachermayer

blum

LEGRABOX free osiguranje u transportu

- za transport namještaja s predmontiranim bočnim uložnim elementima



Materijal: plastika žuta

Br.art	Tvornički broj	JM	Cijena HRK	za
103 367 028 •	780C0009	kom	8,96	1 kom

Grupa proizvoda F35

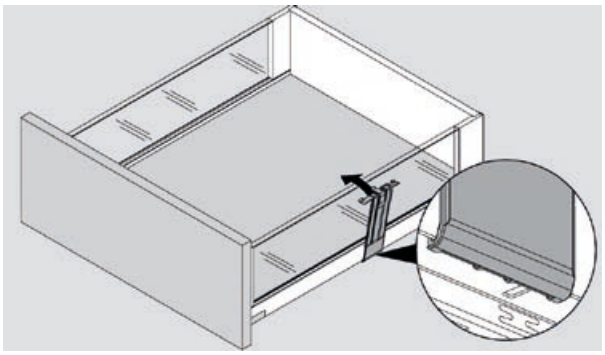

3



LEGRABOX free ladica/unutarnja ladica - visina C

Planiranje: Unutarnja izvlaka sa relingom

Potreban prostor u korpusu

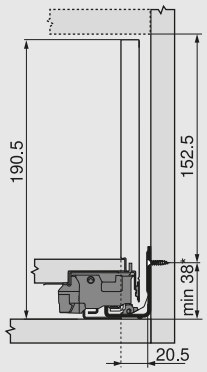

Ugr. dim. stražnje stranice

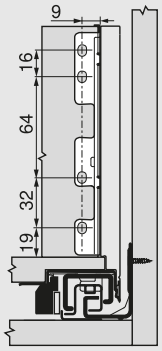

Dimenzije krojenja za staklo

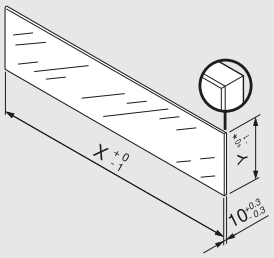

Prema normiDIN EN 14749 (izdanje studeni 2005.) u kombinaciji sa sustavom LEGRABOX nije propisano sigurnosno staklo.

Obrada rubova izvedena je kao polirani ravni rub sa skošenim bridom od 1 mm +/-0.5 mm.

X = LW - 80 mm

*Y = niski uložni element: 70 mm

*Y = visoki uložni element: 138 mm

Položaj vijka vodilica koje se pričvršćuju na korpus – 40 kg

Nazivna duljina NL (mm)

270

300, 350

400 – 500

550, 600

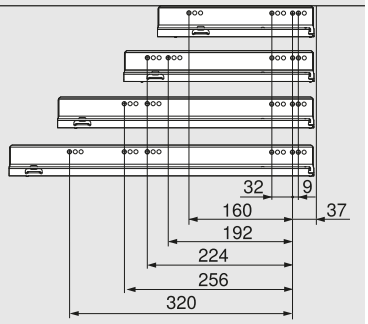

Položaj vijka vodilica koje se pričvršćuju na korpus – 70 kg

Nazivna duljina NL (mm)

450

500–600

650

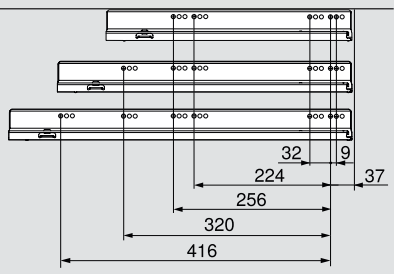

Min. svijetla dubina korpusa = nazivna duljina NL + 3 mm

Dimenzije za krojenje iverice debljine 16 mm

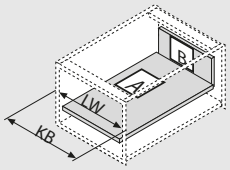

KB širina korpusa

LW svijetla širina korpusa

NL nazivna duljina

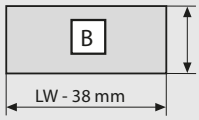

Stražnja stranica

148 mm

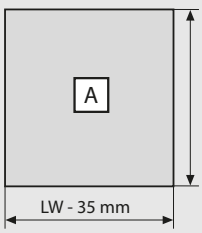

Dno

Drvena stražnja stranica
NL - 10 mm

Metalna stražnja stranica
NL - 21 mm

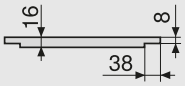

dimenzije utora

* + 1 mm za montažu vodilice koja se pričvršćuje na korpus na položenoj stranici korpusa

schachermayer

blum

LEGRABOX free ladica/unutarnja ladica - visina C

Planiranje: Unutarnje izvlačenje s uložnim elementom

Potreban prostor u korpusu

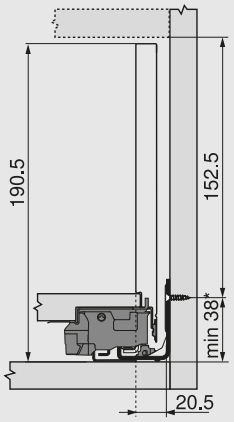

Ugr. dim. stražnje stranice

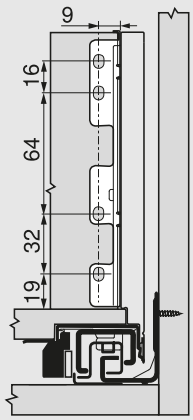

Položaj vijka vodilica koje se pričvršćuju na korpus – 40 kg

Nazivna duljina NL (mm)
270
300, 350
400 – 500
550, 600

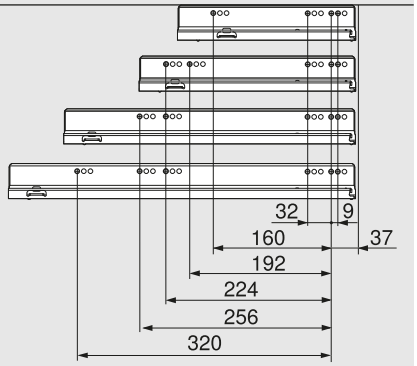

Položaj vijka vodilica koje se pričvršćuju na korpus – 70 kg

Nazivna duljina NL (mm)
450
500–600
650

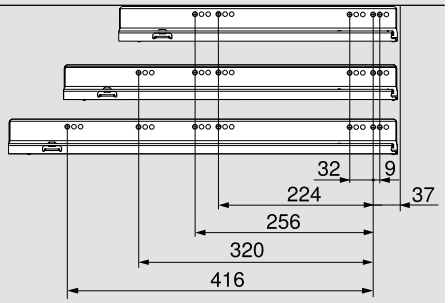

Min. svijetla dubina korpusa = nazivna duljina NL + 3 mm

Dimenzije za krojenje iverice debljine 16 mm

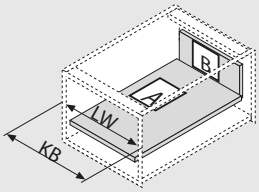

KB širina korpusa
LW svijetla širina korpusa
NL nazivna duljina

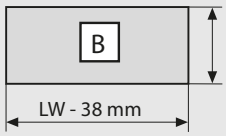

Stražnja stranica

148 mm

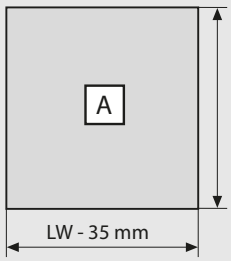

Dno

Drvena stražnja stranica
NL - 10 mm

Metalna stražnja stranica
NL - 21 mm

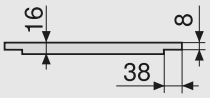

dimenzije utora

* + 1 mm za montažu vodilice koja se pričvršćuje na korpus na položenoj stranici korpusa

LEGRABOX pure ladica, izvlačenje s frontom - visina F

- LEGRABOX stranica s unutarnje i vanjske strane ravna - debljina okvira 12,8 mm
- potpuna izvlaka - sinkronizirano otvaranje za bolje klizanje
- mogućnost odabira vodilica sa integriranim BLUMOTION ili TIP-ON sistemom
- 2 težinske klase - 40 i 70 kg
- 3-dimenzionalno podešavanje (visina, stranica i nagib)
- montaža fronte bez korištenja alata
- mogućnost kombiniranja sa SERVO-DRIVE
- odgovarajući unutarnji sistem za podjelu AMBIA-LINE



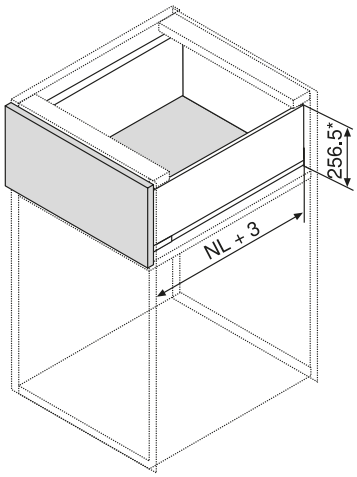

3



blum

BLUMOTION by Blum | TIP-ON BLUMOTION by Blum | SERVO-DRIVE by Blum

LEGRABOX pure garnitura okova visina F, BLUMOTION S

- BLUMOTION S - BLUMOTION ili TIP-ON BLUMOTION integriran u vodilicu. Kada se TIP-ON BLUMOTION jedinica namjesti, prigušivač se automatski prilagođava.

Napomena:
Odgovarujući pričvrsnici fronte visine C i visine M moraju se posebno naručiti,
Verzija 1:
2 x pričvrsnik fronte visine C + 2 x pričvrsnik fronte visine M (po strani)
Verzija 2:
6 x pričvrsnik fronte visine M (po strani)
TOB:
odgovarajući set TIP-ON BLUMOTION-jedinica sa zahvatnikom potrebno je naručiti posebno.

Opseg isporuke:
1 garn. stranica sa pokrivnim kapama
1 garn. vodilica koje se pričvršćuju na korpus uklj. BLUMOTION S
1 garn. držača stražnje drvene stranice

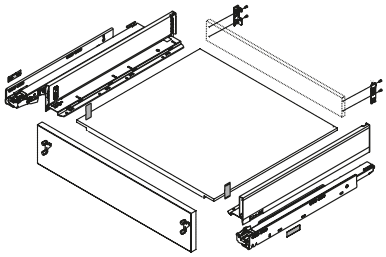

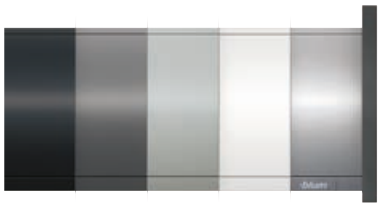

Pregled boja: zemljanocrna mat; Orion siva mat; Polar srebrna mat; svilenobijela mat; nehrđajući čelik (protiv otiska prstiju)

Visina stranice: 239,9 mm

Br.art	Nazivna duljina mm	Nosivost kg	Materijal	JM	Cijena HRK	za
103 365 899 •	400	40	nehrđ.čelik (protiv otisaka prstiju)	GT	936,00	1 GT
103 365 900 •	450	40	nehrđ.čelik (protiv otisaka prstiju)	GT	949,00	1 GT
103 366 001 •	500	40	nehrđ.čelik (protiv otisaka prstiju)	GT	963,00	1 GT
103 366 002 •	550	40	nehrđ.čelik (protiv otisaka prstiju)	GT	1.003,00	1 GT
103 366 003 •	600	40	nehrđ.čelik (protiv otisaka prstiju)	GT	1.110,00	1 GT
103 366 004 •	450	70	nehrđ.čelik (protiv otisaka prstiju)	GT	994,00	1 GT
103 366 005 •	500	70	nehrđ.čelik (protiv otisaka prstiju)	GT	1.007,00	1 GT
103 366 006 •	550	70	nehrđ.čelik (protiv otisaka prstiju)	GT	1.047,00	1 GT
103 366 007 •	600	70	nehrđ.čelik (protiv otisaka prstiju)	GT	1.155,00	1 GT
103 366 008 •	650	70	nehrđ.čelik (protiv otisaka prstiju)	GT	1.209,00	1 GT
103 365 853 •	400	40	čelik zemljanocrni mat	GT	629,00	1 GT
103 365 854 •	450	40	čelik zemljanocrni mat	GT	635,00	1 GT
103 365 855	500	40	čelik zemljanocrni mat	GT	640,00	1 GT
103 365 856 •	550	40	čelik zemljanocrni mat	GT	670,00	1 GT
103 365 857 •	600	40	čelik zemljanocrni mat	GT	733,00	1 GT
103 365 858 •	450	70	čelik zemljanocrni mat	GT	679,00	1 GT
103 365 859	500	70	čelik zemljanocrni mat	GT	685,00	1 GT
103 365 860 •	550	70	čelik zemljanocrni mat	GT	714,00	1 GT
103 365 861 •	600	70	čelik zemljanocrni mat	GT	778,00	1 GT
103 365 862 •	650	70	čelik zemljanocrni mat	GT	804,00	1 GT
103 365 883 •	400	40	čelik svilenobijeli mat	GT	629,00	1 GT
103 365 890	450	40	čelik svilenobijeli mat	GT	555,45	1 GT
103 365 891	500	40	čelik svilenobijeli mat	GT	560,45	1 GT
103 365 892 •	550	40	čelik svilenobijeli mat	GT	670,00	1 GT
103 365 893 •	600	40	čelik svilenobijeli mat	GT	733,00	1 GT
103 365 894 •	450	70	čelik svilenobijeli mat	GT	679,00	1 GT
103 365 895	500	70	čelik svilenobijeli mat	GT	685,00	1 GT
103 365 896 •	550	70	čelik svilenobijeli mat	GT	714,00	1 GT
103 365 897 •	600	70	čelik svilenobijeli mat	GT	778,00	1 GT
103 365 898 •	650	70	čelik svilenobijeli mat	GT	804,00	1 GT
103 365 873 •	400	40	čelik polarnosrebrni mat	GT	629,00	1 GT

Grupa proizvoda F35

Nastavak sljedeća stranica

blum Nastavak prethodne stranice

BLUMOTION by Blum | TIP-ON BLUMOTION by Blum | SERVO-DRIVE by Blum

LEGRABOX pure garnitura okova visina F, BLUMOTION S

Br.art	Nazivna duljina mm	Nosivost kg	Materijal	JM	Cijena HRK	za
103 365 874 •	450	40	čelik polarnosrebrni mat	GT	635,00	1 GT
103 365 875 •	500	40	čelik polarnosrebrni mat	GT	640,00	1 GT
103 365 876 •	550	40	čelik polarnosrebrni mat	GT	670,00	1 GT
103 365 877 •	600	40	čelik polarnosrebrni mat	GT	733,00	1 GT
103 365 878 •	450	70	čelik polarnosrebrni mat	GT	679,00	1 GT
103 365 879 •	500	70	čelik polarnosrebrni mat	GT	685,00	1 GT
103 365 880 •	550	70	čelik polarnosrebrni mat	GT	714,00	1 GT
103 365 881 •	600	70	čelik polarnosrebrni mat	GT	778,00	1 GT
103 365 882 •	650	70	čelik polarnosrebrni mat	GT	804,00	1 GT
103 365 863 •	400	40	čelik Orion sivi mat	GT	629,00	1 GT
103 365 864 •	450	40	čelik Orion sivi mat	GT	635,00	1 GT
103 365 865	500	40	čelik Orion sivi mat	GT	560,45	1 GT
103 365 866 •	550	40	čelik Orion sivi mat	GT	670,00	1 GT
103 365 867 •	600	40	čelik Orion sivi mat	GT	733,00	1 GT
103 365 868 •	450	70	čelik Orion sivi mat	GT	679,00	1 GT
103 365 869	500	70	čelik Orion sivi mat	GT	685,00	1 GT
103 365 870 •	550	70	čelik Orion sivi mat	GT	714,00	1 GT
103 365 871 •	600	70	čelik Orion sivi mat	GT	778,00	1 GT
103 365 872 •	650	70	čelik Orion sivi mat	GT	804,00	1 GT

Grupa proizvoda F35

Potrebni dodatni artikli

Br.art	Opis	JM	Cijena HRK	za
103 314 445 •	BLUM LEGRABOX pričvrsnik fronte, visina M, način montaže: EXPANDO T	kom	3.311,00	100 kom
103 314 447 •	BLUM LEGRABOX pričvrsnik fronte, visina C, način montaže: EXPANDO T	kom	5.154,00	100 kom
103 367 254 •	BLUM LEGRABOX pričvrsnik fronte, visina M, način montaže: EXPANDO	kom	282,00	100 kom
103 367 255	BLUM LEGRABOX pričvrsnik fronte, visina M, način montaže: vijci	kom	1,81	1 kom
103 367 258 •	BLUM LEGRABOX pričvrsnik fronte, visina C, način montaže: EXPANDO	kom	610,00	100 kom
103 367 259	BLUM LEGRABOX pričvrsnik fronte, visina C, način montaže: vijci	kom	4,37	1 kom

schachermayer

blum

TIP-ON by Blum

LEGRABOX pure garnitura okova visina F, TIP-ON

- TIP-ON - mehaničko otvaranje bez ručkice

Napomena:
Pričvrsnike fronte visine C i visine M treba posebno naručiti (alternativa 3 puta / visina M pričvrsnik fronte)
Verzija 1:
1 x pričvrsnik fronte visine C + 1 x pričvrsnik fronte visine M
Verzija 2:
3 x pričvrsnik fronte visine M

Opseg isporuke:
1 garn. stranice s pokrivnim kapama, 1 garn. vodilica koje se pričvršćuju na korpus uklj. TIP-ON, 1 garn. držača stražnje drvene stranice

Visina stranice: 239,9 mm

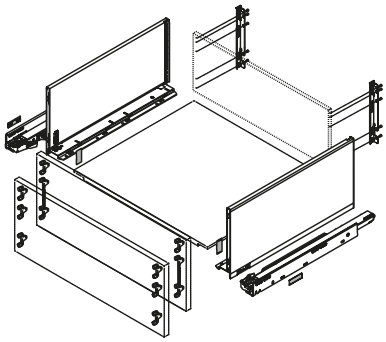

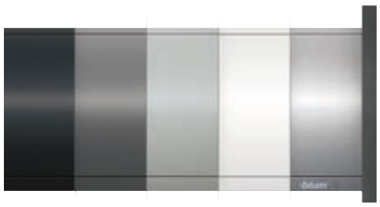

Pregled boja: zemljanocrna mat; Orion siva mat; Polar srebrna mat; svilenobijela mat; nehrđajući čelik (protiv otiska prstiju)

Br.art	Nazivna dulji-na mm	Nosivost kg	Materijal	JM	Cijena HRK	za
103 391 426 •	400	40	nehrđ.čelik (Anti-Fingerprint)	GT	1.007,00	1 GT
103 367 720 •	450	40	nehrđ.čelik (Anti-Fingerprint)	GT	1.021,00	1 GT
103 367 724 •	500	40	nehrđ.čelik (Anti-Fingerprint)	GT	1.034,00	1 GT
103 367 728 •	550	40	nehrđ.čelik (Anti-Fingerprint)	GT	1.074,00	1 GT
103 367 732 •	600	40	nehrđ.čelik (Anti-Fingerprint)	GT	1.181,00	1 GT
103 367 736 •	450	70	nehrđ.čelik (Anti-Fingerprint)	GT	1.063,00	1 GT
103 367 740 •	500	70	nehrđ.čelik (Anti-Fingerprint)	GT	1.077,00	1 GT
103 367 744 •	550	70	nehrđ.čelik (Anti-Fingerprint)	GT	1.117,00	1 GT
103 367 748 •	600	70	nehrđ.čelik (Anti-Fingerprint)	GT	1.224,00	1 GT
103 367 780 •	650	70	nehrđ.čelik (Anti-Fingerprint)	GT	1.279,00	1 GT
103 367 723 •	450	40	čelik zemljanocrni-mat	GT	706,00	1 GT
103 367 727 •	500	40	čelik zemljanocrni-mat	GT	622,90	1 GT
103 367 731 •	550	40	čelik zemljanocrni-mat	GT	741,00	1 GT
103 367 735 •	600	40	čelik zemljanocrni-mat	GT	804,00	1 GT
103 367 739 •	450	70	čelik zemljanocrni-mat	GT	748,00	1 GT
103 367 743 •	500	70	čelik zemljanocrni-mat	GT	755,00	1 GT
103 367 747 •	550	70	čelik zemljanocrni-mat	GT	784,00	1 GT
103 367 751 •	600	70	čelik zemljanocrni-mat	GT	847,00	1 GT
103 367 783 •	650	70	čelik zemljanocrni-mat	GT	873,00	1 GT
103 391 429 •	400	40	čelik zemljanocrni mat	GT	700,00	1 GT
103 367 722 •	450	40	čelik svilenobijeli-mat	GT	706,00	1 GT
103 367 726 •	500	40	čelik svilenobijeli-mat	GT	622,95	1 GT
103 367 730 •	550	40	čelik svilenobijeli-mat	GT	741,00	1 GT
103 367 734 •	600	40	čelik svilenobijeli-mat	GT	804,00	1 GT
103 367 738 •	450	70	čelik svilenobijeli-mat	GT	748,00	1 GT
103 367 742 •	500	70	čelik svilenobijeli-mat	GT	755,00	1 GT
103 367 746 •	550	70	čelik svilenobijeli-mat	GT	784,00	1 GT
103 367 750 •	600	70	čelik svilenobijeli-mat	GT	847,00	1 GT
103 367 782 •	650	70	čelik svilenobijeli-mat	GT	873,00	1 GT
103 391 428 •	400	40	čelik svilenobijeli mat	GT	700,00	1 GT
103 391 430 •	400	40	čelik polarnosrebrni mat	GT	700,00	1 GT
103 391 431 •	450	40	čelik polarnosrebrni mat	GT	706,00	1 GT
103 391 432 •	500	40	čelik polarnosrebrni mat	GT	712,00	1 GT
103 391 433 •	550	40	čelik polarnosrebrni mat	GT	741,00	1 GT

Grupa proizvoda F35

Nastavak sljedeća stranica

blum Nastavak prethodne stranice

TIP-ON by Blum

LEGRABOX pure garnitura okova visina F, TIP-ON

Br.art	Nazivna dulji-na mm	Nosivost kg	Materijal	JM	Cijena HRK	za
103 391 434 •	600	40	čelik polarnosrebrni mat	GT	804,00	1 GT
103 391 435 •	450	70	čelik polarnosrebrni mat	GT	748,00	1 GT
103 391 436 •	500	70	čelik polarnosrebrni mat	GT	755,00	1 GT
103 391 437 •	550	70	čelik polarnosrebrni mat	GT	784,00	1 GT
103 391 438 •	600	70	čelik polarnosrebrni mat	GT	847,00	1 GT
103 391 439 •	650	70	čelik polarnosrebrni mat	GT	873,00	1 GT
103 367 721 •	450	40	čelik Orion sivi-mat	GT	706,00	1 GT
103 367 725 •	500	40	čelik Orion sivi-mat	GT	622,95	1 GT
103 367 729 •	550	40	čelik Orion sivi-mat	GT	741,00	1 GT
103 367 733 •	600	40	čelik Orion sivi-mat	GT	804,00	1 GT
103 367 737 •	450	70	čelik Orion sivi-mat	GT	748,00	1 GT
103 367 741 •	500	70	čelik Orion sivi-mat	GT	755,00	1 GT
103 367 745 •	550	70	čelik Orion sivi-mat	GT	784,00	1 GT
103 367 749 •	600	70	čelik Orion sivi-mat	GT	847,00	1 GT
103 367 781 •	650	70	čelik Orion sivi-mat	GT	873,00	1 GT
103 391 427 •	400	40	čelik Orion sivi mat	GT	700,00	1 GT

Grupa proizvoda F35

Potrebni dodatni artikli

Br.art	Opis	JM	Cijena HRK	za
103 314 445 •	BLUM LEGRABOX pričvrsnik fronte, visina M, način montaže: EXPANDO T	kom	3.311,00	100 kom
103 314 447 •	BLUM LEGRABOX pričvrsnik fronte, visina C, način montaže: EXPANDO T	kom	5.154,00	100 kom
103 367 254 •	BLUM LEGRABOX pričvrsnik fronte, visina M, način montaže: EXPANDO	kom	282,00	100 kom
103 367 255	BLUM LEGRABOX pričvrsnik fronte, visina M, način montaže: vijci	kom	1,81	1 kom
103 367 258 •	BLUM LEGRABOX pričvrsnik fronte, visina C, način montaže: EXPANDO	kom	610,00	100 kom
103 367 259	BLUM LEGRABOX pričvrsnik fronte, visina C, način montaže: vijci	kom	4,37	1 kom

schachermayer

blum

LEGRABOX pure stranica visina F

- potreban prostor u korpusu 256,5 mm (uključ. 2 mm podešavnje nagiba)
- debljina poda 16 mm (pripaziti na mjeru utora)
- namještanje visine ± 2 mm
- bočno namještanje + 1,5 mm

Napomena:
Odgovarujući pričvrsnici fronte visine C i visine M moraju se posebno naručiti (alternativa: 3 puta pričvrsnik fronte visina M)
Verzija 1:
1 x pričvrsnik fronte visine C + 1 x pričvrsnik fronte visine M
Verzija 2:
3 x pričvrsnik fronte visine M

Opseg isporuke:
stranica i pokrivne kapice lijevo/desno

Visina stranice: 239.9 mm

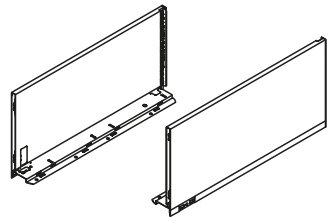

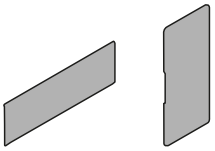

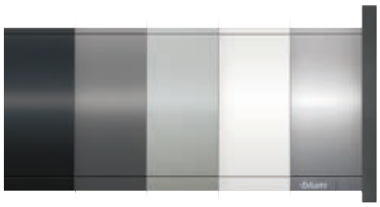

Pregled boja: zemljanocrna mat; Orion siva mat; Polar srebrna mat; svilenobijela mat; nehrđajući čelik (protiv otiska prstiju)

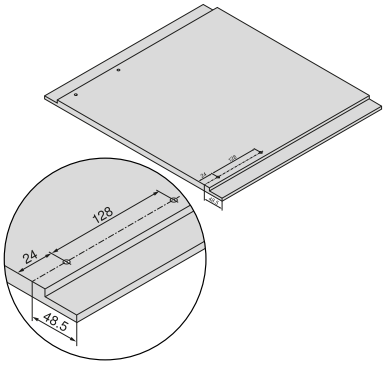

Mjere za bušenje: dno

Br.art	Tvornički broj	Nazivna duljina mm	Materijal	JM	Cijena HRK	za
103 367 356 •	770F4002I	400	nehrđ.čelik (Anti-Fingerprint)	GT	694,00	1 GT
103 367 216 •	770F4502I	450	nehrđ.čelik (Anti-Fingerprint)	GT	705,00	1 GT
103 367 220 •	770F5002I	500	nehrđ.čelik (Anti-Fingerprint)	GT	716,00	1 GT
103 367 224 •	770F5502I	550	nehrđ.čelik (Anti-Fingerprint)	GT	744,00	1 GT
103 367 228 •	770F6002I	600	nehrđ.čelik (Anti-Fingerprint)	GT	826,00	1 GT
103 367 060 •	770F6502I	650	nehrđ.čelik (Anti-Fingerprint)	GT	868,00	1 GT
103 367 219 •	770F4502S	450	čelik zemljanocrni-mat	GT	418,00	1 GT
103 367 223	770F5002S	500	čelik zemljanocrni-mat	GT	369,00	1 GT
103 367 227 •	770F5502S	550	čelik zemljanocrni-mat	GT	438,00	1 GT
103 367 231 •	770F6002S	600	čelik zemljanocrni-mat	GT	477,00	1 GT
103 367 359 •	770F4002S	400	čelik zemljanocrni mat	GT	415,00	1 GT
103 367 063 •	770F6502S	650	čelik zemljanocrna-mat	GT	490,00	1 GT
103 367 218	770F4502S	450	čelik svilenobijeli-mat	GT	366,00	1 GT
103 367 222	770F5002S	500	čelik svilenobijeli-mat	GT	369,00	1 GT
103 367 226 •	770F5502S	550	čelik svilenobijeli-mat	GT	438,00	1 GT
103 367 230 •	770F6002S	600	čelik svilenobijeli-mat	GT	477,00	1 GT
103 367 062 •	770F6502S	650	čelik svilenobijeli-mat	GT	490,00	1 GT
103 367 358 •	770F4002S	400	čelik svilenobijeli mat	GT	415,00	1 GT
103 367 360 •	770F4002S	400	čelik polarnosrebrni mat	GT	415,00	1 GT
103 367 361 •	770F4502S	450	čelik polarnosrebrni mat	GT	418,00	1 GT
103 367 362 •	770F5002S	500	čelik polarnosrebrni mat	GT	422,00	1 GT
103 367 363 •	770F5502S	550	čelik polarnosrebrni mat	GT	438,00	1 GT
103 367 364 •	770F6002S	600	čelik polarnosrebrni mat	GT	477,00	1 GT
103 367 365 •	770F6502S	650	čelik polarnosrebrni mat	GT	490,00	1 GT
103 367 217 •	770F4502S	450	čelik Orion sivi-mat	GT	418,00	1 GT
103 367 221	770F5002S	500	čelik Orion sivi-mat	GT	369,00	1 GT
103 367 225 •	770F5502S	550	čelik Orion sivi-mat	GT	438,00	1 GT
103 367 229 •	770F6002S	600	čelik Orion sivi-mat	GT	477,00	1 GT
103 367 061 •	770F6502S	650	čelik Orion sivi-mat	GT	490,00	1 GT
103 367 357 •	770F4002S	400	čelik Orion sivi mat	GT	415,00	1 GT

Grupa proizvoda F35

LEGRABOX pričvrsnik fronte za okvir C

Ugradnja: EXPANDO
Materijal: čelik

Br.art	Tvornički broj	Ugradnja	JM	Cijena HRK	za
103 314 447 •	ZF7C70T2	EXPANDO T	kom	5.154,00	100 kom
103 367 258 •	ZF7C70E2	EXPANDO	kom	610,00	100 kom
103 367 259	ZF7C7002	vijci	kom	4,37	1 kom

Grupa proizvoda F35

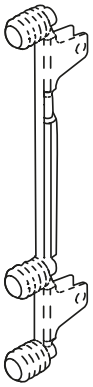

LEGRABOX pričvrsnik fronte za okvir M

Ugradnja: EXPANDO
Materijal: čelik

Br.art	Tvornički broj	Ugradnja	JM	Cijena HRK	za
103 314 445 •	ZF7M70T2	EXPANDO T	kom	3.311,00	100 kom
103 367 254 •	ZF7M70E2	EXPANDO	kom	282,00	100 kom
103 367 255	ZF7M7002	vijci	kom	1,81	1 kom

Grupa proizvoda F35



za pričvršćivanje vijcima

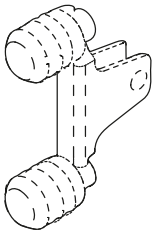

Expando

schachermayer

blum

LEGRABOX stabiliziranje fronte EXPANDO T

- za tanke fronte debljine od 8 mm
- od 601 mm 1 kom
- od 901 mm 2 kom



Tip: LEGRABOX
Ugradnja: EXPANDO T
Materijal: čelik

Br.art	Tvornički broj	PJ	JM	Cijena HRK	za
103 314 448 •	Z96.00T1	100	kom	2.417,00	100 kom

Grupa proizvoda F35

Dubina bušenja

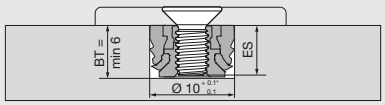

ZaEXPANDO T pojedinačno koristiti vijke s M4 navojem.

BT	Dubina bušenja
ES	Dubina ulaza vijka
	ES min = 4 mm
	ES maks = BT - 0.5 mm
	* Kod kamena i keramike +0.2/-0.1mm

Montaža EXPANDO T

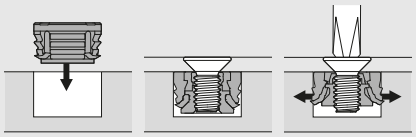

LEGRABOX stabilizacija fronte/dna potreban prostor u korpusu

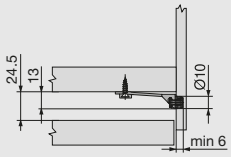

LEGRABOX stabilizacija fronte/dna potreban prostor u korpusu i slika bušenja

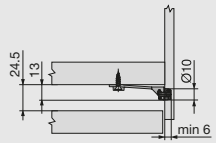

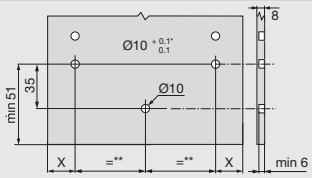

X = 14 + FA

FA	Otvaranje fronte
	* Kod kamena i keramike +0.2/-0.1mm
	** min 80

Isključenje odgovornosti

Tvrtka Blum ne preuzima odgovornost kod korištenja EXPANDO T u kombinaciji s materijalima koji nisu navedeni ili u kombinaciji s okovima drugih proizvođača.
Savjetuje se stručna montaža.

Područje primjene EXPANDO T

EXPANDO T se koristi z pričvršćenje Blum okova na tankim pločastim materijalima u izradi namještaja.
Moguća primjena pločastih materijala od 8 mm debljine - kod odgovarajuće stabilnosti i čvrstoće.

Područje primjene i preporuka ugradnje

Od tvrtke Blum ispitani materijali	Minimalni potezni moment (Nm)
Iverica (poprečna vlačna otpornost > 0.45 N/mm²)	1.5
MDF (poprečna vlačna otpornost> 0.6 N/mm²)	1.5
HDF	2
HPL	2
Mineralne tvari	2
Prirodan kamen Granit Nero Assoluto	3
Umjetni kamen Quarzkomposit	3
Keramičke ploče	3

blum

LEGRABOX držač poleđine visina F

Opseg isporuke:
držač stražnje stranice lijevo/desno

Visina: 210.1 mm

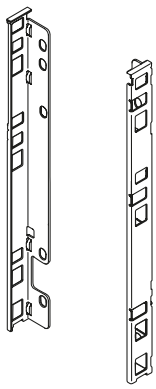

Br.art	Tvornički broj	Materijal	JM	Cijena HRK	za
103 367 251	ZB7F000S	čelik zemljanocrni-mat	GT	23,40	1 GT
103 367 250	ZB7F000S	čelik svilenobijeli-mat	GT	23,45	1 GT
103 367 366 •	ZB7F000S	čelik polarnosrebrni mat	GT	26,70	1 GT
103 367 249	ZB7F000S	čelik Orion sivi-mat	GT	23,45	1 GT
103 367 248 •	ZB7F000S	čelik poniklani	GT	54,60	1 GT

Grupa proizvoda F35

LEGRABOX pure ladica, izvlačenje s frontom - visina F

Planiranje: ladica - visina F

Potreban prostor u korpusu

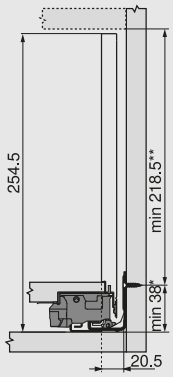

Ugradne dimenzije fronte za montažu vijcima

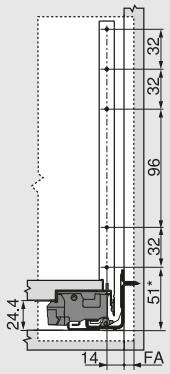

FA Otvaranje fronte

Dimenzije bušenja fronte za EXPANDO

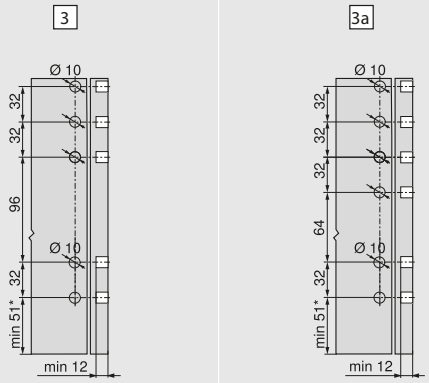

Pričvr. fronte C + M

opciono
3 x pričv. fronte M

Ugr. dim. stražnje stranice

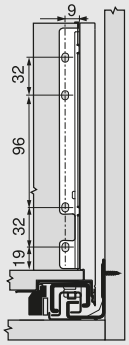

Položaj vijaka vodilica koje se pričvršćuju na korpus – 40 kg

Nazivna duljina NL (mm)

450 – 500

550, 600

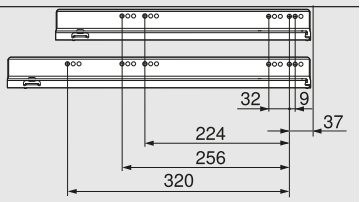

Položaj vijka vodilica koje se pričvršćuju na korpus – 70 kg

Nazivna duljina NL (mm)

450

500–600

650

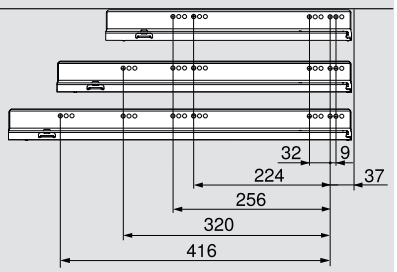

Min. svijetla dubina korpusa = nazivna duljina NL + 3 mm

Dimenzije za krojenje iverice debljine 16 mm

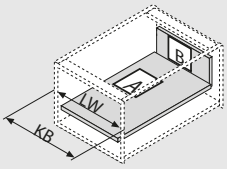

KB širina korpusa

LW svijetla širina korpusa

NL nazivna duljina

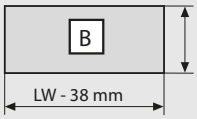

Stražnja stranica

212 mm

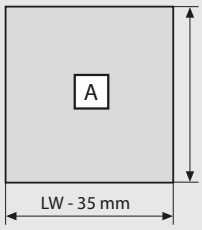

Dno

Drvena stražnja stranica
NL - 10 mm

Metalna stražnja stranica
NL - 21 mm

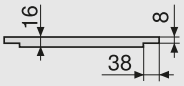

dimenzije utora

* + 1 mm za montažu vodilice koja se pričvršćuje na korpus na položenoj stranici korpusa

** uklj. namještanje nagiba 2 mm

schachermayer

blum

BLUMOTION by Blum | TIP-ON BLUMOTION by Blum | SERVO-DRIVE by Blum

LEGRABOX vodilica, BLUMOTION S

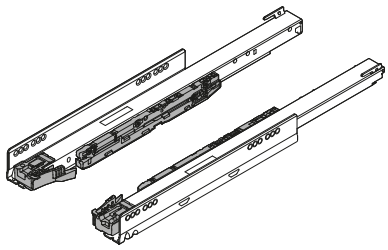

Sa novom promjenjivom LEGRABOX vodilicom (S-vodilica) BLUM nudi jedno jedinstveno rješenje, koje se automatski prilagođava i odgovara određenoj situaciji. Vodilica je pogodna za BLUMOTION primjenu (ublaženo zatvaranje) i mijenja svojstva umetanjem jedinice TIP-ON BLUMOTION, kako bi se kombiniralo otvaranje jednim pritiskom sa ublaženim zatvaranjem.

- velika udobnost pokretanja kroz prilagođavanje performansi odgovarajućoj tehnologiji kretanja
- veća fleksibilnost u proizvodnji
- pozicije pričvršćivanja i bušenja ostaju nepromijenjene
- poboljšane oznake za lakšu montažu TIP-ON BLUMOTION jedinice

Napomena:
Odgovarajući set TIP-ON BLUMOTION-jedinice sa zahvatnikom potrebno naručiti posebno.

Materijal: čelik pocinčani

Br.art	Tvornički broj	Nazivna duljina mm	Nosivost kg	PJ	JM	Cijena HRK	za
103 367 919 •	750.2701S	270	40	6	GT	185,00	1 GT
103 367 920 •	750.3001S	300	40	6	GT	185,00	1 GT
103 367 921	750.3501S	350	40	6	GT	162,00	1 GT
103 367 922	750.4001S	400	40	6	GT	164,00	1 GT
103 367 923	750.4501S	450	40	6	GT	166,00	1 GT
103 367 924	750.5001S	500	40	1	GT	168,00	1 GT
103 367 925 •	750.5501S	550	40	6	GT	204,50	1 GT
103 367 926 •	750.6001S	600	40	6	GT	230,00	1 GT
103 367 927 •	753.4501S	450	70	6	GT	234,50	1 GT
103 367 928 •	753.5001S	500	70	6	GT	236,50	1 GT
103 367 929 •	753.5501S	550	70	6	GT	249,50	1 GT
103 367 930 •	753.6001S	600	70	6	GT	275,00	1 GT
103 367 931 •	753.6501S	650	70	6	GT	288,00	1 GT

Grupa proizvoda F35

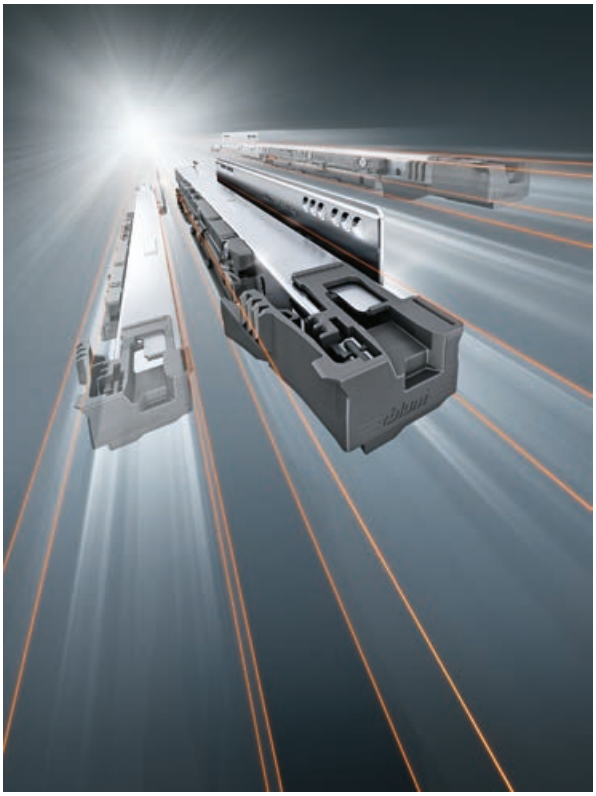

blum

TIP-ON BLUMOTION by Blum

LEGRABOX/MOVENTO jedinica TIP-ON BLUMOTION

TIP-ON BLUMOTION jedinica dostupna je u 5 izvedbi, prilagođenih nosivostima i nazivnim duljinama. Ovisno o željenoj snazi izbacivanja, uz izuzetak tipa S1 i S0 za kratke nazivne duljine, jedinice se mogu montirati na sve izvlačne sustave za TIP-ON BLUMOTION. TIP-ON BLUMOTION jedinica montira se, kao i ostale komponente, bez alata.

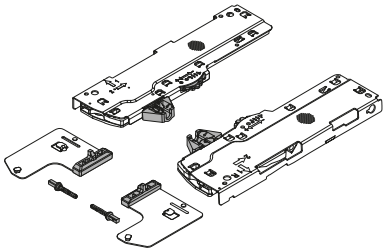





Napomena:
Preporučeni rasponi nosivosti* za optimalnu funkciju otvaranja i zatvaranja - LEGRABOX
Varijanta: S0; Nazivna duljina: 270-300 mm; Ukupna težina izvlačenja*: ≤ 10 kg
Varijanta: S1; Nazivna duljina: 270-300 mm; Ukupna težina izvlačenja: > 10 - 20 kg
Varijanta: L1; Nazivna duljina: 350-650 mm; Ukupna težina izvlačenja: ≤ 20 kg
Varijanta: L3 Nazivna duljina: 350-650 mm; Ukupna težina izvlačenja: 15-40 kg
Varijanta: L5; Nazivna duljina: 350-650 mm; Ukupna težina izvlačenja: 35 - 70 kg

Napomena:
Preporučeni rasponi nosivosti* za optimalnu funkciju otvaranja i zatvaranja - MOVENTO
Varijanta: S0; Nazivna duljina: 270-320 mm; Ukupna težina izvlačenja*: ≤ 10 kg
Varijanta: S1; Nazivna duljina: 270-320 mm; Ukupna težina izvlačenja: > 10 - 20 kg
Varijanta: L1; Nazivna duljina: 350-750 mm; Ukupna težina izvlačenja: ≤ 20 kg
Varijanta: L3 Nazivna duljina: 350-750 mm; Ukupna težina izvlačenja: 15-40 kg
Varijanta: L5; Nazivna duljina: 350-750 mm; Ukupna težina izvlačenja: 35 - 60 kg

Opseg isporuke:
TIP-ON BLUMOTION-jedinica lijevo/desno
zahvatnik lijevo/desno
2 kom TIP-ON BLUMOTION
sinkronizacijski adapter

Raspon podešavanja: dubina + 2/ - 1 mm

Br.art	Tvornički broj	Varijanta	Nazivna duljina mm	Materijal	JM	Cijena HRK	za
103 367 937 •	T60L7040	S0	za 270-300 (MOVENTO do 320)	čelik pocinčan/ plastika bijela	GT	127,50	1 GT
103 367 938 •	T60L7140	S1	za 270-300 (MOVENTO do 320)	čelik pocinčan/ plastika siva RAL 7035	GT	127,50	1 GT
103 367 939 •	T60L7340	L1	za 350-650 (MOVENTO do 750)	čelik pocinčan/ plastika siva RAL 7035	GT	127,50	1 GT
103 367 940	T60L7540	L3	za 350-650 (MOVENTO do 750)	čelik pocinčan/ plastika siva RAL 7035	GT	114,50	1 GT
103 367 941 •	T60L7570	L5	za 350-650 (MOVENTO do 750)	čelik pocinčan/ plastika crna	GT	127,50	1 GT

Grupa proizvoda F38

schachermayer

LEGRABOX/MOVENTO jedinica TIP-ON BLUMOTION

LEGRABOX	TIP-ON BLUMOTION-set (jedinica, zahvatnik i sinkronizacijski adapter)

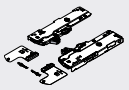

Koristiti kod:

Nazivna duljina (NL)	Jedinica	Br.art
270–300 mm	S0	103367937
	S1	103367938
350–650 mm	L1**	103367939
	L3	103367940
	L5***	103367941

Preporučena težina*
za optimalno otvaranje i zatvaranje

< 10 kg	20 kg	30 kg	40 kg	50 kg	60 kg	70 kg
≤ 10						
	> 10–20					
≤ 20						
	15–40					
			35–70			

** Samo u kombinaciji s 40 kg-vodilicom (750.)

*** Samo u kombinaciji s 70 kg-vodilicom (753.)

MOVENTO	TIP-ON BLUMOTION-set (jedinica, zahvatnik i sinkronizacijski adapter)

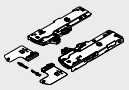

Koristiti kod:

Nazivna duljina (NL)	Jedinica	Br.art
270–320 mm	S0	103367937
	S1	103367938
350–750 mm	L1**	103367939
	L3	103367940
	L5***	103367941

Preporučena težina*
za optimalno otvaranje i zatvaranje

< 10 kg	20 kg	30 kg	40 kg	50 kg	60 kg
≤ 10					
	> 10–20				
≤ 20					
	15–40				
			35–60		

** Samo u kombinaciji s 40 kg-vodilicom (760H)

*** Samo u kombinaciji s 60 kg-vodilicom (766H)

3

TIP-ON BLUMOTION sinkronizacijski adapter



Napomena:
Za jednu sinkronizaciju (osovinu) su potrebna dva adaptera! Kod TIP-ON BLUMOTION jedinica su priložena 2 sinkronizacijska adaptera.

Materijal: plastika siva RAL 7035

Br.art	Tvornički broj	JM	Cijena HRK	za
103 391 467	T60.000D	kom	1,55	1 kom

Grupa proizvoda F38

TIP-ON BLUMOTION sinkronizacijska osovina

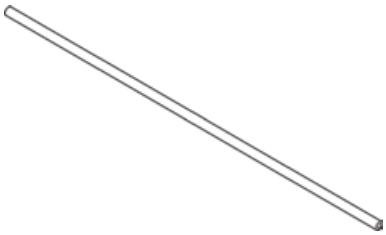

- za skraćivanje na željenu duljinu
- za širine korpusa do 1400 mm

Napomena:
TANDEMBOX: mjera rezanja = svijetla širina - 240 mm
LEGRABOX: mjera rezanja = svijetla širina - 247 mm
MOVENTO: mjera rezanja = svijetla širina - 267 mm

Duljina: 1125 mm
Materijal: plastika crna

Br.art	Tvornički broj	JM	Cijena HRK	za
103 391 468	T60.1125W	kom	25,60	1 kom

Grupa proizvoda F38

LEGRABOX vodilica, TIP-ON

- integrirana TIP-ON funkcija za otvaranje bez ručke
- potpuna izvlaka

Opseg isporuke:
vodilice koje se pričvršćuju na korpus lijevo/desno

Materijal: čelik pocinčani

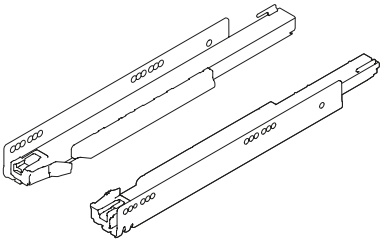



Br.art	Tvornički broj	Nazivna duljina mm	Nosivost kg	PJ	JM	Cijena HRK	za
103 367 112 •	750.2701T	270	40	6	GT	257,00	1 GT
103 367 113 •	750.3001T	300	40	6	GT	257,00	1 GT
103 367 114 •	750.3501T	350	40	6	GT	257,00	1 GT
103 367 115	750.4001T	400	40	6	GT	226,00	1 GT
103 367 116 •	750.4501T	450	40	6	GT	261,00	1 GT
103 367 117	750.5001T	500	40	6	GT	230,50	1 GT
103 367 118 •	750.5501T	550	40	6	GT	276,00	1 GT
103 367 119 •	750.6001T	600	40	6	GT	302,00	1 GT
103 367 120 •	753.4501T	450	70	6	GT	304,00	1 GT
103 367 121 •	753.5001T	500	70	6	GT	306,00	1 GT
103 367 122 •	753.5501T	550	70	6	GT	319,00	1 GT
103 367 123 •	753.6001T	600	70	6	GT	344,00	1 GT
103 367 090 •	753.6501T	650	70	6	GT	357,00	1 GT

Grupa proizvoda F35

LEGRABOX/MOVENTO set za sinkronizaciju za TIP-ON

- za proširenje raspona izvlačenja
- preporuka za korpuse širine od 600 mm

Uporaba za: LEGRABOX/MOVENTO
Materijal: plastika prašnjavo siva RAL 7037

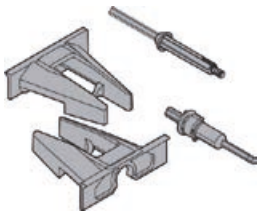

Br.art	Tvornički broj	JM	Cijena HRK	za
103 367 295	T57.7400.01	GT	45,05	1 GT

Grupa proizvoda F32

LEGRABOX/MOVENTO sinkronizacijska osovina za TIP-ON

- za rezanje
- mjera rezanja **LEGRABOX**: svijetla širina - 229 mm
- mjera rezanja **MOVENTO**: svijetla širina - 249 mm

Uporaba za: LEGRABOX/MOVENTO
Materijal: aluminij

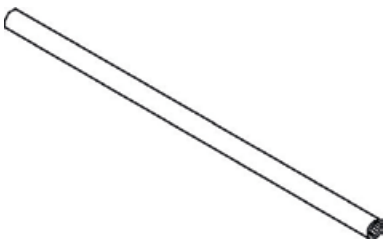

Br.art	Tvornički broj	Duljina mm	JM	Cijena HRK	za
103 367 296	ZST.1160W	1160	kom	24,85	1 kom
103 367 297 •	ZST.2000W	2000	kom	45,35	1 kom

Grupa proizvoda F32

schachermayer

blum

LEGRABOX bočni stabilizator

- dodatna stabilizacija vrlo širokih fronti na izvlačenje
- preporuka: širina elementa 900 do 1400 mm
- aluminijsko vratilo pogodno za širinu elementa 1400 mm, za skraćivanje
- pogodan za uporabu u kombinaciji sa SERVO-DRIVE, TIP-ON, TIP-ON BLUMOTION i svim LEGRABOX tehnologijama kretanja
- bez potrebe dodatnog prostora prema dolje

Napomena:
Dimenzije rezanja osovine:
dimenzije rezanja osovine = svijetla širina korpusa -295 mm
Potreban prostor u dubinu:
nazivna dužina (ND) + 15 mm

Materijal: plastika siva RAL7037

Br.art	Tvornički broj	Uporaba	JM	Cijena HRK	za
103 367 351 •	ZS7M400LU	nazivna duljina do 400 mm	GT	165,00	1 GT
103 367 352 •	ZS7M650LU	nazivna duljina do 650 mm	GT	165,00	1 GT

Grupa proizvoda F35

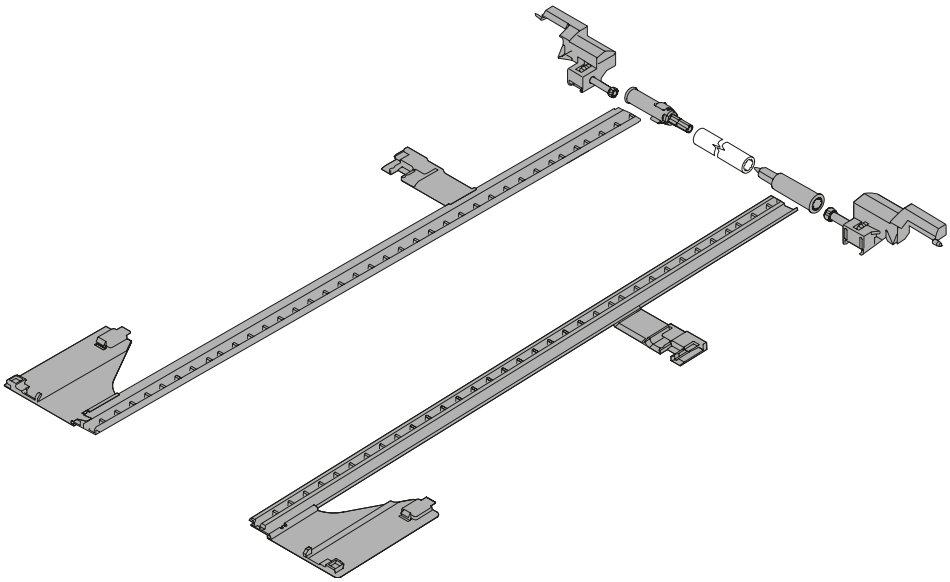

Pravokutno i jednostavno



TANDEMBOX antaro pravokutan i jednostavan dizajn – s relingom ili stranicom. Sve komponente su iste boje i ističu jednostavan dizajn.

Mogućnost kombiniranja s različitim potporama otvaranja. SERVO-DRIVE, električna potpora u kombinaciji s BLUMOTION, ili TOB, mehanička potpora otvaranja.



Karakteristično za jednostavan dizajn: četvrtasti reling



Mogućnost biranja staklenih, metalnih, drvenih ili stranica drugih materijala.





Svi plastični dijelovi su usklađeni bojom stranica.



Tri varijante čelika: svilenobijela, siva (bijeli aluminij, RAL 9006) i zemljanocrna te varijanta nehrđajućeg čelika

blum

TANDEMBOX antaro visina N

- skrivena, potpuna izvlaka
- potrebna visina u korpusu 82,5 mm
- najmanja svijetla dubina korpusa = nazivna duljina + 3 mm
- TANDEM inside - za iznimno lagano kretanje
- montaža fronte bez uporabe alata
- dvodimenzionalno namještanje fronte



Planiranje

Potreban prostor u korpusu

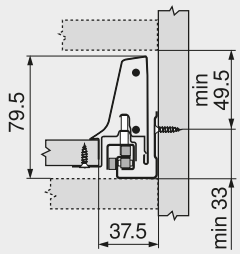

Potreban prostor u korpusu TIP-ON BLUMOTION

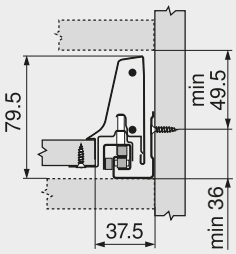

Ugradne dimenzije fronte montaža vijcima

FA Otvaranje fronte

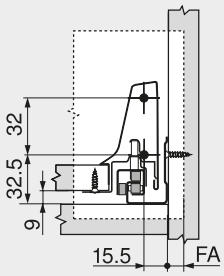

Ugradne dimenzije stražnja stranica

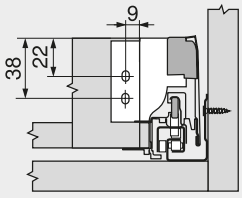

Položaj vijaka za vodilice koje se pričvršćuju na korpus

Nazivna duljina NL (mm)

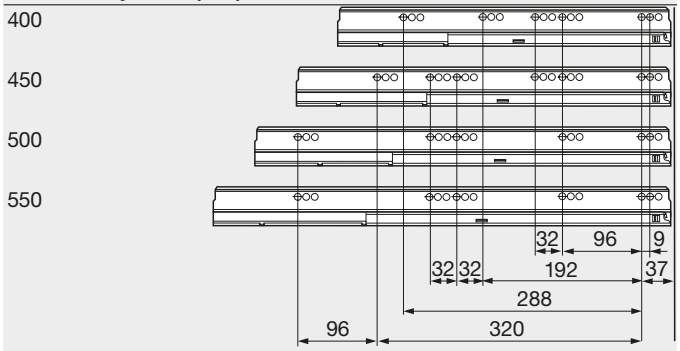

Mjere za rezanje iverice 16 mm

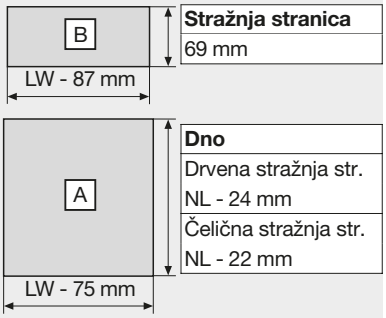

Stražnja stranica
69 mm

Dno
Drvena stražnja str.
NL - 24 mm
Čelična stražnja str.
NL - 22 mm

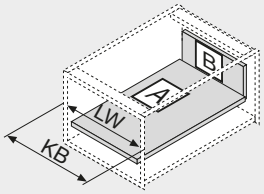

KB Širina korpusa
LW Svijetla širina korpusa
NL Nazivna duljina

Potreban prostor

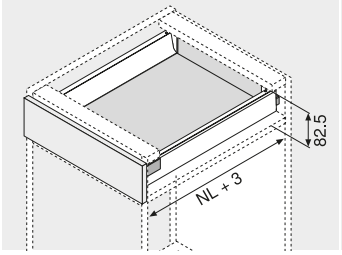

sa TIP-ON BLUMOTION

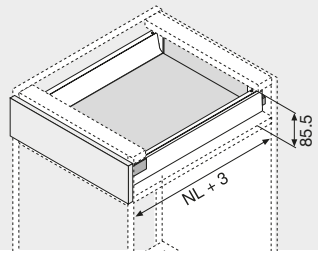

Min. svijetla dubina korpusa = Nazivna duljina NL + 3 mm

NL Nazivna duljina

blum

BLUMOTION by Blum

TANDEMBOX antaro garnitura okova visina N - BLUMOTION

- BLUMOTION - nježno zatvaranje

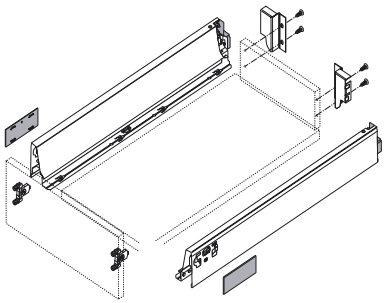

Napomena:
Pričvrsnik za frontu se naručuje posebno.

Opseg isporuke:
N-stranica lijevo/desno, pokrivne kapice, vodilica koja se pričvršćuje na korpus uklj. BLUMOTION, držač stražnje stranice lijevo/desno

Visina stranice: 68 mm

Br.art	Nazivna duljina mm	Nosivost kg	Materijal	JM	Cijena HRK	za
103 341 008 •	400	30	čelik, sivo RAL9006	GT	245,50	1 GT
103 341 023 •	450	30	čelik, sivo RAL9006	GT	247,50	1 GT
103 341 028 •	500	30	čelik, sivo RAL9006	GT	249,00	1 GT
103 341 033 •	550	30	čelik, sivo RAL9006	GT	266,00	1 GT
103 341 038 •	450	65	čelik, sivo RAL9006	GT	286,00	1 GT
103 341 043 •	500	65	čelik, sivo RAL9006	GT	288,00	1 GT
103 341 047 •	550	65	čelik, sivo RAL9006	GT	305,00	1 GT
103 341 006	400	30	čelik zemljano crno	GT	247,00	1 GT
103 341 026 •	500	30	čelik zemljano crno	GT	251,00	1 GT
103 341 031 •	550	30	čelik zemljano crno	GT	267,00	1 GT
103 341 036 •	450	65	čelik zemljano crno	GT	287,00	1 GT
103 341 045 •	550	65	čelik zemljano crno	GT	306,00	1 GT
103 341 007 •	400	30	čelik svilenobijeli	GT	214,98	1 GT
103 341 022 •	450	30	čelik svilenobijeli	GT	247,50	1 GT
103 341 027 •	500	30	čelik svilenobijeli	GT	218,48	1 GT
103 341 032 •	550	30	čelik svilenobijeli	GT	266,00	1 GT
103 341 037 •	450	65	čelik svilenobijeli	GT	286,00	1 GT
103 341 042 •	500	65	čelik svilenobijeli	GT	251,98	1 GT
103 341 046 •	550	65	čelik svilenobijeli	GT	305,00	1 GT
103 341 021 •	450	30	čelik / zemljano crno	GT	248,50	1 GT
103 341 041 •	500	65	čelik / zemljano crno	GT	289,00	1 GT

Grupa proizvoda F33

Potrebni dodatni artikli

Br.art	Opis	JM	Cijena HRK	za
103 359 400 •	Pričvršćenje fronte BLUM TANDEMBOX plus, sim., verzija s vijcima, ZSF. 3502	kom	3,70	1 kom
103 359 401	BLUM TANDEMBOX pričvršćenje fronte, sim., INSERTA, ZSF. 3902	kom	4,94	1 kom

schachermayer

blum

TIP-ON BLUMOTION by Blum

TANDEMBOX antaro garnitura okova visina N - TIP-ON BLUMOTION

- TIP-ON BLUMOTION ujedinjuje prednosti mehaničke podrške otvaranja TIP-ON s dokazanim BLUMOTION-ublaživanjem, za tiho zatvaranje - potpuno mehanički

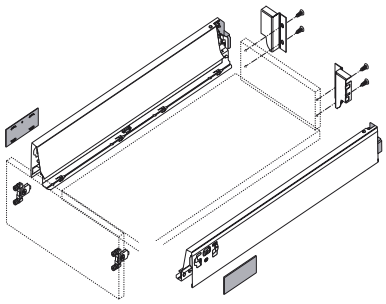

Napomena:
pričvrsnik fronte i odgovarajuća TIP-ON BLUMOTION jedinica posebno se naručuju.

Opseg isporuke:
N-stranice lijevo/desno, pokrivne kapice, vodilica uklj. TIP-ON BLUMOTION, držač stražnje stranice lijevo/desno

Visina stranice: 68 mm
Nosivost: 30 kg

Br.art	Nazivna duljina mm	Materijal	JM	Cijena HRK	za
103 377 529 •	400	čelik zemljanocrni	GT	247,00	1 GT
103 377 530 •	450	čelik zemljanocrni	GT	248,50	1 GT
103 377 531 •	500	čelik zemljanocrni	GT	251,00	1 GT
103 377 532 •	550	čelik zemljanocrni	GT	267,00	1 GT
103 377 525 •	400	čelik svilenobijeli	GT	214,98	1 GT
103 377 526 •	450	čelik svilenobijeli	GT	247,50	1 GT
103 377 527 •	500	čelik svilenobijeli	GT	218,48	1 GT
103 377 528 •	550	čelik svilenobijeli	GT	266,00	1 GT
103 377 521 •	400	čelik sivi RAL9006	GT	245,50	1 GT
103 377 522 •	450	čelik sivi RAL9006	GT	247,50	1 GT
103 377 523 •	500	čelik sivi RAL9006	GT	249,00	1 GT
103 377 524 •	550	čelik sivi RAL9006	GT	266,00	1 GT

Grupa proizvoda F33

Potrebni dodatni artikli

Br.art	Opis	JM	Cijena HRK	za
103 359 400 •	Pričvršćenje fronte BLUM TANDEMBOX plus, sim., verzija s vijcima, ZSF. 3502	kom	3,70	1 kom
103 359 401	BLUM TANDEMBOX pričvršćenje fronte, sim., INSERTA, ZSF. 3902	kom	4,94	1 kom



TANDEMBOX antaro stranica visina N

- potrebna visina u korpusu 82,5 mm
- namještanje visine ± 2 mm
- debljina dna 16 mm

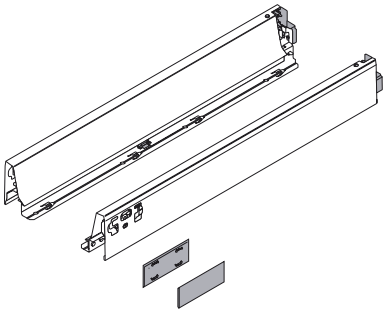

Opseg isporuke:
stranica lijevo/desno i pokrivne kapice

Visina stranice: 68 mm

Br.art	Tvornički broj	Nazivna duljina mm	Materijal	JM	Cijena HRK	za
103 391 859 •	378N4002SA	400	čelik zemljanocrni	GT	118,50	1 GT
103 391 863 •	378N4502SA	450	čelik zemljanocrni	GT	119,50	1 GT
103 391 867 •	378N5002SA	500	čelik zemljanocrni	GT	120,50	1 GT
103 391 871 •	378N5502SA	550	čelik zemljanocrni	GT	131,00	1 GT
103 391 857	378N4002SA	400	čelik svilenobijeli	GT	102,50	1 GT
103 391 861 •	378N4502SA	450	čelik svilenobijeli	GT	118,50	1 GT
103 391 865	378N5002SA	500	čelik svilenobijeli	GT	104,50	1 GT
103 391 869 •	378N5502SA	550	čelik svilenobijeli	GT	130,00	1 GT
103 391 858 •	378N4002SA	400	čelik sivi RAL9006	GT	117,00	1 GT
103 391 862 •	378N4502SA	450	čelik sivi RAL9006	GT	118,50	1 GT
103 391 866 •	378N5002SA	500	čelik sivi RAL9006	GT	119,50	1 GT
103 391 870 •	378N5502SA	550	čelik sivi RAL9006	GT	130,00	1 GT

Grupa proizvoda F33

Pričvrsnik fronte simetrični

- cink neobrađeni

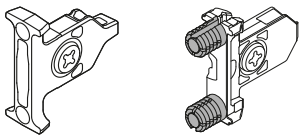

Uporaba za: visina okvira N/M/K

Br.art	Tvornički broj	Ugradnja	JM	Cijena HRK	za
103 338 755	ZSF.3502	verzija s vijcima	kom	2,63	1 kom
103 359 400 •	ZSF. 3502	verzija s vijcima	kom	3,70	1 kom
103 359 401	ZSF. 3902	INSERTA verzija s utiskivanjem	kom	4,94	1 kom

Grupa proizvoda F33

TANDEMBOX antaro držač poleđine visina N

- visina: 53 mm

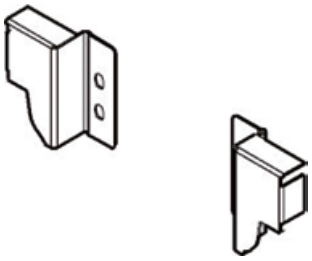

Opseg isporuke:
držač stražnje stranice lijevo/desno

Uporaba za: BOX visina N

Br.art	Tvornički broj	Materijal	JM	Cijena HRK	za
103 339 107 •	Z30N000S.04	čelik zemljanocrni	GT	10,25	1 GT
103 339 106	Z30N000S.04	čelik svilenobijeli	GT	8,98	1 GT
103 354 739	Z30N000S.04	čelik sivi RAL 9006	GT	8,96	1 GT

Grupa proizvoda F33

schachermayer

blum

TANDEMBOX antaro ladica/unutarnja ladica visina M

- skrivena, potpuna izvlaka
- potrebna visina u korpusu 98,5 mm, unutarnja ladica 136,5 mm odn. 106 mm s ručkicom
- potrebna visina u korpusu s TIP-ON BLUMOTION 101,5 mm. unutarnja ladica 139,5 mm odn. 109 mm s ručkicom
- najmanja svijetla dubina korpusa = nazivna duljina + 3 mm
- TANDEM inside - za iznimno lagano kretanje
- montaža fronte bez uporabe alata
- dvodimenzionalno podešavanje fronte



Napomena:
Djiagonalno postavljene vodilice kod uskih ormara osiguravaju nosivost od max. 20 kg po elementu.

Planiranje

Potreban prostor u korpusu

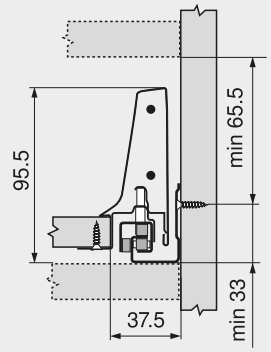

Potreban prostor u korpusu TIP-ON BLUMOTION

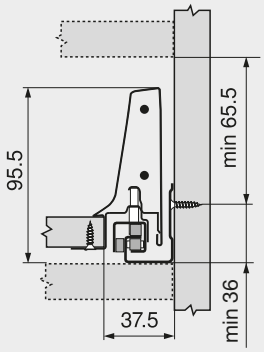

Ugradne dimenzije fronte montaža vijcima

FA Otvaranje fronte

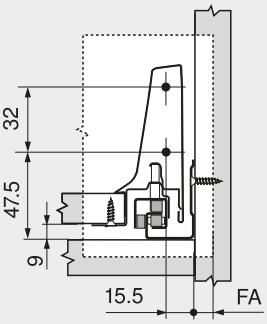

Ugradne dimenzije stražnja stranica

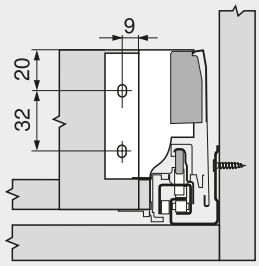

Položaj vijaka za vodilice koje se pričvršćuju na korpus

Nazivna duljina NL (mm)

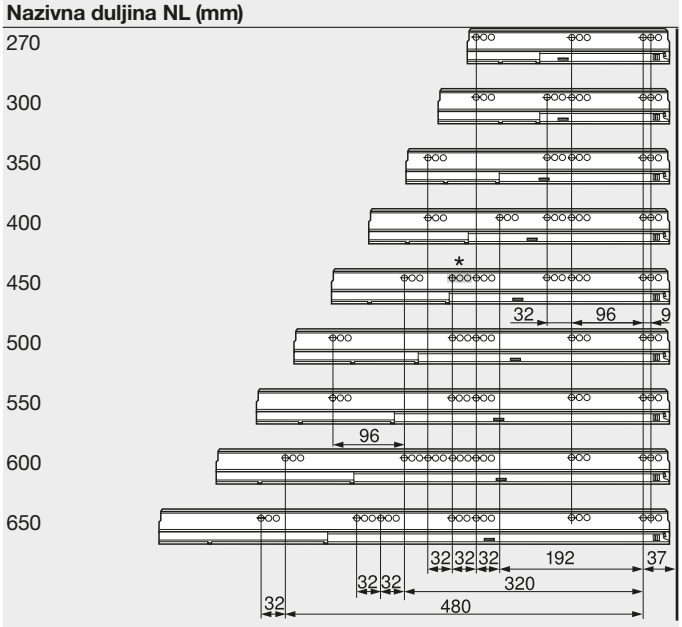

Min. svijetla dubina korpusa = Nazivna duljina NL + 3 mm
* Samo kod 558.4501B (30 kg)

Mjere rezanja za ivericu 16 mm

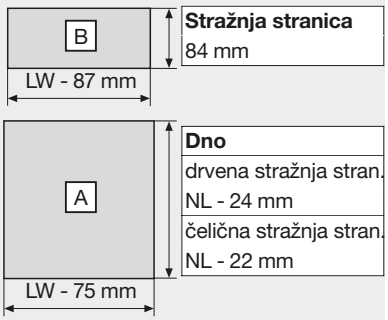

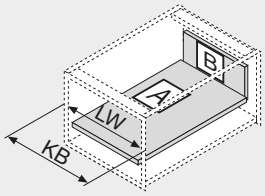

KB Širina korpusa
LW Svijetla širina korpusa
NL Nazivna duljina

Potreban prostor u korpusu

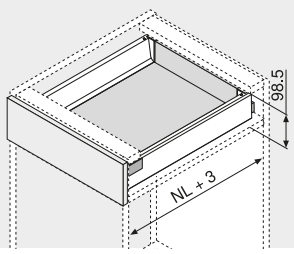

s TIP-ON BLUMOTION

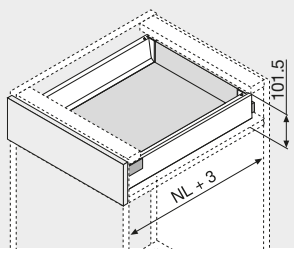

NL Nazivna duljina

blum

BLUMOTION by Blum

TANDEMBOX antaro garnitura okova visina M - BLUMOTION

- BLUMOTION - nježno zatvaranje

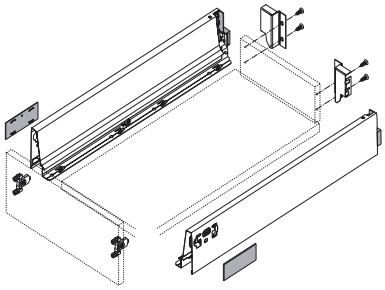

Napomena:
Pričvrsnik za frontu potrebno naručiti posebno.

Opseg isporuke:
1 gt dovratnika - pokrovne kape uklj.
1 gt vodilica koja se pričvršćuje na korpus uklj. BLUMOTION
1 gt držač stražnje stranice lijevo/desno

Tvornički broj: SET-visina M/BLUMOTION
Visina stranice: 83 mm

Br.art	Nazivna duljina mm	Nosivost kg	Materijal	JM	Cijena HRK	za
103 341 142 •	500	65	čelik, svil. bijelo	GT	251,96	1 GT
103 341 056 •	270	30	čelik zemljanocrni	GT	245,00	1 GT
103 341 060 •	300	30	čelik zemljanocrni	GT	245,00	1 GT
103 341 064 •	350	30	čelik zemljanocrni	GT	245,00	1 GT
103 341 081 •	400	30	čelik zemljanocrni	GT	247,00	1 GT
103 341 086 •	450	30	čelik zemljanocrni	GT	217,48	1 GT
103 341 090 •	500	30	čelik zemljanocrni	GT	219,48	1 GT
103 341 094 •	550	30	čelik zemljanocrni	GT	267,00	1 GT
103 341 306 •	600	30	čelik zemljanocrni	GT	323,00	1 GT
103 341 106 •	450	65	čelik zemljanocrni	GT	287,00	1 GT
103 341 141 •	500	65	čelik zemljanocrni	GT	252,98	1 GT
103 341 145 •	550	65	čelik zemljanocrni	GT	306,00	1 GT
103 341 152 •	600	65	čelik zemljanocrni	GT	358,00	1 GT
103 341 156 •	650	65	čelik zemljanocrni	GT	372,00	1 GT
103 341 057	270	30	čelik svilenobijeli	GT	212,87	1 GT
103 341 061	300	30	čelik svilenobijeli	GT	212,87	1 GT
103 341 065	350	30	čelik svilenobijeli	GT	212,87	1 GT
103 341 082	400	30	čelik svilenobijeli	GT	214,96	1 GT
103 341 087	450	30	čelik svilenobijeli	GT	216,46	1 GT
103 341 091	500	30	čelik svilenobijeli	GT	218,46	1 GT
103 341 095	550	30	čelik svilenobijeli	GT	232,96	1 GT
103 341 305 •	600	30	čelik svilenobijeli	GT	322,00	1 GT
103 341 107 •	450	65	čelik svilenobijeli	GT	286,00	1 GT
103 341 146 •	550	65	čelik svilenobijeli	GT	305,00	1 GT
103 341 153 •	600	65	čelik svilenobijeli	GT	356,00	1 GT
103 341 157 •	650	65	čelik svilenobijeli	GT	323,96	1 GT
103 341 058	270	30	čelik sivi RAL9006	GT	212,87	1 GT
103 341 062	300	30	čelik sivi RAL9006	GT	212,87	1 GT
103 341 066	350	30	čelik sivi RAL9006	GT	212,87	1 GT
103 341 083	400	30	čelik sivi RAL9006	GT	214,96	1 GT
103 341 088	450	30	čelik sivi RAL9006	GT	216,46	1 GT
103 341 092	500	30	čelik sivi RAL9006	GT	249,00	1 GT
103 341 096	550	30	čelik sivi RAL9006	GT	232,96	1 GT
103 341 108 •	450	65	čelik sivi RAL9006	GT	286,00	1 GT
103 341 143 •	500	65	čelik sivi RAL9006	GT	288,00	1 GT
103 341 147 •	550	65	čelik sivi RAL9006	GT	305,00	1 GT
103 341 154 •	600	65	čelik sivi RAL9006	GT	356,00	1 GT
103 341 158 •	650	65	čelik sivi RAL9006	GT	370,00	1 GT
103 341 304 •	600	30	čelik sivi RAL 9006	GT	322,00	1 GT

Grupa proizvoda 300 336

Nastavak sljedeća stranica

schachermayer

blum Nastavak prethodne stranice

BLUMOTION by Blum

TANDEMBOX antaro garnitura okova visina M - BLUMOTION

Potrebni dodatni artikli				
Br.art	**Opis**	**JM**	**Cijena HRK**	**za**
103 359 400 •	Pričvršćenje fronte BLUM TANDEMBOX plus, sim., verzija s vijcima, ZSF. 3502	kom	3,70	1 kom
103 359 401	BLUM TANDEMBOX pričvršćenje fronte, sim., INSERTA, ZSF. 3902	kom	4,94	1 kom

blum

TIP-ON BLUMOTION by Blum

TANDEMBOX antaro garnitura okova visina M - TIP-ON BLUMOTION

- TIP-ON BLUMOTION ujedinjuje prednosti mehaničke podrške otvaranja TIP-ON s dokazanim BLUMOTION-ublaživanjem, za tiho zatvaranje - potpuno mehanički

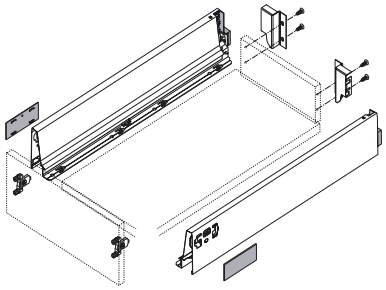

Napomena:
pričvrsnik fronte i odgovarajuća TIP-ON BLUMOTION jedinica se posebno naručuju.

Opseg isporuke:
M-stranice lijevo/desno, pokrivne kapice
vodilica uklj. TIP-ON BLUMOTION
držač stražnje stranice lijevo/desno

Visina stranice: 83 mm
Nosivost: 30 kg

Br.art	Nazivna duljina mm	Materijal	JM	Cijena HRK	za
103 377 553 •	270	čelik zemljanocrni	GT	245,00	1 GT
103 377 554 •	300	čelik zemljanocrni	GT	245,00	1 GT
103 377 555 •	350	čelik zemljanocrni	GT	245,00	1 GT
103 377 556 •	400	čelik zemljanocrni	GT	247,00	1 GT
103 377 557 •	450	čelik zemljanocrni	GT	217,48	1 GT
103 377 558 •	500	čelik zemljanocrni	GT	219,48	1 GT
103 377 559 •	550	čelik zemljanocrni	GT	267,00	1 GT
103 377 560 •	600	čelik zemljanocrni	GT	319,00	1 GT
103 377 545 •	270	čelik svilenobijeli	GT	212,96	1 GT
103 377 546 •	300	čelik svilenobijeli	GT	212,96	1 GT
103 377 547 •	350	čelik svilenobijeli	GT	212,96	1 GT
103 377 548 •	400	čelik svilenobijeli	GT	214,96	1 GT
103 377 549 •	450	čelik svilenobijeli	GT	216,46	1 GT
103 377 550 •	500	čelik svilenobijeli	GT	218,46	1 GT
103 377 551 •	550	čelik svilenobijeli	GT	232,96	1 GT
103 377 552 •	600	čelik svilenobijeli	GT	318,00	1 GT
103 377 537 •	270	čelik sivi RAL9006	GT	212,96	1 GT
103 377 538 •	300	čelik sivi RAL9006	GT	212,96	1 GT
103 377 539 •	350	čelik sivi RAL9006	GT	212,96	1 GT
103 377 540 •	400	čelik sivi RAL9006	GT	214,96	1 GT
103 377 541 •	450	čelik sivi RAL9006	GT	216,46	1 GT
103 377 542 •	500	čelik sivi RAL9006	GT	249,00	1 GT
103 377 543 •	550	čelik sivi RAL9006	GT	232,96	1 GT
103 377 544 •	600	čelik sivi RAL9006	GT	318,00	1 GT

Grupa proizvoda F33

Potrebni dodatni artikli				
Br.art	**Opis**	**JM**	**Cijena HRK**	**za**
103 359 400 •	Pričvršćenje fronte BLUM TANDEMBOX plus, sim., verzija s vijcima, ZSF. 3502	kom	3,70	1 kom
103 359 401	BLUM TANDEMBOX pričvršćenje fronte, sim., INSERTA, ZSF. 3902	kom	4,94	1 kom

TANDEMBOX antaro stranica visina M

- potrebna visina u korpusu 98,5 mm
- namještanje visine ± 2 mm
- debljina dna 16 mm

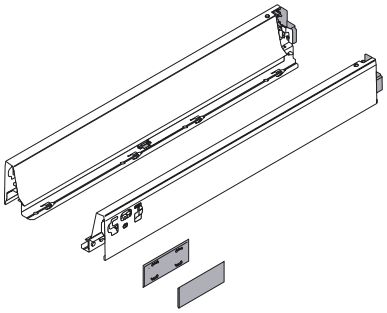

Opseg isporuke:
stranica lijevo/desno, pokrivne kapice

Visina stranice: 83 mm

Br.art	Tvornički broj	Nazivna duljina mm	Materijal	JM	Cijena HRK	za
103 391 803 •	378M2702SA	270	čelik zemljanocrni	GT	117,50	1 GT
103 391 807 •	378M3002SA	300	čelik zemljanocrni	GT	117,50	1 GT
103 391 811 •	378M3502SA	350	čelik zemljanocrni	GT	117,50	1 GT
103 391 815 •	378M4002SA	400	čelik zemljanocrni	GT	118,50	1 GT
103 391 819	378M4502SA	450	čelik zemljanocrni	GT	104,50	1 GT
103 391 823	378M5002SA	500	čelik zemljanocrni	GT	105,50	1 GT
103 391 827 •	378M5502SA	550	čelik zemljanocrni	GT	131,00	1 GT
103 391 831 •	378M6002SA	600	čelik zemljanocrni	GT	162,00	1 GT
103 391 835 •	378M6502IA	650	čelik zemljanocrni	GT	169,50	1 GT
103 391 801	378M2702SA	270	čelik svilenobijeli	GT	101,50	1 GT
103 391 805	378M3002SA	300	čelik svilenobijeli	GT	101,50	1 GT
103 391 809	378M3502SA	350	čelik svilenobijeli	GT	101,50	1 GT
103 391 813	378M4002SA	400	čelik svilenobijeli	GT	102,50	1 GT
103 391 817	378M4502SA	450	čelik svilenobijeli	GT	103,50	1 GT
103 391 821	378M5002SA	500	čelik svilenobijeli	GT	104,50	1 GT
103 391 825	378M5502SA	550	čelik svilenobijeli	GT	113,50	1 GT
103 391 829	378M6002SA	600	čelik svilenobijeli	GT	140,50	1 GT
103 391 833	378M6502IA	650	čelik svilenobijeli	GT	147,00	1 GT
103 391 802	378M2702SA	270	čelik sivi RAL9006	GT	101,50	1 GT
103 391 806	378M3002SA	300	čelik sivi RAL9006	GT	101,50	1 GT
103 391 810	378M3502SA	350	čelik sivi RAL9006	GT	101,50	1 GT
103 391 814	378M4002SA	400	čelik sivi RAL9006	GT	102,50	1 GT
103 391 818	378M4502SA	450	čelik sivi RAL9006	GT	103,50	1 GT
103 391 822 •	378M5002SA	500	čelik sivi RAL9006	GT	119,50	1 GT
103 391 826	378M5502SA	550	čelik sivi RAL9006	GT	113,50	1 GT
103 391 830 •	378M6002SA	600	čelik sivi RAL9006	GT	160,50	1 GT
103 391 834 •	378M6502IA	650	čelik sivi RAL9006	GT	168,50	1 GT

Grupa proizvoda F33

TANDEMBOX antaro držač poleđine visina M

- visina: 68 mm

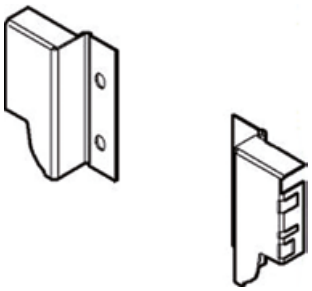

Opseg isporuke:
držač stražnje stranice lijevo/desno

Uporaba za: BOX visina M

Br.art	Tvornički broj	Materijal	JM	Cijena HRK	za
103 339 104	Z30M000S.04	čelik zemljanocrni	GT	8,98	1 GT
103 339 103	Z30M000S.04	čelik svilenobijeli	GT	8,96	1 GT
103 354 779	Z30M000S.04	čelik sivi RAL 9006	GT	8,96	1 GT

Grupa proizvoda F33

schachermayer

TANDEMBOX antaro prednjica za rezanje bez utora

- može se skratiti
- duljina 1036,3 mm
- rezanje: svijetla širina korpusa - 132 mm

Uporaba za: unutarnja ladica/unutarnja izvlaka

Br.art	Tvornički broj	Materijal	JM	Cijena HRK	za
103 339 184 •	Z31L1036A	čelik zemljanocrni	kom	102,50	1 kom
103 339 183	Z31L1036A	čelik svilenobijeli	kom	89,30	1 kom
103 339 839	Z31L1036A	čelik sivi RAL9006	kom	89,30	1 kom

Grupa proizvoda F33

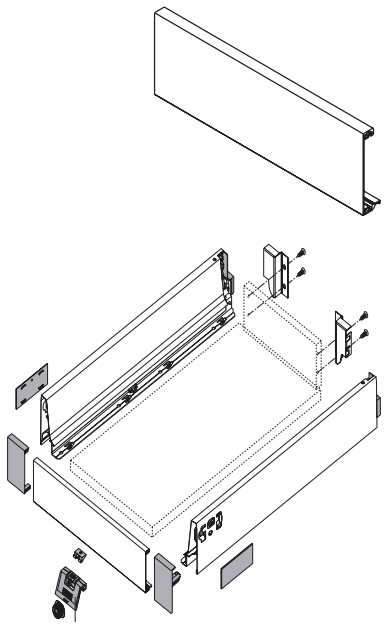

3

TANDEMBOX antaro držač fronte

- varijanta pričvršćenja fronte: visina M

Obujam isporuke:
držač fronte, lijevo/desno

Uporaba za: unutarnja ladica

Br.art	Tvornički broj	Materijal	JM	Cijena HRK	za
103 339 893 •	ZIF.71M0	plastika crna	GT	27,55	1 GT
103 339 895	ZIF.71M0	plastika siva RAL9006	GT	24,05	1 GT
103 339 892	ZIF.71M0	plastika svilenobijela	GT	24,05	1 GT

Grupa proizvoda F33

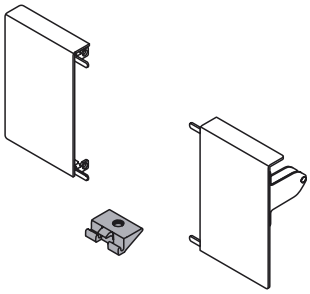

blum

Ručka/zahvatnik za unutarnju ladicu

Ručka s jedne strane omogućava nesmetani pristup prednjem dijelu, a s druge strane služi i kao odbojnik. Pričvršćuje se na sredinu prednjeg dijela. Kućište prihvatnika utiskuje se s prednje strane. Slobodan odabir funkcije prihvatnika. Zakretanje za 180° na kućištu prihvatnika aktivira ili deaktivira ovu funkciju.

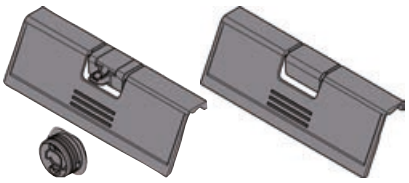

Varijanta: ručka

Br.art	Tvornički broj	Varijanta	Materijal	JM	Cijena HRK	za
103 339 471 •	ZIF.80M5	ručka	plastika crna	kom	29,15	1 kom
103 339 474 •	ZIF.80M7	ručka/zahvatnik	plastika crna	kom	45,00	1 kom
103 339 473	ZIF.80M7	ručka/zahvatnik	plastika svileno-bijela	kom	39,25	1 kom
103 339 470 •	ZIF.80M5	ručka	plastika svileno-bijela	kom	29,15	1 kom
103 339 397 •	ZIF.80M5	ručka	plastika siva RAL9006	kom	29,15	1 kom
103 339 398 •	ZIF.80M7	ručka/zahvatnik	plastika siva RAL9006	kom	45,00	1 kom

Grupa proizvoda F33



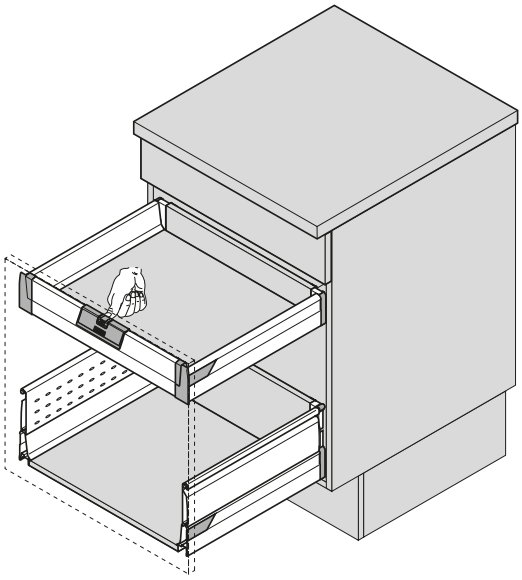

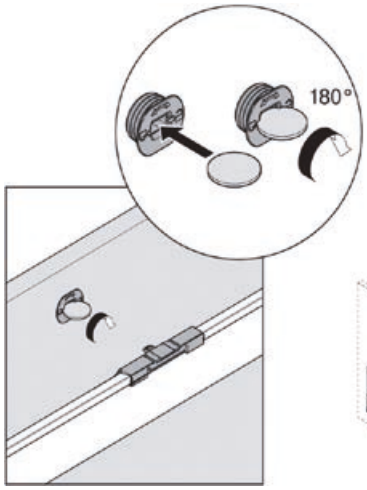

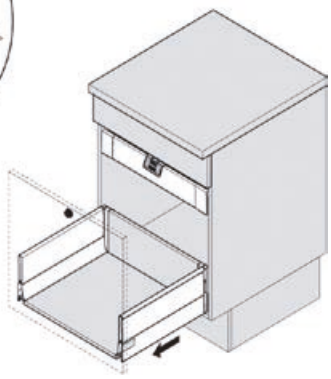

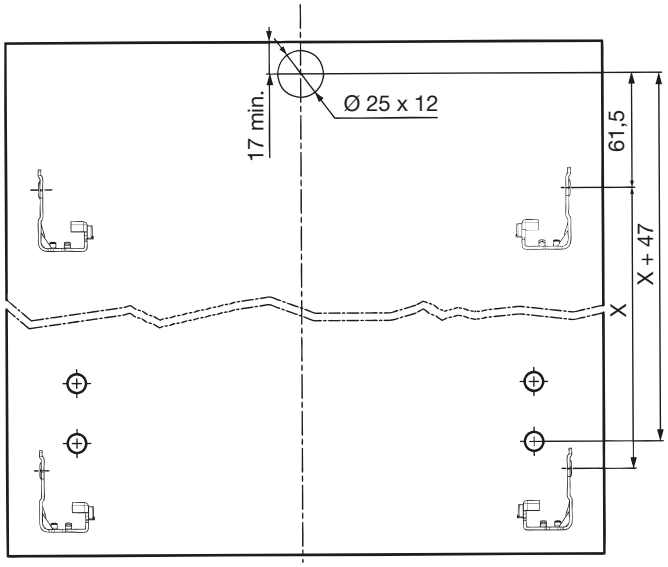

schachermayer

blum

TANDEMBOX antaro ladica/unutarnja ladica visina K

- skrivena, potpuna izvlaka
- potrebna visina u korpusu 130,5 mm, unutarnja ladica 136,5 mm
- najmanja svijetla dubina korpusa = nazivna duljina + 3 mm
- TANDEM inside - za iznimno lagano kretanje
- montaža fronte bez uporabe alata
- dvodimenzionalno podešavanje fronte

Napomena:
Djiagonalno postavljene vodilice kod uskih ormara osiguravaju nosivost od max. 20 kg po elementu.





Potreban prostor u korpusu

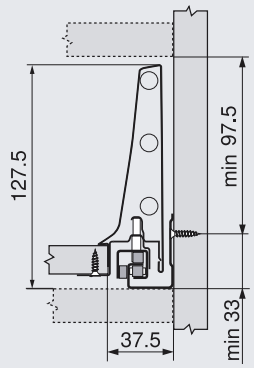

Potreban prostor u korpusu TIP-ON BLUMOTION

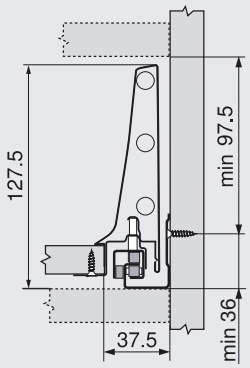

Ugradne dimenzije fronte

FA Otvaranje fronte

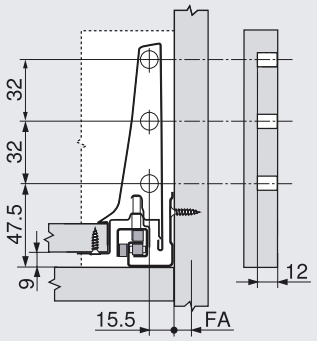

Ugradne dimenzije - stražnja stranica

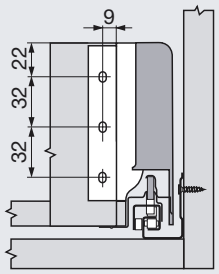

Potreban prostor

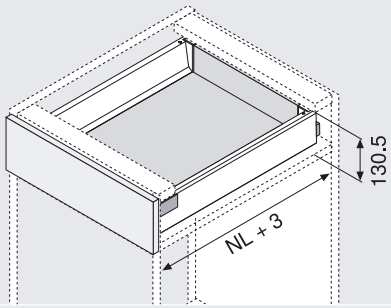

NL Nazivna duljina

s TIP-ON BLUMOTION

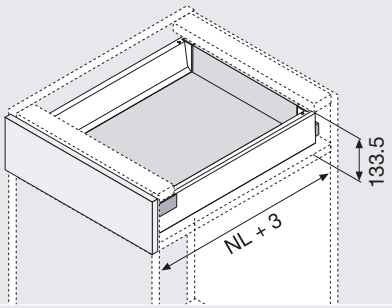

NL Nazivna duljina

Mjere za rezanje - krojenje iverice debljine 16 mm

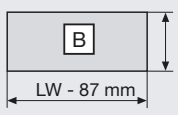

Stražnja stranica
116 mm

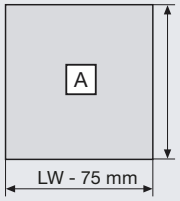

Boden
Drv. stražnja stranica
NL - 24 mm
Čel. stražnja stranica
NL - 22 mm

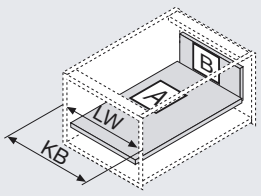

KB	Širina korpusa
LW	Svijetla širina korpusa
NL	Nazivna duljina



blum

BLUMOTION by Blum

TANDEMBOX antaro garnitura okova visina K - BLUMOTION

- BLUMOTION - nježno zatvaranje

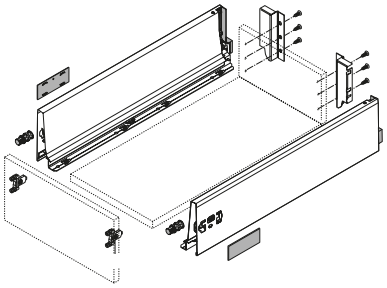

Napomena:
Pričvrsnik za frontu potrebno naručiti posebno.

Opseg isporuke:
K-stranica lijevo/desno
vodilica uklj. BLUMOTION,
držač stražnje stranice lijevo/desno

Visina stranice: 115 mm

Br.art	Nazivna duljina mm	Nosivost kg	Materijal	JM	Cijena HRK	za
103 340 574	270	30	čelik zemljanocrni	GT	304,00	1 GT
103 340 575	300	30	čelik zemljanocrni	GT	304,00	1 GT
103 340 576	350	30	čelik zemljanocrni	GT	304,00	1 GT
103 340 577	400	30	čelik zemljanocrni	GT	306,00	1 GT
103 340 578	450	30	čelik zemljanocrni	GT	308,00	1 GT
103 340 579	500	30	čelik zemljanocrni	GT	310,00	1 GT
103 340 580	550	30	čelik zemljanocrni	GT	327,00	1 GT
103 341 318	600	30	čelik zemljanocrni	GT	383,00	1 GT
103 340 607	450	65	čelik zemljanocrni	GT	347,00	1 GT
103 340 608	500	65	čelik zemljanocrni	GT	349,00	1 GT
103 340 609	550	65	čelik zemljanocrni	GT	365,00	1 GT
103 340 610	600	65	čelik zemljanocrni	GT	417,00	1 GT
103 340 611	650	65	čelik zemljanocrni	GT	431,00	1 GT
103 340 567	270	30	čelik svilenobijeli	GT	303,00	1 GT
103 340 568	300	30	čelik svilenobijeli	GT	264,46	1 GT
103 340 569	350	30	čelik svilenobijeli	GT	264,46	1 GT
103 340 570	400	30	čelik svilenobijeli	GT	266,55	1 GT
103 340 571	450	30	čelik svilenobijeli	GT	268,05	1 GT
103 340 572	500	30	čelik svilenobijeli	GT	270,05	1 GT
103 340 573	550	30	čelik svilenobijeli	GT	284,55	1 GT
103 341 317	600	30	čelik svilenobijeli	GT	382,00	1 GT
103 340 602	450	65	čelik svilenobijeli	GT	345,00	1 GT
103 340 603	500	65	čelik svilenobijeli	GT	303,55	1 GT
103 340 604	550	65	čelik svilenobijeli	GT	364,00	1 GT
103 340 605	600	65	čelik svilenobijeli	GT	415,00	1 GT
103 340 606	650	65	čelik svilenobijeli	GT	429,00	1 GT
103 340 560	270	30	čelik sivi RAL 9006	GT	303,00	1 GT
103 340 561	300	30	čelik sivi RAL 9006	GT	303,00	1 GT
103 340 562	350	30	čelik sivi RAL 9006	GT	303,00	1 GT
103 340 563	400	30	čelik sivi RAL 9006	GT	305,00	1 GT
103 340 564	450	30	čelik sivi RAL 9006	GT	268,05	1 GT
103 340 565	500	30	čelik sivi RAL 9006	GT	270,05	1 GT
103 340 566	550	30	čelik sivi RAL 9006	GT	325,00	1 GT
103 341 316	600	30	čelik sivi RAL 9006	GT	382,00	1 GT
103 340 596	450	65	čelik sivi RAL 9006	GT	345,00	1 GT
103 340 597	500	65	čelik sivi RAL 9006	GT	303,55	1 GT
103 340 598	550	65	čelik sivi RAL 9006	GT	364,00	1 GT
103 340 599	600	65	čelik sivi RAL 9006	GT	415,00	1 GT

Grupa proizvoda 300 336

Nastavak sljedeća stranica

schachermayer

blum Nastavak prethodne stranice

BLUMOTION by Blum

TANDEMBOX antaro garnitura okova visina K - BLUMOTION

Br.art	Nazivna duljina mm	Nosivost kg	Materijal	JM	Cijena HRK	za
103 340 601 •	650	65	čelik sivi RAL 9006	GT	429,00	1 GT

Grupa proizvoda 300 336

Potrebni dodatni artikli				
Br.art	**Opis**	**JM**	**Cijena HRK**	**za**
103 359 400 •	Pričvršćenje fronte BLUM TANDEMBOX plus, sim., verzija s vijcima, ZSF. 3502	kom	3,70	1 kom
103 359 401	BLUM TANDEMBOX pričvršćenje fronte, sim., INSERTA, ZSF. 3902	kom	4,94	1 kom

blum

TIP-ON BLUMOTION by Blum

TANDEMBOX antaro garnitura okova visina K - TIP-ON BLUMOTION

- TIP-ON BLUMOTION ujedinjuje prednosti mehaničke podrške otvaranja TIP-ON s dokazanim BLUMOTION-ublaživanjem, za tiho zatvaranje - potpuno mehanički

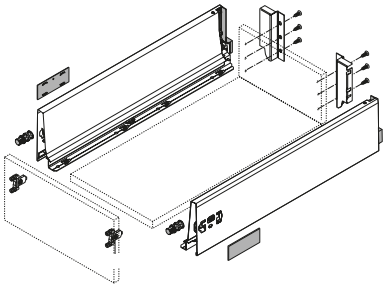

Napomena:
pričvrsnik fronte i odgovarajuća TIP-ON BLUMOTION jedinica se posebno naručuju.

Opseg isporuke:
K-stranice lijevo/desno, pokrivne kapice
vodilica uklj. TIP-ON BLUMOTION
držač stražnje stranice lijevo/desno

Visina stranice: 115 mm

Br.art	Nazivna duljina mm	Nosivost kg	Materijal	JM	Cijena HRK	za
103 377 700 •	270	30	čelik zemljanocrni	GT	304,00	1 GT
103 377 701 •	300	30	čelik zemljanocrni	GT	304,00	1 GT
103 377 702 •	350	30	čelik zemljanocrni	GT	304,00	1 GT
103 377 703 •	400	30	čelik zemljanocrni	GT	306,00	1 GT
103 377 704 •	450	30	čelik zemljanocrni	GT	308,00	1 GT
103 377 705 •	500	30	čelik zemljanocrni	GT	310,00	1 GT
103 377 706 •	550	30	čelik zemljanocrni	GT	327,00	1 GT
103 377 707 •	600	30	čelik zemljanocrni	GT	378,00	1 GT
103 377 708 •	450	65	čelik zemljanocrni	GT	347,00	1 GT
103 377 709 •	500	65	čelik zemljanocrni	GT	349,00	1 GT
103 377 710 •	550	65	čelik zemljanocrni	GT	365,00	1 GT
103 377 711 •	600	65	čelik zemljanocrni	GT	417,00	1 GT
103 377 712 •	650	65	čelik zemljanocrni	GT	431,00	1 GT
103 377 687 •	270	30	čelik svilenobijeli	GT	303,00	1 GT
103 377 688 •	300	30	čelik svilenobijeli	GT	264,55	1 GT
103 377 689 •	350	30	čelik svilenobijeli	GT	264,55	1 GT
103 377 690 •	400	30	čelik svilenobijeli	GT	266,55	1 GT
103 377 691 •	450	30	čelik svilenobijeli	GT	268,05	1 GT
103 377 692 •	500	30	čelik svilenobijeli	GT	270,05	1 GT
103 377 693 •	550	30	čelik svilenobijeli	GT	284,55	1 GT
103 377 694 •	600	30	čelik svilenobijeli	GT	377,00	1 GT
103 377 695 •	450	65	čelik svilenobijeli	GT	345,00	1 GT
103 377 696 •	500	65	čelik svilenobijeli	GT	347,00	1 GT
103 377 697 •	550	65	čelik svilenobijeli	GT	364,00	1 GT
103 377 698 •	600	65	čelik svilenobijeli	GT	415,00	1 GT
103 377 699 •	650	65	čelik svilenobijeli	GT	429,00	1 GT
103 377 674 •	270	30	čelik sivi RAL9006	GT	303,00	1 GT
103 377 675 •	300	30	čelik sivi RAL9006	GT	303,00	1 GT
103 377 676 •	350	30	čelik sivi RAL9006	GT	303,00	1 GT
103 377 677 •	400	30	čelik sivi RAL9006	GT	305,00	1 GT
103 377 678 •	450	30	čelik sivi RAL9006	GT	268,05	1 GT
103 377 679 •	500	30	čelik sivi RAL9006	GT	270,05	1 GT
103 377 680 •	550	30	čelik sivi RAL9006	GT	325,00	1 GT
103 377 681 •	600	30	čelik sivi RAL9006	GT	377,00	1 GT
103 377 682 •	450	65	čelik sivi RAL9006	GT	345,00	1 GT
103 377 683 •	500	65	čelik sivi RAL9006	GT	347,00	1 GT
103 377 684 •	550	65	čelik sivi RAL9006	GT	364,00	1 GT

Grupa proizvoda F33

Nastavak sljedeća stranica

schachermayer

blum Nastavak prethodne stranice

TIP-ON BLUMOTION by Blum

TANDEMBOX antaro garnitura okova visina K - TIP-ON BLUMOTION

Br.art	Nazivna duljina mm	Nosivost kg	Materijal	JM	Cijena HRK	za
103 377 685 •	600	65	čelik sivi RAL9006	GT	415,00	1 GT
103 377 686 •	650	65	čelik sivi RAL9006	GT	429,00	1 GT

Grupa proizvoda F33

Potrebni dodatni artikli

Br.art	Opis	JM	Cijena HRK	za
103 359 400 •	Pričvršćenje fronte BLUM TANDEMBOX plus, sim., verzija s vijcima, ZSF. 3502	kom	3,70	1 kom
103 359 401	BLUM TANDEMBOX pričvršćenje fronte, sim., INSERTA, ZSF. 3902	kom	4,94	1 kom

TANDEMBOX antaro stranica visina K

- potrebna visina u korpusu 130,5 mm
- namještanje visine ± 2 mm.
- debljina dna 16 mm

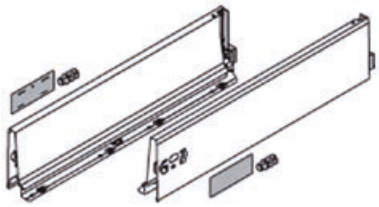

Opseg isporuke:
stranice lijevo/desno, uklj. pokrivne kapice

Visina stranice: 115 mm

Br.art	Nazivna duljina mm	Materijal	JM	Cijena HRK	za
103 391 874 •	270	čelik zemljanocrni	GT	170,00	1 GT
103 391 877 •	300	čelik zemljanocrni	GT	170,00	1 GT
103 391 880 •	350	čelik zemljanocrni	GT	170,00	1 GT
103 391 883 •	400	čelik zemljanocrni	GT	171,00	1 GT
103 391 886 •	450	čelik zemljanocrni	GT	172,00	1 GT
103 391 889 •	500	čelik zemljanocrni	GT	173,00	1 GT
103 391 892 •	550	čelik zemljanocrni	GT	183,50	1 GT
103 391 895 •	600	čelik zemljanocrni	GT	214,00	1 GT
103 391 898 •	650	čelik zemljanocrni	GT	222,00	1 GT
103 391 872 •	270	čelik svilenobijeli	GT	168,50	1 GT
103 391 875	300	čelik svilenobijeli	GT	147,00	1 GT
103 391 878	350	čelik svilenobijeli	GT	147,00	1 GT
103 391 881	400	čelik svilenobijeli	GT	148,00	1 GT
103 391 884	450	čelik svilenobijeli	GT	149,00	1 GT
103 391 887	500	čelik svilenobijeli	GT	150,00	1 GT
103 391 890	550	čelik svilenobijeli	GT	159,00	1 GT
103 391 893 •	600	čelik svilenobijeli	GT	212,50	1 GT
103 391 896 •	650	čelik svilenobijeli	GT	220,50	1 GT
103 391 873 •	270	čelik sivi RAL9006	GT	168,50	1 GT
103 391 876 •	300	čelik sivi RAL9006	GT	168,50	1 GT
103 391 879 •	350	čelik sivi RAL9006	GT	168,50	1 GT
103 391 882 •	400	čelik sivi RAL9006	GT	169,50	1 GT
103 391 885 •	450	čelik sivi RAL9006	GT	185,72	1 GT
103 391 888	500	čelik sivi RAL9006	GT	150,00	1 GT
103 391 891 •	550	čelik sivi RAL9006	GT	182,00	1 GT
103 391 894 •	600	čelik sivi RAL9006	GT	212,50	1 GT
103 391 897 •	650	čelik sivi RAL9006	GT	220,50	1 GT

Grupa proizvoda F33

Pričvrsnik fronte simetrični

- cink neobrađeni

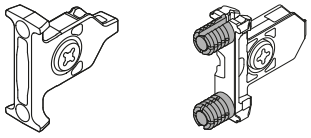

Uporaba za: visina okvira N/M/K

Br.art	Tvornički broj	Ugradnja	JM	Cijena HRK	za
103 338 755	ZSF.3502	verzija s vijcima	kom	2,63	1 kom
103 359 400 •	ZSF. 3502	verzija s vijcima	kom	3,70	1 kom
103 359 401	ZSF. 3902	INSERTA verzija s utiskivanjem	kom	4,94	1 kom

Grupa proizvoda F33

schachermayer

TANDEMBOX antaro držač stražnje stranice, visina K

- visina 100 mm

Opseg isporuke:
držač stražnje stranice lijevo/desno

Uporaba za: BOX sustav visina K

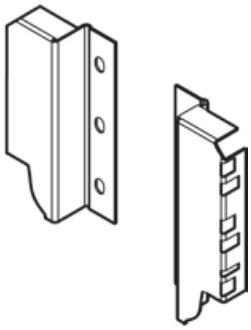

Br.art	Tvornički broj	Materijal	JM	Cijena HRK	za
103 339 094	Z30K000S	čelik zemljanocrni	GT	17,20	1 GT
103 339 074	Z30K000S	čelik svilenobijeli	GT	15,05	1 GT
103 354 818	Z30K000S	čelik sivi	GT	15,05	1 GT

Grupa proizvoda F33

TANDEMBOX antaro prednjica za rezanje bez utora

- može se skratiti
- duljina 1036,3 mm
- rezanje: svijetla širina korpusa - 132 mm

Uporaba za: unutarnja ladica/unutarnja izvlaka

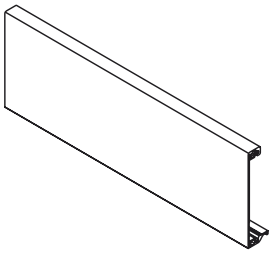

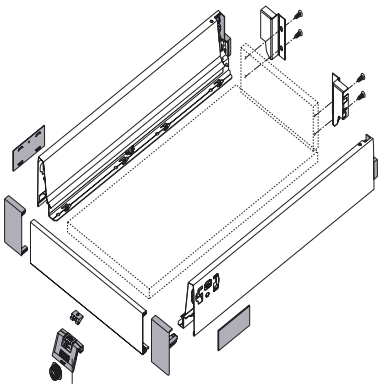

Br.art	Tvornički broj	Materijal	JM	Cijena HRK	za
103 339 184	Z31L1036A	čelik zemljanocrni	kom	102,50	1 kom
103 339 183	Z31L1036A	čelik svilenobijeli	kom	89,30	1 kom
103 339 839	Z31L1036A	čelik sivi RAL9006	kom	89,30	1 kom

Grupa proizvoda F33

TANDEMBOX antaro držač fronte

- varijanta pričvršćenja fronte: visina K

Opseg isporuke:
držač fronte lijevo/desno

Uporaba za: unutarnja ladica

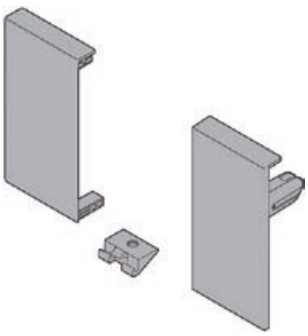

Br.art	Tvornički broj	Materijal	JM	Cijena HRK	za
103 339 897	ZIF.71K0	plastika crna	GT	36,70	1 GT
103 339 896	ZIF.71K0	plastika svilenobijela	GT	36,70	1 GT
103 339 898	ZIF.71K0	plastika siva	GT	36,70	1 GT

Grupa proizvoda F33

blum

Ručka/zahvatnik za unutarnju ladicu

Ručka s jedne strane omogućava nesmetani pristup prednjem dijelu, a s druge strane služi i kao odbojnik. Pričvršćuje se na sredinu prednjeg dijela. Kućište prihvatnika utiskuje se s prednje strane. Slobodan odabir funkcije prihvatnika. Zakretanje za 180° na kućištu prihvatnika aktivira ili deaktivira ovu funkciju.

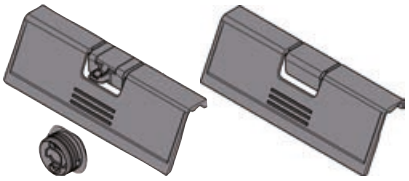

Varijanta: ručka

Br.art	Tvornički broj	Varijanta	Materijal	JM	Cijena HRK	za
103 339 471 •	ZIF.80M5	ručka	plastika crna	kom	29,15	1 kom
103 339 474 •	ZIF.80M7	ručka/zahvatnik	plastika crna	kom	45,00	1 kom
103 339 473	ZIF.80M7	ručka/zahvatnik	plastika svileno-bijela	kom	39,25	1 kom
103 339 470 •	ZIF.80M5	ručka	plastika svileno-bijela	kom	29,15	1 kom
103 339 397 •	ZIF.80M5	ručka	plastika siva RAL9006	kom	29,15	1 kom
103 339 398 •	ZIF.80M7	ručka/zahvatnik	plastika siva RAL9006	kom	45,00	1 kom

Grupa proizvoda F33



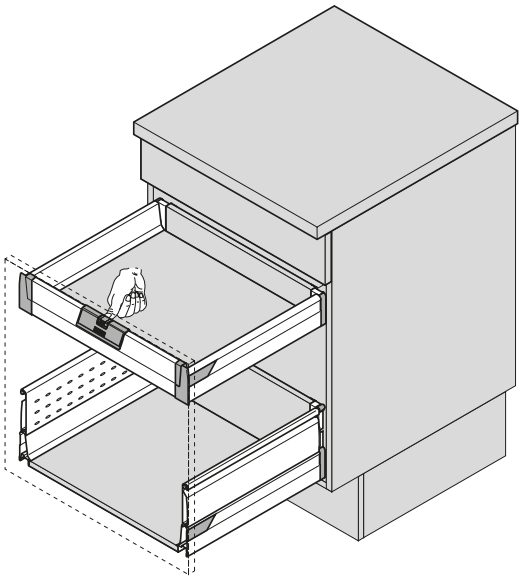

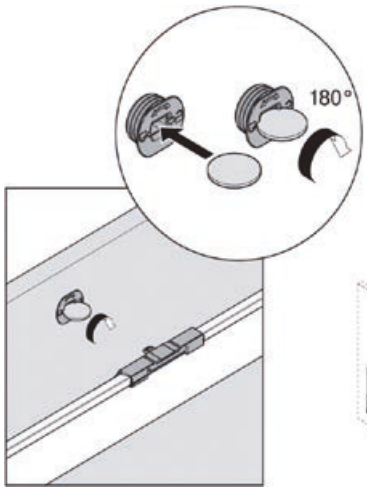

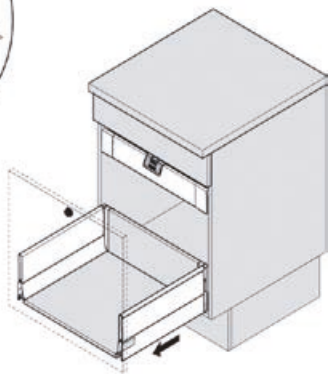

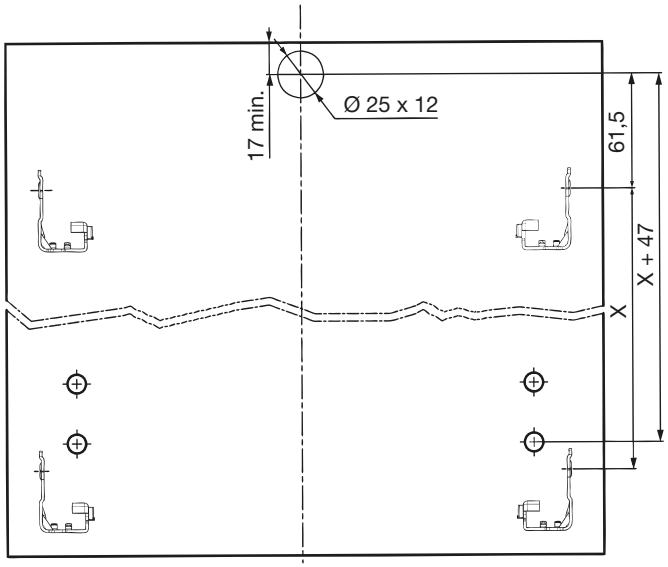

schachermayer

blum

TANDEMBOX antaro ladica/unutarnja ladica s relingom visina C

- skrivena, potpuna izvlaka
- s jednostavnim relingom
- s uložnim elementom (opcija)
- potrebna visina u korpusu 192 mm, s TIP-ON BLUMOTION 195 mm
- najmanja svijetla dubina korpusa = nazivna duljina + 3 mm
- TANDEM inside - za iznimno lagano kretanje
- montaža fronte bez uporabe alata
- dvodimenzionalno podešavanje fronte

Napomena:
Djiagonalno postavljene vodilice kod uskih ormara osiguravaju nosivost od maks. 20 kg po elementu.





3

Potreban prostor u korpusu

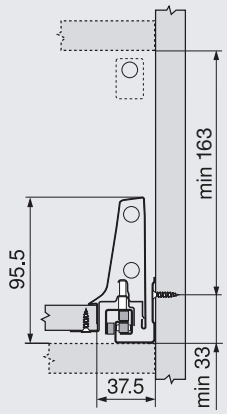

Potreban prostor u korpusu TIP-ON BLUMOTION

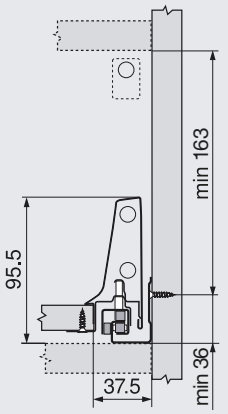

Ugradne dimenzije fronte

FA Otvaranje fronte

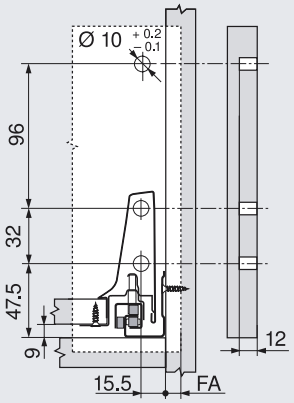

Ugradne dimenzije – stražnja stranica

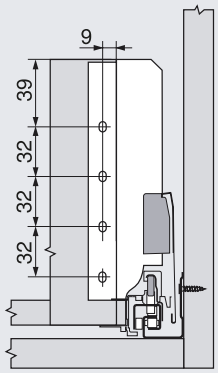

Potreban prostor

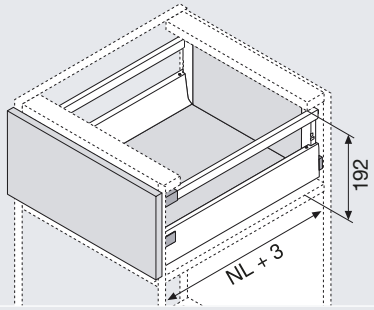

NL Nazivna duljina

sa TIP-ON BLUMOTION

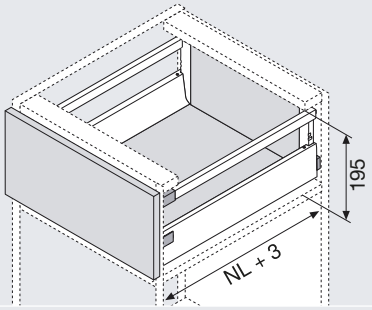

NL Nazivna duljina

Mjere za rezanje – krojenje iverice debljine 16 mm

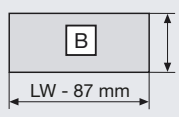

Stražnja stranica
167 mm

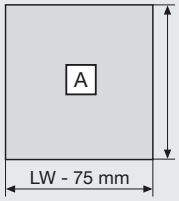

Dno
Drv. stražnja stranica
NL - 24 mm
Čel. stražnja stranica
NL - 22 mm

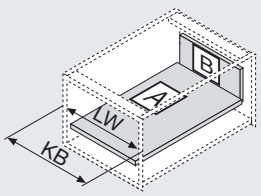

KB	Širina korpusa
LW	Svijetla širina korpusa
NL	Nazivna duljina



blum

BLUMOTION by Blum

TANDEMBOX antaro garnitura okova visina M s relingom visina C - BLUMOTION

- BLUMOTION - nježno zatvaranje

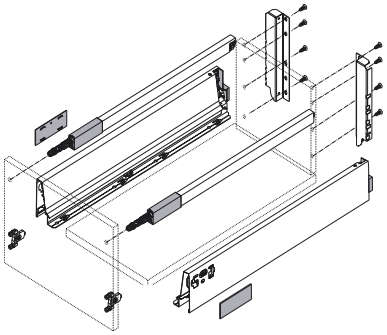

Napomena:
Pričvrsnik za frontu potrebno naručiti posebno.

Opseg isporuke:
M-stranica lijevo/desno, pokrivne kapice, vodilica uklj. BLUMOTION, držač stražnje stranice lijevo/desno, reling lijevo/desno

Visina stranice: 83 mm

Br.art	Nazivna duljina mm	Nosivost kg	Materijal	JM	Cijena HRK	za
103 339 468 •	270	30	čelik zemljanocrni	GT	297,00	1 GT
103 339 478 •	300	30	čelik zemljanocrni	GT	298,00	1 GT
103 339 482 •	350	30	čelik zemljanocrni	GT	298,00	1 GT
103 339 486 •	400	30	čelik zemljanocrni	GT	301,00	1 GT
103 339 490 •	450	30	čelik zemljanocrni	GT	303,00	1 GT
103 339 494 •	500	30	čelik zemljanocrni	GT	267,85	1 GT
103 339 498 •	550	30	čelik zemljanocrni	GT	325,00	1 GT
103 341 310 •	600	30	čelik zemljanocrni	GT	383,00	1 GT
103 340 312 •	450	65	čelik zemljanocrni	GT	342,00	1 GT
103 340 316 •	500	65	čelik zemljanocrni	GT	301,35	1 GT
103 340 320 •	550	65	čelik zemljanocrni	GT	363,00	1 GT
103 340 324 •	600	65	čelik zemljanocrni	GT	417,00	1 GT
103 340 328 •	650	65	čelik zemljanocrni	GT	433,00	1 GT
103 339 467	270	30	čelik svilenobijeli	GT	258,21	1 GT
103 339 477	300	30	čelik svilenobijeli	GT	258,81	1 GT
103 339 481	350	30	čelik svilenobijeli	GT	259,41	1 GT
103 339 485	400	30	čelik svilenobijeli	GT	262,10	1 GT
103 339 489	450	30	čelik svilenobijeli	GT	264,20	1 GT
103 339 493	500	30	čelik svilenobijeli	GT	266,80	1 GT
103 339 497	550	30	čelik svilenobijeli	GT	283,00	1 GT
103 341 309 •	600	30	čelik svilenobijeli	GT	382,00	1 GT
103 340 311 •	450	65	čelik svilenobijeli	GT	341,00	1 GT
103 340 315 •	500	65	čelik svilenobijeli	GT	300,30	1 GT
103 340 319 •	550	65	čelik svilenobijeli	GT	362,00	1 GT
103 340 323 •	600	65	čelik svilenobijeli	GT	415,00	1 GT
103 340 327 •	650	65	čelik svilenobijeli	GT	377,40	1 GT
103 339 466	270	30	čelik sivi RAL 9006	GT	295,00	1 GT
103 339 476	300	30	čelik sivi RAL 9006	GT	258,81	1 GT
103 339 480	350	30	čelik sivi RAL 9006	GT	259,41	1 GT
103 339 484	400	30	čelik sivi RAL 9006	GT	262,10	1 GT
103 339 488	450	30	čelik sivi RAL 9006	GT	264,20	1 GT
103 339 492	500	30	čelik sivi RAL 9006	GT	308,00	1 GT
103 339 496	550	30	čelik sivi RAL 9006	GT	283,00	1 GT
103 341 308 •	600	30	čelik sivi RAL 9006	GT	382,00	1 GT
103 340 310 •	450	65	čelik sivi RAL 9006	GT	341,00	1 GT
103 340 314 •	500	65	čelik sivi RAL 9006	GT	343,00	1 GT
103 340 318 •	550	65	čelik sivi RAL 9006	GT	362,00	1 GT
103 340 322 •	600	65	čelik sivi RAL 9006	GT	415,00	1 GT
103 340 326 •	650	65	čelik sivi RAL 9006	GT	431,00	1 GT

Grupa proizvoda 300 336

Nastavak sljedeća stranica

schachermayer

Nastavak prethodne stranice

BLUMOTION by Blum

TANDEMBOX antaro garnitura okova visina M s relingom visina C - BLUMOTION

Potrebni dodatni artikli				
Br.art	**Opis**	**JM**	**Cijena HRK**	**za**
103 359 400 •	Pričvršćenje fronte BLUM TANDEMBOX plus, sim., verzija s vijcima, ZSF. 3502	kom	3,70	1 kom
103 359 401	BLUM TANDEMBOX pričvršćenje fronte, sim., INSERTA, ZSF. 3902	kom	4,94	1 kom

blum

TIP-ON BLUMOTION by Blum

TANDEMBOX antaro garnitura visina M s relingom visina C - TIP-ON BLUMOTION

- TIP-ON BLUMOTION ujedinjuje prednosti mehaničke podrške otvaranja TIP-ON s dokazanim BLUMOTION-ublaživanjem, za tiho zatvaranje - potpuno mehanički

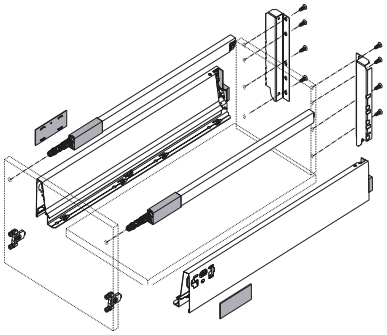

Napomena:
pričvrsnik fronte i odgovarajuća TIP-ON BLUMOTION jedinica se posebno naručuju.

Opseg isporuke:
M-stranice lijevo/desno, pokrivne kapice
vodilica uklj. TIP-ON BLUMOTION
držač stražnje stranice lijevo/desno
reling lijevo/desno

Visina stranice: 83 mm

Br.art	Nazivna duljina mm	Nosivost kg	Materijal	JM	Cijena HRK	za
103 377 596 •	270	30	čelik zemljanocrni	GT	297,00	1 GT
103 377 597 •	300	30	čelik zemljanocrni	GT	298,00	1 GT
103 377 598 •	350	30	čelik zemljanocrni	GT	298,00	1 GT
103 377 599 •	400	30	čelik zemljanocrni	GT	301,00	1 GT
103 377 600 •	450	30	čelik zemljanocrni	GT	303,00	1 GT
103 377 601 •	500	30	čelik zemljanocrni	GT	267,85	1 GT
103 377 602 •	550	30	čelik zemljanocrni	GT	325,00	1 GT
103 377 603 •	600	30	čelik zemljanocrni	GT	378,00	1 GT
103 377 604 •	450	65	čelik zemljanocrni	GT	342,00	1 GT
103 377 605 •	500	65	čelik zemljanocrni	GT	345,00	1 GT
103 377 606 •	550	65	čelik zemljanocrni	GT	363,00	1 GT
103 377 607 •	600	65	čelik zemljanocrni	GT	417,00	1 GT
103 377 608 •	650	65	čelik zemljanocrni	GT	433,00	1 GT
103 377 583 •	270	30	čelik svilenobijeli	GT	258,30	1 GT
103 377 584 •	300	30	čelik svilenobijeli	GT	258,90	1 GT
103 377 585 •	350	30	čelik svilenobijeli	GT	259,50	1 GT
103 377 586 •	400	30	čelik svilenobijeli	GT	262,10	1 GT
103 377 587 •	450	30	čelik svilenobijeli	GT	264,20	1 GT
103 377 588 •	500	30	čelik svilenobijeli	GT	266,80	1 GT
103 377 589 •	550	30	čelik svilenobijeli	GT	283,00	1 GT
103 377 590 •	600	30	čelik svilenobijeli	GT	377,00	1 GT
103 377 591 •	450	65	čelik svilenobijeli	GT	341,00	1 GT
103 377 592 •	500	65	čelik svilenobijeli	GT	343,00	1 GT
103 377 593 •	550	65	čelik svilenobijeli	GT	362,00	1 GT
103 377 594 •	600	65	čelik svilenobijeli	GT	415,00	1 GT
103 377 595 •	650	65	čelik svilenobijeli	GT	431,00	1 GT
103 377 570 •	270	30	čelik sivi RAL9006	GT	295,00	1 GT
103 377 571 •	300	30	čelik sivi RAL9006	GT	258,90	1 GT
103 377 572 •	350	30	čelik sivi RAL9006	GT	259,50	1 GT
103 377 573 •	400	30	čelik sivi RAL9006	GT	262,10	1 GT
103 377 574 •	450	30	čelik sivi RAL9006	GT	264,20	1 GT
103 377 575 •	500	30	čelik sivi RAL9006	GT	305,00	1 GT
103 377 576 •	550	30	čelik sivi RAL9006	GT	283,00	1 GT
103 377 577 •	600	30	čelik sivi RAL9006	GT	377,00	1 GT
103 377 578 •	450	65	čelik sivi RAL9006	GT	341,00	1 GT
103 377 579 •	500	65	čelik sivi RAL9006	GT	343,00	1 GT
103 377 580 •	550	65	čelik sivi RAL9006	GT	362,00	1 GT

Grupa proizvoda F33

Nastavak sljedeća stranica

schachermayer

blum Nastavak prethodne stranice

TIP-ON BLUMOTION by Blum

TANDEMBOX antaro garnitura visina M s relingom visina C - TIP-ON BLUMOTION

Br.art	Nazivna duljina mm	Nosivost kg	Materijal	JM	Cijena HRK	za
103 377 581 •	600	65	čelik sivi RAL9006	GT	415,00	1 GT
103 377 582 •	650	65	čelik sivi RAL9006	GT	431,00	1 GT

Grupa proizvoda F33

Potrebni dodatni artikli

Br.art	Opis	JM	Cijena HRK	za
103 359 400 •	Pričvršćenje fronte BLUM TANDEMBOX plus, sim., verzija s vijcima, ZSF. 3502	kom	3,70	1 kom
103 359 401	BLUM TANDEMBOX pričvršćenje fronte, sim., INSERTA, ZSF. 3902	kom	4,94	1 kom

blum

BLUMOTION by Blum

SPACE TOWER TANDEMBOX antaro s relingom



- 4 izvlačne ladice visina C uklj. prednji dio i poprečni reling i 1 izvlačna ladica visina M s prednjim dijelom
- ormar za namirnice s izvlačnim ladicama
- jednostavan pristup s 3 strane
- pojedinačno izvlačenje ladica omogućava kompletan uvid i jednostavno vađenje namirnica
- čak i teško opterećene ladice otvaraju se lako
- visoke stražnje i bočne stranice garantiraju sigurno spremanje namirnica
- praktične unutarnjih pregrade pružaju red i preglednost
- BLUMOTION za lagano i tiho zatvaranje
- opterećenje po ladici maksimalno 30 kg

Opseg isporuke:
4 grt. visina stranice C
1 grt. visina stranice M
4 grt. set relinga
5 grt. vodilica BLUMOTION 30 kg
4 grt. držač stražnje stranice C
1 grt. držač stražnje stranice M
4 grt. držač fronte C
1 grt. držač fronte M
2 kom prednji dio (ŠK 450 mm) tj. 3 kom (ŠK 600 mm)
2 kom poprečni reling

Nosivost: 30 kg

Br.art	Širina korpusa mm	Nazivna dulji-na mm	Materijal	JM	Cijena HRK	za
103 368 745 •	450	500	čelik zemljano crna	GT	1.968,00	1 GT
103 368 749 •	450	550	čelik zemljano crna	GT	2.060,00	1 GT
103 368 753 •	600	500	čelik zemljano crna	GT	2.070,00	1 GT
103 368 757 •	600	550	čelik zemljano crna	GT	2.162,00	1 GT
103 368 744 •	450	500	čelik svileno bijela	GT	1.718,71	1 GT
103 368 748 •	450	550	čelik svileno bijela	GT	1.798,01	1 GT
103 368 752 •	600	500	čelik svileno bijela	GT	1.808,01	1 GT
103 368 756 •	600	550	čelik svileno bijela	GT	1.887,31	1 GT
103 368 743 •	450	500	čelik siva RAL9006	GT	1.961,00	1 GT
103 368 747 •	450	550	čelik siva RAL9006	GT	2.052,00	1 GT
103 368 751 •	600	500	čelik siva RAL9006	GT	2.063,00	1 GT
103 368 755 •	600	550	čelik siva RAL9006	GT	2.154,00	1 GT

Grupa proizvoda F33

schachermayer

blum

BLUMOTION by Blum

SPACE TOWER TANDEMBOX antaro s relingom

Preporučen položaj u korpusu	Preporučena dimenzija bušenja - fronta	Preporučena dimenzija bušenja - fronta	Preporuka
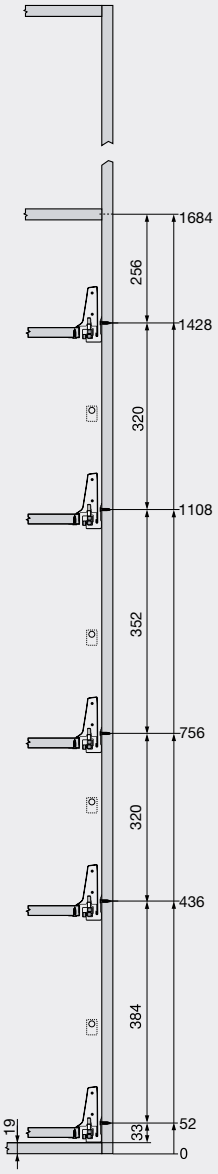	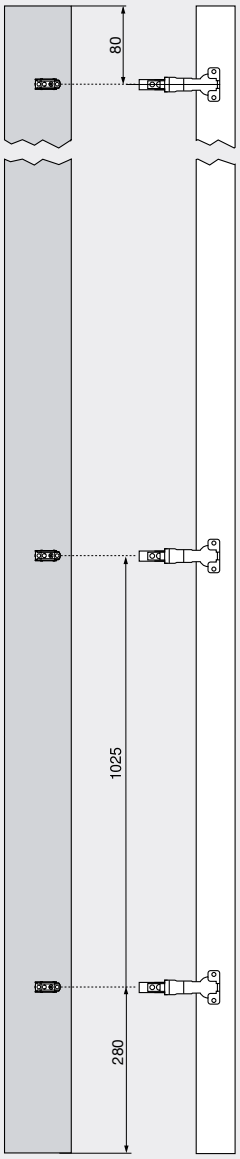	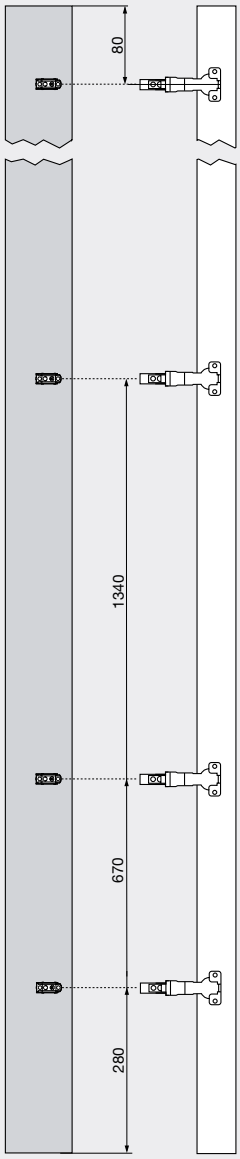	Dobro vidljiva gornja polica kod visokih ormara. Unutarnja ladica za jednostavan bočni dohvat. Povišena poleđina sprječava ispadanje stvari. Različite pozicije izvlaka omogućuju spremanje visokih stvari. Maksimalno korištenje širine korpusa s CLIP top 155°-spojnicom bez uskakanja vrata. Montažom spojnice iznad izvlake omogućuje se postava donje izvlaka na najnižoj poziciji. Tako se i zadnji centimetar pretvara u prostor za spremanje.



Količina spojnica

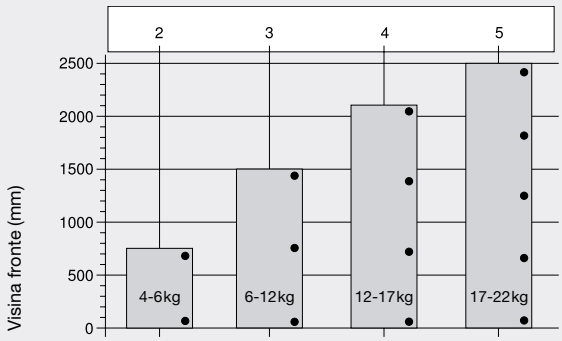

Količina spojnica ovisi od težine i visine fronte.

Za bolju stabilnost koristiti što veći razmak spojnica.

Podatci opterećenja i visine se odnose na širinu fronte od 600 mm.

TANDEMBOX antaro stranica visina M

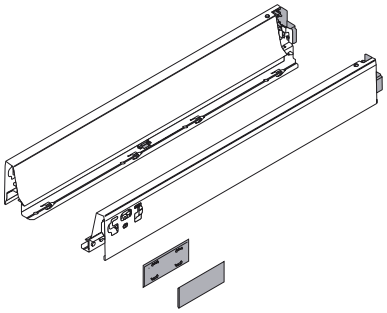

- potrebna visina u korpusu 98,5 mm
- namještanje visine ± 2 mm
- debljina dna 16 mm

Opseg isporuke:
stranica lijevo/desno, pokrivne kapice

Visina stranice: 83 mm

Br.art	Tvornički broj	Nazivna duljina mm	Materijal	JM	Cijena HRK	za
103 391 803 •	378M2702SA	270	čelik zemljanocrni	GT	117,50	1 GT
103 391 807 •	378M3002SA	300	čelik zemljanocrni	GT	117,50	1 GT
103 391 811 •	378M3502SA	350	čelik zemljanocrni	GT	117,50	1 GT
103 391 815 •	378M4002SA	400	čelik zemljanocrni	GT	118,50	1 GT
103 391 819	378M4502SA	450	čelik zemljanocrni	GT	104,50	1 GT
103 391 823	378M5002SA	500	čelik zemljanocrni	GT	105,50	1 GT
103 391 827 •	378M5502SA	550	čelik zemljanocrni	GT	131,00	1 GT
103 391 831 •	378M6002SA	600	čelik zemljanocrni	GT	162,00	1 GT
103 391 835 •	378M6502IA	650	čelik zemljanocrni	GT	169,50	1 GT
103 391 801	378M2702SA	270	čelik svilenobijeli	GT	101,50	1 GT
103 391 805	378M3002SA	300	čelik svilenobijeli	GT	101,50	1 GT
103 391 809	378M3502SA	350	čelik svilenobijeli	GT	101,50	1 GT
103 391 813	378M4002SA	400	čelik svilenobijeli	GT	102,50	1 GT
103 391 817	378M4502SA	450	čelik svilenobijeli	GT	103,50	1 GT
103 391 821	378M5002SA	500	čelik svilenobijeli	GT	104,50	1 GT
103 391 825	378M5502SA	550	čelik svilenobijeli	GT	113,50	1 GT
103 391 829	378M6002SA	600	čelik svilenobijeli	GT	140,50	1 GT
103 391 833	378M6502IA	650	čelik svilenobijeli	GT	147,00	1 GT
103 391 802	378M2702SA	270	čelik sivi RAL9006	GT	101,50	1 GT
103 391 806	378M3002SA	300	čelik sivi RAL9006	GT	101,50	1 GT
103 391 810	378M3502SA	350	čelik sivi RAL9006	GT	101,50	1 GT
103 391 814	378M4002SA	400	čelik sivi RAL9006	GT	102,50	1 GT
103 391 818	378M4502SA	450	čelik sivi RAL9006	GT	103,50	1 GT
103 391 822 •	378M5002SA	500	čelik sivi RAL9006	GT	119,50	1 GT
103 391 826	378M5502SA	550	čelik sivi RAL9006	GT	113,50	1 GT
103 391 830 •	378M6002SA	600	čelik sivi RAL9006	GT	160,50	1 GT
103 391 834 •	378M6502IA	650	čelik sivi RAL9006	GT	168,50	1 GT

Grupa proizvoda F33

schachermayer

TANDEMBOX antaro držač poleđine visina C

- visina 151 mm

Opseg isporuke:
držač poleđine lijevo/desno

Uporaba za: BOX visina C

Br.art	Tvornički broj	Materijal	JM	Cijena HRK	za
103 339 098	Z30C000S	čelik zemljanocrni	GT	17,45	1 GT
103 339 097	Z30C000S	čelik svilenobijeli	GT	17,45	1 GT
103 354 819	Z30C000S	čelik sivi RAL 9006	GT	17,45	1 GT

Grupa proizvoda F33

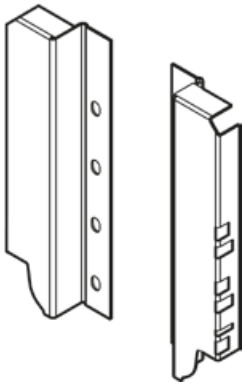

TANDEMBOX antaro držač poleđine visina B

- visina 119 mm

Napomena:
Kombinacija relinga i uložnog elementa nije moguća.

Opseg isporuke:
držač poleđine lijevo/desno

Uporaba za: BOX visina B

Br.art	Tvornički broj	Materijal	JM	Cijena HRK	za
103 339 316 •	Z30B000S.04	čelik zemljanocrni	GT	12,45	1 GT
103 339 315	Z30B000S.04	čelik svilenobijeli	GT	10,90	1 GT
103 354 821	Z30B000S.04	čelik sivi RAL 9006	GT	10,90	1 GT

Grupa proizvoda F33

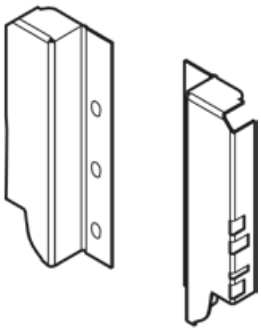

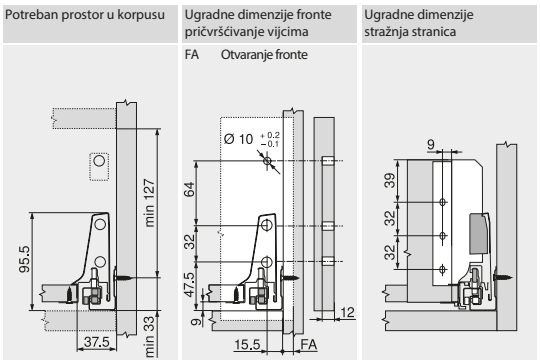

Varijanta s relingom

TANDEMBOX antaro držač stražnje stranice za sudoper, visina C

- visina 151 mm

Opseg isporuke:
držač stražnje stranice lijevo/desno

Uporaba za: BOX za sudoper visine C

Br.art	Tvornički broj	Materijal	JM	Cijena HRK	za
103 313 674 •	Z30C000S.22	čelik zemljanocrni	GT	23,85	1 GT
103 313 673 •	Z30C000S.22	čelik svilenobijeli	GT	23,85	1 GT
103 313 672 •	Z30C000S.22	čelik sivi RAL9006	GT	23,85	1 GT

Grupa proizvoda F33

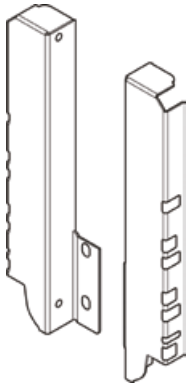

blum

TANDEMBOX antaro reling - set

- spajanje ograde s frontom: pričvrsnik INSERTA

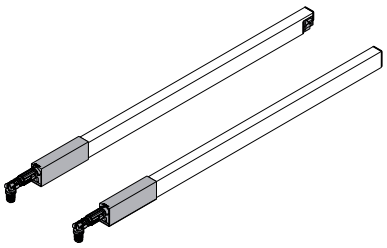

Opseg isporuke:
reling lijevo/desno

Br.art	Tvornički broj	Nazivna duljina mm	Materijal	JM	Cijena HRK	za
103 339 792 •	ZRG.207RSIC	270	čelik zemlja-nocrni	GT	42,05	1 GT
103 339 796 •	ZRG.237RSIC	300	čelik zemlja-nocrni	GT	42,75	1 GT
103 339 836 •	ZRG.287RSIC	350	čelik zemlja-nocrni	GT	43,50	1 GT
103 339 841 •	ZRG.337RSIC	400	čelik zemlja-nocrni	GT	44,25	1 GT
103 339 845 •	ZRG.387RSIC	450	čelik zemlja-nocrni	GT	44,85	1 GT
103 339 877	ZRG.437RSIC	500	čelik zemlja-nocrni	GT	39,90	1 GT
103 339 881 •	ZRG.487RSIC	550	čelik zemlja-nocrni	GT	47,50	1 GT
103 339 885 •	ZRG.537RSIC	600	čelik zemlja-nocrni	GT	49,40	1 GT
103 339 889 •	ZRG.587RSIC	650	čelik zemlja-nocrni	GT	51,40	1 GT
103 339 791	ZRG.207RSIC	270	čelik svilenobijeli	GT	36,85	1 GT
103 339 795	ZRG.237RSIC	300	čelik svilenobijeli	GT	37,45	1 GT
103 339 835	ZRG.287RSIC	350	čelik svilenobijeli	GT	38,05	1 GT
103 339 840	ZRG.337RSIC	400	čelik svilenobijeli	GT	38,65	1 GT
103 339 844	ZRG.387RSIC	450	čelik svilenobijeli	GT	39,25	1 GT
103 339 876	ZRG.437RSIC	500	čelik svilenobijeli	GT	39,85	1 GT
103 339 880	ZRG.487RSIC	550	čelik svilenobijeli	GT	41,55	1 GT
103 339 884	ZRG.537RSIC	600	čelik svilenobijeli	GT	43,30	1 GT
103 339 888	ZRG.587RSIC	650	čelik svilenobijeli	GT	44,95	1 GT
103 339 793 •	ZRG.207RSIC	270	čelik sivi RAL 9006	GT	42,05	1 GT
103 339 797	ZRG.237RSIC	300	čelik sivi RAL 9006	GT	37,45	1 GT
103 339 837	ZRG.287RSIC	350	čelik sivi RAL 9006	GT	38,05	1 GT
103 339 842	ZRG.337RSIC	400	čelik sivi RAL 9006	GT	38,65	1 GT
103 339 846	ZRG.387RSIC	450	čelik sivi RAL 9006	GT	39,25	1 GT
103 339 878 •	ZRG.437RSIC	500	čelik sivi RAL 9006	GT	45,60	1 GT
103 339 882	ZRG.487RSIC	550	čelik sivi RAL 9006	GT	41,55	1 GT
103 339 886 •	ZRG.537RSIC	600	čelik sivi RAL 9006	GT	49,40	1 GT
103 339 890 •	ZRG.587RSIC	650	čelik sivi RAL 9006	GT	51,40	1 GT

Grupa proizvoda F33

schachermayer

blum

TANDEMBOX antaro prihvat za uložni element (opcija)

Opseg isporuke:
2 x držač prednji gornji
2 x držač prednji donji
1 x držač zadnji lijevi/desni

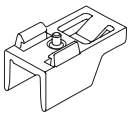

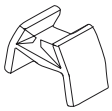

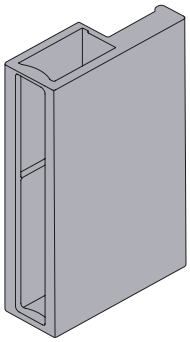

Uporaba za: uložni element visina C

Br.art	Tvornički broj	Materijal	JM	Cijena HRK	za
103 339 907 •	Z36C0080	plastika crna	GT	16,90	1 GT
103 339 910 •	Z36C0080	plastika svilenobijela	GT	16,90	1 GT
103 339 908 •	Z36C0080	plastika siva RAL9006	GT	16,90	1 GT

Grupa proizvoda F33

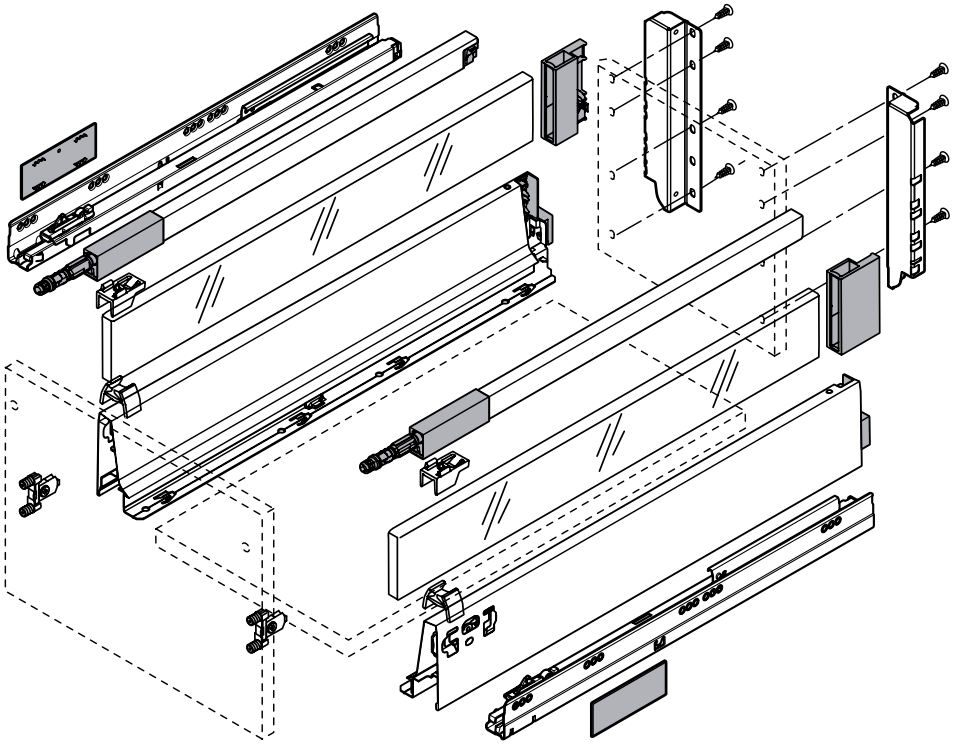



TANDEMBOX antaro aluminijski uložni element (opcija)

- može se skratiti
- debljina 8 mm
- visina 59,5 mm
- duljina = nazivna duljina - 33 mm
- odgovara za sustave visine C

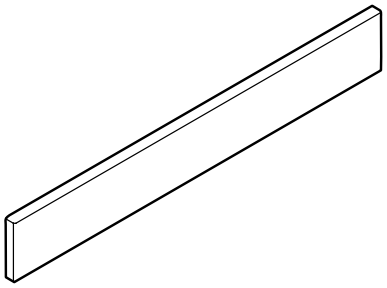

Br.art	Tvornički broj	Nazivna duljina mm	Materijal	JM	Cijena HRK	za
103 339 993	Z37A617C	650	aluminij zemljanocrni	kom	51,20	1 kom
103 339 983	Z37A417C	450	aluminij svilenobijeli	kom	40,40	1 kom
103 339 986	Z37A467C	500	aluminij svilenobijeli	kom	41,90	1 kom
103 339 989	Z37A517C	550	aluminij svilenobijeli	kom	45,00	1 kom
103 339 992	Z37A617C	650	aluminij svilenobijeli	kom	51,20	1 kom
103 339 985	Z37A417C	450	aluminij sivi RAL9006	kom	40,40	1 kom
103 339 988	Z37A467C	500	aluminij sivi RAL9006	kom	41,90	1 kom
103 339 991	Z37A517C	550	aluminij sivi RAL9006	kom	45,00	1 kom
103 339 994	Z37A617C	650	aluminij sivi RAL9006	kom	51,20	1 kom

Grupa proizvoda F33

TANDEMBOX antaro stakleni uložni element (opcija)

- debljina 8 mm
- visina 59,5 mm
- duljina = nazivna duljina - 33 mm

Opseg isporuke:
2 komada

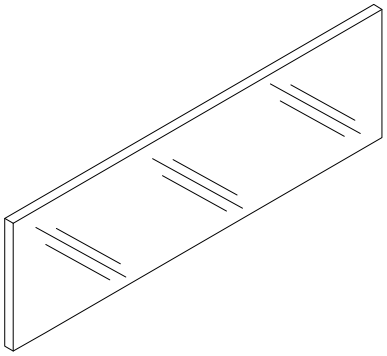

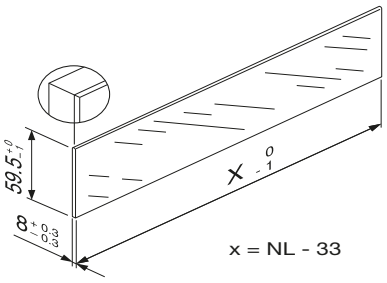

Br.art	Tvornički broj	Nazivna duljina mm	Materijal	JM	Cijena HRK	za
103 340 052	Z37R267C	300	staklo prozirno	GT	64,40	1 GT
103 340 053	Z37R317C	350	staklo prozirno	GT	67,20	1 GT
103 340 056	Z37R367C	400	staklo prozirno	GT	69,90	1 GT
103 340 057	Z37R417C	450	staklo prozirno	GT	72,70	1 GT
103 340 058	Z37R467C	500	staklo prozirno	GT	75,50	1 GT
103 340 059	Z37R517C	550	staklo prozirno	GT	81,10	1 GT
103 340 060	Z37R567C	600	staklo prozirno	GT	86,70	1 GT
103 340 061	Z37R617C	650	staklo prozirno	GT	92,30	1 GT
103 340 042	Z37R267C	300	staklo satinirano	GT	74,30	1 GT
103 340 043	Z37R317C	350	staklo satinirano	GT	78,70	1 GT
103 340 044	Z37R367C	400	staklo satinirano	GT	83,30	1 GT
103 340 045	Z37R417C	450	staklo satinirano	GT	87,80	1 GT
103 340 046	Z37R467C	500	staklo satinirano	GT	92,30	1 GT
103 340 047	Z37R517C	550	staklo satinirano	GT	109,00	1 GT
103 340 048	Z37R567C	600	staklo satinirano	GT	125,00	1 GT
103 340 049	Z37R617C	650	staklo satinirano	GT	141,50	1 GT

Grupa proizvoda F33

schachermayer

TANDEMBOX antaro prednjica za rezanje bez utora

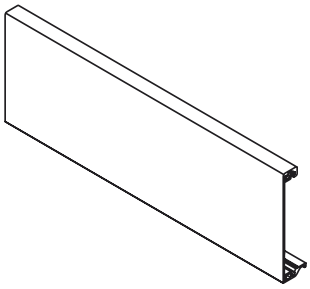

- može se skratiti
- duljina 1036,3 mm
- rezanje: svijetla širina korpusa - 132 mm

Uporaba za: unutarnja ladica/unutarnja izvlaka

Br.art	Tvornički broj	Materijal	JM	Cijena HRK	za
103 339 184 •	Z31L1036A	čelik zemljanocrni	kom	102,50	1 kom
103 339 183	Z31L1036A	čelik svilenobijeli	kom	89,30	1 kom
103 339 839	Z31L1036A	čelik sivi RAL9006	kom	89,30	1 kom

Grupa proizvoda F33

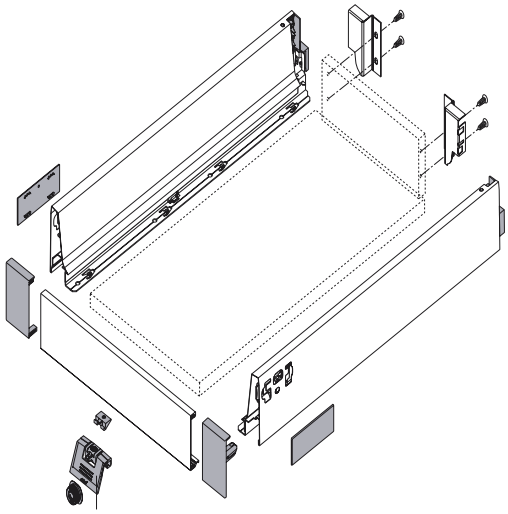

TANDEMBOX antaro poprečni reling

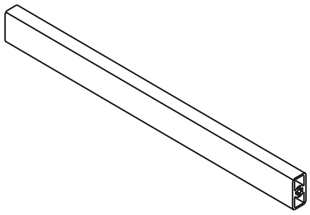

- može se skratiti
- duljina 1046 mm
- širina korpusa do 1200 mm
- rezanje: svijetla širina korpusa - 122 mm

Uporaba za: unutarnja izvlaka

Br.art	Tvornički broj	Materijal	JM	Cijena HRK	za
103 339 187 •	ZRG.1046Z	čelik zemljanocrni	kom	48,10	1 kom
103 339 799	ZRG.1046Z	čelik sivi RAL9006	kom	41,60	1 kom
103 339 186	ZRG.1046Z	aluminij svilenobijeli	kom	42,00	1 kom

Grupa proizvoda F33

TANDEMBOX antaro držač fronte

Obujam isporuke:
držač fronte lijevo/desno

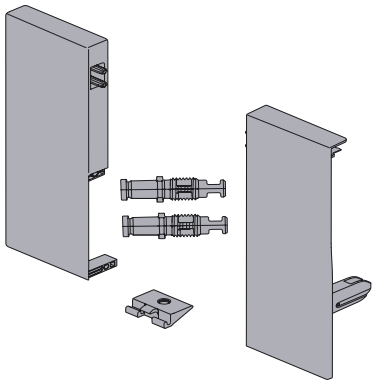

Uporaba za: unutarnja izvlaka

Br.art	Tvornički broj	Materijal	JM	Cijena HRK	za
103 339 900 •	ZIF.74C0	plastika crna	GT	41,90	1 GT
103 339 899	ZIF.74C0	plastika svilenobijela	GT	36,60	1 GT
103 339 902 •	ZIF.74C0	plastika siva RAL9006	GT	41,90	1 GT

Grupa proizvoda F33

TANDEMBOX antaro ladica/unutarnja ladica s relingom visina D

- skrivena, potpuna izvlaka
- s jednostavnim relingom
- s uložnim elementom (opcija)
- potrebna visina u korpusu 228 mm
- najmanja svijetla dubina korpusa = nazivna duljina + 3 mm
- TANDEM inside - za iznimno lagano kretanje
- montaža fronte bez uporabe alata
- dvodimenzionalno podešavanje fronte





Napomena:
Djiagonalno postavljene vodilice kod uskih ormara osiguravaju nosivost od maks. 20 kg po elementu.

Potreban prostor u korpusu

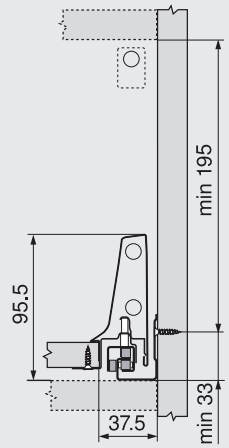

Potreban prostor u korpusu TIP-ON BLUMOTION

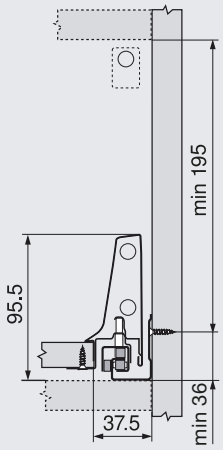

Ugradne dimenzije fronte

FA Otvaranje fronte

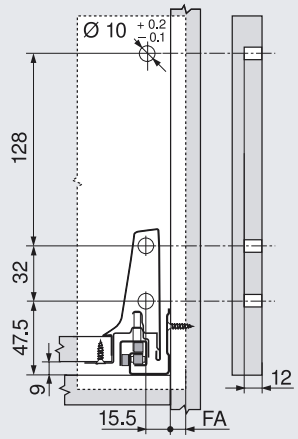

Ugradne dimenzije – stražnja stranica

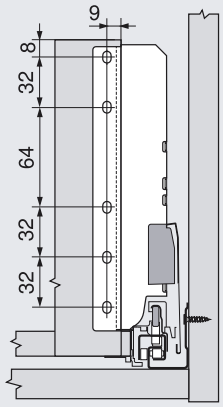

Potreban prostor

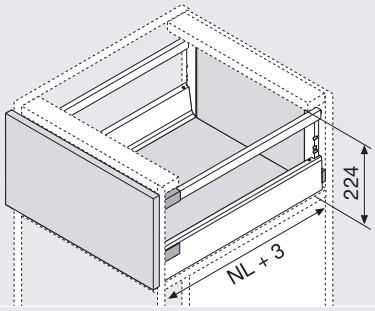

NL Nazivna duljina

sa TIP-ON BLUMOTION

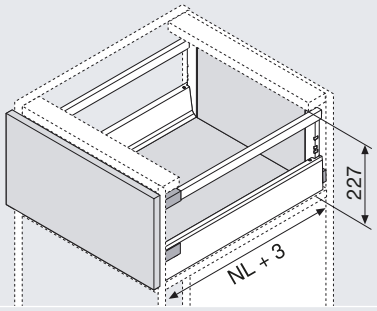

NL Nazivna duljina

Mjere za rezanje – krojenje iverice debljine 16 mm

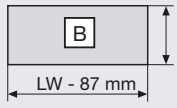

Stražnja stranica

199 mm

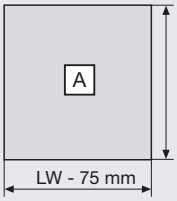

Dno

Drv. stražnja stranica
NL - 24 mm
Čel. stražnja stranica
NL - 22 mm

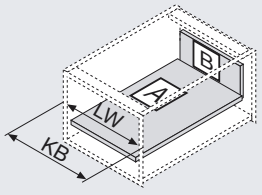

KB	Širina korpusa
LW	Svijetla širina korpusa
NL	Nazivna duljina



schachermayer

blum

BLUMOTION
by Blum

TANDEMBOX antaro garnitura okova visina M s relingom visina D - BLUMOTION

- BLUMOTION - nježno zatvaranje

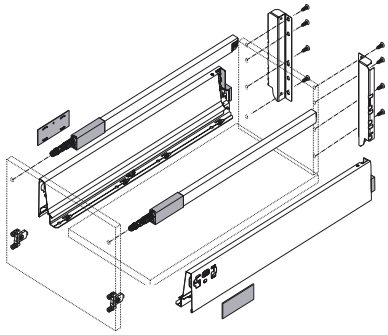

Napomena:
Pričvrsnik za frontu potrebno naručiti posebno.

Opseg isporuke:
M-stranica lijevo/desno
pokrivne kapice
vodilica uklj. BLUMOTION
držač stražnje stranice lijevo/desno
reling lijevo/desno

Visina stranice: 83 mm

Br.art	Nazivna duljina mm	Nosivost kg	Materijal	JM	Cijena HRK	za
103 341 312 •	600	30	čelik, siva RAL9006	GT	382,00	1 GT
103 340 332 •	270	30	čelik zemljanocrni	GT	297,00	1 GT
103 340 336 •	300	30	čelik zemljanocrni	GT	298,00	1 GT
103 340 340 •	350	30	čelik zemljanocrni	GT	298,00	1 GT
103 340 344 •	400	30	čelik zemljanocrni	GT	301,00	1 GT
103 340 348 •	450	30	čelik zemljanocrni	GT	303,00	1 GT
103 340 352 •	500	30	čelik zemljanocrni	GT	267,85	1 GT
103 340 356 •	550	30	čelik zemljanocrni	GT	325,00	1 GT
103 340 380 •	450	65	čelik zemljanocrni	GT	342,00	1 GT
103 340 384 •	500	65	čelik zemljanocrni	GT	301,35	1 GT
103 340 388 •	550	65	čelik zemljanocrni	GT	363,00	1 GT
103 340 392 •	600	65	čelik zemljanocrni	GT	417,00	1 GT
103 340 396 •	650	65	čelik zemljanocrni	GT	433,00	1 GT
103 340 331	270	30	čelik svilenobijeli	GT	258,21	1 GT
103 340 335	300	30	čelik svilenobijeli	GT	258,81	1 GT
103 340 339	350	30	čelik svilenobijeli	GT	259,41	1 GT
103 340 343	400	30	čelik svilenobijeli	GT	262,10	1 GT
103 340 347	450	30	čelik svilenobijeli	GT	264,20	1 GT
103 340 351	500	30	čelik svilenobijeli	GT	266,80	1 GT
103 340 355	550	30	čelik svilenobijeli	GT	283,00	1 GT
103 341 313 •	600	30	čelik svilenobijeli	GT	382,00	1 GT
103 340 379 •	450	65	čelik svilenobijeli	GT	341,00	1 GT
103 340 383 •	500	65	čelik svilenobijeli	GT	300,30	1 GT
103 340 387 •	550	65	čelik svilenobijeli	GT	362,00	1 GT
103 340 391 •	600	65	čelik svilenobijeli	GT	415,00	1 GT
103 340 395 •	650	65	čelik svilenobijeli	GT	377,40	1 GT
103 340 330	270	30	čelik sivi RAL9006	GT	295,00	1 GT
103 340 334	300	30	čelik sivi RAL9006	GT	258,81	1 GT
103 340 338	350	30	čelik sivi RAL9006	GT	259,41	1 GT
103 340 342	400	30	čelik sivi RAL9006	GT	262,10	1 GT
103 340 346	450	30	čelik sivi RAL9006	GT	264,20	1 GT
103 340 350	500	30	čelik sivi RAL9006	GT	308,00	1 GT
103 340 354	550	30	čelik sivi RAL9006	GT	283,00	1 GT
103 340 378 •	450	65	čelik sivi RAL9006	GT	341,00	1 GT
103 340 382 •	500	65	čelik sivi RAL9006	GT	343,00	1 GT
103 340 386 •	550	65	čelik sivi RAL9006	GT	362,00	1 GT
103 340 390 •	600	65	čelik sivi RAL9006	GT	415,00	1 GT

Grupa proizvoda 300 336

Nastavak sljedeća stranica

blum Nastavak prethodne stranice

BLUMOTION by Blum

TANDEMBOX antaro garnitura okova visina M s relingom visina D - BLUMOTION

Br.art	Nazivna duljina mm	Nosivost kg	Materijal	JM	Cijena HRK	za
103 340 394 •	650	65	čelik sivi RAL9006	GT	431,00	1 GT
103 341 314 •	600	30	čelik / zemljano crna	GT	383,00	1 GT

Grupa proizvoda 300 336

Potrebni dodatni artikli				
Br.art	**Opis**	**JM**	**Cijena HRK**	**za**
103 359 400 •	Pričvršćenje fronte BLUM TANDEMBOX plus, sim., verzija s vijcima, ZSF. 3502	kom	3,70	1 kom
103 359 401	BLUM TANDEMBOX pričvršćenje fronte, sim., INSERTA, ZSF. 3902	kom	4,94	1 kom

blum

TIP-ON BLUMOTION by Blum

TANDEMBOX antaro garnitura visina M s relingom visina D - TIP-ON BLUMOTION

- TIP-ON BLUMOTION ujedinjuje prednosti mehaničke podrške otvaranja TIP-ON s dokazanim BLUMOTION-ublaživanjem, za tiho zatvaranje - potpuno mehanički

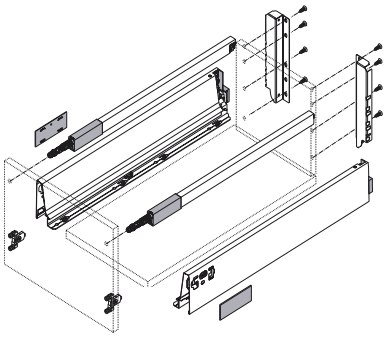

Napomena:
pričvrsnik fronte i odgovarajuća TIP-ON BLUMOTION jedinica se posebno naručuju.

Opseg isporuke:
M-stranice lijevo/desno, pokrivne kapice
vodilica uklj. TIP-ON BLUMOTION
držač stražnje stranice lijevo/desno
reling lijevo/desno

Visina stranice: 83 mm

Br.art	Nazivna duljina mm	Nosivost kg	Materijal	JM	Cijena HRK	za
103 377 648 •	270	30	čelik zemljanocrni	GT	297,00	1 GT
103 377 649 •	300	30	čelik zemljanocrni	GT	298,00	1 GT
103 377 650 •	350	30	čelik zemljanocrni	GT	298,00	1 GT
103 377 651 •	400	30	čelik zemljanocrni	GT	301,00	1 GT
103 377 652 •	450	30	čelik zemljanocrni	GT	303,00	1 GT
103 377 653 •	500	30	čelik zemljanocrni	GT	267,85	1 GT
103 377 654 •	550	30	čelik zemljanocrni	GT	325,00	1 GT
103 377 655 •	600	30	čelik zemljanocrni	GT	378,00	1 GT
103 377 656 •	450	65	čelik zemljanocrni	GT	342,00	1 GT
103 377 657 •	500	65	čelik zemljanocrni	GT	345,00	1 GT
103 377 658 •	550	65	čelik zemljanocrni	GT	363,00	1 GT
103 377 659 •	600	65	čelik zemljanocrni	GT	417,00	1 GT
103 377 660 •	650	65	čelik zemljanocrni	GT	433,00	1 GT
103 377 635 •	270	30	čelik svilenobijeli	GT	258,30	1 GT
103 377 636 •	300	30	čelik svilenobijeli	GT	258,90	1 GT
103 377 637 •	350	30	čelik svilenobijeli	GT	259,50	1 GT
103 377 638 •	400	30	čelik svilenobijeli	GT	262,10	1 GT
103 377 639 •	450	30	čelik svilenobijeli	GT	264,20	1 GT
103 377 640 •	500	30	čelik svilenobijeli	GT	266,80	1 GT
103 377 641 •	550	30	čelik svilenobijeli	GT	283,00	1 GT
103 377 642 •	600	30	čelik svilenobijeli	GT	377,00	1 GT

Grupa proizvoda F33

Nastavak sljedeća stranica

schachermayer

blum Nastavak prethodne stranice

TIP-ON BLUMOTION by Blum

TANDEMBOX antaro garnitura visina M s relingom visina D - TIP-ON BLUMOTION

Br.art	Nazivna duljina mm	Nosivost kg	Materijal	JM	Cijena HRK	za
103 377 643 •	450	65	čelik svilenobijeli	GT	341,00	1 GT
103 377 644 •	500	65	čelik svilenobijeli	GT	343,00	1 GT
103 377 645 •	550	65	čelik svilenobijeli	GT	362,00	1 GT
103 377 646 •	600	65	čelik svilenobijeli	GT	415,00	1 GT
103 377 647 •	650	65	čelik svilenobijeli	GT	431,00	1 GT
103 377 622 •	270	30	čelik sivi RAL9006	GT	295,00	1 GT
103 377 623 •	300	30	čelik sivi RAL9006	GT	258,90	1 GT
103 377 624 •	350	30	čelik sivi RAL9006	GT	259,50	1 GT
103 377 625 •	400	30	čelik sivi RAL9006	GT	262,10	1 GT
103 377 626 •	450	30	čelik sivi RAL9006	GT	264,20	1 GT
103 377 627 •	500	30	čelik sivi RAL9006	GT	305,00	1 GT
103 377 628 •	550	30	čelik sivi RAL9006	GT	283,00	1 GT
103 377 629 •	600	30	čelik sivi RAL9006	GT	377,00	1 GT
103 377 630 •	450	65	čelik sivi RAL9006	GT	341,00	1 GT
103 377 631 •	500	65	čelik sivi RAL9006	GT	343,00	1 GT
103 377 632 •	550	65	čelik sivi RAL9006	GT	362,00	1 GT
103 377 633 •	600	65	čelik sivi RAL9006	GT	415,00	1 GT
103 377 634 •	650	65	čelik sivi RAL9006	GT	431,00	1 GT

Grupa proizvoda F33

Potrebni dodatni artikli

Br.art	Opis	JM	Cijena HRK	za
103 359 400 •	Pričvršćenje fronte BLUM TANDEMBOX plus, sim., verzija s vijcima, ZSF. 3502	kom	3,70	1 kom
103 359 401	BLUM TANDEMBOX pričvršćenje fronte, sim., INSERTA, ZSF. 3902	kom	4,94	1 kom

blum

Pričvrsnik fronte simetrični

- cink neobrađeni

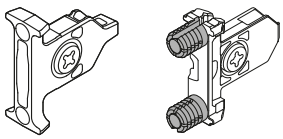

Uporaba za: visina okvira N/M/K

Br.art	Tvornički broj	Ugradnja	JM	Cijena HRK	za
103 338 755	ZSF.3502	verzija s vijcima	kom	2,63	1 kom
103 359 400 •	ZSF. 3502	verzija s vijcima	kom	3,70	1 kom
103 359 401	ZSF. 3902	INSERTA verzija s utiskivanjem	kom	4,94	1 kom

Grupa proizvoda F33

TANDEMBOX antaro stranica visina M

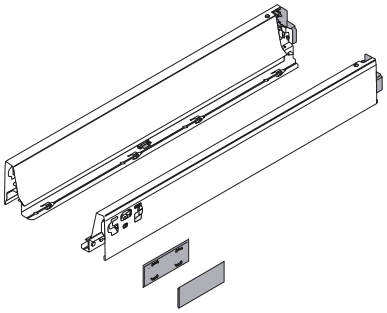

- potrebna visina u korpusu 98,5 mm
- namještanje visine ± 2 mm
- debljina dna 16 mm

Opseg isporuke:
stranica lijevo/desno, pokrivne kapice

Visina stranice: 83 mm

Br.art	Tvornički broj	Nazivna duljina mm	Materijal	JM	Cijena HRK	za
103 391 803 •	378M2702SA	270	čelik zemljanocrni	GT	117,50	1 GT
103 391 807 •	378M3002SA	300	čelik zemljanocrni	GT	117,50	1 GT
103 391 811 •	378M3502SA	350	čelik zemljanocrni	GT	117,50	1 GT
103 391 815 •	378M4002SA	400	čelik zemljanocrni	GT	118,50	1 GT
103 391 819	378M4502SA	450	čelik zemljanocrni	GT	104,50	1 GT
103 391 823	378M5002SA	500	čelik zemljanocrni	GT	105,50	1 GT
103 391 827 •	378M5502SA	550	čelik zemljanocrni	GT	131,00	1 GT
103 391 831 •	378M6002SA	600	čelik zemljanocrni	GT	162,00	1 GT
103 391 835 •	378M6502IA	650	čelik zemljanocrni	GT	169,50	1 GT
103 391 801	378M2702SA	270	čelik svilenobijeli	GT	101,50	1 GT
103 391 805	378M3002SA	300	čelik svilenobijeli	GT	101,50	1 GT
103 391 809	378M3502SA	350	čelik svilenobijeli	GT	101,50	1 GT
103 391 813	378M4002SA	400	čelik svilenobijeli	GT	102,50	1 GT
103 391 817	378M4502SA	450	čelik svilenobijeli	GT	103,50	1 GT
103 391 821	378M5002SA	500	čelik svilenobijeli	GT	104,50	1 GT
103 391 825	378M5502SA	550	čelik svilenobijeli	GT	113,50	1 GT
103 391 829	378M6002SA	600	čelik svilenobijeli	GT	140,50	1 GT
103 391 833	378M6502IA	650	čelik svilenobijeli	GT	147,00	1 GT
103 391 802	378M2702SA	270	čelik sivi RAL9006	GT	101,50	1 GT
103 391 806	378M3002SA	300	čelik sivi RAL9006	GT	101,50	1 GT
103 391 810	378M3502SA	350	čelik sivi RAL9006	GT	101,50	1 GT
103 391 814	378M4002SA	400	čelik sivi RAL9006	GT	102,50	1 GT
103 391 818	378M4502SA	450	čelik sivi RAL9006	GT	103,50	1 GT
103 391 822 •	378M5002SA	500	čelik sivi RAL9006	GT	119,50	1 GT
103 391 826	378M5502SA	550	čelik sivi RAL9006	GT	113,50	1 GT
103 391 830 •	378M6002SA	600	čelik sivi RAL9006	GT	160,50	1 GT
103 391 834 •	378M6502IA	650	čelik sivi RAL9006	GT	168,50	1 GT

Grupa proizvoda F33

schachermayer

Pričvrsnik fronte simetrični

- cink neobrađeni

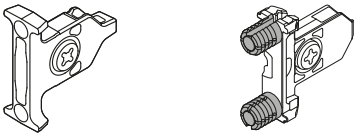

Uporaba za: visina okvira N/M/K

Br.art	Tvornički broj	Ugradnja	JM	Cijena HRK	za
103 338 755	ZSF.3502	verzija s vijcima	kom	2,63	1 kom
103 359 400 •	ZSF. 3502	verzija s vijcima	kom	3,70	1 kom
103 359 401	ZSF. 3902	INSERTA verzija s utiskivanjem	kom	4,94	1 kom

Grupa proizvoda F33

3

TANDEMBOX antaro držač poleđine visina D

- visina 224 mm

Opseg isporuke:
držač stražnje stranice lijevo/desno

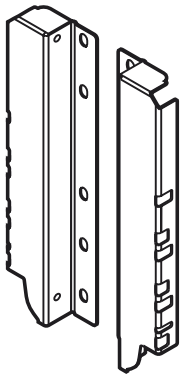

Uporaba za: BOX visina D

Br.art	Tvornički broj	Materijal	JM	Cijena HRK	za
103 339 101	Z30D000SL	čelik zemljanocrni	GT	17,45	1 GT
103 339 100	Z30D000SL	čelik svilenobijeli	GT	17,45	1 GT
103 339 109	Z30D000SL	čelik sivi RAL9006	GT	17,45	1 GT

Grupa proizvoda F33

TANDEMBOX antaro držač stražnje stranice, visina D

- visina 224 mm

Opseg isporuke:
držač stražnje stranice lijevo/desno

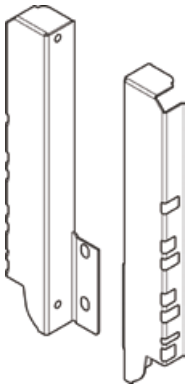

Uporaba za: BOX sustav za sudoper visine C

Br.art	Tvornički broj	Materijal	JM	Cijena HRK	za
103 313 677 •	Z30D000S.22	čelik zemljanocrni	GT	23,85	1 GT
103 313 676 •	Z30D000S.22	čelik svilenobijeli	GT	23,85	1 GT
103 313 675 •	Z30D000S.22	čelik sivi RAL9006	GT	23,85	1 GT

Grupa proizvoda F33

TANDEMBOX antaro reling - set

- spajanje ograde s frontom: pričvrsnik INSERTA

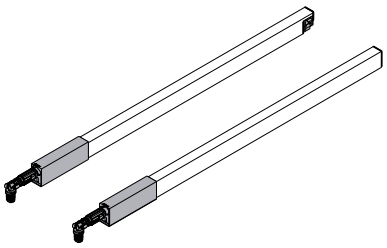

Opseg isporuke:
reling lijevo/desno

Br.art	Tvornički broj	Nazivna duljina mm	Materijal	JM	Cijena HRK	za
103 339 792 •	ZRG.207RSIC	270	čelik zemlja-nocrni	GT	42,05	1 GT
103 339 796 •	ZRG.237RSIC	300	čelik zemlja-nocrni	GT	42,75	1 GT
103 339 836 •	ZRG.287RSIC	350	čelik zemlja-nocrni	GT	43,50	1 GT
103 339 841 •	ZRG.337RSIC	400	čelik zemlja-nocrni	GT	44,25	1 GT
103 339 845 •	ZRG.387RSIC	450	čelik zemlja-nocrni	GT	44,85	1 GT
103 339 877	ZRG.437RSIC	500	čelik zemlja-nocrni	GT	39,90	1 GT
103 339 881 •	ZRG.487RSIC	550	čelik zemlja-nocrni	GT	47,50	1 GT
103 339 885 •	ZRG.537RSIC	600	čelik zemlja-nocrni	GT	49,40	1 GT
103 339 889 •	ZRG.587RSIC	650	čelik zemlja-nocrni	GT	51,40	1 GT
103 339 791	ZRG.207RSIC	270	čelik svilenobijeli	GT	36,85	1 GT
103 339 795	ZRG.237RSIC	300	čelik svilenobijeli	GT	37,45	1 GT
103 339 835	ZRG.287RSIC	350	čelik svilenobijeli	GT	38,05	1 GT
103 339 840	ZRG.337RSIC	400	čelik svilenobijeli	GT	38,65	1 GT
103 339 844	ZRG.387RSIC	450	čelik svilenobijeli	GT	39,25	1 GT
103 339 876	ZRG.437RSIC	500	čelik svilenobijeli	GT	39,85	1 GT
103 339 880	ZRG.487RSIC	550	čelik svilenobijeli	GT	41,55	1 GT
103 339 884	ZRG.537RSIC	600	čelik svilenobijeli	GT	43,30	1 GT
103 339 888	ZRG.587RSIC	650	čelik svilenobijeli	GT	44,95	1 GT
103 339 793 •	ZRG.207RSIC	270	čelik sivi RAL 9006	GT	42,05	1 GT
103 339 797	ZRG.237RSIC	300	čelik sivi RAL 9006	GT	37,45	1 GT
103 339 837	ZRG.287RSIC	350	čelik sivi RAL 9006	GT	38,05	1 GT
103 339 842	ZRG.337RSIC	400	čelik sivi RAL 9006	GT	38,65	1 GT
103 339 846	ZRG.387RSIC	450	čelik sivi RAL 9006	GT	39,25	1 GT
103 339 878 •	ZRG.437RSIC	500	čelik sivi RAL 9006	GT	45,60	1 GT
103 339 882	ZRG.487RSIC	550	čelik sivi RAL 9006	GT	41,55	1 GT
103 339 886 •	ZRG.537RSIC	600	čelik sivi RAL 9006	GT	49,40	1 GT
103 339 890 •	ZRG.587RSIC	650	čelik sivi RAL 9006	GT	51,40	1 GT

Grupa proizvoda F33

schachermayer

TANDEMBOX antaro prihvat za uložni element (opcija)

Opseg isporuke:
2 x držač prednji gornji
2 x držač prednji donji
1 x držač zadnji lijevi/desni

Uporaba za: uložni element visina D

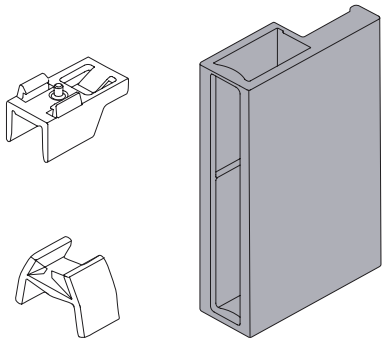

Br.art	Tvornički broj	Materijal	JM	Cijena HRK	za
103 339 914	Z36D0080	plastika svilenobijela	GT	15,55	1 GT
103 339 912	Z36D0080	plastika siva RAL9006	GT	15,55	1 GT
103 339 911 •	Z36D0080	plastika crna	GT	17,75	1 GT

Grupa proizvoda F33

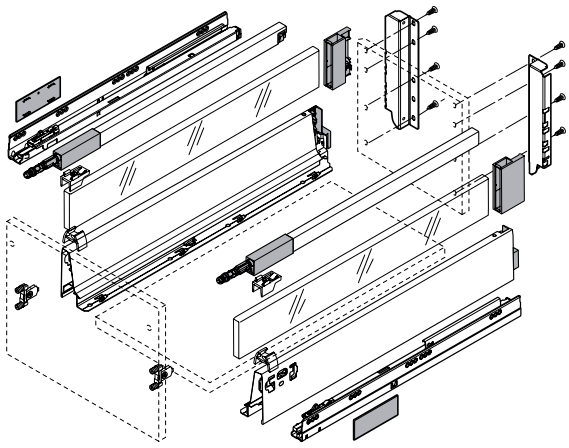

TANDEMBOX antaro aluminijski uložni element (opcija)

- može se skratiti
- debljina 8 mm
- visina 91,5 mm

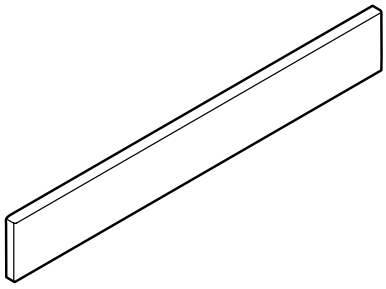

Br.art	Tvornički broj	Nazivna duljina mm	Materijal	JM	Cijena HRK	za
103 339 995 •	Z37A417D	450	aluminij svileno-bijeli	kom	43,95	1 kom
103 340 006	Z37A467D	500	aluminij svileno-bijeli	kom	40,35	1 kom
103 340 021 •	Z37A517D	550	aluminij svileno-bijeli	kom	49,85	1 kom
103 340 027 •	Z37A617D	650	aluminij svileno-bijeli	kom	57,30	1 kom
103 339 997 •	Z37A417D	450	aluminij sivi RAL9006	kom	43,95	1 kom
103 340 008	Z37A467D	500	aluminij sivi RAL9006	kom	40,35	1 kom
103 340 023 •	Z37A517D	550	aluminij sivi RAL9006	kom	49,85	1 kom
103 340 029 •	Z37A617D	650	aluminij sivi RAL9006	kom	57,30	1 kom
103 339 996 •	Z37A417D	450	aluminij crni	kom	43,95	1 kom
103 340 007 •	Z37A467D	500	aluminij crni	kom	46,15	1 kom
103 340 022 •	Z37A517D	550	aluminij crni	kom	49,85	1 kom

Grupa proizvoda F33

TANDEMBOX antaro stakleni uložni element (opcija)

- debljina 8 mm
- visina 91,5 mm

Opseg isporuke:
2 komada

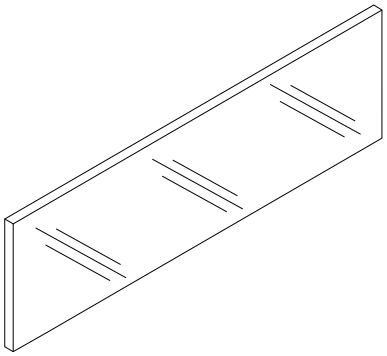

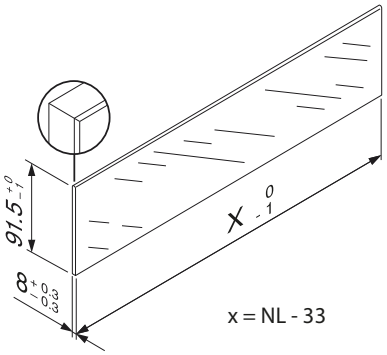

Br.art	Tvornički broj	Nazivna duljina mm	Materijal	JM	Cijena HRK	za
103 340 078 •	Z37R267D	300	staklo prozirno	GT	78,30	1 GT
103 340 079 •	Z37R317D	350	staklo prozirno	GT	81,10	1 GT
103 340 081 •	Z37R367D	400	staklo prozirno	GT	83,90	1 GT
103 340 082 •	Z37R417D	450	staklo prozirno	GT	86,70	1 GT
103 340 083 •	Z37R467D	500	staklo prozirno	GT	89,50	1 GT
103 340 084 •	Z37R517D	550	staklo prozirno	GT	95,20	1 GT
103 340 086 •	Z37R567D	600	staklo prozirno	GT	101,00	1 GT
103 340 087 •	Z37R617D	650	staklo prozirno	GT	106,50	1 GT
103 340 062 •	Z37R237D	270	staklo satinirano	GT	83,80	1 GT
103 340 063 •	Z37R267D	300	staklo satinirano	GT	88,20	1 GT
103 340 064 •	Z37R317D	350	staklo satinirano	GT	92,80	1 GT
103 340 065 •	Z37R367D	400	staklo satinirano	GT	97,20	1 GT
103 340 066 •	Z37R417D	450	staklo satinirano	GT	102,00	1 GT
103 340 067 •	Z37R467D	500	staklo satinirano	GT	106,50	1 GT
103 340 068 •	Z37R517D	550	staklo satinirano	GT	123,00	1 GT
103 340 069 •	Z37R567D	600	staklo satinirano	GT	139,50	1 GT
103 340 073 •	Z37R617D	650	staklo satinirano	GT	155,50	1 GT

Grupa proizvoda F33

TANDEMBOX antaro prednjica za rezanje bez utora

- može se skratiti
- duljina 1036,3 mm
- rezanje: svijetla širina korpusa - 132 mm

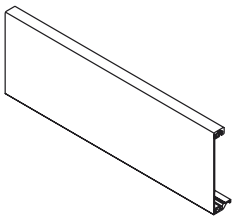

Uporaba za: unutarnja ladica/unutarnja izvlaka

Br.art	Tvornički broj	Materijal	JM	Cijena HRK	za
103 339 184 •	Z31L1036A	čelik zemljanocrni	kom	102,50	1 kom
103 339 183	Z31L1036A	čelik svilenobijeli	kom	89,30	1 kom
103 339 839	Z31L1036A	čelik sivi RAL9006	kom	89,30	1 kom

Grupa proizvoda F33

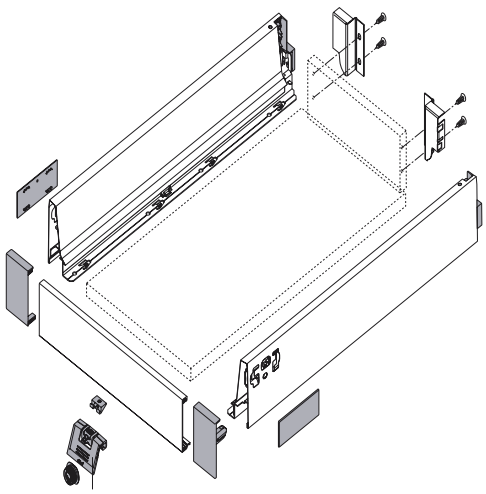

schachermayer

TANDEMBOX antaro poprečni reling

- može se skratiti
- duljina 1046 mm
- širina korpusa do 1200 mm
- rezanje: svijetla širina korpusa - 122 mm

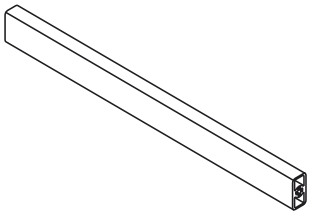

Uporaba za: unutarnja izvlaka

Br.art	Tvornički broj	Materijal	JM	Cijena HRK	za
103 339 187 •	ZRG.1046Z	čelik zemljanocrni	kom	48,10	1 kom
103 339 799	ZRG.1046Z	čelik sivi RAL9006	kom	41,60	1 kom
103 339 186	ZRG.1046Z	aluminij svilenobijeli	kom	42,00	1 kom

Grupa proizvoda F33

TANDEMBOX antaro držač fronte

Obujam isporuke:
držač fronte lijevo/desno

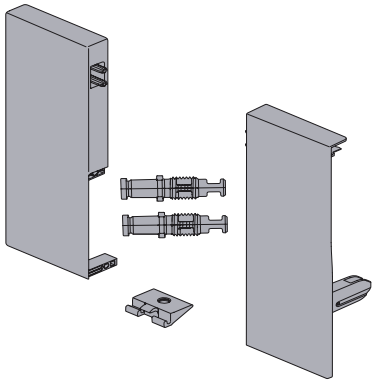

Uporaba za: unutarnja izvlaka

Br.art	Tvornički broj	Materijal	JM	Cijena HRK	za
103 339 904 •	ZIF.74D0	plastika crna	GT	43,80	1 GT
103 339 903	ZIF.74D0	plastika svilenobijela	GT	38,35	1 GT
103 339 906	ZIF.74D0	plastika siva RAL9006	GT	38,35	1 GT

Grupa proizvoda F33

blum

TANDEMBOX antaro ladica/unutarnja ladica K s relingom visina D

- skrivena, potpuna izvlaka
- s jednostavnim relingom
- s uložnim elementom (opcija)
- potrebna visina u korpusu 228 mm
- najmanja svijetla dubina korpusa = nazivna duljina + 3 mm
- TANDEM inside - za iznimno lagano kretanje
- montaža fronte bez uporabe alata
- dvodimenzionalno podešavanje fronte

Napomena:
Djiagonalno postavljene vodilice kod uskih ormara osiguravaju nosivost od maks. 20 kg po elementu.





Potreban prostor u korpusu

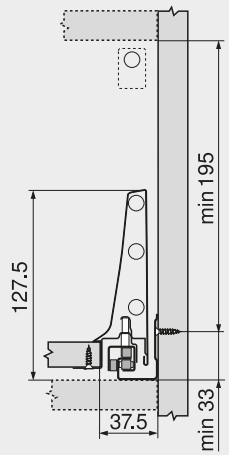

Potreban prostor u korpusu TIP-ON BLUMOTION

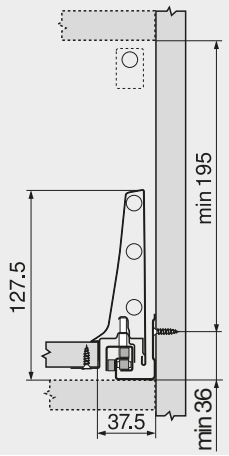

Ugradne dimenzije fronte montaža vijcima

FA Otvaranje fronte

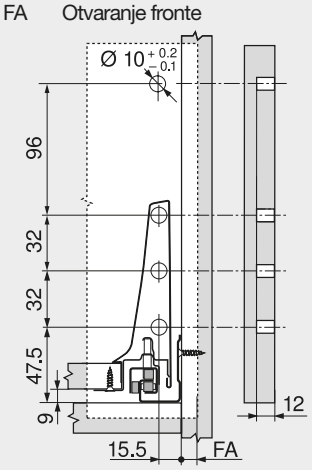

Ugradne dimenzije stražnja stranica

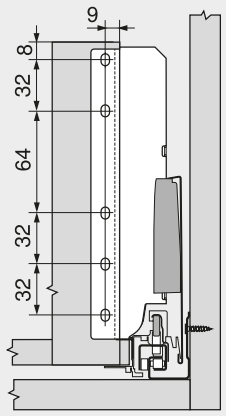

Položaj vijaka za vodilice koje se pričvršćuju na korpus

Nazivna duljina NL (mm)

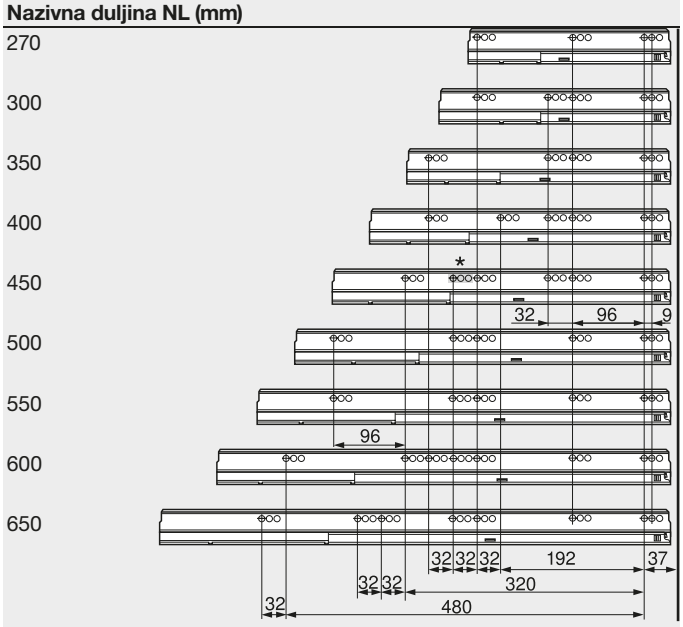

Min. svijetla dubina korpusa = Nazivna duljina NL + 3 mm
* Samo kod 558.4501B01 (30 kg)

Mjere za rezanje iverice 16 mm

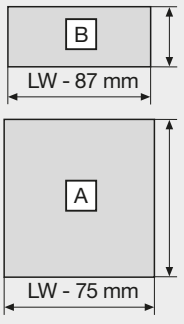

Stražnja stranica
199 mm

Dno
Drvena stražnja str. NL - 24 mm
Čelična stražnja str. NL - 22 mm

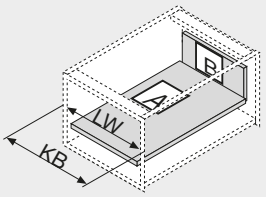

KB Širina korpusa
LW Svijetla širina korpusa
NL Nazivna duljina

Potreban prostor

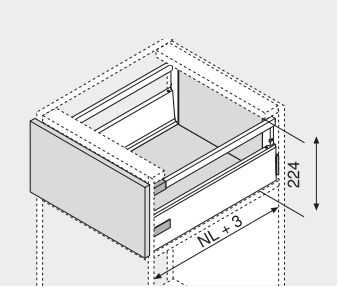

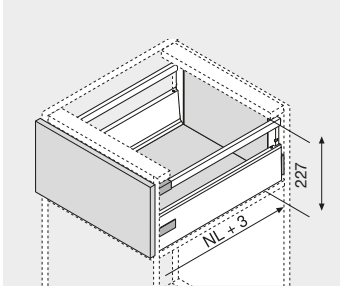

NL Nazivna duljina

schachermayer

blum

BLUMOTION
by Blum

TANDEMBOX antaro garnitura okova visina K s relingom visina D - BLUMOTION

- BLUMOTION - bešumno zatvaranje

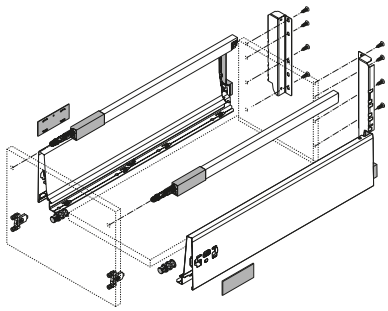

Napomena:
pričvrsnik fronte posebno se naručuje.

Opseg isporuke:
K-stranica lijevo/desno, uklj. pokrivne kapice
vodilica uklj. BLUMOTION
držač stražnje stranice lijevo/desno
reling lijevo/desno

Visina stranice: 115 mm

Br.art	Nazivna duljina mm	Nosivost kg	Materijal	JM	Cijena HRK	za
103 340 614	270	30	čelik zemljanocrni	GT	349,00	1 GT
103 340 617	300	30	čelik zemljanocrni	GT	350,00	1 GT
103 340 620	350	30	čelik zemljanocrni	GT	351,00	1 GT
103 340 623	400	30	čelik zemljanocrni	GT	353,00	1 GT
103 340 626	450	30	čelik zemljanocrni	GT	356,00	1 GT
103 340 629	500	30	čelik zemljanocrni	GT	358,00	1 GT
103 340 632	550	30	čelik zemljanocrni	GT	377,00	1 GT
103 341 321	600	30	čelik zemljanocrni	GT	436,00	1 GT
103 340 652	450	65	čelik zemljanocrni	GT	394,00	1 GT
103 340 655	500	65	čelik zemljanocrni	GT	397,00	1 GT
103 340 658	550	65	čelik zemljanocrni	GT	415,00	1 GT
103 340 661	600	65	čelik zemljanocrni	GT	469,00	1 GT
103 340 664	650	65	čelik zemljanocrni	GT	485,00	1 GT
103 340 613	270	30	čelik svilenobijeli	GT	348,00	1 GT
103 340 616	300	30	čelik svilenobijeli	GT	304,31	1 GT
103 340 619	350	30	čelik svilenobijeli	GT	304,91	1 GT
103 340 622	400	30	čelik svilenobijeli	GT	307,60	1 GT
103 340 625	450	30	čelik svilenobijeli	GT	309,70	1 GT
103 340 628	500	30	čelik svilenobijeli	GT	312,30	1 GT
103 340 631	550	30	čelik svilenobijeli	GT	328,50	1 GT
103 341 320	600	30	čelik svilenobijeli	GT	434,00	1 GT
103 340 649	450	65	čelik svilenobijeli	GT	393,00	1 GT
103 340 654	500	65	čelik svilenobijeli	GT	345,80	1 GT
103 340 657	550	65	čelik svilenobijeli	GT	414,00	1 GT
103 340 660	600	65	čelik svilenobijeli	GT	468,00	1 GT
103 340 663	650	65	čelik svilenobijeli	GT	484,00	1 GT
103 340 612	270	30	čelik sivi RAL9006	GT	348,00	1 GT
103 340 615	300	30	čelik sivi RAL9006	GT	348,00	1 GT
103 340 618	350	30	čelik sivi RAL9006	GT	349,00	1 GT
103 340 621	400	30	čelik sivi RAL9006	GT	352,00	1 GT
103 340 624	450	30	čelik sivi RAL9006	GT	309,70	1 GT
103 340 627	500	30	čelik sivi RAL9006	GT	357,00	1 GT
103 340 630	550	30	čelik sivi RAL9006	GT	375,00	1 GT
103 341 319	600	30	čelik sivi RAL9006	GT	434,00	1 GT
103 340 648	450	65	čelik sivi RAL9006	GT	393,00	1 GT
103 340 653	500	65	čelik sivi RAL9006	GT	396,00	1 GT
103 340 656	550	65	čelik sivi RAL9006	GT	414,00	1 GT

Grupa proizvoda 300 336

Nastavak sljedeća stranica

blum Nastavak prethodne stranice

BLUMOTION by Blum

TANDEMBOX antaro garnitura okova visina K s relingom visina D - BLUMOTION

Br.art	Nazivna duljina mm	Nosivost kg	Materijal	JM	Cijena HRK	za
103 340 659 •	600	65	čelik sivi RAL9006	GT	468,00	1 GT
103 340 662 •	650	65	čelik sivi RAL9006	GT	484,00	1 GT

Grupa proizvoda 300 336

Potrebni dodatni artikli

Br.art	Opis	JM	Cijena HRK	za
103 359 400 •	Pričvršćenje fronte BLUM TANDEMBOX plus, sim., verzija s vijcima, ZSF. 3502	kom	3,70	1 kom
103 359 401	BLUM TANDEMBOX pričvršćenje fronte, sim., INSERTA, ZSF. 3902	kom	4,94	1 kom

blum

TIP-ON BLUMOTION by Blum

TANDEMBOX antaro garnitura visina K s relingom visina D - TIP-ON BLUMOTION

- TIP-ON BLUMOTION ujedinjuje prednosti mehaničke podrške otvaranja TIP-ON s dokazanim BLUMOTION-ublaživanjem, za tiho zatvaranje - potpuno mehanički

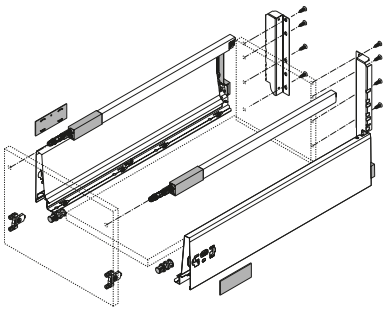

Napomena:
pričvrsnik fronte i odgovarajuća TIP-ON BLUMOTION jedinica posebno se naručuju.

Opseg isporuke:
K-stranice lijevo/desno, pokrivne kapice
vodilica uklj. TIP-ON BLUMOTION
držač stražnje stranice lijevo/desno
reling lijevo/desno

Visina stranice: 115 mm

Br.art	Nazivna duljina mm	Nosivost kg	Materijal	JM	Cijena HRK	za
103 377 739 •	270	30	čelik zemljanocrni	GT	349,00	1 GT
103 377 740 •	300	30	čelik zemljanocrni	GT	350,00	1 GT
103 377 741 •	350	30	čelik zemljanocrni	GT	351,00	1 GT
103 377 742 •	400	30	čelik zemljanocrni	GT	353,00	1 GT
103 377 743 •	450	30	čelik zemljanocrni	GT	356,00	1 GT
103 377 744 •	500	30	čelik zemljanocrni	GT	358,00	1 GT
103 377 745 •	550	30	čelik zemljanocrni	GT	377,00	1 GT
103 377 746 •	600	30	čelik zemljanocrni	GT	431,00	1 GT
103 377 747 •	450	65	čelik zemljanocrni	GT	394,00	1 GT
103 377 748 •	500	65	čelik zemljanocrni	GT	397,00	1 GT
103 377 749 •	550	65	čelik zemljanocrni	GT	415,00	1 GT
103 377 750 •	600	65	čelik zemljanocrni	GT	469,00	1 GT
103 377 751 •	650	65	čelik zemljanocrni	GT	485,00	1 GT
103 377 726 •	270	30	čelik svilenobijeli	GT	348,00	1 GT
103 377 727 •	300	30	čelik svilenobijeli	GT	304,40	1 GT
103 377 728 •	350	30	čelik svilenobijeli	GT	305,00	1 GT
103 377 729 •	400	30	čelik svilenobijeli	GT	307,60	1 GT
103 377 730 •	450	30	čelik svilenobijeli	GT	309,70	1 GT
103 377 731 •	500	30	čelik svilenobijeli	GT	312,30	1 GT
103 377 732 •	550	30	čelik svilenobijeli	GT	328,50	1 GT
103 377 733 •	600	30	čelik svilenobijeli	GT	429,00	1 GT
103 377 734 •	450	65	čelik svilenobijeli	GT	393,00	1 GT

Grupa proizvoda F33

Nastavak sljedeća stranica

schachermayer

blum Nastavak prethodne stranice

TIP-ON BLUMOTION by Blum

TANDEMBOX antaro garnitura visina K s relingom visina D - TIP-ON BLUMOTION

Br.art	Nazivna duljina mm	Nosivost kg	Materijal	JM	Cijena HRK	za
103 377 735 •	500	65	čelik svilenobijeli	GT	396,00	1 GT
103 377 736 •	550	65	čelik svilenobijeli	GT	414,00	1 GT
103 377 737 •	600	65	čelik svilenobijeli	GT	468,00	1 GT
103 377 738 •	650	65	čelik svilenobijeli	GT	484,00	1 GT
103 377 713 •	270	30	čelik sivi RAL9006	GT	348,00	1 GT
103 377 714 •	300	30	čelik sivi RAL9006	GT	348,00	1 GT
103 377 715 •	350	30	čelik sivi RAL9006	GT	349,00	1 GT
103 377 716 •	400	30	čelik sivi RAL9006	GT	352,00	1 GT
103 377 717 •	450	30	čelik sivi RAL9006	GT	309,70	1 GT
103 377 718 •	500	30	čelik sivi RAL9006	GT	357,00	1 GT
103 377 719 •	550	30	čelik sivi RAL9006	GT	375,00	1 GT
103 377 720 •	600	30	čelik sivi RAL9006	GT	429,00	1 GT
103 377 721 •	450	65	čelik sivi RAL9006	GT	393,00	1 GT
103 377 722 •	500	65	čelik sivi RAL9006	GT	396,00	1 GT
103 377 723 •	550	65	čelik sivi RAL9006	GT	414,00	1 GT
103 377 724 •	600	65	čelik sivi RAL9006	GT	468,00	1 GT
103 377 725 •	650	65	čelik sivi RAL9006	GT	484,00	1 GT

Grupa proizvoda F33

Potrebni dodatni artikli

Br.art	Opis	JM	Cijena HRK	za
103 359 400 •	Pričvršćenje fronte BLUM TANDEMBOX plus, sim., verzija s vijcima, ZSF. 3502	kom	3,70	1 kom
103 359 401	BLUM TANDEMBOX pričvršćenje fronte, sim., INSERTA, ZSF. 3902	kom	4,94	1 kom

TANDEMBOX antaro stranica visina K

- potrebna visina u korpusu 130,5 mm
- namještanje visine ± 2 mm.
- debljina dna 16 mm

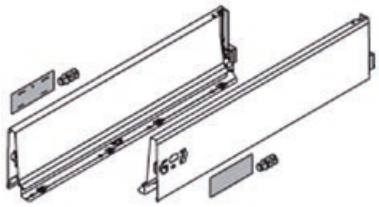

Opseg isporuke:
stranice lijevo/desno, uklj. pokrivne kapice

Visina stranice: 115 mm

Br.art	Nazivna duljina mm	Materijal	JM	Cijena HRK	za
103 391 874 •	270	čelik zemljanocrni	GT	170,00	1 GT
103 391 877 •	300	čelik zemljanocrni	GT	170,00	1 GT
103 391 880 •	350	čelik zemljanocrni	GT	170,00	1 GT
103 391 883 •	400	čelik zemljanocrni	GT	171,00	1 GT
103 391 886 •	450	čelik zemljanocrni	GT	172,00	1 GT
103 391 889 •	500	čelik zemljanocrni	GT	173,00	1 GT
103 391 892 •	550	čelik zemljanocrni	GT	183,50	1 GT
103 391 895 •	600	čelik zemljanocrni	GT	214,00	1 GT
103 391 898 •	650	čelik zemljanocrni	GT	222,00	1 GT
103 391 872 •	270	čelik svilenobijeli	GT	168,50	1 GT
103 391 875	300	čelik svilenobijeli	GT	147,00	1 GT
103 391 878	350	čelik svilenobijeli	GT	147,00	1 GT
103 391 881	400	čelik svilenobijeli	GT	148,00	1 GT
103 391 884	450	čelik svilenobijeli	GT	149,00	1 GT
103 391 887	500	čelik svilenobijeli	GT	150,00	1 GT
103 391 890	550	čelik svilenobijeli	GT	159,00	1 GT
103 391 893 •	600	čelik svilenobijeli	GT	212,50	1 GT
103 391 896 •	650	čelik svilenobijeli	GT	220,50	1 GT
103 391 873 •	270	čelik sivi RAL9006	GT	168,50	1 GT
103 391 876 •	300	čelik sivi RAL9006	GT	168,50	1 GT
103 391 879 •	350	čelik sivi RAL9006	GT	168,50	1 GT
103 391 882 •	400	čelik sivi RAL9006	GT	169,50	1 GT
103 391 885 •	450	čelik sivi RAL9006	GT	185,72	1 GT
103 391 888	500	čelik sivi RAL9006	GT	150,00	1 GT
103 391 891 •	550	čelik sivi RAL9006	GT	182,00	1 GT
103 391 894 •	600	čelik sivi RAL9006	GT	212,50	1 GT
103 391 897 •	650	čelik sivi RAL9006	GT	220,50	1 GT

Grupa proizvoda F33

Pričvrsnik fronte simetrični

- cink neobrađeni

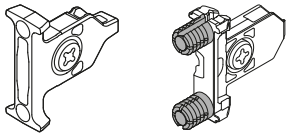

Uporaba za: visina okvira N/M/K

Br.art	Tvornički broj	Ugradnja	JM	Cijena HRK	za
103 338 755	ZSF.3502	verzija s vijcima	kom	2,63	1 kom
103 359 400 •	ZSF. 3502	verzija s vijcima	kom	3,70	1 kom
103 359 401	ZSF. 3902	INSERTA verzija s utiskivanjem	kom	4,94	1 kom

Grupa proizvoda F33

TANDEMBOX antaro držač poleđine visina D

- visina 224 mm

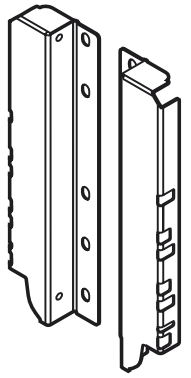

Opseg isporuke:
držač stražnje stranice lijevo/desno

Uporaba za: BOX visina D

Br.art	Tvornički broj	Materijal	JM	Cijena HRK	za
103 339 101	Z30D000SL	čelik zemljanocrni	GT	17,45	1 GT
103 339 100	Z30D000SL	čelik svilenobijeli	GT	17,45	1 GT
103 339 109	Z30D000SL	čelik sivi RAL9006	GT	17,45	1 GT

Grupa proizvoda F33

TANDEMBOX antaro reling - set

- spajanje ograde s frontom: pričvrsnik INSERTA

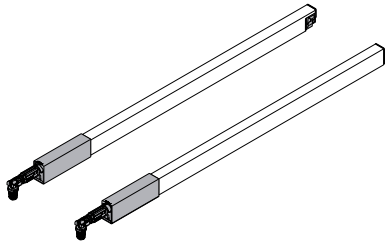

Opseg isporuke:
reling lijevo/desno

Br.art	Tvornički broj	Nazivna duljina mm	Materijal	JM	Cijena HRK	za
103 339 792 •	ZRG.207RSIC	270	čelik zemljanocrni	GT	42,05	1 GT
103 339 796 •	ZRG.237RSIC	300	čelik zemljanocrni	GT	42,75	1 GT
103 339 836 •	ZRG.287RSIC	350	čelik zemljanocrni	GT	43,50	1 GT
103 339 841 •	ZRG.337RSIC	400	čelik zemljanocrni	GT	44,25	1 GT
103 339 845 •	ZRG.387RSIC	450	čelik zemljanocrni	GT	44,85	1 GT
103 339 877	ZRG.437RSIC	500	čelik zemljanocrni	GT	39,90	1 GT
103 339 881 •	ZRG.487RSIC	550	čelik zemljanocrni	GT	47,50	1 GT
103 339 885 •	ZRG.537RSIC	600	čelik zemljanocrni	GT	49,40	1 GT
103 339 889 •	ZRG.587RSIC	650	čelik zemljanocrni	GT	51,40	1 GT
103 339 791	ZRG.207RSIC	270	čelik svilenobijeli	GT	36,85	1 GT
103 339 795	ZRG.237RSIC	300	čelik svilenobijeli	GT	37,45	1 GT
103 339 835	ZRG.287RSIC	350	čelik svilenobijeli	GT	38,05	1 GT
103 339 840	ZRG.337RSIC	400	čelik svilenobijeli	GT	38,65	1 GT
103 339 844	ZRG.387RSIC	450	čelik svilenobijeli	GT	39,25	1 GT
103 339 876	ZRG.437RSIC	500	čelik svilenobijeli	GT	39,85	1 GT
103 339 880	ZRG.487RSIC	550	čelik svilenobijeli	GT	41,55	1 GT
103 339 884	ZRG.537RSIC	600	čelik svilenobijeli	GT	43,30	1 GT
103 339 888	ZRG.587RSIC	650	čelik svilenobijeli	GT	44,95	1 GT
103 339 793 •	ZRG.207RSIC	270	čelik sivi RAL 9006	GT	42,05	1 GT
103 339 797	ZRG.237RSIC	300	čelik sivi RAL 9006	GT	37,45	1 GT
103 339 837	ZRG.287RSIC	350	čelik sivi RAL 9006	GT	38,05	1 GT
103 339 842	ZRG.337RSIC	400	čelik sivi RAL 9006	GT	38,65	1 GT
103 339 846	ZRG.387RSIC	450	čelik sivi RAL 9006	GT	39,25	1 GT
103 339 878 •	ZRG.437RSIC	500	čelik sivi RAL 9006	GT	45,60	1 GT
103 339 882	ZRG.487RSIC	550	čelik sivi RAL 9006	GT	41,55	1 GT
103 339 886 •	ZRG.537RSIC	600	čelik sivi RAL 9006	GT	49,40	1 GT
103 339 890 •	ZRG.587RSIC	650	čelik sivi RAL 9006	GT	51,40	1 GT

Grupa proizvoda F33

TANDEMBOX antaro prednjica za rezanje bez utora

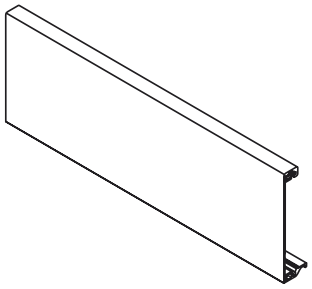

- može se skratiti
- duljina 1036,3 mm
- rezanje: svijetla širina korpusa - 132 mm

Uporaba za: unutarnja ladica/unutarnja izvlaka

Br.art	Tvornički broj	Materijal	JM	Cijena HRK	za
103 339 184 •	Z31L1036A	čelik zemljanocrni	kom	102,50	1 kom
103 339 183	Z31L1036A	čelik svilenobijeli	kom	89,30	1 kom
103 339 839	Z31L1036A	čelik sivi RAL9006	kom	89,30	1 kom

Grupa proizvoda F33

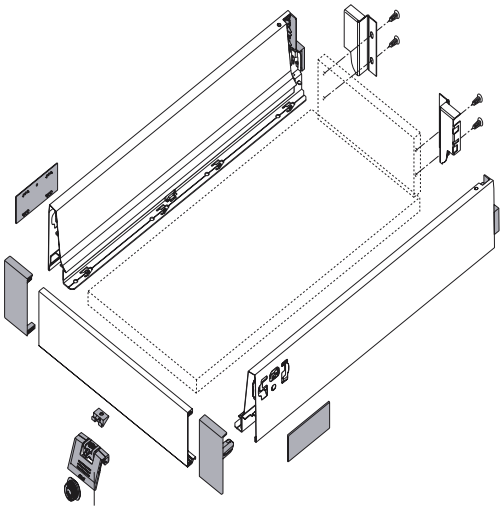

TANDEMBOX antaro poprečni reling

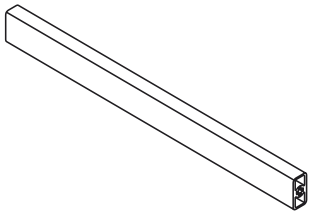

- može se skratiti
- duljina 1046 mm
- širina korpusa do 1200 mm
- rezanje: svijetla širina korpusa - 122 mm

Uporaba za: unutarnja izvlaka

Br.art	Tvornički broj	Materijal	JM	Cijena HRK	za
103 339 187 •	ZRG.1046Z	čelik zemljanocrni	kom	48,10	1 kom
103 339 799	ZRG.1046Z	čelik sivi RAL9006	kom	41,60	1 kom
103 339 186	ZRG.1046Z	aluminij svilenobijeli	kom	42,00	1 kom

Grupa proizvoda F33

TANDEMBOX antaro držač fronte

Obujam isporuke:
držač fronte lijevo/desno

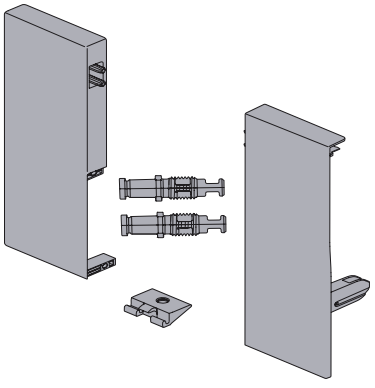

Uporaba za: unutarnja izvlaka

Br.art	Tvornički broj	Materijal	JM	Cijena HRK	za
103 339 904 •	ZIF.74D0	plastika crna	GT	43,80	1 GT
103 339 903	ZIF.74D0	plastika svilenobijela	GT	38,35	1 GT
103 339 906	ZIF.74D0	plastika siva RAL9006	GT	38,35	1 GT

Grupa proizvoda F33

schachermayer

TANDEMBOX antaro stranica visina M

Tvornički broj: 378M5002SA
Nazivna duljina: 500 mm

Br.art	Smjer	Visina stranice mm	Materijal	JM	Cijena HRK	za
103 332 034	lijevo	83	čelik sivi RAL9006	kom	43,65	1 kom
103 332 038	lijevo	83	čelik svilenobijeli	kom	43,65	1 kom
103 332 048	desno	83	čelik sivi RAL9006	kom	43,65	1 kom
103 332 049	desno	83	čelik svilenobijeli	kom	43,65	1 kom

Grupa proizvoda F33

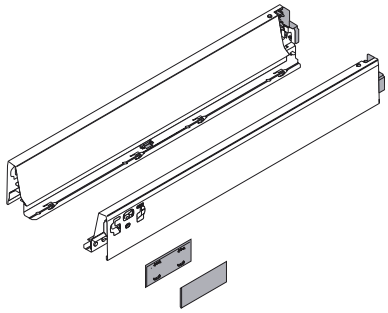

TANDEMBOX vodilica za korpus - integriran BLUMOTION

BLUMOTION by Blum

- potpuna izvlaka
- čelik pocinčani

Br.art	Tvornički broj	Smjer	Nazivna duljina mm	Nosivost kg	JM	Cijena HRK	za
103 399 298	558.5001B	lijevo	500	30	kom	52,40	1 kom
103 399 299	558.5001B	desno	500	30	kom	52,40	1 kom

Grupa proizvoda F33

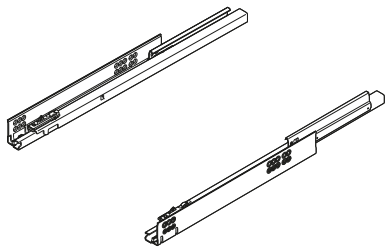

TANDEMBOX antaro reling - pojedinačno

- spajanje ograde s frontom: pričvrsnik INSERTA

Opseg isporuke:
1 reling

Br.art	Tvornički broj	Nazivna duljina mm	Materijal	Izvedba	JM	Cijena HRK	za
103 338 058	ZRG.437RSIC	500	čelik sivi RAL9006	desno	kom	19,25	1 kom
103 338 056	ZRG.437RSIC	500	čelik sivi RAL9006	lijevo	kom	19,25	1 kom
103 338 059	ZRG.437RSIC	500	čelik svileno-bijeli	desno	kom	19,25	1 kom
103 338 057	ZRG.437RSIC	500	čelik svileno-bijeli	lijevo	kom	19,25	1 kom

Grupa proizvoda F33

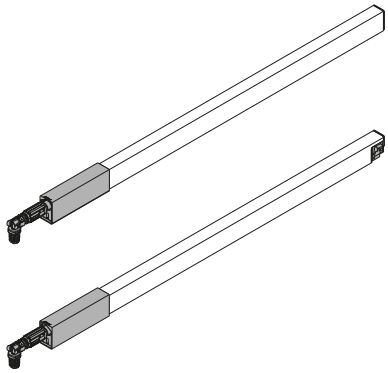

TANDEMBOX antaro držač poleđine visina M

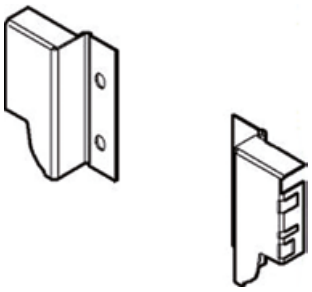

- visina: 68 mm

Opseg isporuke:
držač stražnje stranice lijevo/desno

Uporaba za: BOX visina M

Br.art	Tvornički broj	Materijal	JM	Cijena HRK	za
103 339 104	Z30M000S.04	čelik zemljanocrni	GT	8,98	1 GT
103 339 103	Z30M000S.04	čelik svilenobijeli	GT	8,96	1 GT
103 354 779	Z30M000S.04	čelik sivi RAL 9006	GT	8,96	1 GT

Grupa proizvoda F33

TANDEMBOX antaro držač poleđine visina B

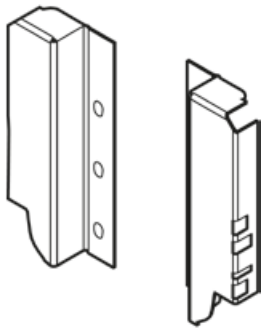

- visina 119 mm

Napomena:
Kombinacija relinga i uložnog elementa nije moguća.

Opseg isporuke:
držač poleđine lijevo/desno

Uporaba za: BOX visina B

Br.art	Tvornički broj	Materijal	JM	Cijena HRK	za
103 339 316 •	Z30B000S.04	čelik zemljanocrni	GT	12,45	1 GT
103 339 315	Z30B000S.04	čelik svilenobijeli	GT	10,90	1 GT
103 354 821	Z30B000S.04	čelik sivi RAL 9006	GT	10,90	1 GT

Grupa proizvoda F33

Potreban prostor u korpusu	Ugradne dimenzije fronte pričvršćivanje vijcima	Ugradne dimenzije stražnja stranica
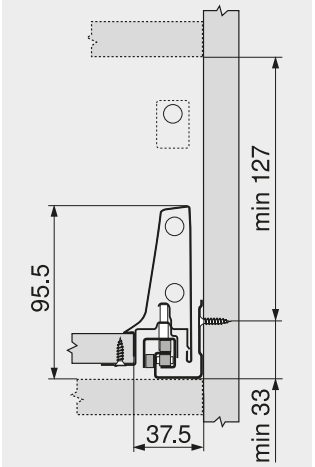	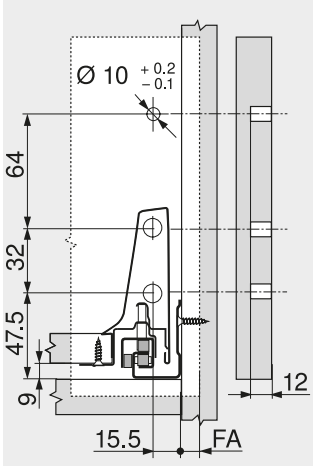	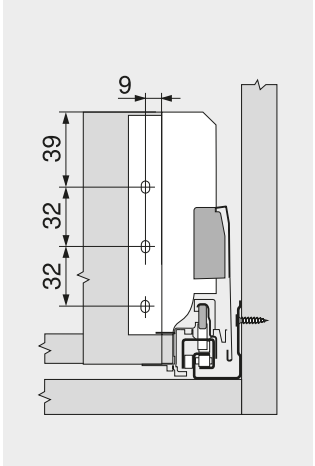

Varijanta s relingom

TANDEMBOX antaro držač poleđine visina C

- visina 151 mm

Opseg isporuke:
držač poleđine lijevo/desno

Uporaba za: BOX visina C

Br.art	Tvornički broj	Materijal	JM	Cijena HRK	za
103 339 098	Z30C000S	čelik zemljanocrni	GT	17,45	1 GT
103 339 097	Z30C000S	čelik svilenobijeli	GT	17,45	1 GT
103 354 819	Z30C000S	čelik sivi RAL 9006	GT	17,45	1 GT

Grupa proizvoda F33

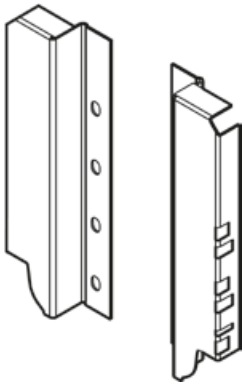

TANDEMBOX antaro držač poleđine visina D

- visina 224 mm

Opseg isporuke:
držač stražnje stranice lijevo/desno

Uporaba za: BOX visina D

Br.art	Tvornički broj	Materijal	JM	Cijena HRK	za
103 339 101	Z30D000SL	čelik zemljanocrni	GT	17,45	1 GT
103 339 100	Z30D000SL	čelik svilenobijeli	GT	17,45	1 GT
103 339 109	Z30D000SL	čelik sivi RAL9006	GT	17,45	1 GT

Grupa proizvoda F33

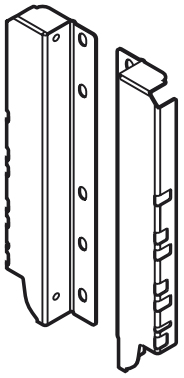

TANDEMBOX pokrivna kapica

Tvornički broj: ZAA.532C.BT
Materijal: plastika siva
Izvedba: "blum" logo utisnut
Visina: 29.9 mm



Br.art		JM	Cijena HRK	za
103 338 085		kom	71,10	100 kom

Grupa proizvoda F33

BLUM TANDEMBOX pokrovna kapa; simetrična

Br.art	Tvornički broj	Materijal	Izvedba	PJ	JM	Cijena HRK	za
103 339 366	ZAA.532C.BT	plastika bijela	"blum" logo utisnut	1000	kom	71,10	100 kom

Grupa proizvoda F33

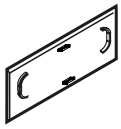

Pričvrsnik fronte simetrični

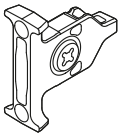

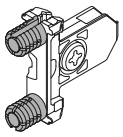

- cink neobrađeni

Uporaba za: visina okvira N/M/K

Br.art	Tvornički broj	Ugradnja	JM	Cijena HRK	za
103 338 755	ZSF.3502	verzija s vijcima	kom	2,63	1 kom
103 359 400 •	ZSF. 3502	verzija s vijcima	kom	3,70	1 kom
103 359 401	ZSF. 3902	INSERTA verzija s utiskivanjem	kom	4,94	1 kom

Grupa proizvoda F33

schachermayer

blum

TANDEMBOX antaro ladica/unutarnja ladica

Planiranje - uski elementi

Potreban prostor u korpusu

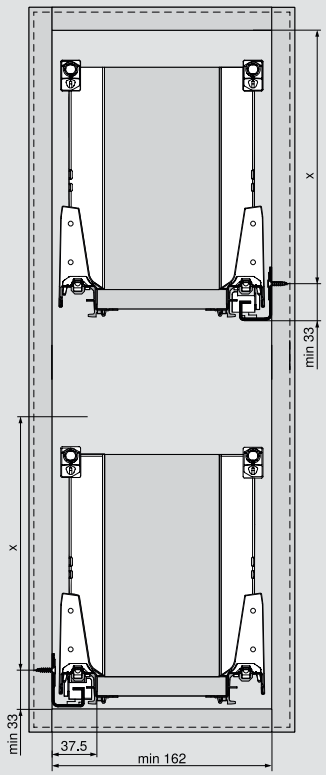

X =

		TANDEMBOX antaro	TANDEMBOX intivo
Visina			
M		65.5 mm	65.5 mm
K		97.5 mm	-
B		127 mm	-
C		163 mm	159 mm
D		195 mm	191 mm

Ugradne dimenzije fronte

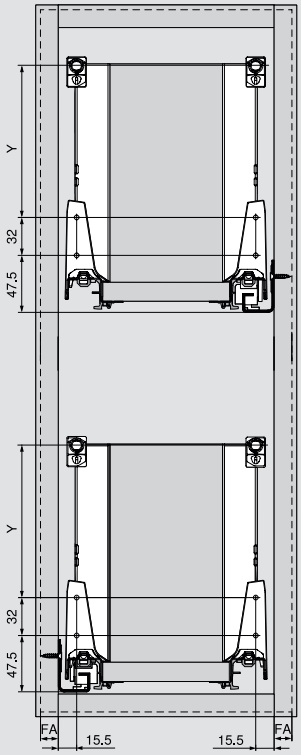

FA = Otvaranje fronte

Y =

		TANDEMBOX antaro	TANDEMBOX intivo
Visina			
M		-	-
K		32 mm	-
B		64 mm	-
C		96 mm	96 mm
na K-stranicu		-	-
D		128 mm	96 mm
s duplim relingom		64/64 mm	-
na K-stranicu		32/96 mm	-

TANDEMBOX antaro ladica/unutarnja ladica

Planiranje stražnje stranice - uski elementi

Ugradne mjere stražnje stranice

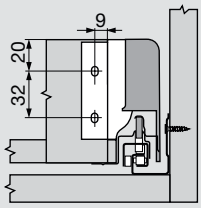

Visina M

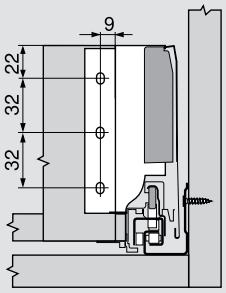

Visina K

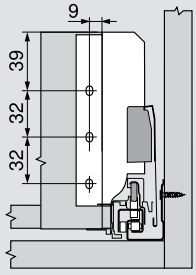

Visina B

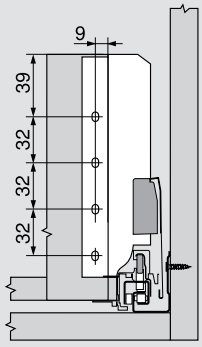

Visina C

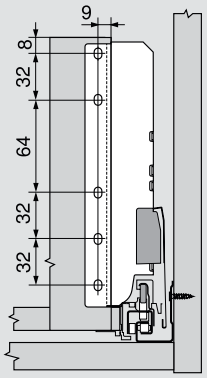

Visina D

Mjere rezanja za ivericu 16 mm

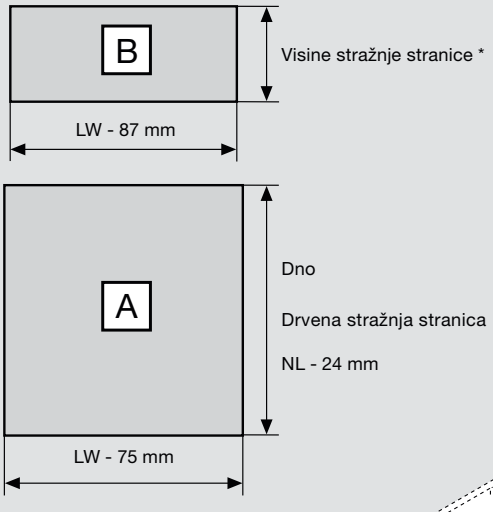

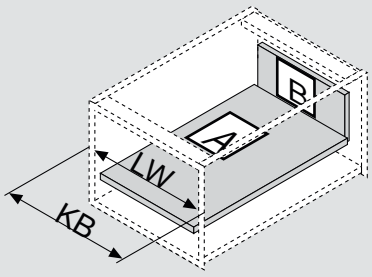

KB = Širina korpusa
LW = Svijetla širina korpusa
NL = Nazivna duljina

* Visine stražnje stranice

Visina		TANDEMBOX antaro	TANDEMBOX intivo
M		84 mm	84 mm
K		116 mm	-
B		135 mm	-
C		167 mm	167 mm
D		199 mm	199 mm

schachermayer





Ladica TANDEMBOX antaro SPACE-CORNER s mehanizmom SYNCROMOTION visina M

- funkcija otvaranja i zatvaranja s mehanizmom SYNCROMOTION
- upotreba standardnih fronti
- potreban prostor u korpusu visine 101,5 mm
- najmanja unutarnja dubina korpusa = nazivna duljina + 75 mm
- TANDEM inside – za besprijekorno lako kretanje
- dvodimenzionalno podešavanje fronte
- integrirani mehanizam **BLUMOTION**



Napomena:
za planiranje i montažu koristite softver DYNALOG tvrtke BLUM.

TANDEMBOX antaro SYNCROMOTION set

- standardne fronte
- potreban prostor u korpusu visine: 101,5 mm
- potreban prostor u korpusu dubine: ND + 75 mm

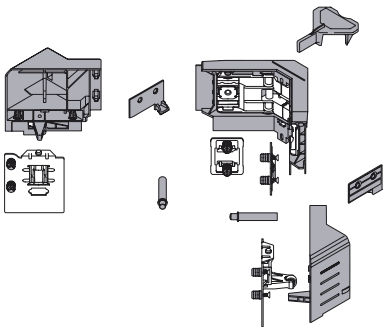

Opseg isporuke:
1 x okov fronte Syncro
1 x kutni dio za frontu d + l
2 x pričvrsnik fronte Syncro
1 x pričvrsnik fronte Roll d + l
1 x maska d + l
1 x odstojnik za fuge
2 x BLUMOTION 970.1002 i 5 vijaka

Uporaba za: SPACECORNER s mehanizmom SYNCROMOTION visina M

Br.art	Tvornički broj	Materijal	JM	Cijena HRK	za
103 339 122 •	Z33M00E0A6	plastika svilenobijela	GT	299,00	1 GT
103 354 930 •	Z33M00E0A6	plastika siva	GT	296,00	1 GT

Grupa proizvoda F33

blum

TANDEMBOX antaro stranica visina M

- potrebna visina u korpusu 98,5 mm
- namještanje visine ± 2 mm
- debljina dna 16 mm

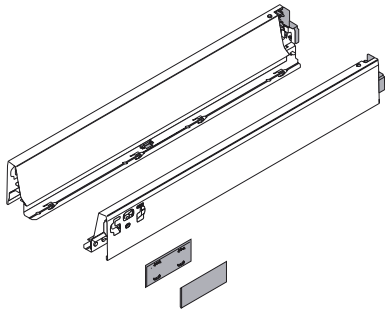

Opseg isporuke:
stranica lijevo/desno, pokrivne kapice

Visina stranice: 83 mm

Br.art	Tvornički broj	Nazivna duljina mm	Materijal	JM	Cijena HRK	za
103 391 803 •	378M2702SA	270	čelik zemljanocrni	GT	117,50	1 GT
103 391 807 •	378M3002SA	300	čelik zemljanocrni	GT	117,50	1 GT
103 391 811 •	378M3502SA	350	čelik zemljanocrni	GT	117,50	1 GT
103 391 815 •	378M4002SA	400	čelik zemljanocrni	GT	118,50	1 GT
103 391 819	378M4502SA	450	čelik zemljanocrni	GT	104,50	1 GT
103 391 823	378M5002SA	500	čelik zemljanocrni	GT	105,50	1 GT
103 391 827 •	378M5502SA	550	čelik zemljanocrni	GT	131,00	1 GT
103 391 831 •	378M6002SA	600	čelik zemljanocrni	GT	162,00	1 GT
103 391 835 •	378M6502IA	650	čelik zemljanocrni	GT	169,50	1 GT
103 391 801	378M2702SA	270	čelik svilenobijeli	GT	101,50	1 GT
103 391 805	378M3002SA	300	čelik svilenobijeli	GT	101,50	1 GT
103 391 809	378M3502SA	350	čelik svilenobijeli	GT	101,50	1 GT
103 391 813	378M4002SA	400	čelik svilenobijeli	GT	102,50	1 GT
103 391 817	378M4502SA	450	čelik svilenobijeli	GT	103,50	1 GT
103 391 821	378M5002SA	500	čelik svilenobijeli	GT	104,50	1 GT
103 391 825	378M5502SA	550	čelik svilenobijeli	GT	113,50	1 GT
103 391 829	378M6002SA	600	čelik svilenobijeli	GT	140,50	1 GT
103 391 833	378M6502IA	650	čelik svilenobijeli	GT	147,00	1 GT
103 391 802	378M2702SA	270	čelik sivi RAL9006	GT	101,50	1 GT
103 391 806	378M3002SA	300	čelik sivi RAL9006	GT	101,50	1 GT
103 391 810	378M3502SA	350	čelik sivi RAL9006	GT	101,50	1 GT
103 391 814	378M4002SA	400	čelik sivi RAL9006	GT	102,50	1 GT
103 391 818	378M4502SA	450	čelik sivi RAL9006	GT	103,50	1 GT
103 391 822 •	378M5002SA	500	čelik sivi RAL9006	GT	119,50	1 GT
103 391 826	378M5502SA	550	čelik sivi RAL9006	GT	113,50	1 GT
103 391 830 •	378M6002SA	600	čelik sivi RAL9006	GT	160,50	1 GT
103 391 834 •	378M6502IA	650	čelik sivi RAL9006	GT	168,50	1 GT

Grupa proizvoda F33

TANDEMBOX antaro držač stražnje stranice pod kutem 45°

Opseg isporuke:
kutni držač stražnje stranice lijevo/desno

Uporaba za: SPACECORNER s mehanizmom SYNCROMOTION visina M
Materijal: čelik svilenobijeli

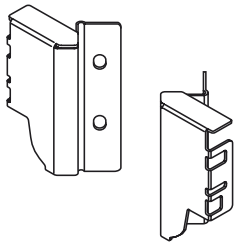

Br.art	Tvornički broj	JM	Cijena HRK	za
103 339 113 •	Z30M000SL45	GT	19,55	1 GT

Grupa proizvoda F33

BLUMOTION by Blum

Vodilica za korpus s integriranim mehanizmom BLUMOTION

- potpuna izvlaka
- čelik pocinčani

Opseg isporuke:
vodilice za korpus lijevo/desno

Materijal: čelik pocinčani

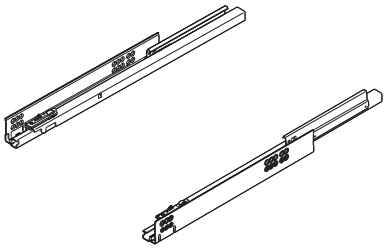

Br.art	Tvornički broj	Nazivna dulji-na mm	Nosivost kg	JM	Cijena HRK	za
103 354 901	558.2701B	270	30	GT	10.241,00	100 GT
103 354 909	558.3001B	300	30	GT	10.241,00	100 GT
103 354 902	558.3501B	350	30	GT	10.241,00	100 GT
103 354 903	558.4001B	400	30	GT	103,50	1 GT
103 354 904	558.4501B	450	30	GT	104,00	1 GT
103 354 905	558.5001B	500	30	GT	105,00	1 GT
103 354 906	558.5501B	550	30	GT	110,50	1 GT
103 354 908 •	578.6001B	600	30	GT	147,50	1 GT
103 356 454 •	556.4501B	450	65	GT	157,50	1 GT
103 356 455	556.5001B	500	65	GT	138,50	1 GT
103 356 456 •	556.5501B	550	65	GT	164,50	1 GT
103 356 457 •	556.6001B	600	65	GT	185,50	1 GT
103 356 458	556.6501B	650	65	GT	168,00	1 GT

Grupa proizvoda F33

schachermayer

blum

BLUMOTION by Blum

TANDEMBOX antaro ladica za kutni ormar SPACE-CORNER s mehanizmom SYNCRO-MOTION visina C

- funkcija otvaranja i zatvaranja s mehanizmom SYNCROMOTION
- s jednostavnom ogradom
- opcionalno s uložnim elementom
- upotreba standardnih fronti
- potrebna visina u korpusu 196 mm
- najmanja svijetla dubina korpusa = nazivna duljina + 75 mm
- TANDEM inside – za izrazito lagano kretanje
- dvodimenzionalno namještanje fronte
- integriran mehanizam **BLUMOTION**



Napomena:
za planiranje i montažu koristite softver DYNALOG tvrtke BLUM.

blum

TANDEMBOX antaro SYNCROMOTION set

- standardne fronte
- potrebna visina korpusa: 228 mm
- potrebna dubina korpusa ND + 75 mm

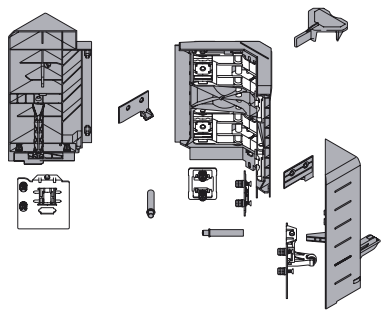

Opseg isporuke:
1 x okov fronte Syncro
1 x kutni dio za frontu l + d
2 x pričvrsnik fronte Syncro
1 x pričvrsnik fronte Roll d +l
1 x maska d+ l
1 x odstojnik za fuge
2 x BLUMOTION 970.1002 i 5 vijaka

Uporaba za: SPACECORNER s mehanizmom SYNCROMOTION visina C

Br.art	Tvornički broj	Materijal	JM	Cijena HRK	za
103 339 198 •	Z33C00E0A6	plastika svileno bijela	GT	402,00	1 GT
103 339 199 •	Z33C00E0A6	siva plastik	GT	397,00	1 GT

Grupa proizvoda F33

blum

TANDEMBOX antaro stranica visina M

- potrebna visina u korpusu 98,5 mm
- namještanje visine ± 2 mm
- debljina dna 16 mm

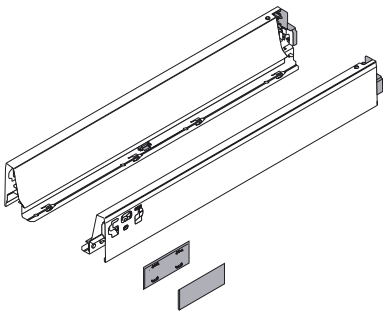

Opseg isporuke:
stranica lijevo/desno, pokrivne kapice

Visina stranice: 83 mm

Br.art	Tvornički broj	Nazivna duljina mm	Materijal	JM	Cijena HRK	za
103 391 803 •	378M2702SA	270	čelik zemljanocrni	GT	117,50	1 GT
103 391 807 •	378M3002SA	300	čelik zemljanocrni	GT	117,50	1 GT
103 391 811 •	378M3502SA	350	čelik zemljanocrni	GT	117,50	1 GT
103 391 815 •	378M4002SA	400	čelik zemljanocrni	GT	118,50	1 GT
103 391 819	378M4502SA	450	čelik zemljanocrni	GT	104,50	1 GT

Grupa proizvoda F33

Nastavak sljedeća stranica

blum Nastavak prethodne stranice

TANDEMBOX antaro stranica visina M

Br.art	Tvornički broj	Nazivna duljina mm	Materijal	JM	Cijena HRK	za
103 391 823	378M5002SA	500	čelik zemljanocrni	GT	105,50	1 GT
103 391 827 •	378M5502SA	550	čelik zemljanocrni	GT	131,00	1 GT
103 391 831 •	378M6002SA	600	čelik zemljanocrni	GT	162,00	1 GT
103 391 835 •	378M6502IA	650	čelik zemljanocrni	GT	169,50	1 GT
103 391 801	378M2702SA	270	čelik svilenobijeli	GT	101,50	1 GT
103 391 805	378M3002SA	300	čelik svilenobijeli	GT	101,50	1 GT
103 391 809	378M3502SA	350	čelik svilenobijeli	GT	101,50	1 GT
103 391 813	378M4002SA	400	čelik svilenobijeli	GT	102,50	1 GT
103 391 817	378M4502SA	450	čelik svilenobijeli	GT	103,50	1 GT
103 391 821	378M5002SA	500	čelik svilenobijeli	GT	104,50	1 GT
103 391 825	378M5502SA	550	čelik svilenobijeli	GT	113,50	1 GT
103 391 829	378M6002SA	600	čelik svilenobijeli	GT	140,50	1 GT
103 391 833	378M6502IA	650	čelik svilenobijeli	GT	147,00	1 GT
103 391 802	378M2702SA	270	čelik sivi RAL9006	GT	101,50	1 GT
103 391 806	378M3002SA	300	čelik sivi RAL9006	GT	101,50	1 GT
103 391 810	378M3502SA	350	čelik sivi RAL9006	GT	101,50	1 GT
103 391 814	378M4002SA	400	čelik sivi RAL9006	GT	102,50	1 GT
103 391 818	378M4502SA	450	čelik sivi RAL9006	GT	103,50	1 GT
103 391 822 •	378M5002SA	500	čelik sivi RAL9006	GT	119,50	1 GT
103 391 826	378M5502SA	550	čelik sivi RAL9006	GT	113,50	1 GT
103 391 830 •	378M6002SA	600	čelik sivi RAL9006	GT	160,50	1 GT
103 391 834 •	378M6502IA	650	čelik sivi RAL9006	GT	168,50	1 GT

Grupa proizvoda F33

blum

TANDEMBOX antaro držač stražnje stranice pod kutom 45°

Opseg isporuke:
kutni držač stražnje stranice lijevo/desno

Uporaba za: BOX visina C





Br.art	Tvornički broj	Materijal	JM	Cijena HRK	za
103 339 125 •	Z30C000S.45	čelik, svilenobijele boje	GT	31,55	1 GT
103 339 127 •	Z30C000S.45	čelik siva, RAL9006	GT	31,55	1 GT

Grupa proizvoda F33

schachermayer

blum

TANDEMBOX antaro reling - set

- spajanje ograde s frontom: pričvrsnik INSERTA

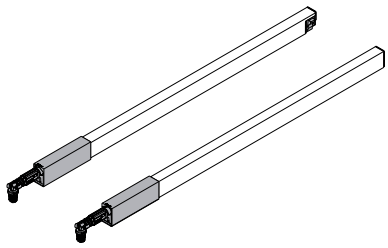

Opseg isporuke:
reling lijevo/desno

Br.art	Tvornički broj	Nazivna duljina mm	Materijal	JM	Cijena HRK	za
103 339 792 •	ZRG.207RSIC	270	čelik zemlja-nocrni	GT	42,05	1 GT
103 339 796 •	ZRG.237RSIC	300	čelik zemlja-nocrni	GT	42,75	1 GT
103 339 836 •	ZRG.287RSIC	350	čelik zemlja-nocrni	GT	43,50	1 GT
103 339 841 •	ZRG.337RSIC	400	čelik zemlja-nocrni	GT	44,25	1 GT
103 339 845 •	ZRG.387RSIC	450	čelik zemlja-nocrni	GT	44,85	1 GT
103 339 877	ZRG.437RSIC	500	čelik zemlja-nocrni	GT	39,90	1 GT
103 339 881 •	ZRG.487RSIC	550	čelik zemlja-nocrni	GT	47,50	1 GT
103 339 885 •	ZRG.537RSIC	600	čelik zemlja-nocrni	GT	49,40	1 GT
103 339 889 •	ZRG.587RSIC	650	čelik zemlja-nocrni	GT	51,40	1 GT
103 339 791	ZRG.207RSIC	270	čelik svilenobijeli	GT	36,85	1 GT
103 339 795	ZRG.237RSIC	300	čelik svilenobijeli	GT	37,45	1 GT
103 339 835	ZRG.287RSIC	350	čelik svilenobijeli	GT	38,05	1 GT
103 339 840	ZRG.337RSIC	400	čelik svilenobijeli	GT	38,65	1 GT
103 339 844	ZRG.387RSIC	450	čelik svilenobijeli	GT	39,25	1 GT
103 339 876	ZRG.437RSIC	500	čelik svilenobijeli	GT	39,85	1 GT
103 339 880	ZRG.487RSIC	550	čelik svilenobijeli	GT	41,55	1 GT
103 339 884	ZRG.537RSIC	600	čelik svilenobijeli	GT	43,30	1 GT
103 339 888	ZRG.587RSIC	650	čelik svilenobijeli	GT	44,95	1 GT
103 339 793 •	ZRG.207RSIC	270	čelik sivi RAL 9006	GT	42,05	1 GT
103 339 797	ZRG.237RSIC	300	čelik sivi RAL 9006	GT	37,45	1 GT
103 339 837	ZRG.287RSIC	350	čelik sivi RAL 9006	GT	38,05	1 GT
103 339 842	ZRG.337RSIC	400	čelik sivi RAL 9006	GT	38,65	1 GT
103 339 846	ZRG.387RSIC	450	čelik sivi RAL 9006	GT	39,25	1 GT
103 339 878 •	ZRG.437RSIC	500	čelik sivi RAL 9006	GT	45,60	1 GT
103 339 882	ZRG.487RSIC	550	čelik sivi RAL 9006	GT	41,55	1 GT
103 339 886 •	ZRG.537RSIC	600	čelik sivi RAL 9006	GT	49,40	1 GT
103 339 890 •	ZRG.587RSIC	650	čelik sivi RAL 9006	GT	51,40	1 GT

Grupa proizvoda F33

TANDEMBOX antaro prihvat za uložni element (opcija)

Opseg isporuke:
2 x držač prednji gornji
2 x držač prednji donji
1 x držač zadnji lijevi/desni

Uporaba za: uložni element visina C

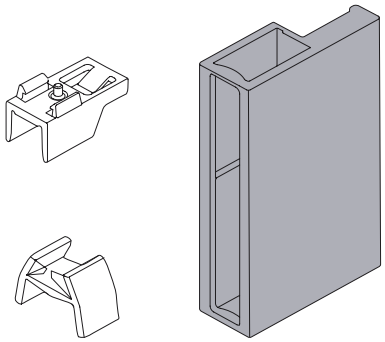

Br.art	Tvornički broj	Materijal	JM	Cijena HRK	za
103 339 907 •	Z36C0080	plastika crna	GT	16,90	1 GT
103 339 910 •	Z36C0080	plastika svilenobijela	GT	16,90	1 GT
103 339 908 •	Z36C0080	plastika siva RAL9006	GT	16,90	1 GT

Grupa proizvoda F33

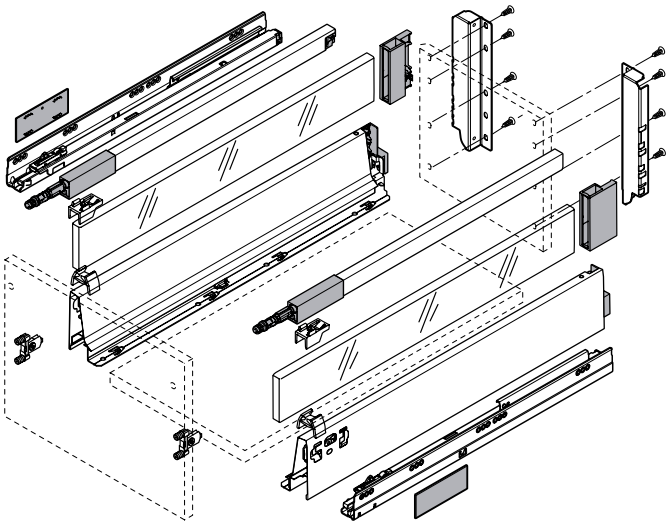



TANDEMBOX antaro aluminijski uložni element (opcija)

- može se skratiti
- debljina 8 mm
- visina 59,5 mm
- duljina = nazivna duljina - 33 mm
- odgovara za sustave visine C

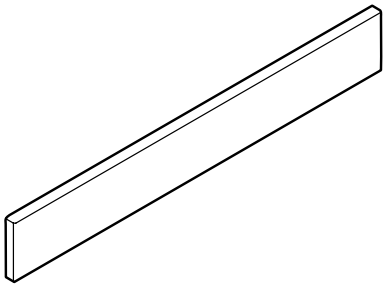

Br.art	Tvornički broj	Nazivna duljina mm	Materijal	JM	Cijena HRK	za
103 339 993 •	Z37A617C	650	aluminij zemljanocrni	kom	51,20	1 kom
103 339 983 •	Z37A417C	450	aluminij svilenobijeli	kom	40,40	1 kom
103 339 986 •	Z37A467C	500	aluminij svilenobijeli	kom	41,90	1 kom
103 339 989 •	Z37A517C	550	aluminij svilenobijeli	kom	45,00	1 kom
103 339 992 •	Z37A617C	650	aluminij svilenobijeli	kom	51,20	1 kom
103 339 985 •	Z37A417C	450	aluminij sivi RAL9006	kom	40,40	1 kom
103 339 988 •	Z37A467C	500	aluminij sivi RAL9006	kom	41,90	1 kom
103 339 991 •	Z37A517C	550	aluminij sivi RAL9006	kom	45,00	1 kom
103 339 994 •	Z37A617C	650	aluminij sivi RAL9006	kom	51,20	1 kom

Grupa proizvoda F33

schachermayer

TANDEMBOX antaro stakleni uložni element (opcija)

- debljina 8 mm
- visina 59,5 mm
- duljina = nazivna duljina - 33 mm

Opseg isporuke:
2 komada

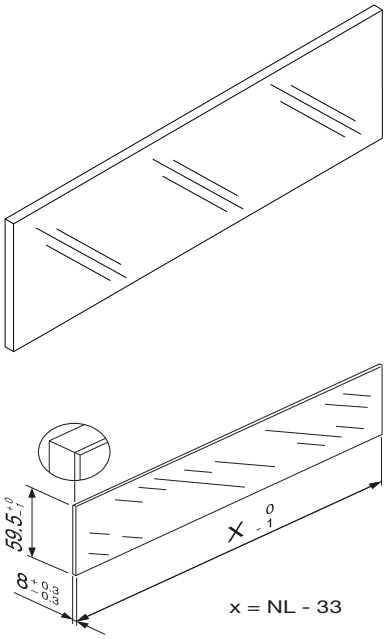

Br.art	Tvornički broj	Nazivna duljina mm	Materijal	JM	Cijena HRK	za
103 340 052 •	Z37R267C	300	staklo prozirno	GT	64,40	1 GT
103 340 053 •	Z37R317C	350	staklo prozirno	GT	67,20	1 GT
103 340 056 •	Z37R367C	400	staklo prozirno	GT	69,90	1 GT
103 340 057 •	Z37R417C	450	staklo prozirno	GT	72,70	1 GT
103 340 058 •	Z37R467C	500	staklo prozirno	GT	75,50	1 GT
103 340 059 •	Z37R517C	550	staklo prozirno	GT	81,10	1 GT
103 340 060 •	Z37R567C	600	staklo prozirno	GT	86,70	1 GT
103 340 061 •	Z37R617C	650	staklo prozirno	GT	92,30	1 GT
103 340 042 •	Z37R267C	300	staklo satinirano	GT	74,30	1 GT
103 340 043 •	Z37R317C	350	staklo satinirano	GT	78,70	1 GT
103 340 044 •	Z37R367C	400	staklo satinirano	GT	83,30	1 GT
103 340 045 •	Z37R417C	450	staklo satinirano	GT	87,80	1 GT
103 340 046 •	Z37R467C	500	staklo satinirano	GT	92,30	1 GT
103 340 047 •	Z37R517C	550	staklo satinirano	GT	109,00	1 GT
103 340 048 •	Z37R567C	600	staklo satinirano	GT	125,00	1 GT
103 340 049 •	Z37R617C	650	staklo satinirano	GT	141,50	1 GT

Grupa proizvoda F33

Vodilica za korpus s integriranim mehanizmom BLUMOTION

BLUMOTION by Blum

- potpuna izvlaka
- čelik pocinčani

Opseg isporuke:
vodilice za korpus lijevo/desno

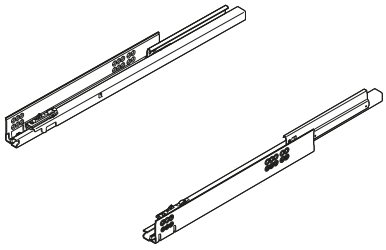

Materijal: čelik pocinčani

Br.art	Tvornički broj	Nazivna dulji-na mm	Nosivost kg	JM	Cijena HRK	za
103 354 901	558.2701B	270	30	GT	10.241,00	100 GT
103 354 909	558.3001B	300	30	GT	10.241,00	100 GT
103 354 902	558.3501B	350	30	GT	10.241,00	100 GT
103 354 903	558.4001B	400	30	GT	103,50	1 GT
103 354 904	558.4501B	450	30	GT	104,00	1 GT
103 354 905	558.5001B	500	30	GT	105,00	1 GT
103 354 906	558.5501B	550	30	GT	110,50	1 GT
103 354 908 •	578.6001B	600	30	GT	147,50	1 GT
103 356 454 •	556.4501B	450	65	GT	157,50	1 GT
103 356 455	556.5001B	500	65	GT	138,50	1 GT
103 356 456 •	556.5501B	550	65	GT	164,50	1 GT
103 356 457 •	556.6001B	600	65	GT	185,50	1 GT
103 356 458	556.6501B	650	65	GT	168,00	1 GT

Grupa proizvoda F33

BLUMOTION by Blum

Ladica TANDEMBOX antaro SPACE-CORNER s mehanizmom SYNCROMOTION visina D

- funkcija otvaranja i zatvaranja s mehanizmom SYNCROMOTION
- s jednostavnom ogradom
- opcionalno s uložnim elementom
- upotreba standardnih fronti
- potrebna visina u korpusu 228 mm
- najmanja svijetla dubina korpusa = nazivna duljina + 75 mm
- TANDEM inside – za izrazito lagano kretanje
- dvodimenzionalno namještanje fronte
- integriran mehanizam **BLUMOTION**



Napomena:
za planiranje i montažu koristite softver DYNALOG tvrtke BLUM.

TANDEMBOX antaro SYNCROMOTION set

- standardne fronte
- potreban prostor u korpusu visine: 228 mm
- potreban prostor u korpusu dubine: ND + 75 mm

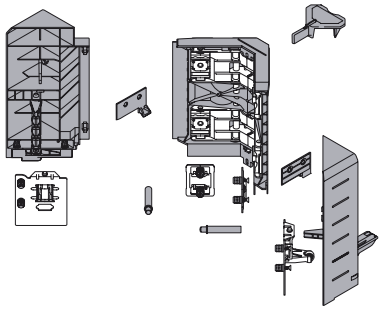

Obujam isporuke:
1 x okov fronte Syncro
1 x kutni dio za frontu d + l
2 x pričvrsnik fronte Syncro
1 x pričvrsnik fronte Roll d + l
1 x maska d + l
1 x odstojnik za fuge
2 x BLUMOTION 970.1002 i 5 vijaka

Uporaba za: SPACECORNER s mehanizmom SYNCROMOTION visina D

Br.art	Tvornički broj	Materijal	JM	Cijena HRK	za
103 339 209 •	Z33D00E0A6	plastika svilenobijela	GT	402,00	1 GT
103 354 931 •	Z33D00E0A6	plastika siva	GT	397,00	1 GT

Grupa proizvoda F33

blum

TANDEMBOX antaro stranica visina M

- potrebna visina u korpusu 98,5 mm
- namještanje visine ± 2 mm
- debljina dna 16 mm

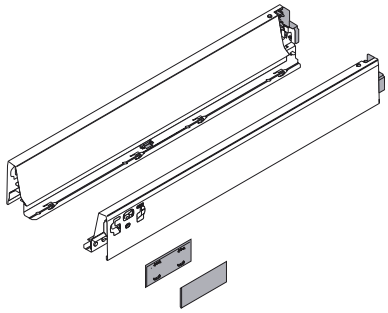

Opseg isporuke:
stranica lijevo/desno, pokrivne kapice

Visina stranice: 83 mm

Br.art	Tvornički broj	Nazivna duljina mm	Materijal	JM	Cijena HRK	za
103 391 803 •	378M2702SA	270	čelik zemljanocrni	GT	117,50	1 GT
103 391 807 •	378M3002SA	300	čelik zemljanocrni	GT	117,50	1 GT
103 391 811 •	378M3502SA	350	čelik zemljanocrni	GT	117,50	1 GT
103 391 815 •	378M4002SA	400	čelik zemljanocrni	GT	118,50	1 GT
103 391 819	378M4502SA	450	čelik zemljanocrni	GT	104,50	1 GT
103 391 823	378M5002SA	500	čelik zemljanocrni	GT	105,50	1 GT
103 391 827 •	378M5502SA	550	čelik zemljanocrni	GT	131,00	1 GT
103 391 831 •	378M6002SA	600	čelik zemljanocrni	GT	162,00	1 GT
103 391 835 •	378M6502IA	650	čelik zemljanocrni	GT	169,50	1 GT
103 391 801	378M2702SA	270	čelik svilenobijeli	GT	101,50	1 GT
103 391 805	378M3002SA	300	čelik svilenobijeli	GT	101,50	1 GT
103 391 809	378M3502SA	350	čelik svilenobijeli	GT	101,50	1 GT
103 391 813	378M4002SA	400	čelik svilenobijeli	GT	102,50	1 GT
103 391 817	378M4502SA	450	čelik svilenobijeli	GT	103,50	1 GT
103 391 821	378M5002SA	500	čelik svilenobijeli	GT	104,50	1 GT
103 391 825	378M5502SA	550	čelik svilenobijeli	GT	113,50	1 GT
103 391 829	378M6002SA	600	čelik svilenobijeli	GT	140,50	1 GT
103 391 833	378M6502IA	650	čelik svilenobijeli	GT	147,00	1 GT
103 391 802	378M2702SA	270	čelik sivi RAL9006	GT	101,50	1 GT
103 391 806	378M3002SA	300	čelik sivi RAL9006	GT	101,50	1 GT
103 391 810	378M3502SA	350	čelik sivi RAL9006	GT	101,50	1 GT
103 391 814	378M4002SA	400	čelik sivi RAL9006	GT	102,50	1 GT
103 391 818	378M4502SA	450	čelik sivi RAL9006	GT	103,50	1 GT
103 391 822 •	378M5002SA	500	čelik sivi RAL9006	GT	119,50	1 GT
103 391 826	378M5502SA	550	čelik sivi RAL9006	GT	113,50	1 GT
103 391 830 •	378M6002SA	600	čelik sivi RAL9006	GT	160,50	1 GT
103 391 834 •	378M6502IA	650	čelik sivi RAL9006	GT	168,50	1 GT

Grupa proizvoda F33

3

blum

TANDEMBOX antaro držač poleđine pod kutem 45°

Opseg isporuke:
kutni držač stražnje stranice lijevo/desno

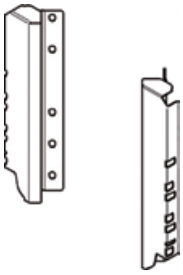

Uporaba za: BOX visina D

Br.art	Tvornički broj	Materijal	JM	Cijena HRK	za
103 339 110 •	Z30D000SL45	čelik svilenobijeli	GT	31,55	1 GT
103 339 129 •	Z30D000SL45	čelik sivi RAL9006	GT	31,55	1 GT

Grupa proizvoda F33

TANDEMBOX antaro reling - set

- spajanje ograde s frontom: pričvrsnik INSERTA

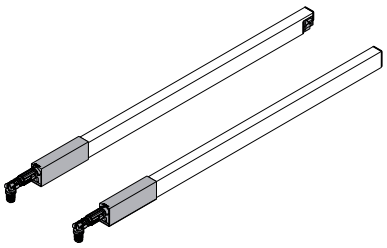

Opseg isporuke:
reling lijevo/desno

Br.art	Tvornički broj	Nazivna duljina mm	Materijal	JM	Cijena HRK	za
103 339 792 •	ZRG.207RSIC	270	čelik zemlja-nocrni	GT	42,05	1 GT
103 339 796 •	ZRG.237RSIC	300	čelik zemlja-nocrni	GT	42,75	1 GT
103 339 836 •	ZRG.287RSIC	350	čelik zemlja-nocrni	GT	43,50	1 GT
103 339 841 •	ZRG.337RSIC	400	čelik zemlja-nocrni	GT	44,25	1 GT
103 339 845 •	ZRG.387RSIC	450	čelik zemlja-nocrni	GT	44,85	1 GT
103 339 877	ZRG.437RSIC	500	čelik zemlja-nocrni	GT	39,90	1 GT
103 339 881 •	ZRG.487RSIC	550	čelik zemlja-nocrni	GT	47,50	1 GT
103 339 885 •	ZRG.537RSIC	600	čelik zemlja-nocrni	GT	49,40	1 GT
103 339 889 •	ZRG.587RSIC	650	čelik zemlja-nocrni	GT	51,40	1 GT
103 339 791	ZRG.207RSIC	270	čelik svilenobijeli	GT	36,85	1 GT
103 339 795	ZRG.237RSIC	300	čelik svilenobijeli	GT	37,45	1 GT
103 339 835	ZRG.287RSIC	350	čelik svilenobijeli	GT	38,05	1 GT
103 339 840	ZRG.337RSIC	400	čelik svilenobijeli	GT	38,65	1 GT
103 339 844	ZRG.387RSIC	450	čelik svilenobijeli	GT	39,25	1 GT
103 339 876	ZRG.437RSIC	500	čelik svilenobijeli	GT	39,85	1 GT
103 339 880	ZRG.487RSIC	550	čelik svilenobijeli	GT	41,55	1 GT
103 339 884	ZRG.537RSIC	600	čelik svilenobijeli	GT	43,30	1 GT
103 339 888	ZRG.587RSIC	650	čelik svilenobijeli	GT	44,95	1 GT
103 339 793 •	ZRG.207RSIC	270	čelik sivi RAL 9006	GT	42,05	1 GT
103 339 797	ZRG.237RSIC	300	čelik sivi RAL 9006	GT	37,45	1 GT
103 339 837	ZRG.287RSIC	350	čelik sivi RAL 9006	GT	38,05	1 GT
103 339 842	ZRG.337RSIC	400	čelik sivi RAL 9006	GT	38,65	1 GT
103 339 846	ZRG.387RSIC	450	čelik sivi RAL 9006	GT	39,25	1 GT
103 339 878 •	ZRG.437RSIC	500	čelik sivi RAL 9006	GT	45,60	1 GT
103 339 882	ZRG.487RSIC	550	čelik sivi RAL 9006	GT	41,55	1 GT
103 339 886 •	ZRG.537RSIC	600	čelik sivi RAL 9006	GT	49,40	1 GT
103 339 890 •	ZRG.587RSIC	650	čelik sivi RAL 9006	GT	51,40	1 GT

Grupa proizvoda F33

schachermayer

TANDEMBOX antaro prihvat za uložni element (opcija)

Opseg isporuke:
2 x držač prednji gornji
2 x držač prednji donji
1 x držač zadnji lijevi/desni

Uporaba za: uložni element visina D

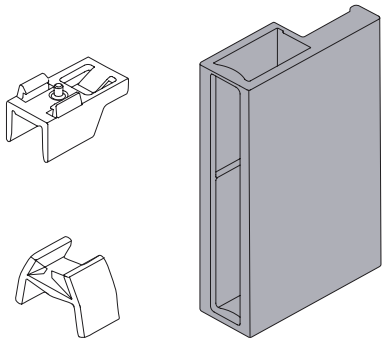

Br.art	Tvornički broj	Materijal	JM	Cijena HRK	za
103 339 914	Z36D0080	plastika svilenobijela	GT	15,55	1 GT
103 339 912	Z36D0080	plastika siva RAL9006	GT	15,55	1 GT
103 339 911 •	Z36D0080	plastika crna	GT	17,75	1 GT

Grupa proizvoda F33

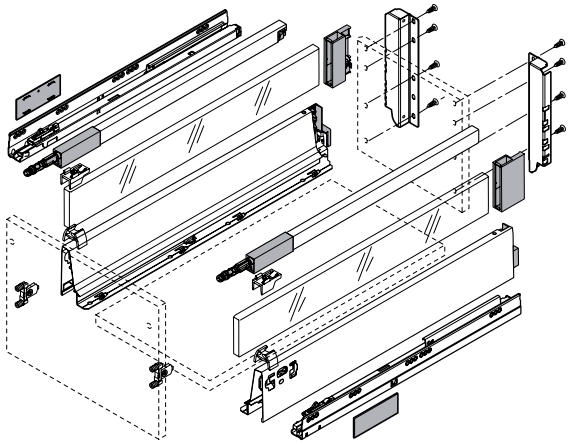

TANDEMBOX antaro aluminijski uložni element (opcija)

- može se skratiti
- debljina 8 mm
- visina 91,5 mm

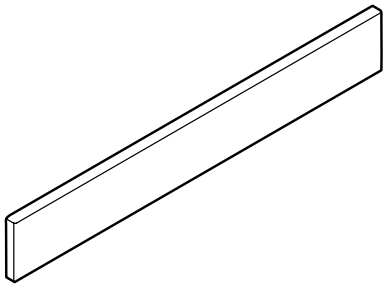

Br.art	Tvornički broj	Nazivna duljina mm	Materijal	JM	Cijena HRK	za
103 339 995 •	Z37A417D	450	aluminij svileno-bijeli	kom	43,95	1 kom
103 340 006	Z37A467D	500	aluminij svileno-bijeli	kom	40,35	1 kom
103 340 021 •	Z37A517D	550	aluminij svileno-bijeli	kom	49,85	1 kom
103 340 027 •	Z37A617D	650	aluminij svileno-bijeli	kom	57,30	1 kom
103 339 997 •	Z37A417D	450	aluminij sivi RAL9006	kom	43,95	1 kom
103 340 008	Z37A467D	500	aluminij sivi RAL9006	kom	40,35	1 kom
103 340 023 •	Z37A517D	550	aluminij sivi RAL9006	kom	49,85	1 kom
103 340 029 •	Z37A617D	650	aluminij sivi RAL9006	kom	57,30	1 kom
103 339 996 •	Z37A417D	450	aluminij crni	kom	43,95	1 kom
103 340 007 •	Z37A467D	500	aluminij crni	kom	46,15	1 kom
103 340 022 •	Z37A517D	550	aluminij crni	kom	49,85	1 kom

Grupa proizvoda F33

TANDEMBOX antaro stakleni uložni element (opcija)

- debljina 8 mm
- visina 91,5 mm

Opseg isporuke:
2 komada

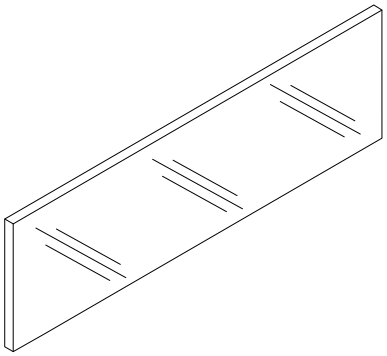

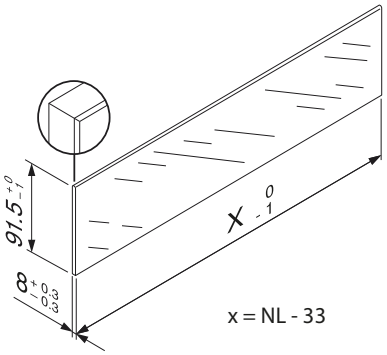

Br.art	Tvornički broj	Nazivna duljina mm	Materijal	JM	Cijena HRK	za
103 340 078 •	Z37R267D	300	staklo prozirno	GT	78,30	1 GT
103 340 079 •	Z37R317D	350	staklo prozirno	GT	81,10	1 GT
103 340 081 •	Z37R367D	400	staklo prozirno	GT	83,90	1 GT
103 340 082 •	Z37R417D	450	staklo prozirno	GT	86,70	1 GT
103 340 083 •	Z37R467D	500	staklo prozirno	GT	89,50	1 GT
103 340 084 •	Z37R517D	550	staklo prozirno	GT	95,20	1 GT
103 340 086 •	Z37R567D	600	staklo prozirno	GT	101,00	1 GT
103 340 087 •	Z37R617D	650	staklo prozirno	GT	106,50	1 GT
103 340 062 •	Z37R237D	270	staklo satinirano	GT	83,80	1 GT
103 340 063 •	Z37R267D	300	staklo satinirano	GT	88,20	1 GT
103 340 064 •	Z37R317D	350	staklo satinirano	GT	92,80	1 GT
103 340 065 •	Z37R367D	400	staklo satinirano	GT	97,20	1 GT
103 340 066 •	Z37R417D	450	staklo satinirano	GT	102,00	1 GT
103 340 067 •	Z37R467D	500	staklo satinirano	GT	106,50	1 GT
103 340 068 •	Z37R517D	550	staklo satinirano	GT	123,00	1 GT
103 340 069 •	Z37R567D	600	staklo satinirano	GT	139,50	1 GT
103 340 073 •	Z37R617D	650	staklo satinirano	GT	155,50	1 GT

Grupa proizvoda F33

Vodilica za korpus s integriranim mehanizmom BLUMOTION

BLUMOTION by Blum

- potpuna izvlaka
- čelik pocinčani

Opseg isporuke:
vodilice za korpus lijevo/desno

Materijal: čelik pocinčani

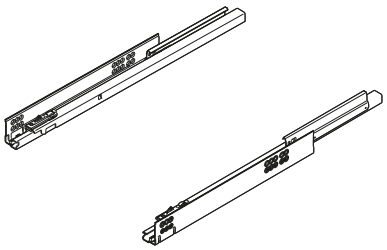

Br.art	Tvornički broj	Nazivna dulji-na mm	Nosivost kg	JM	Cijena HRK	za
103 354 901	558.2701B	270	30	GT	10.241,00	100 GT
103 354 909	558.3001B	300	30	GT	10.241,00	100 GT
103 354 902	558.3501B	350	30	GT	10.241,00	100 GT
103 354 903	558.4001B	400	30	GT	103,50	1 GT
103 354 904	558.4501B	450	30	GT	104,00	1 GT
103 354 905	558.5001B	500	30	GT	105,00	1 GT
103 354 906	558.5501B	550	30	GT	110,50	1 GT
103 354 908 •	578.6001B	600	30	GT	147,50	1 GT
103 356 454 •	556.4501B	450	65	GT	157,50	1 GT
103 356 455	556.5001B	500	65	GT	138,50	1 GT
103 356 456 •	556.5501B	550	65	GT	164,50	1 GT
103 356 457 •	556.6001B	600	65	GT	185,50	1 GT
103 356 458	556.6501B	650	65	GT	168,00	1 GT

Grupa proizvoda F33

schachermayer

TANDEMBOX stabilizator fronte

- podna potpora za maske kod širokih izvlačenja
- pričvršćenje fronte s frontom: EXPANDO 10 mm

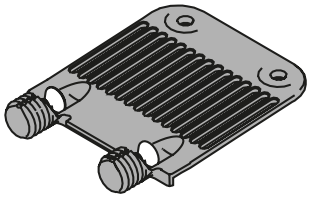

Br.art	Tvornički broj	Materijal	JM	Cijena HRK	za
103 358 602	Z96.10E1	plastika siva RAL 7037	kom	7,32	1 kom

Grupa proizvoda F33

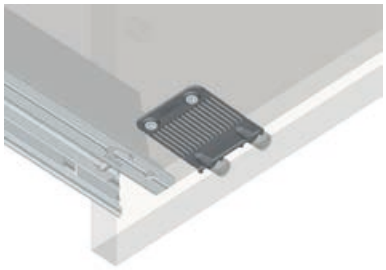

3

TANDEMBOX stabilizator stranica

- dodatna stabilizacija vrlo širokih ladica odn. izvlačenja fronte
- odgovara uz TANDEMBOX
- vratilo se može skratiti na odgovarajuću širinu korpusa
- za širinu korpusa do 1200 mm (preporučljivo za širinu korpusa veću od 900 mm)
- nije potreban dodatan prostor u dubinu
- pogodno za korištenje sa SERVO-DRIVE

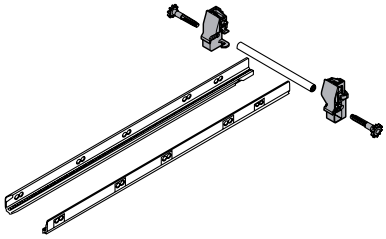



Napomena:
rezanje = svijetla širina korpusa - 86 mm

Opseg isporuke:
zupčasta letva, zupčanik, postolje ležaja, vratilo 1078 mm

Materijal: plastika siva

Br.art	Tvornički broj	Nazivna duljina mm	JM	Cijena HRK	za
103 358 590 •	ZST.450BA	450	GT	158,00	1 GT
103 358 591 •	ZST.500BA	500	GT	98,30	1 GT
103 358 592 •	ZST.550BA	550	GT	301,00	1 GT
103 358 593 •	ZST.600BA	600	GT	302,00	1 GT
103 358 595 •	ZST.650BA	650	GT	303,00	1 GT

Grupa proizvoda F33

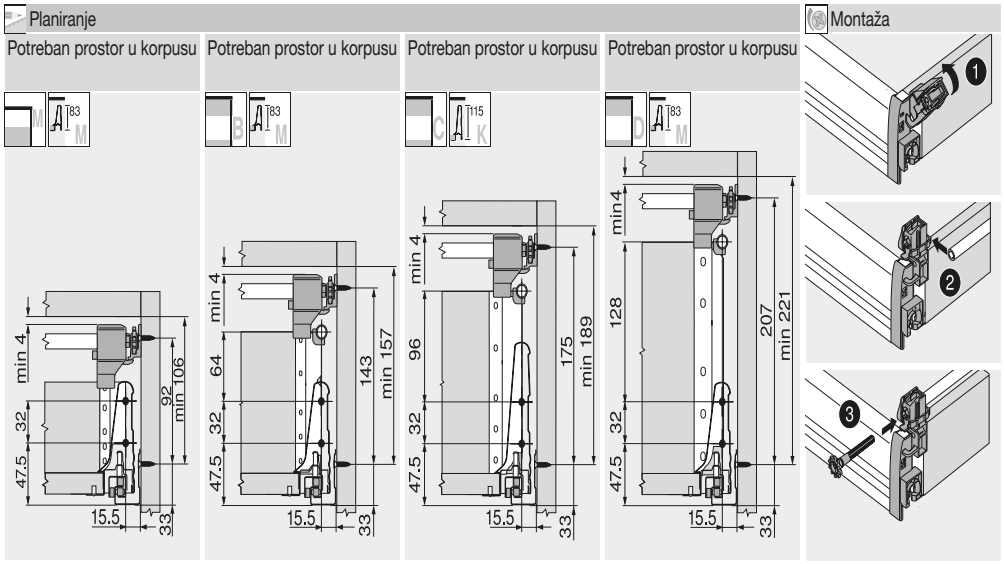

TANDEMBOX fleksibilni držač relinga

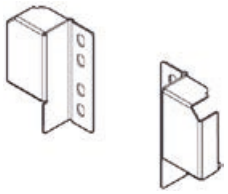

- slobodno pozicioniranje dužinskog relinga po visini
- TANDEMBOX antaro moguća uporaba dvostrukog relinga u kombinaciji s B-držačem stražnje stranice 103 339 315, 103 339 316, 103 354 821, 103 354 823
- za dvostruki ili višestruki reling

Napomena:
1 kom = 1 lijevi i 1 desni držač stražnje stranice



Br.art	Tvornički broj	Materijal	JM	Cijena HRK	za
103 339 916 •	ZRR.5200	čelik zemljanocrni	kom	10,95	1 kom
103 339 915	ZRR.5200	čelik svilenobijeli	kom	9,64	1 kom
103 339 917	ZRR.5200	čelik sivi RAL9006	kom	9,64	1 kom

Grupa proizvoda F33

Varijanta reling odn. dvostruki reling

Potreban prostor u korpusu	Ugradne dimenzije fronte montaža vijcima	Ugradne dimenzije stražnje stranice
Slobodno pozicioniranje Y = X - 4 mm X Visina stražnje stranice	Slobodno pozicioniranje Z = X - 71 mm X Visina stražnje stranice FA Otvaranje fronte	Slobodno pozicioniranje W = X - 103 mm X Visina stražnje stranice
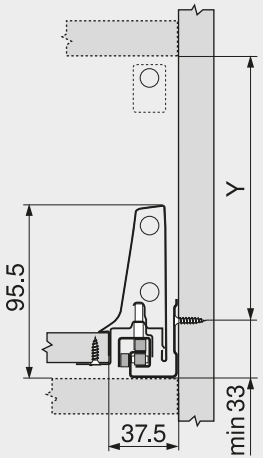	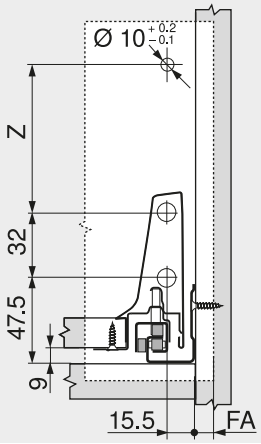	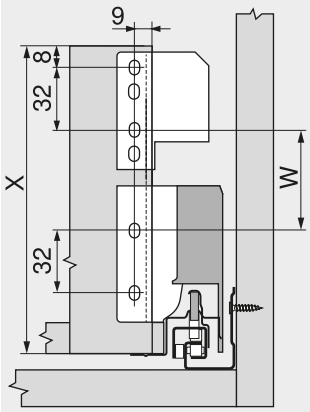

Potreban prostor u korpusu	Ugradne dimenzije fronte montaža vijcima	Ugradne dimenzije stražnje stranice
Visina D – dvostruka ograda (držač stražnje stranice vis. B)	Visina D – dvostruka ograda (držač stražnje stranice vis. B) FA Otvaranje fronte	Visina D – dvostruka ograda (držač stražnje stranice vis. B)
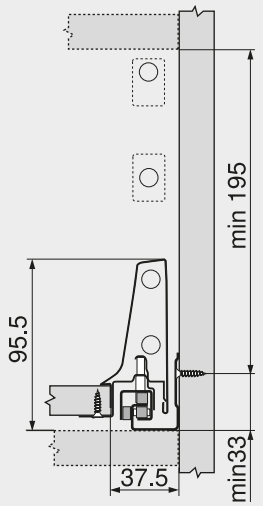	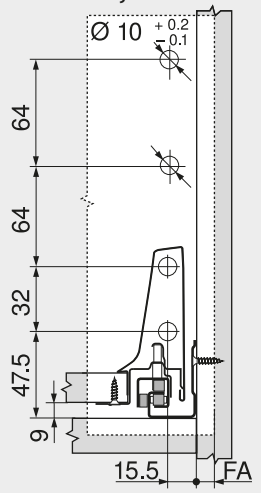	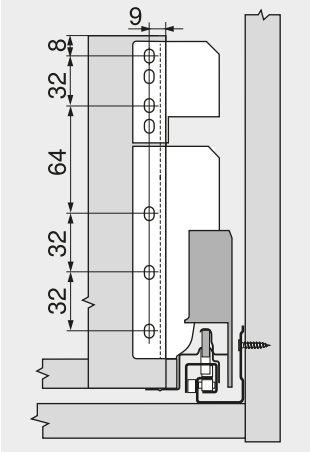

schachermayer

blum

BLUMOTION by Blum

Vodilica za korpus s integriranim mehanizmom BLUMOTION

- potpuna izvlaka
- čelik pocinčani

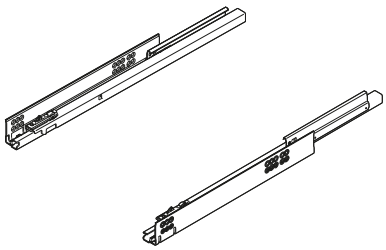

Opseg isporuke:
vodilice za korpus lijevo/desno

Materijal: čelik pocinčani

Br.art	Tvornički broj	Nazivna dulji-na mm	Nosivost kg	JM	Cijena HRK	za
103 354 901	558.2701B	270	30	GT	10.241,00	100 GT
103 354 909	558.3001B	300	30	GT	10.241,00	100 GT
103 354 902	558.3501B	350	30	GT	10.241,00	100 GT
103 354 903	558.4001B	400	30	GT	103,50	1 GT
103 354 904	558.4501B	450	30	GT	104,00	1 GT
103 354 905	558.5001B	500	30	GT	105,00	1 GT
103 354 906	558.5501B	550	30	GT	110,50	1 GT
103 354 908 •	578.6001B	600	30	GT	147,50	1 GT
103 356 454 •	556.4501B	450	65	GT	157,50	1 GT
103 356 455	556.5001B	500	65	GT	138,50	1 GT
103 356 456 •	556.5501B	550	65	GT	164,50	1 GT
103 356 457 •	556.6001B	600	65	GT	185,50	1 GT
103 356 458	556.6501B	650	65	GT	168,00	1 GT

Grupa proizvoda F33

blum

TIP-ON BLUMOTION by Blum

TANDEMBOX vodilica, TIP-ON BLUMOTION

- TIP-ON BLUMOTION ujedinjuje prednosti mehaničke podrške otvaranja TIP-ON s dokazanim BLUMOTION ublaživačem za tiho zatvaranje - potpuno mehanički
- potpuna izvlaka



Opseg isporuke:
vodilica lijevo/desno

Tip: TANDEMBOX TIP-ON BLUMOTION
Materijal: čelik pocinčani

Br.art	Tvornički broj	Nazivna duljina mm	Nosivost kg	JM	Cijena HRK	za
103 377 500	578.2701M	270	30	GT	102,50	1 GT
103 377 501	578.3001M	300	30	GT	102,50	1 GT
103 377 502	578.3501M	350	30	GT	102,50	1 GT
103 377 503	578.4001M	400	30	GT	103,50	1 GT
103 377 504	578.4501M	450	30	GT	104,00	1 GT
103 377 505	578.5001M	500	30	GT	105,00	1 GT
103 377 506	578.5501M	550	30	GT	110,50	1 GT
103 377 507 •	578.6001M	600	30	GT	147,50	1 GT
103 377 508 •	576.4501M	450	65	GT	157,50	1 GT
103 377 509 •	576.5001M	500	65	GT	158,50	1 GT
103 377 510 •	576.5501M	550	65	GT	164,50	1 GT
103 377 511 •	576.6001M	600	65	GT	185,50	1 GT
103 377 512 •	576.6501M	650	65	GT	192,00	1 GT

Grupa proizvoda F33

TANDEMBOX jedinica TIP-ON BLUMOTION

TIP-ON BLUMOTION by Blum

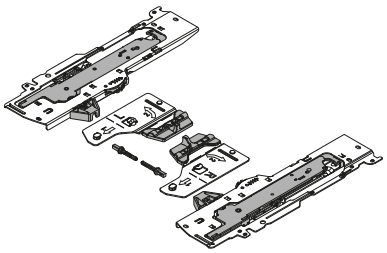

TIP-ON BLUMOTION jedinica je dostupna u 5 izvedbi prilagođene na nosivost i nazivne duljine. Ovisno o željenoj snazi izbacivanja, uz izuzetak tipova S0 i S1 za kratke nazivne duljine, jedinice se mogu montirati na sve izvlačne sustave za TIP-ON BLUMOTION bez uporabe alata.

Opseg isporuke:
TIP-ON BLUMOTION jedinica lijevo/desno
zahvatnik lijevo/desno

Raspon podešavanja: dubina +/- 3 mm

Br.art	Tvornički broj	Varijanta	Nazivna duljina mm	Materijal	JM	Cijena HRK	za
103 367 932	T60B3030	S0	za 270-300	čelik pocinčani/ plastika bijela	GT	114,50	1 GT
103 367 933	T60B3130	S1	za 270-300	čelik pocinčani/ plastika siva RAL 7035	GT	114,50	1 GT
103 367 934	T60B3330	L1	za 350-650	čelik pocinčani/ plastika siva RAL 7035	GT	114,50	1 GT
103 367 935	T60B3530	L3	za 350-650	čelik pocinčani/ plastika siva RAL 7037	GT	114,50	1 GT
103 367 936 •	T60B3560	L5	za 350-650	čelik pocinčani/ plastika crna	GT	127,50	1 GT

Grupa proizvoda F38

TANDEMBOX — Set TIP-ON BLUMOTION (jedinica, zahvatnik i sinkronizacijski adapter)



Primjenjivo za:

Nazivna duljina (NL)	Jedinica	Br.art.
270–300 mm	S0	103367932
	S1	103367933
350–650 mm	L1**	103367934
	L3	103367935
	L5***	103367936

Preporučene težine* za optimalnu funkciju otvaranja i zatvaranja

< 10 kg	20 kg	30 kg	40 kg	50 kg	60 kg	65 kg
≤ 10						
	> 10–20					
≤ 20						
		15–40				
			35–65			

** Samo u kombinaciji s vodilicom 30 kg (578.)

*** Samo u kombinaciji s vodilicom 65 kg (576.)

TANDEMBOX podni stabilizator

TIP-ON BLUMOTION by Blum

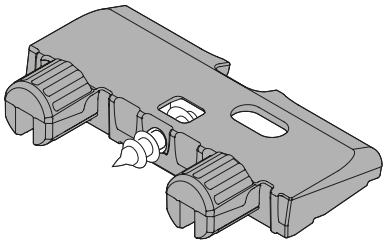

- za stabilizaciju poda ladice
- od širine elementa > 750 mm
- za izvlačenje preko poda elementa ili praga

Materijal: plastika siva RAL 7037

Br.art	Tvornički broj	JM	Cijena HRK	za
103 377 519	Z96.2011	kom	7,98	1 kom

Grupa proizvoda F38

TIP-ON BLUMOTION sinkronizacijski adapter

TIP-ON BLUMOTION by Blum



Napomena:
Za jednu sinkronizaciju (osovinu) su potrebna dva adaptera! Kod TIP-ON BLUMOTION jedinica su priložena 2 sinkronizacijska adaptera.

Materijal: plastika siva RAL 7035

Br.art	Tvornički broj	JM	Cijena HRK	za
103 391 467	T60.000D	kom	1,55	1 kom

Grupa proizvoda F38

schachermayer

TIP-ON BLUMOTION sinkronizacijska osovina

TIP-ON BLUMOTION by Blum

- za skraćivanje na željenu duljinu
- za širine korpusa do 1400 mm

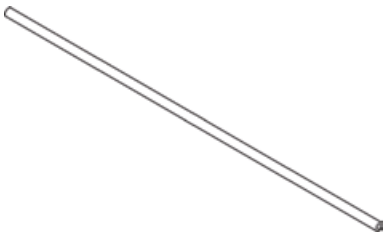

Napomena:
TANDEMBOX: mjera rezanja = svijetla širina - 240 mm
LEGRABOX: mjera rezanja = svijetla širina - 247 mm
MOVENTO: mjera rezanja = svijetla širina - 267 mm

Duljina: 1125 mm
Materijal: plastika crna

Br.art	Tvornički broj	JM	Cijena HRK	za
103 391 468	T60.1125W	kom	25,60	1 kom

Grupa proizvoda F38

TIP-ON BLUMOTION sinkronizacija jednodjelna

TIP-ON BLUMOTION by Blum

- za skraćivanje na željenu duljinu

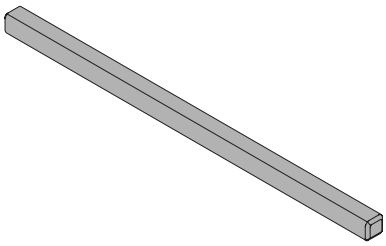

Napomena:
LEGRABOX: mjera rezanja = svijetla širina - 221 mm
MOVENTO: mjera rezanja = svjetla širina - 241 mm

Širine korpusa:
TANDEMBOX: 238 - 286 mm
MOVENTO: 265 - 313 mm

Materijal: plastika siva RAL 7035

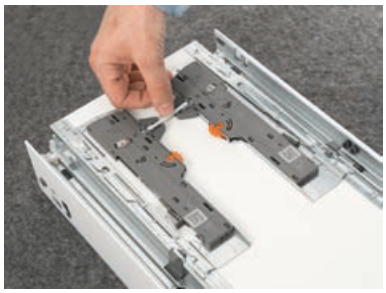

Br.art	Tvornički broj	JM	Cijena HRK	za
103 377 518 •	T60.300D	kom	7,10	1 kom

Grupa proizvoda F38

TIP-ON BLUMOTION držač sinkronizacijske osovine

TIP-ON BLUMOTION by Blum

- potrebno od širine elementa >750 mm i mjere pričvršćivanja šine korpusa od 36-39 mm
- odgovara samo za TANDEMBOX

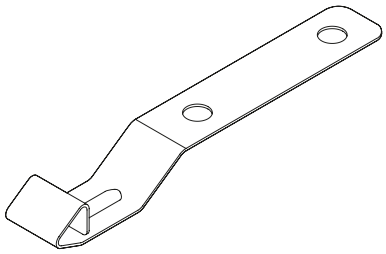

Materijal: čelik

Br.art	Tvornički broj	JM	Cijena HRK	za
103 377 520	T60B000H	kom	1,58	1 kom

Grupa proizvoda F38



SERVO-DRIVE by Blum

SERVO-DRIVE električna podrška pri otvaranju

SERVO-DRIVE električna je podrška pri otvaranju. Dovoljan je samo lagani dodir fronte, preklopi i sustavi na izvlačenje otvaraju se automatski. Tehnologija BLUMOTION omogućuje nježno i tiho zatvaranje.







schachermayer

blum

SERVO-DRIVE by Blum

SERVO-DRIVE električna podrška pri otvaranju

Planiranje – vodoravna traverza

Dimenzije korpusa

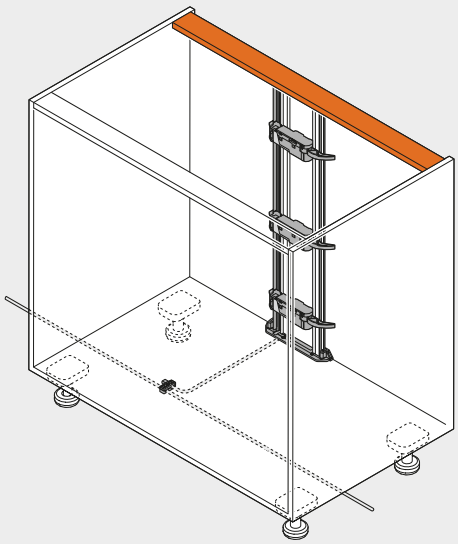

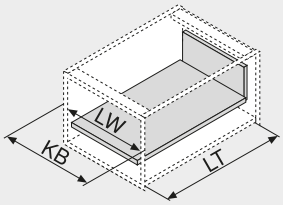

KB Širina korpusa
LW Svijetla širina korpusa
LT Svijetla dubina korpusa

Dimenzije bušenja za donju stranicu/traverzu

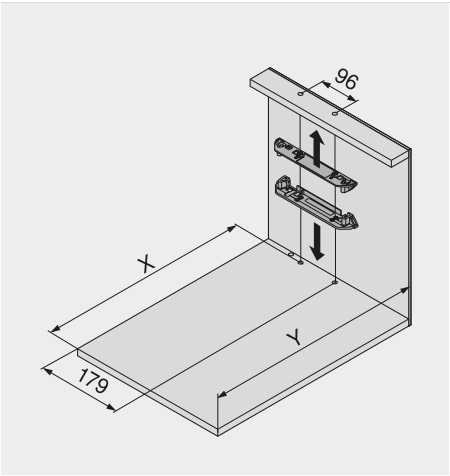

Širina korpusa KB 275 - 420 mm

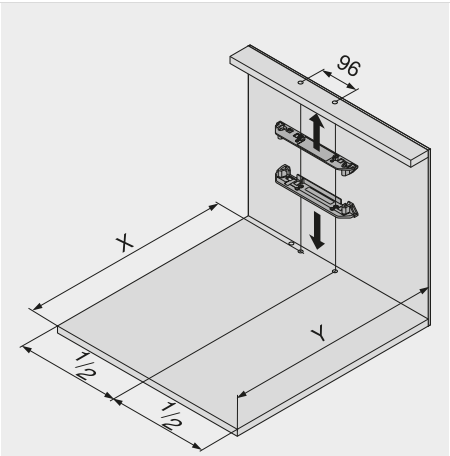

Širina korpusa KB od 420 mm

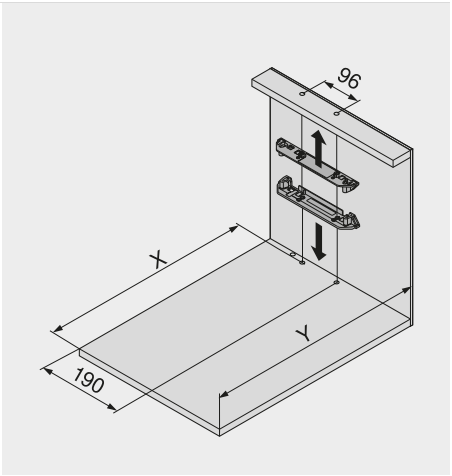

Čelična stražnja stranica visina N za širinu korpusa KB 320 - 420 mm

NL Nazivna duljina
X Položaj bušenja
Y Minimalan potreban prostor

Pozicije za bušenje i potreban prostor za sve situacije primjene

Stražnja stranica	X (mm)	Y (mm)
Čelična stražnja stranica	NL + 2	min. LT = NL + 16
Drvena stražnja stranica	NL + 19	min. LT = NL + 33

Uz ovaj položaj montaže nosivog profila moguće je povlačenjem i pritiskanjem otvarati i izvlačne elemente postavljene unutar korpusa kao i izvlačne elemente s frontom s vanjske strane korpusa.

Minimalan potreban prostor i pozicije za bušenje

Stražnja stranica	X (mm)	Y (mm)
Čelična stražnja stranica	NL - 1	min. LT = NL + 13
Drvena stražnja stranica	NL + 16	min. LT = NL + 30

SERVO-DRIVE se može upotrijebiti i kad na raspolaganju ima manje potrebnog prostora. Uz ovaj položaj montaže nosećeg profila izvlačne elemente postavljene unutar korpusa moguće je, međutim, otvarati samo povlačenjem (ne pritiskanjem).

SERVO-DRIVE by Blum

SERVO-DRIVE električna podrška pri otvaranju

Planiranje – okomita traverza

Dimenzije korpusa

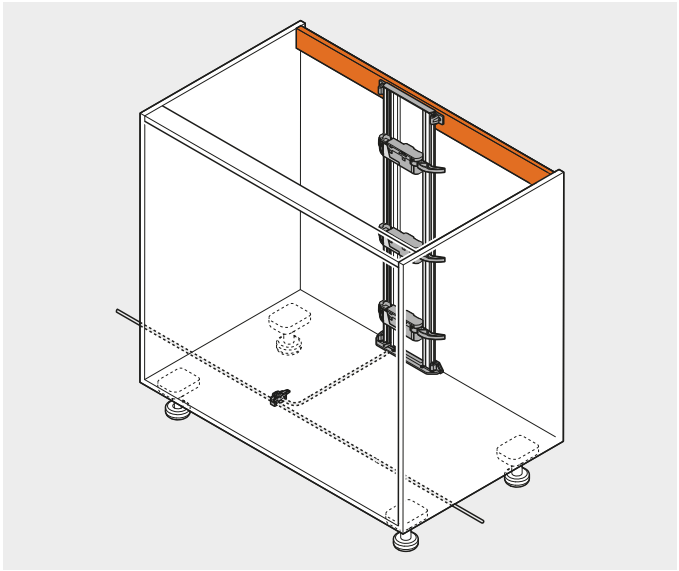

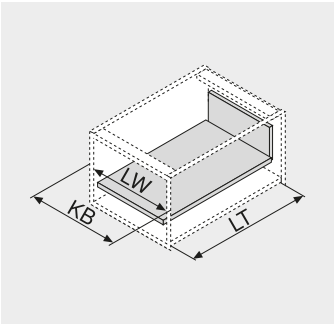

KB Širina korpusa
LW Svijetla širina korpusa
LT Svijetla dubina korpusa

Dimenzije bušenja za donju stranicu/traverzu

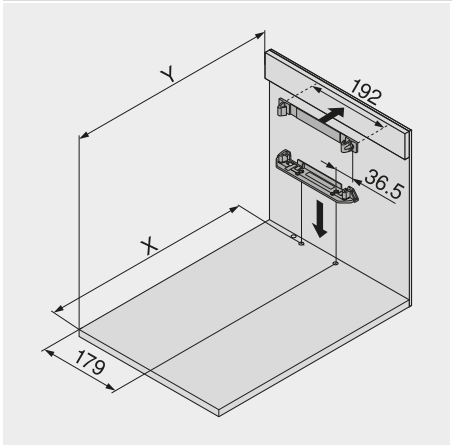

Širina korpusa KB 275 - 420 mm
NL Nazivna duljina
X Položaj bušenja
Y Minimalan potreban prostor

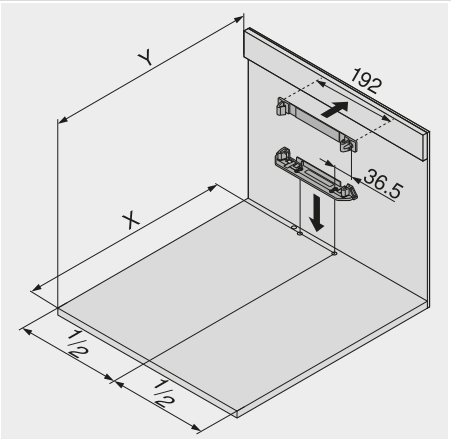

Širina korpusa KB od 420 mm

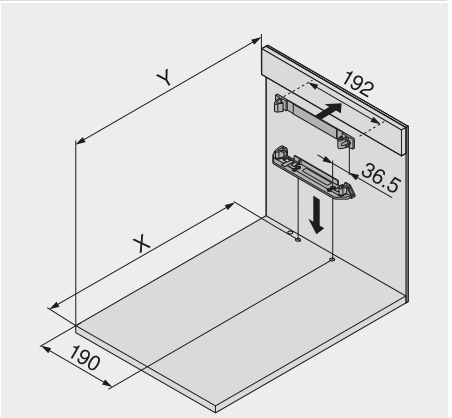

Širina korpusa KB 320 - 420 mm
Čelična stražnja stranica visina N

Pozicije za bušenje i potreban prostor za sve situacije primjene

Stražnja stranica	X (mm)	Y (mm)
Čelična stražnja stranica	NL + 2	LT = NL + 17
Drvena stražnja stranica	NL + 19	LT = NL + 34

Uz ovaj položaj montaže nosivog profila moguće je povlačenjem i pritiskanjem otvarati i izvlačne elemente postavljene unutar korpusa kao i izvlačne elemente s frontom s vanjske strane korpusa.

Minimalan potreban prostor i pozicije za bušenje

Stražnja stranica	X (mm)	Y (mm)
Čelična stražnja stranica	NL - 1	LT = NL + 14
Drvena stražnja stranica	NL + 16	LT = NL + 31

SERVO-DRIVE se može upotrijebiti i kad na raspolaganju ima manje potrebnog prostora. Uz ovaj položaj montaže nosećeg profila izvlačne elemente postavljene unutar korpusa moguće je, međutim, otvarati samo povlačenjem (ne pritiskanjem).

schachermayer

blum

SERVO-DRIVE by Blum

SERVO-DRIVE električna podrška pri otvaranju

Skica bušenja rupa za donju stranicu

Ožičenje dolje

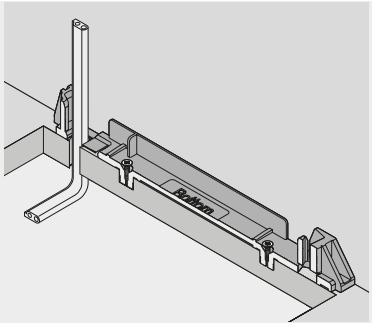

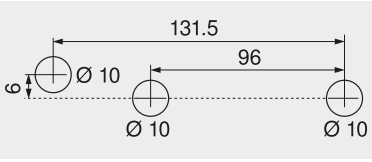

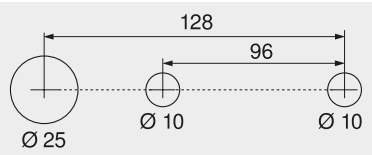

Ožičenje iza

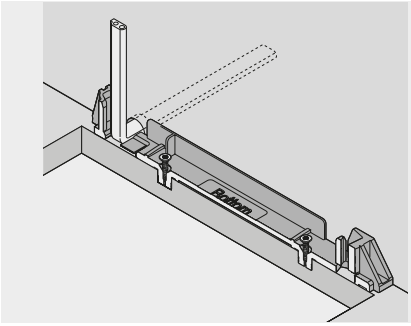

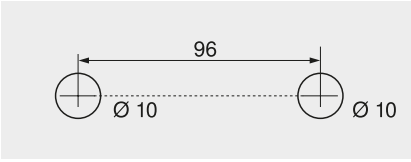

Alternativni izgled bušenja za PRO-CENTER i MINIPRESS

Obrada fronte – položaj odbojnika Blum

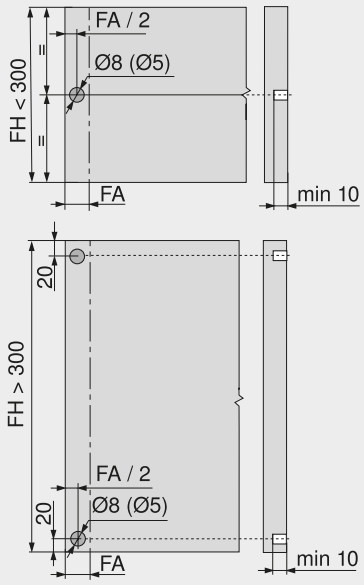

Odbojnik proizvođača Blum osigurava potrebni dio izvlačenja od 2 mm. Prilikom korištenja sustava LEGRABOX od 70 kg odn. vodilice TANDEMBOX od 65 kg montirajte 4 daljinska odbojnika tvrtke Blum. Za optimalnu sklopnu funkciju kod visine fronte FH > 300 mm upotrijebiti stabilizator fronte.
FA Otvaranje fronte
FH Visina fronte

Rezanje nosećeg profila

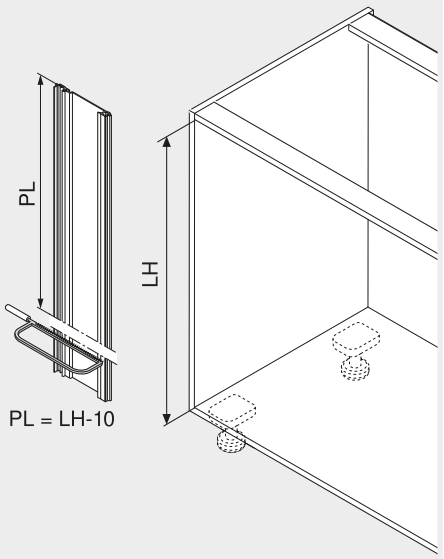

LH Svijetla visina korpusa
PL Duljina nosećeg profila

Položaj – pogonska jedinica

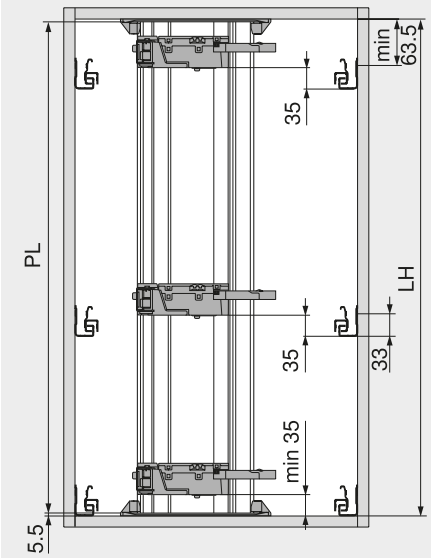

Sve visine stražnje stranice osim visine N
LH Svijetla visina korpusa
PL Duljina nosećeg profila
KB Širina korpusa

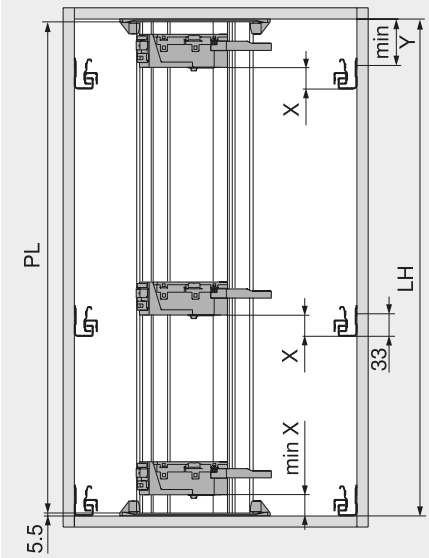

Visina stražnje stranice N

Širina korpusa KB	< 320 mm		> 320 mm	
Visina stražnje stranice N	X (mm)	Y (mm)	X (mm)	Y (mm)
Čelična stražnja stranica	27.5	48.5	27.5	48.5
Drvena stražnja stranica	35.5	55.5	27.5	48.5

SERVO-DRIVE pogonska jedinica

- nazivni napon 24 V
- potrošnja u stanju mirovanja: 0,19 W (1,68 KWh/god.)
- tip napona - istosmjerni napon

Napomena:
Na jedan mrežni uređaj se mogu spojiti maks. 50 kom.



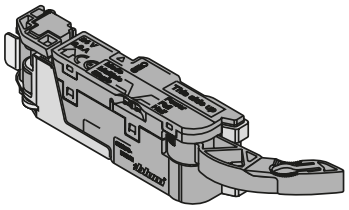

Br.art	Tvornički broj	Materijal	JM	Cijena HRK	za
103 358 009	Z10A3000.03	plastika siva RAL 7037	kom	459,00	1 kom

Grupa proizvoda F36

SERVO-DRIVE odbojnik

- ovaj odbojnik osigurava potrebni hod izvlačenja od 2 mm

Napomena:
Do visine fronte od 300 mm upotrijebiti 2 komada.
Za visinu fronte veću od 300 mm upotrijebiti 4 komada.
Za vodilicu nosivosti 65 kg upotrijebiti 4 komada.

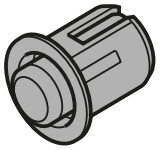

Materijal: plastika siva RAL 7037

Br.art	Tvornički broj	Bušenje ø mm	JM	Cijena HRK	za
103 358 001	993.0830.01	8	kom	4,23	1 kom
103 358 039 •	993.0530	5	kom	539,00	100 kom

Grupa proizvoda F36

SERVO-DRIVE nosivi profil

- način pričvršćivanja naticanjem
- izbočenost kabela 800 mm

Napomena:
opcija duljine 1170 mm za skraćivanje na željenu duljinu, bez kabela



Materijal: aluminij

Br.art	Tvornički broj	Duljina mm	JM	Cijena HRK	za
103 358 014 •	Z10T650AA	650	kom	268,00	1 kom
103 358 015 •	Z10T700AA	700	kom	280,46	1 kom
103 358 016 •	Z10T750AA	750	kom	294,00	1 kom
103 358 017 •	Z10T800AA	800	kom	310,00	1 kom
103 358 018 •	Z10T1170A	1170	kom	313,00	1 kom

Grupa proizvoda F36

SERVO-DRIVE prihvat za nosivi profil gore/dolje

- konstrukcija korpusa s ležećom traverzom
- način pričvršćivanja EXPANDO

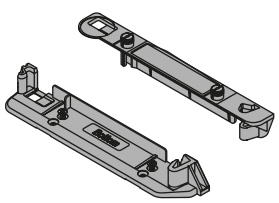

Br.art	Tvornički broj	Materijal	JM	Cijena HRK	za
103 358 002 •	Z10D01E0.01	plastika siva RAL 7037	GT	25,65	1 GT

Grupa proizvoda F36

schachermayer

SERVO-DRIVE prihvat za nosivi profil dolje/straga

- konstrukcija korpusa sa stojećom traverzom
- način pričvršćivanja EXPANDO

Opseg isporuke:
uklj. pokrivnu kapicu za nosivi profil

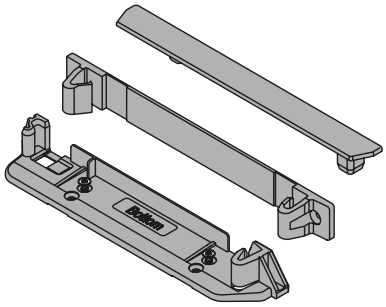

Br.art	Tvornički broj	Materijal	JM	Cijena HRK	za
103 358 003 •	Z10D01EA.01	plastika siva RAL 7037	GT	31,95	1 GT

Grupa proizvoda F36

SERVO-DRIVE vodoravni nosivi profil

- korpus s jednim izvlačnim elementom
- mogućnost skraćivanja na željenu duljinu
- širine korpusa 275 – 1200 mm

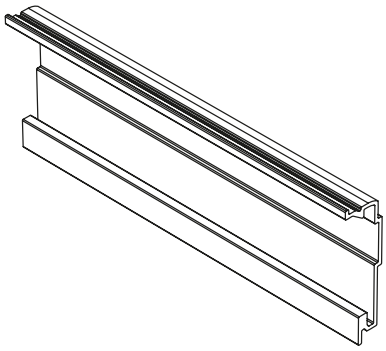

Br.art	Tvornički broj	Duljina mm	Materijal	JM	Cijena HRK	za
103 358 033 •	Z10T1143B	1143	aluminij	kom	129,50	1 kom

Grupa proizvoda F36



SERVO-DRIVE prihvat za nosivi profil lijevo/desno

- korpus s jednim izvlačnim elementom

Napomena:
mogu se koristiti vijci za ivericu i sistemski vijci.

Opseg isporuke:
1 prihvat za nosivi profil lijevo/desno
1 adapter nosivog profila za vodoravni nosivi profil

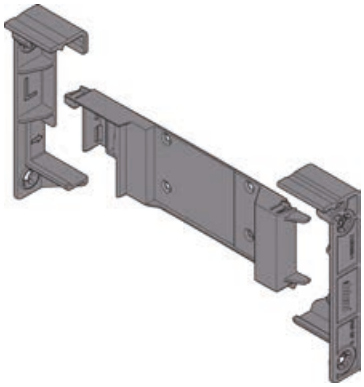

Br.art	Tvornički broj	Materijal	JM	Cijena HRK	za
103 358 034 •	Z10D5210	plastika siva RAL 7037	kom	40,50	1 kom

Grupa proizvoda F36

SERVO-DRIVE vodilica poluge

- širine korpusa 275 – 300 mm u kombinaciji s drvenom stražnjom stranicom

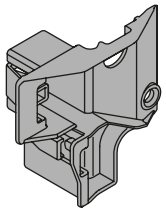

Br.art	Tvornički broj	Materijal	JM	Cijena HRK	za
103 358 020 •	Z10A3H00	plastika	kom	21,95	1 kom

Grupa proizvoda F36

SERVO-DRIVE spojni čvor

- čvor povezuje kabel nosećeg profila tj. mrežnog uređaja s kabelom razdjelnika i napaja pogonske jedinice električnom energijom
- štitnik krajeva kabela postavlja se na otvorene krajeve kabela

Opseg isporuke:
1 spojni čvor
2 štitnika krajeva kabela

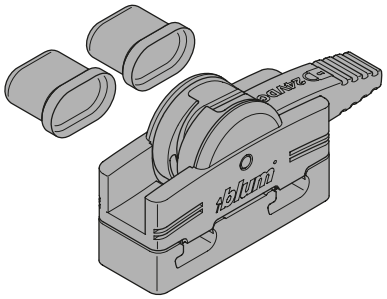

Napon: 24 V/DC

Br.art	Tvornički broj	Materijal	JM	Cijena HRK	za
103 358 052	Z10V100E.01	plastika narančasta/crna	kom	42,65	1 kom

Grupa proizvoda F36

SERVO-DRIVE razdjelni kabel

- može se koristiti kao razdjelni kabel, kabel za noseći profil, komunikacijski kabel
- za skraćivanje, 8 m

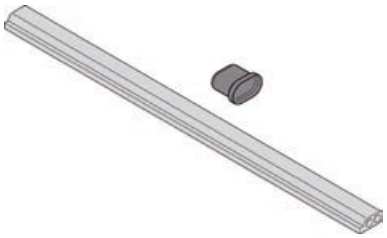

Br.art	Tvornički broj	Duljina mm	Materijal	JM	Cijena HRK	za
103 358 006	Z10K800AE	8000	plastika crna	GT	179,50	1 GT

Grupa proizvoda F36

SERVO-DRIVE mrežni uređaj

- duljina izlaznog kabela: 2 m
- frekvencija: 47 - 63 Hz
- radni napon: 24 V
- vrsta zaštite: IP40 zaštita od stranih tijela, nije zaštićeno od vode
- mala potreba za mjestom

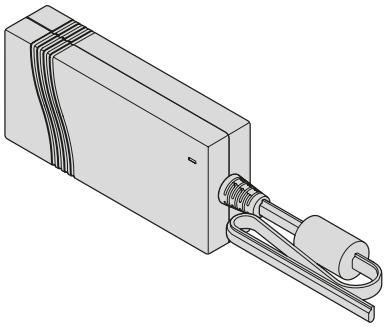

Napomena:
Mrežni kabel art.br. 103358007 se naručuje zasebno.

Materijal: plastika crna

Br.art	Tvornički broj	Nazivna snaga W	Napon V	JM	Cijena HRK	za
103 358 053	Z10NE030A	24	100-240	kom	661,00	1 kom

Grupa proizvoda F36

schachermayer

SERVO-DRIVE držač mrežnog uređaja za zidnu montažu

- pričvršćivanje vijcima
- za Blum mrežni uređaj

Br.art	Tvornički broj	Duljina mm	Materijal	JM	Cijena HRK	za
103 358 051 •	Z10NG120	211	plastika sivobijela	kom	27,60	1 kom

Grupa proizvoda F36

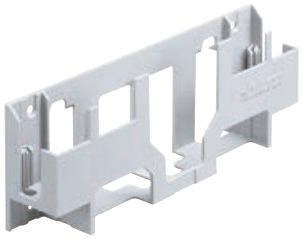

SERVO-DRIVE držač mrežnog uređaja za podnu montažu

- način pričvršćivanja upuštanjem
- za Blum mrežni uređaj
- s poklopcem

Br.art	Tvornički broj	Duljina mm	Materijal	JM	Cijena HRK	za
103 358 011	Z10NG000	271.6	plastika siva RAL 7037	kom	44,70	1 kom

Grupa proizvoda F36

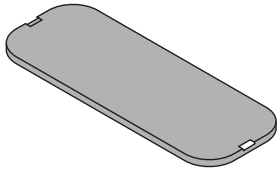

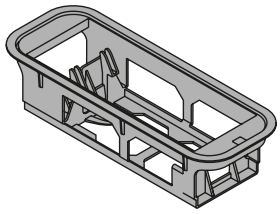

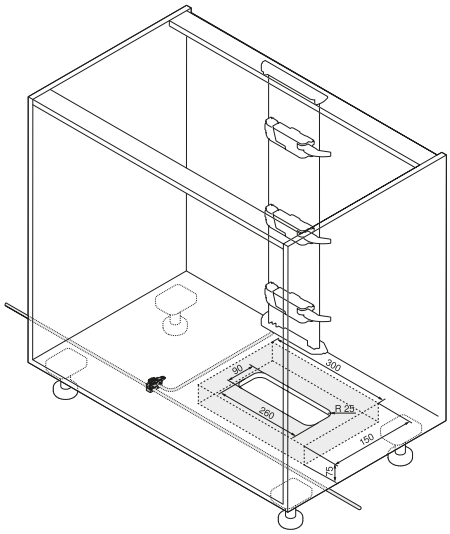

SERVO-DRIVE mrežni kabel

- mrežni utikač CEE 7/7
- korištenje u Europi osim UK

Br.art	Tvornički broj	Duljina mm	Materijal	JM	Cijena HRK	za
103 358 007	Z10M200E	2000	plastika crna	kom	43,45	1 kom

Grupa proizvoda F36

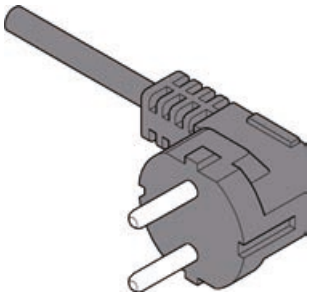

SERVO-DRIVE sinkronizacijski kabel

- dvije pogonske jedinice koje bi trebale istodobno izbaciti element moraju se povezati sinkronizacijskim kabelom

Materijal: plastika bijela

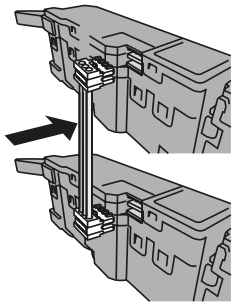

Br.art	Tvornički broj	Duljina mm	JM	Cijena HRK	za
103 358 022 •	Z10K008S	80	kom	32,95	1 kom
103 358 023 •	Z10K120S	1200	kom	70,70	1 kom
103 358 024 •	Z10K160S	1600	kom	79,80	1 kom

Grupa proizvoda F36

SERVO-DRIVE prihvatni kutnik

- 1-struki odnosno 2-struki prihvatni kutnici mogu se koristiti umjesto nosivog profila za jednu izvlaku
- svrha primjene: za sudoper
- napust kabela 800 mm

Materijal: plastika siva RAL 7037

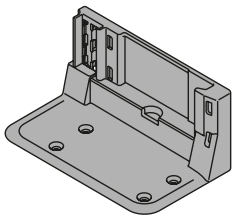

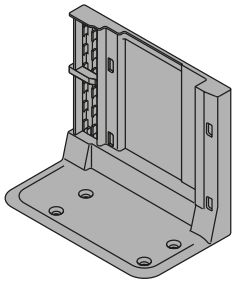

Br.art	Tvornički broj	Izvedba	Mjere strani-ca mm	JM	Cijena HRK	za
103 358 004	Z10D0311	1-struka	95 x 83	GT	45,85	1 GT
103 358 005 •	Z10D7201.01	2-struka	95 x 138,5	GT	104,50	1 GT

Grupa proizvoda F36

SERVO-DRIVE držač kabela

- pomoću držača kabela je moguća jednostavna montaža razdjelnog kabela na korpus (uklj. sokl za ljepljenje)
- za pričvršćivanje ljepljenjem i vijcima

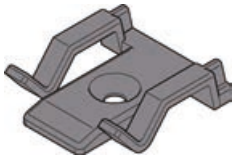

Br.art	Tvornički broj	Materijal	JM	Cijena HRK	za
103 358 021	Z10K0009	plastika prirodne boje	kom	5,16	1 kom

Grupa proizvoda F36

blum

SERVO-DRIVE by Blum

SERVO-DRIVE prihvatni kutnik gornji s predmontiranim adapterom

- korpus s jednim izvlačnim elementom

Br.art	Tvornički broj	Materijal	JM	Cijena HRK	za
103 358 032 •	Z10D6252	čelik sivi RAL 7037	kom	147,50	1 kom

Grupa proizvoda F36

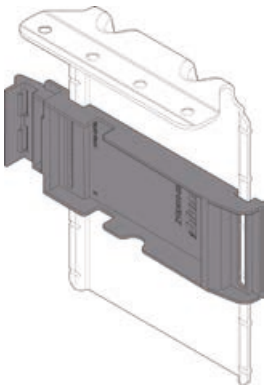



3

blum

SERVO-DRIVE by Blum

SERVO-DRIVE COMBOX zaštita od sudara

COMBOX služi za sprječavanje kolizije prilikom primjene sustava SERVO-DRIVE u kutovima. Pritom pogonske jedinice SERVO-DRIVE uzajamno komuniciraju tako da se sprječava istodobno otvaranje, a time i kolizija dijagonalno postavljenih ladica i fronti na izvlačenje. Time COMBOX prilikom primjene sustava SERVO-DRIVE u kutovima nudi još više sigurnosti za korisnike.

Opseg isporuke:
komunikacijski kabel od 2 metra



Br.art	Tvornički broj	Materijal	JM	Cijena HRK	za
103 358 008 •	Z10ZC00A	plastika	kom	911,00	1 kom

Grupa proizvoda F36

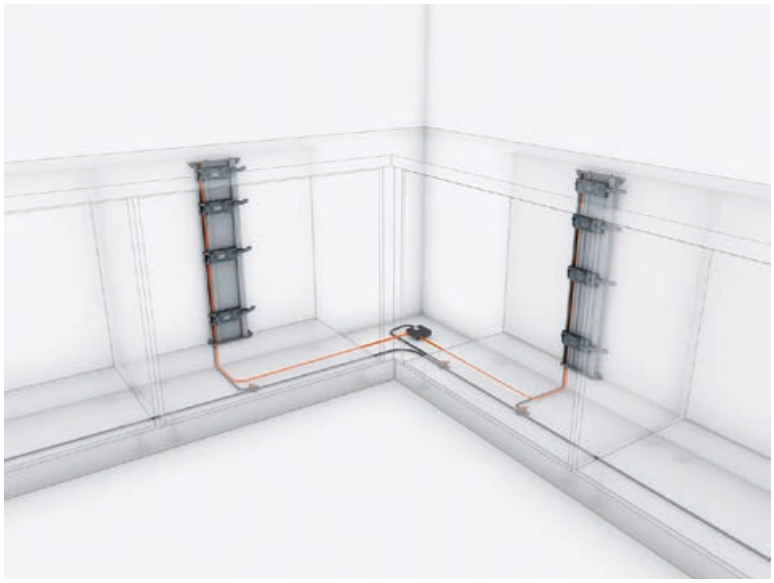

METABOX ladica

Jednostavno. Dobro. Dokazano.



Visokokvalitetna cjelina s tek nekoliko komponenti
METABOX ladice sastoje se od tek nekoliko komponenti. Pomoću dokazanih box sustava ostvarite najrazličitije primjene.
Stabilni materijali i pažljiva obrada osiguravaju maksimalnu stabilnost – do dinamičkog opterećenja od 30 kg.



Visina okvira N = 54 mm



Visina okvira M = 86 mm



Visina okvira K = 118 mm



Visina okvira H = 150 mm

schachermayer

blum

METABOX ladica 320 visina N - djelomična izvlaka

- verzija s pričvršćivanjem vijcima
- vodilica s plastičnim kliznim kotačićem
- tehnika samozatvaranja BLUMATIC
- blokada izvlačenja
- dvodimenzionalno namještanje fronte
- potrebna dubina u korpusu: nazivna duljina + 3 mm
- potrebna visina u korpusu: 78 mm



Planiranje

Potreban prostor u korpusu

* + 2 mm s BLUMOTION

* + 3 mm za unutarnje ladice s BLUMOTION

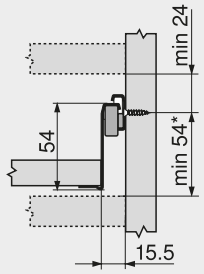

Ugradne dimenzije fronte montaža vijcima

FA Otvaranje fronte

Ladica Unutarnja ladica

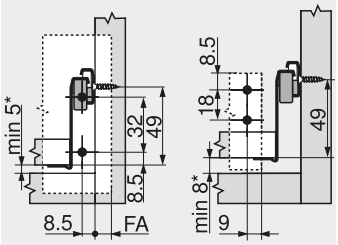

Dimenzije bušenja fronte za EXPANDO i montaže utiskivanjem

Ladica

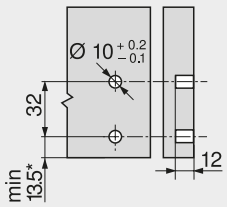

Ugradne dimenzije stražnje stranice

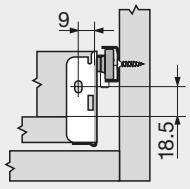

Položaj vijaka za vodilice koje se pričvršćuju na korpus

Nazivna duljina NL (mm)

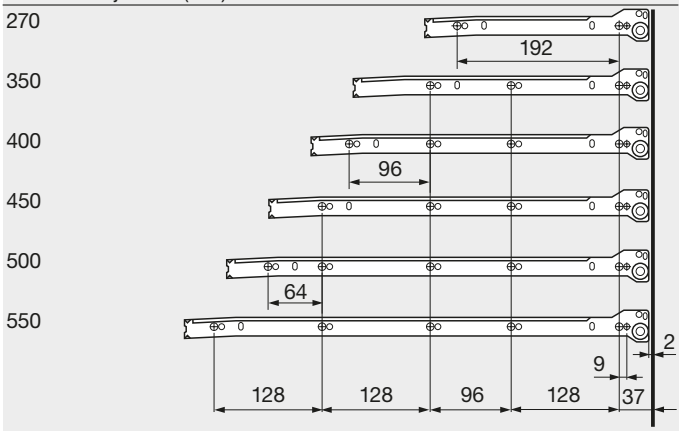

Mjere za rezanje iverice 16 mm

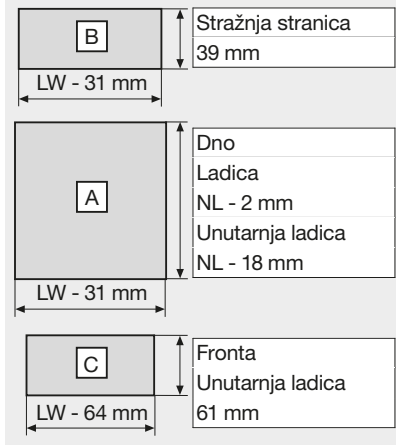

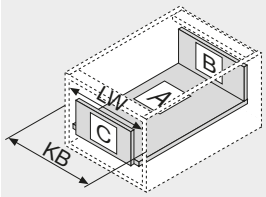

KB Širina korpusa
LW Svijetla širina korpusa
NL Nazivna duljina

Ladica
Min. svijetla dubina korpusa = Nazivna duljina NL + 3 mm
Unutarnja ladica
Min. svijetla dubina korpusa = Nazivna duljina NL + 5 mm

METABOX čelična stranica 320 visina N

Opseg isporuke:
vodilice i stranice lijevo/desno



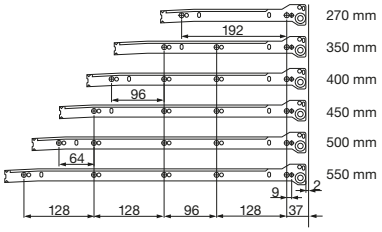

Izvedba:	pričvršćenje vijcima
Izvlaka:	djelomična izvlaka
Visina stranice:	54 mm
Nosivost:	25 kg

Br.art	Tvornički broj	Gubitak izvlačenja mm	Nazivna duljina mm	Materijal	JM	Cijena HRK	za
103 358 351 •	320N2700C	85	270	čelik krem bijeli	GT	52,80	1 GT
103 358 352 •	320N3500C	85	350	čelik krem bijeli	GT	52,80	1 GT
103 358 353 •	320N4000C	85	400	čelik krem bijeli	GT	54,10	1 GT
103 358 354	320N4500C	95	450	čelik krem bijeli	GT	48,30	1 GT
103 358 355	320N5000C	102	500	čelik krem bijeli	GT	49,35	1 GT
103 334 178	320N5000C	102	500	čelik sivi	GT	5.055,00	100 GT
103 358 356 •	320N5500C	110	550	čelik krem bijeli	GT	60,90	1 GT

Grupa proizvoda F34

schachermayer

blum

Ladica/unutarnja ladica METABOX 320 visina M - djelomična izvlaka

- verzija s pričvršćivanjem vijcima
- vodilica s plastičnim kliznim kotačićem
- tehnika samozatvaranja BLUMATIC
- blokada izvlačenja
- dvodimenzionalno namještanje fronte
- potrebna dubina u korpusu: nazivna duljina + 3 mm
- potrebna visina u korpusu: 110 mm



Planiranje

Potreban prostor u korpusu

* + 3 mm za unutarnje ladice

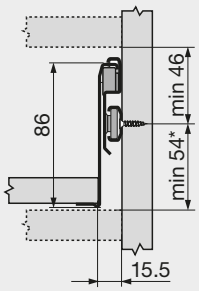

Ugradne dimenzije fronte montaža vijcima

FA Otvaranje fronte

Ladica Unutarnja ladica

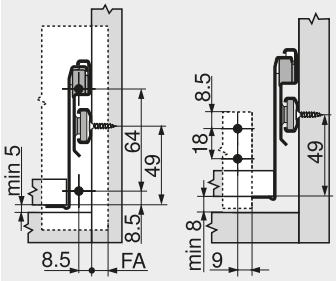

Dimenzije bušenja fronte EXPANDO i montaža utiskivanjem

Ladica

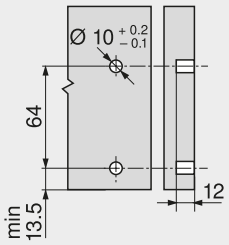

Ugradne dimenzije stražnjea stranica

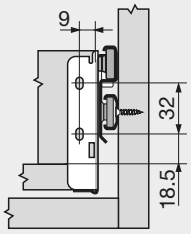

Položaj vijaka za vodilice koje se pričvršćuju na korpus

Nazivna duljina NL (mm)

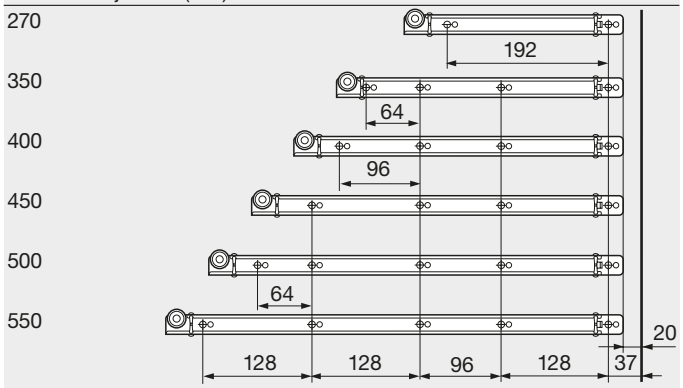

Mjere za rezanje iverice 16 mm

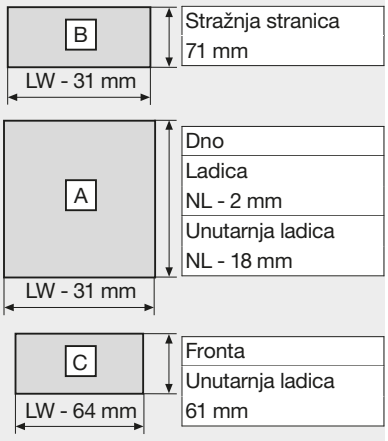

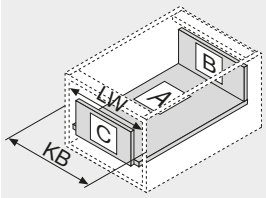

KB Širina korpusa
LW Svijetla širina korpusa
NL Nazivna duljina

Ladica
Min. svijetla dubina korpusa = Nazivna duljina NL + 12 mm
Unutarnja ladica
Min. svijetla dubina korpusa = Nazivna duljina NL + 12 mm
Izvlačenje preko = 8 mm

METABOX stranica 320 visina M

Opseg isporuke:
vodilice i stranice lijevo/desno



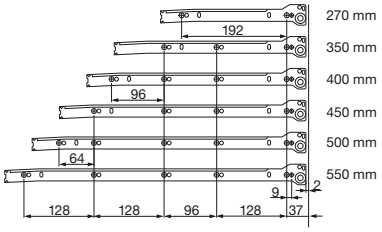

Izvedba:	pričvršćenje vijcima
Izvlaka:	djelomična izvlaka
Visina stranice:	86 mm
Nosivost:	25 kg

Br.art	Tvornički broj	Gubitak izvlačenja mm	Nazivna duljina mm	Materijal	JM	Cijena HRK	za
103 334 163	320M5000C	102	500	čelik sivi	GT	5.055,00	100 GT
103 358 411	320M2700C	85	270	čelik krem bijeli	GT	46,20	1 GT
103 358 412	320M3500C	85	350	čelik krem bijeli	GT	46,20	1 GT
103 358 413	320M4000C	85	400	čelik krem bijeli	GT	47,25	1 GT
103 358 414	320M4500C	95	450	čelik krem bijeli	GT	48,30	1 GT
103 358 415	320M5000C	102	500	čelik krem bijeli	GT	49,35	1 GT
103 358 416	320M5500C	110	550	čelik krem bijeli	GT	53,30	1 GT

Grupa proizvoda F34

schachermayer

blum

METABOX ladica/unutarnja ladica 320 visina K - djelomična izvlaka

- verzija s pričvršćivanjem vijcima
- vodilica s plastičnim kliznim kotačićem
- tehnika samozatvaranja BLUMATIC
- blokada izvlačenja
- dvodimenzionalno namještanje fronte
- potrebna dubina u korpusu: nazivna duljina + 3 mm
- potrebna visina u korpusu: 142 mm



Planiranje

Potreban prostor u korpusu

* + 2 mm s BLUMOTION
* + 3 mm za unutarnje ladice s BLUMOTION

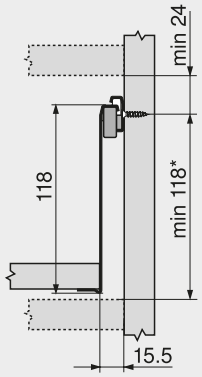

Ugradne dimenzije fronte montaža vijcima

FA Otvaranje fronte
Ladica Unutarnja ladica

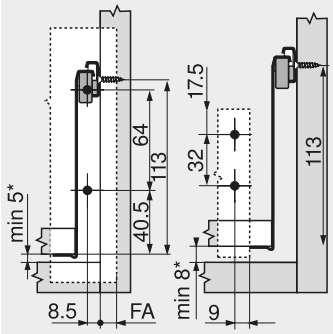

Dimenzije bušenja fronte za EXPANDO i montažu utiskivanjem

Ladica

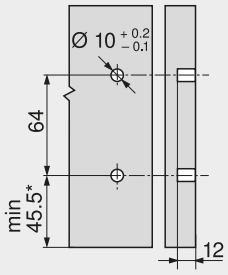

Ugradne dimenzije stražnja stranica

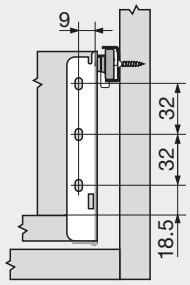

Položaj vijaka za vodilice koje se pričvršćuju na korpus

Nazivna duljina NL (mm)

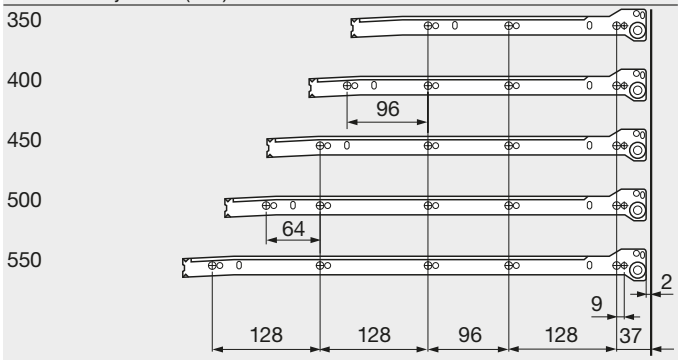

Mjere rezanja za ivericu 16 mm

B LW - 31 mm	Stražnja stranica 103 mm
A LW - 31 mm	Dno Ladica NL - 2 mm Unutarnja ladica NL - 18 mm
C LW - 64 mm	Fronta Unutarnja ladica 93 mm

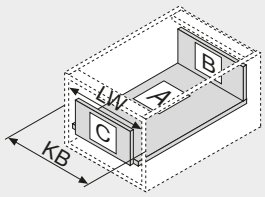

KB Širina korpusa
LW Svijetla širina korpusa
NL Nazivna duljina

Ladica
Min. svijetla dubina korpusa = Nazivna duljina NL + 3 mm
Unutarnja ladica
Min. svijetla dubina korpusa = Nazivna duljina NL + 5 mm

METABOX čelična stranica 320 visina K



Opseg isporuke:
vodilice i stranice lijevo/desno

Izvedba:	pričvršćenje vijcima
Izvlaka:	djelomična izvlaka
Visina stranice:	118 mm
Nosivost:	25 kg
Materijal:	čelik krem bijeli

Br.art	Tvornički broj	Gubitak izvlačenja mm	Nazivna duljina mm	JM	Cijena HRK	za
103 358 393	320K4000C	67	400	GT	61,40	1 GT
103 358 394	320K4500C	77	450	GT	62,50	1 GT
103 358 395	320K5000C	84	500	GT	63,50	1 GT
103 358 396	320K5500C	92	550	GT	67,40	1 GT

Grupa proizvoda F34

schachermayer

blum

METABOX ladica/unutarnja ladica 320 visina H - djelomična izvlaka

- verzija s pričvršćivanjem vijcima
- vodilica s plastičnim kliznim kotačićem
- tehnika samozatvaranja BLUMATIC
- blokada izvlačenja
- dvodimenzionalno namještanje fronte
- potrebna dubina u korpusu: nazivna duljina + 3 mm
- potrebna visina u korpusu: 174 mm



Planiranje

Potreban prostor u korpusu

* + 2 mm s BLUMOTION

* + 3 mm za unutarnje ladice s BLUMOTION

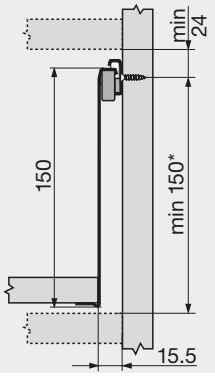

Ugradne dimenzije fronte montaža vijcima

FA Otvaranje fronte

Ladica Unutarnja ladica

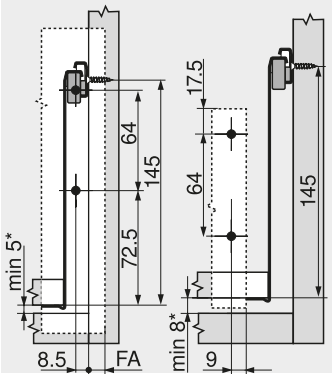

Dimenzije bušenja fronte EXPANDO i montaža utiskivanjem

Ladica

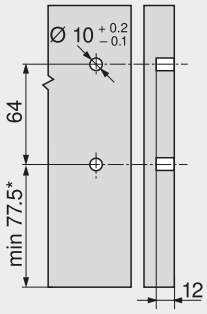

Ugradne dimenzije stražnja stranica

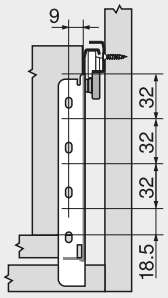

Položaj vijaka za vodilice koje se pričvršćuju na korpus

Nazivna duljina NL (mm)

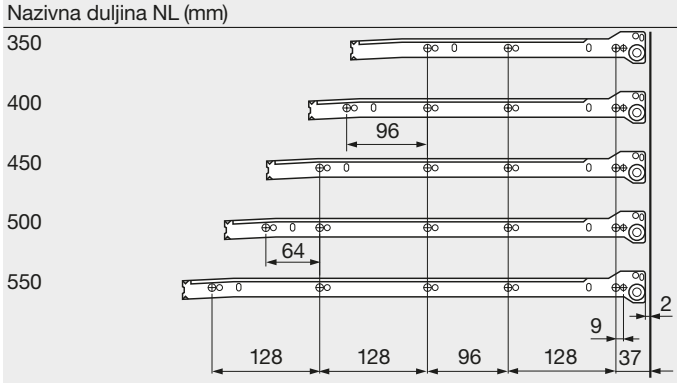

Mjere za rezanje iverice 16 mm

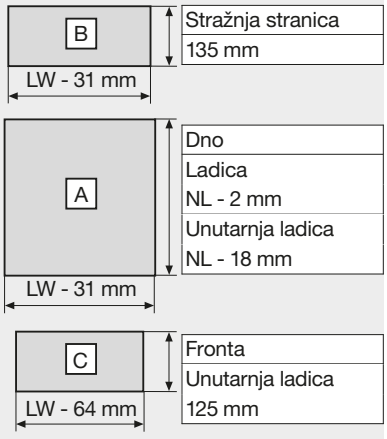

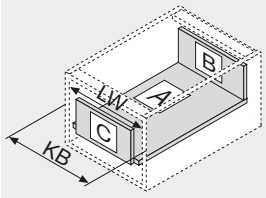

KB Širina korpusa
LW Svijetla širina korpusa
NL Nazivna duljina

Ladica
Min. svijetla dubina korpusa = Nazivna duljina NL + 3 mm
Unutarnja ladica
Min. svijetla dubina korpusa = Nazivna duljina NL + 5 mm

METABOX čelična stranica 320 visina H



Opseg isporuke:
duljina šine korpusa i okviri lijevo/desno

Izvedba:	pričvršćenje vijcima
Izvlaka:	djelomična izvlaka
Visina stranice:	150 mm
Nosivost:	25 kg

Br.art	Tvornički broj	Gubitak izvlačenja mm	Nazivna duljina mm	Materijal	JM	Cijena HRK	za
103 358 372	320H3500C	67	350	čelik krem bijeli	GT	68,30	1 GT
103 358 373	320H4000C	67	400	čelik krem bijeli	GT	69,40	1 GT
103 358 374	320H4500C	77	450	čelik krembijeli	GT	70,40	1 GT
103 358 375	320H5000C	84	500	čelik krem bijeli	GT	71,50	1 GT
103 334 172	320H5000C	84	500	čelik sivi	GT	7.346,00	100 GT
103 358 376	320H5500C	92	550	čelik krem bijeli	GT	75,40	1 GT

Grupa proizvoda F34

schachermayer

blum

METABOX ladica/unutarnja ladica 330 M Plus - potpuna izvlaka

- verzija s pričvršćivanjem vijcima
- vodilica s plastičnim kliznim kotačićem
- tehnika samozatvaranja BLUMATIC
- blokada izvlačenja
- dvodimenzionalno namještanje fronte
- potrebna dubina u korpusu: nazivna duljina + 12 mm
- potrebna visina u korpusu: 100 mm



Planiranje

Potreban prostor u korpusu

* + 3 mm za unutarnje ladice

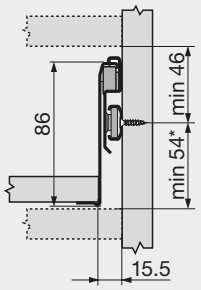

Ugradne dimenzije fronte montaža vijcima

FA Otvaranje fronte

Ladica Unutarnja ladica

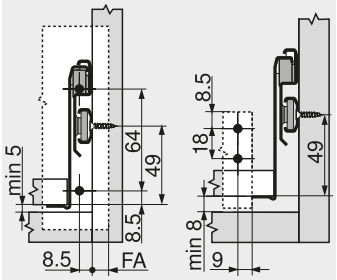

Dimenzije bušenja fronte EXPANDO i montaža utiskivanjem

Ladica

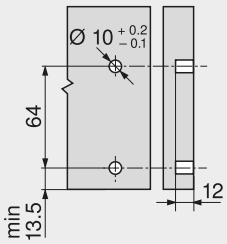

Ugradne dimenzije stražnjea stranica

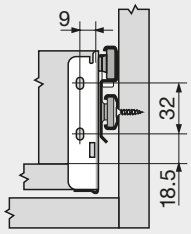

Položaj vijaka za vodilice koje se pričvršćuju na korpus

Nazivna duljina NL (mm)

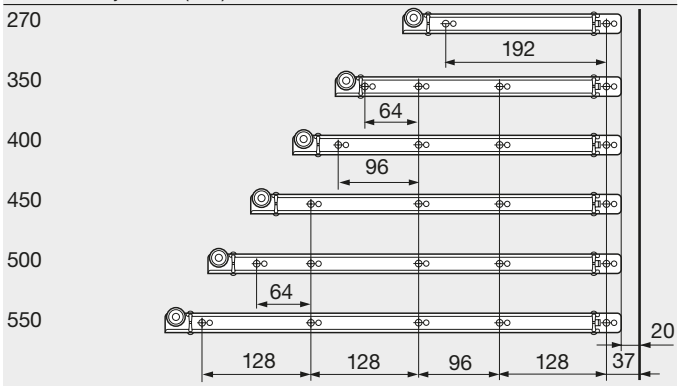

Mjere za rezanje iverice 16 mm

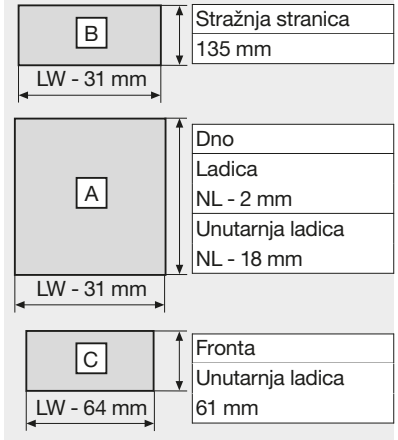

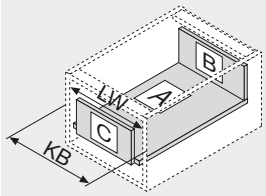

KB Širina korpusa
LW Svijetla širina korpusa
NL Nazivna duljina

Ladica
Min. svijetla dubina korpusa = Nazivna duljina NL + 12 mm
Unutarnja ladica
Min. svijetla dubina korpusa = Nazivna duljina NL + 12 mm
Izvlačenje preko = 8 mm

METABOX čelična stranica 330 visina M



Opseg isporuke:
srednja vodilica i okviri lijevo/desno

Izvedba:	pričvršćenje vijcima
Izvlaka:	potpuna izvlaka
Visina stranice:	86 mm
Nosivost:	30 kg
Materijal:	čelik, krem bijeli

Br.art	Tvornički broj	Nazivna duljina mm	JM	Cijena HRK	za
103 358 383 •	330M400PC	400	GT	107,50	1 GT
103 358 384 •	330M450PC	450	GT	109,00	1 GT
103 358 385 •	330M500PC	500	GT	111,00	1 GT
103 358 386 •	330M550PC	550	GT	118,50	1 GT

Grupa proizvoda F34

schachermayer

blum

METABOX ladica/unutarnja ladica 330 H Plus - potpuna izvlaka

- verzija s pričvršćivanjem vijcima
- vodilica s plastičnim kliznim kotačićem
- tehnika samozatvaranja BLUMATIC
- blokada izvlačenja
- dvodimenzionalno namještanje fronte
- potrebna dubina u korpusu: nazivna duljina + 12 mm
- potrebna visina u korpusu: 164 mm



Planiranje

Potreban prostor u korpusu

* + 3 mm za unutarnje ladice

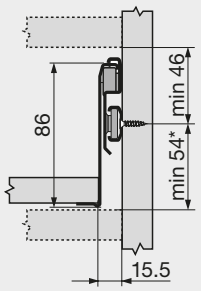

Ugradne dimenzije fronte montaža vijcima

FA Otvaranje fronte

Ladica Unutarnja ladica

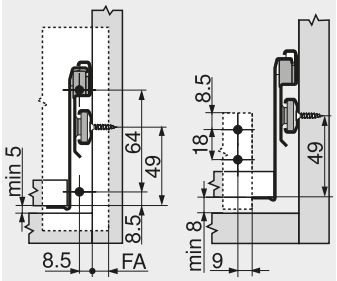

Dimenzije bušenja fronte EXPANDO i montaža utiskivanjem

Ladica

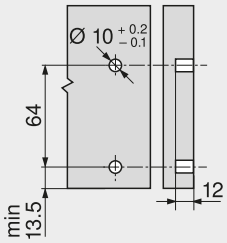

Ugradne dimenzije stražnjea stranica

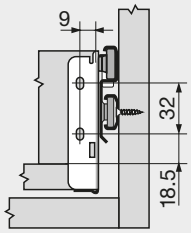

Položaj vijaka za vodilice koje se pričvršćuju na korpus

Nazivna duljina NL (mm)

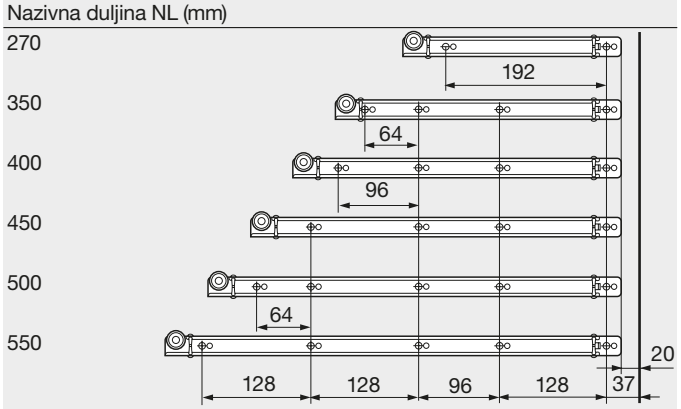

Mjere za rezanje iverice 16 mm

B LW - 31 mm	Stražnja stranica 135 mm	
A LW - 31 mm	Dno Ladica NL - 2 mm Unutarnja ladica NL - 18 mm	
C LW - 64 mm	Fronta Unutarnja ladica 61 mm	

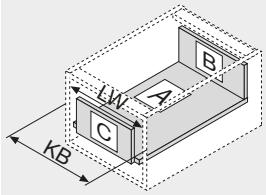

KB Širina korpusa
LW Svijetla širina korpusa
NL Nazivna duljina

Ladica
Min. svijetla dubina korpusa = Nazivna duljina NL + 12 mm
Unutarnja ladica
Min. svijetla dubina korpusa = Nazivna duljina NL + 12 mm
Izvlačenje preko = 8 mm

METABOX čelična stranica 330 visina H



Opseg isporuke:
duljina šine korpusa i okviri lijevo/desno

Izvedba:	pričvršćenje vijcima
Izvlaka:	potpuna izvlaka
Visina stranice:	150 mm
Nosivost:	30 kg
Materijal:	čelik, krem bijeli

Br.art	Tvornički broj	Nazivna duljina mm	JM	Cijena HRK	za
103 358 403 •	330H4000PC	400	GT	132,00	1 GT
103 358 404 •	330H4500PC	450	GT	134,00	1 GT
103 358 405 •	330H5000PC	500	GT	136,00	1 GT
103 358 406 •	330H5500PC	550	GT	143,50	1 GT

Grupa proizvoda F34

3

schachermayer

Prihvatnik fronte za unutarnje ladice

- plastika krem bijela

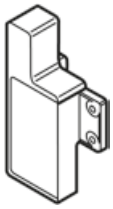

Uporaba za: unutarnja ladica visina M
Ugradnja: verzija s vijcima
Materijal: plastika krem bijela

Br.art	Tvornički broj	Smjer	JM	Cijena HRK	za
103 358 447	ZIF. 3000LI	lijevo	kom	9,20	1 kom
103 358 448	ZIF. 3000RE	desno	kom	9,20	1 kom

Grupa proizvoda F34

Prihvatnik fronte za unutarnje ladice

- plastika krem bijela RAL 9001

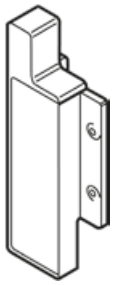

Uporaba za: unutarnja ladica visina K
Ugradnja: verzija s vijcima
Materijal: plastika krem bijela

Br.art	Tvornički broj	Smjer	JM	Cijena HRK	za
103 358 397	ZIF. 3030LI	lijevo	kom	11,30	1 kom
103 358 398	ZIF. 3030RE	desno	kom	11,30	1 kom

Grupa proizvoda F34

Držač fronte za unutarnje ladice

- plastika krem bijela RAL 9001

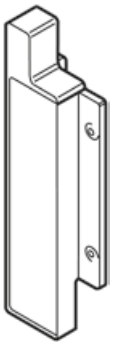

Uporaba za: unutarnja ladica visina H
Ugradnja: verzija s vijcima
Materijal:

Br.art	Tvornički broj	Smjer	Materijal	JM	Cijena HRK	za
103 358 450	ZIF. 3050LI	lijevo		kom	12,45	1 kom
103 358 451	ZIF. 3050RE	desno	plastika krem bijela	kom	12,45	1 kom

Grupa proizvoda F34

Prihvatnik fronte Standard

- podešavanje visine ± 1,8 mm
- cink poniklani

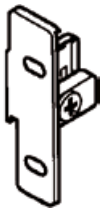

Uporaba za: visina okvira N
Ugradnja: verzija s vijcima
Materijal: plastika krem bijela

Br.art	Tvornički broj	Smjer	JM	Cijena HRK	za
103 358 359	ZSF. 1510LI	lijevo	kom	11,35	1 kom
103 358 360	ZSF. 1510RE	desno	kom	11,35	1 kom

Grupa proizvoda F34

Prihvatnik fronte Standard

- podešavanje visine ± 1,8 mm
- cink poniklani

Uporaba za: visina okvira M/K/H
Materijal: čelik poniklani

Br.art	Tvornički broj	Smjer	Ugradnja	JM	Cijena HRK	za
103 358 419	ZSF. 1700LI	lijevo	verzija s vijcima	kom	3,17	1 kom
103 358 420	ZSF. 1700RE	desno	verzija s vijcima	kom	3,17	1 kom
103 358 421	ZSF. 1800LI	lijevo	utisna verzija	kom	3,97	1 kom
103 358 422	ZSF. 1800RE	desno	utisna verzija	kom	3,97	1 kom

Grupa proizvoda F34


103 358 419/420

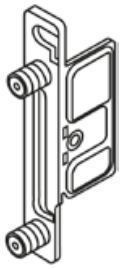
103 358 421/422

Prihvatnik fronte CLIP

- podešavanje visine ± 1,8 mm
- poniklani cink

Uporaba za: visina okvira M/K/H
Materijal: čelik poniklani

Br.art	Tvornički broj	Smjer	Ugradnja	JM	Cijena HRK	za
103 358 425 •	ZSF. 1200LI	lijevo	verzija s vijcima	kom	7,91	1 kom
103 358 426 •	ZSF. 1200RE	desno	verzija s vijcima	kom	7,91	1 kom
103 358 427 •	ZSF. 130ELI	lijevo	EXPANDO	kom	8,07	1 kom
103 358 428 •	ZSF. 130ERE	desno	EXPANDO	kom	8,07	1 kom

Grupa proizvoda F34

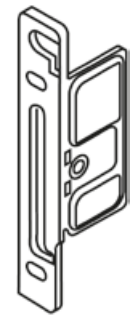
103 358 425/426

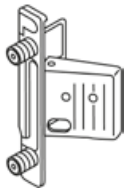
103 358 427/428

Set relinga za izvlačnu ladicu

Opseg isporuke:
2 šipke uzdužne ograde, s mogućnošću podešavanja
2 držača stražnje stranice ograde

Br.art	Tvornički broj	Nazivna duljina mm	Materijal	JM	Cijena HRK	za
103 334 158	ZRE.321S.ID	321	čelik krembijeli	GT	38,05	1 GT
103 358 430	ZRE. 371S. ID	400	čelik krem bijeli	GT	38,85	1 GT
103 358 431	ZRE. 421S. ID	450	čelik krem bijeli	GT	39,70	1 GT
103 358 432	ZRE. 471S. ID	500	čelik krem bijeli	GT	40,50	1 GT
103 358 433	ZRE. 521S. ID	550	čelik krem bijeli	GT	42,80	1 GT

Grupa proizvoda F34

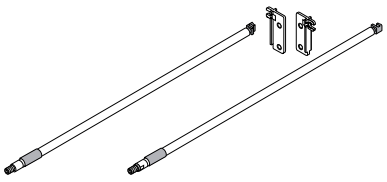

Šipka poprečne ograde

Rezanje:
šipka relinga: nazivna duljina ND - 51 mm
šipka relinga poprečna 430E: svijetla širina korpusa SŠ - 87 mm
šipka relinga poprečna 230M/E: svijetla širina korpusa SŠ - 62 mm

Duljina: 1104 mm
Širina korpusa: za skraćivanje na željenu duljinu mm
Materijal: čelik krem bijeli

Br.art	Tvornički broj	JM	Cijena HRK	za
103 358 443 •	ZRG.1104U	kom	22,30	1 kom

Grupa proizvoda F34

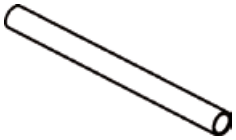

schachermayer

Držač poprečnog relinga

- Držač poprečnog relinga se koristi za montažu poprečne šipk na reling.

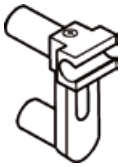

Materijal: plastika krem bijela

Br.art	Tvornički broj	Izvedba	JM	Cijena HRK	za
103 358 444	ZRU. 00EO	jednostruki	kom	6,29	1 kom
103 358 445	ZRU. 00ZO	dvostruki	kom	9,36	1 kom

Grupa proizvoda F34

Držač za boce za poprečni reling



Br.art	Tvornički broj	Materijal	JM	Cijena HRK	za
103 358 446	ZRU. 00FO	plastika krem bijela	kom	3,55	1 kom

Grupa proizvoda F34

3

Distantni dijelovi za unutarnju ladicu s djelomičnim izvlačenjem

- distantni elementi se koriste za unutarnje izvlake kako bi se premostilo uskakanje vrata
- varijabilni sustav distantnih elemenata se može koristiti za čitav program Metabox, kao i za sve standardne vodilice s valjcima
- distantni elementi semogu slagati jedni na druge i stoga su primjenjivi za različita uskakanja vrata
- dimenzija uskakanja vrata ovisi o korištenoj spojnici
- različita uskakanja vrata pri uporabi različitih spojnica

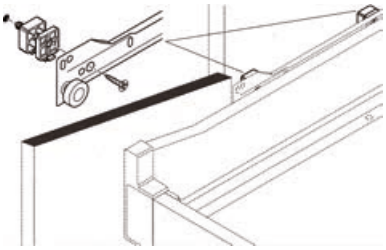

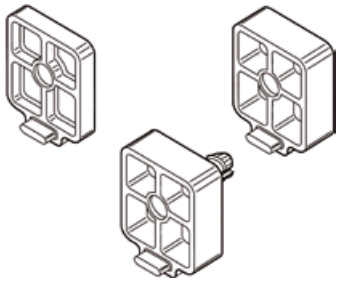

Materijal: plastika, krem bijele boje

Br.art	Izvedba	Tvornički broj	JM	Cijena HRK	za
103 357 192	4 mm bez tiple	320M0048	kom	1,13	1 kom
103 357 193	8 mm bez tiple	320M0088	kom	1,29	1 kom
103 357 194	8 mm s tiplom	320M0188	kom	1,29	1 kom

Grupa proizvoda F34

Zaštita za djecu

- zaštita od otkvačivanja ladicese može nakon vješanja sustava vodilice pričvrstiti Spax vijkom kroz vodilicu na korpus

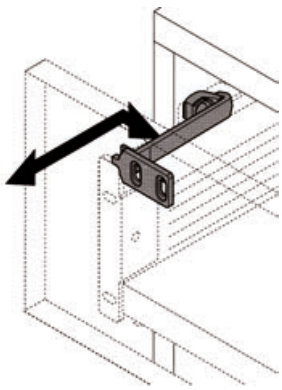

Br.art	Tvornički broj	Materijal	JM	Cijena HRK	za
103 357 195	295.5500	plastika, bijela	kom	7,84	1 kom

Grupa proizvoda F33

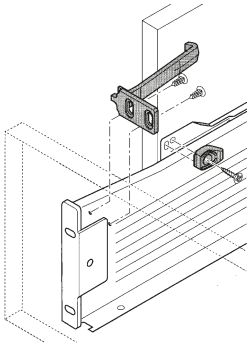

blum

METAFILE set relinga za registratore

- primjena: METABOX 320 M
- nazivna duljina 450 - 550 mm
- širina korpusa 275 - 600 mm

Opseg isporuke:
4 držača ograde u prirodnoj boji
4 matice krem bijele
4 držača poprečne ograde krem bijela
4 šipke ograde duljine 550 mm, pocinčano (za skraćivanje na željenu duljinu)
4 klizna profila duljine 550 mm, krem bijela
1 upute za ugradnju

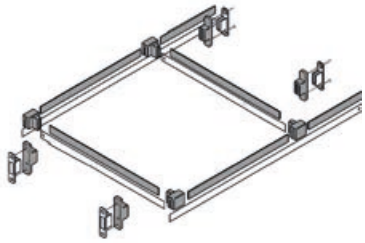

Br.art	Tvornički broj	Materijal	JM	Cijena HRK	za
103 358 459 •	ZRM. 5500	čelik krem bijeli	GT	98,00	1 GT

Grupa proizvoda F34

Planiranje

Potreban prostor u korpusu

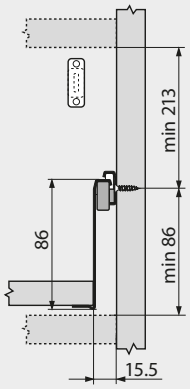

Ugradne dimenzije fronte montaža vijcima

FA Otvaranje fronte

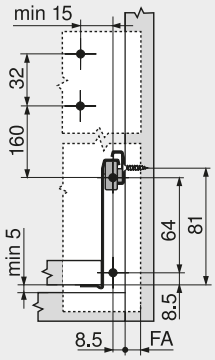

Dimenzije bušenja fronte za EXPANDO/mont. utiskivanjem

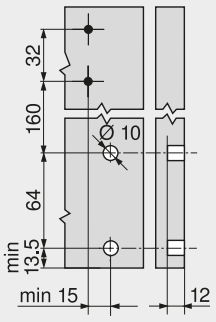

Ugradne dimenzije stražnje stranice

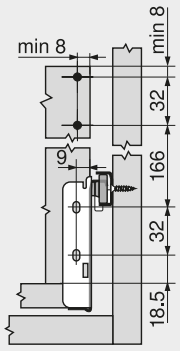

Montaža

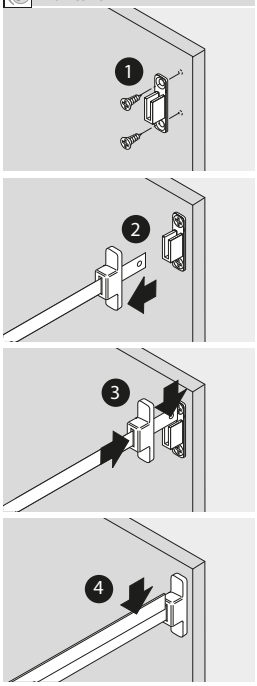

Potreban prostor u korpusu

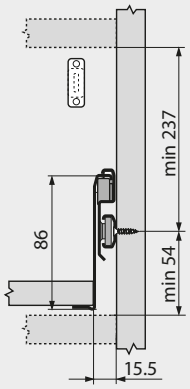

Ugradne dimenzije fronte montaža vijcima

FA Otvaranje fronte

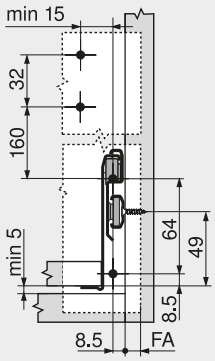

Dimenzije bušenja fronte za EXPANDO/mont. utiskivanjem

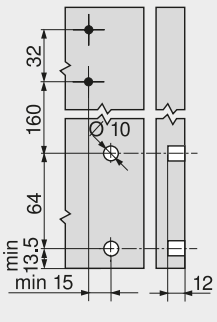

Ugradne dimenzije stražnje stranice

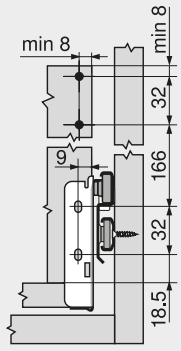

Mjere rezanja DIN-A4 po širini

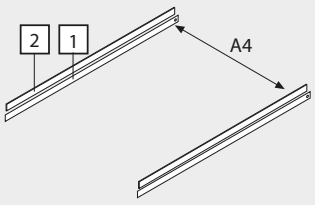

Min. svijetla širina korpusa = 376 mm

[1] Nazivna duljina - 28 mm
[2] Nazivna duljina - 53 mm

Mjere rezanja DIN-A4 po dužini

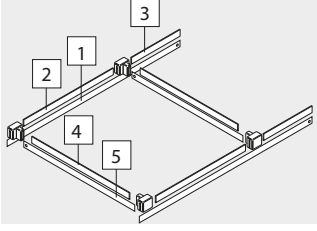

Min. nazivna duljina = 500 mm

[1] Nazivna duljina - 28 mm
[2] 305 mm
[3] Nazivna duljina - 406 mm
[4] Svijetla širina korpusa - 82 mm
[5] Svijetla širina korpusa - 59 mm

schachermayer

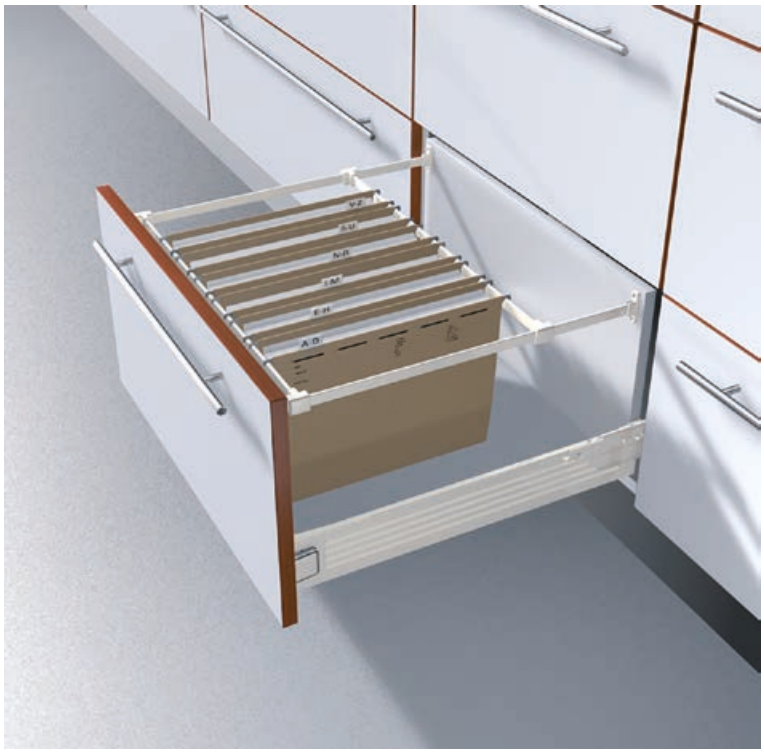

Pokrivne kapice neotisnute

- prikladno za pričvršćenje za frontu Standard

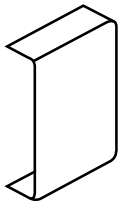

Br.art	Tvornički broj	Materijal	JM	Cijena HRK	za
103 358 423	ZAA. 3500	plastika krem bijela	kom	90,40	100 kom

Grupa proizvoda F34

Podni profil

- prikladno za dno pretinca 16 mm
- zaobljena plastična traka omogućuje lakše čišćenje

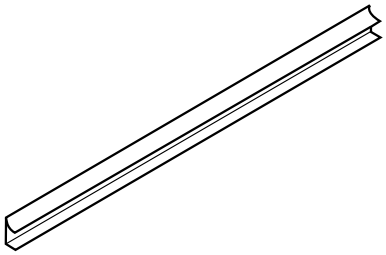

Br.art	Tvornički broj	Duljina mm	Materijal	JM	Cijena HRK	za
103 358 460 •	ZSD. 1200S	1200	plastika krem bijela	kom	12,95	1 kom

Grupa proizvoda F34

BLUMOTION za METABOX 320

- za djelomično izvlačenje
- opteretivost 25 kg
- potrebna je samo jedna jedinica BLUMOTION do širine korpusa 900 mm
- za vijčane spojeve



Br.art	Tvornički broj	Materijal	JM	Cijena HRK	za
103 336 773	Z70.0320	plastika bijela	GT	22,35	1 GT
103 336 819	Z70.0320	plastika siva	kom	22,35	1 kom

Grupa proizvoda F34



schachermayer



EKU FRONTINO 20 H Forslide



CINETTO sustav kliznih vrata PS48

Okovi za klizna vrata

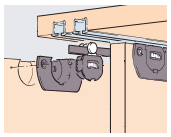




Okovi za horizontalna klizna vrata

Stranica 448 – 573

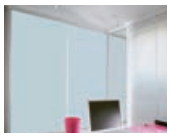


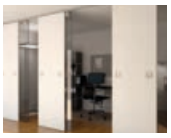
Sustavi za pregradnju prostora

Stranica 574 – 591



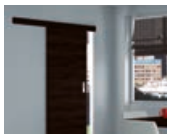
Okovi za klizna vrata

Stranica 593 – 602

4

Hettich

Top Line L garnitura okova – klizna vrata ispred stropa





Klizni okovi	Stranica	Broj krila	Nosivost kg	Deblj. drva mm	VK mm	ŠK mm	Ublaživač opcija	Ublaživač integriran
Izvedba drvo dizajn - unutarnja fronta								
Hettich Slide Line 56	448-449	2/3	40	16-19				
Hettich Slide Line 55	450-451	2	15/30	16-19				
Trola 2000/25	452	2	20	18-20				
Solido 30	453-454	2/3	30	18-21				
Solido 60	455-456	2/3	60	16-22				
EKU CLIPO 15 H IS	457-459	2	15	16-19	do 1400	do 1000		
EKU CLIPO 16 H IS	460-463	2	16	16-19	do 1400	do 1000	da	
EKU CLIPO 16 HM IS	464-466	1	16	min 19	do 1400	do 1000	da	
EKU CLIPO 26 H IS	467-470	2	26	19	do 2200	do 1000	da	
EKU CLIPO 36 H IS	467-470	2/3	36	19-25	do 2200	do 1000	da	
EKU CLIPO 36 HM IS	471-473	1	36	19-25	do 2400	do 1000	da	
EKU REGAL C 26 HM IS	474-475	1/2	26	19	do 2200	do 1200	da	
Vitris-Supra - staklo	535-544	2	25	4,5,6,8				
Izvedba drvo dizajn - kombinirana fronta								
EKU CLIPO 15 H MS	476-478	2	15	16-19	do 1400	do 1000		
EKU CLIPO 16 H MS	479-482	2	16	16-19	do 1400	do 1000	da	
EKU CLIPO 26 H MS	483-487	2/3	26	19	do 2200	do 1000	da	
EKU CLIPO 36 H MS	483-487	2/3	36	25	do 2400	do 1000	da	
Hettich Top Line 1	488-492	2/3	50	19/22/25			da	
Cinetto PS06	493-498	2/3	40/50	19-26			da	
SCH 1 i 2	548-553	2/3/4	50/par	18				
Izvedba drvo dizajn - vanjska fronta								
EKU CLIPO 15 H FS	499-500	1	15	19	do 1400	do 1000		
EKU CLIPO 16 H FS	501-504	1	16	16-19	do 1400	do 1000	da	
Solido 5	505-511	1	60	18/22				
Hettich Top Line L	513-517	2/3	50	19/22/25			da	
Cinetto PS48	518-528	2/3	80	19/23/28			da	da
Pregradne stijene, sobna klizna vrata								
HAWA-Folding Concepta 25	555-560	1	25	19-28	do 2600	do700		
HAWA-Concepta 25/30/40/50	561-564	1	25-50	19-50	do 2850	do 900	da	
Salu S60N	565-569	2/3	60	18			da	
Salu S65	570-573	2/3	60	4/18			da	
Solido MS	574-581	1/2/3	100	4/5/6/8/10	do 3500	do 2000	da	
IN OUT drive	582-587	1/2/3	100	4/6/10	do 2700	do 1200	da	
IN OUT wood	588-590	1/2/3	80	25-36			da	
Solido 40	592-593	1	40	25-40				
Solido 80	594-595	1	80	40				
Terno 130	596	1	30	25-40		min 700		
Terno Magic 2	597	1	80	40		900-1800		da
Solido S - staklo 10 mm	598-599	1	100	10				

schachermayer

Hettich

Sustav kliznih vrata Slide Line 56

- Mogućnost upotrebe u uredu kao i u cijelom području stanovanja
- za manja do srednje velika vrata.
- mogućnost kombinacije s prigušivačem Silent System (opcija)
- dvotračna donja vodilica
- drvena vrata



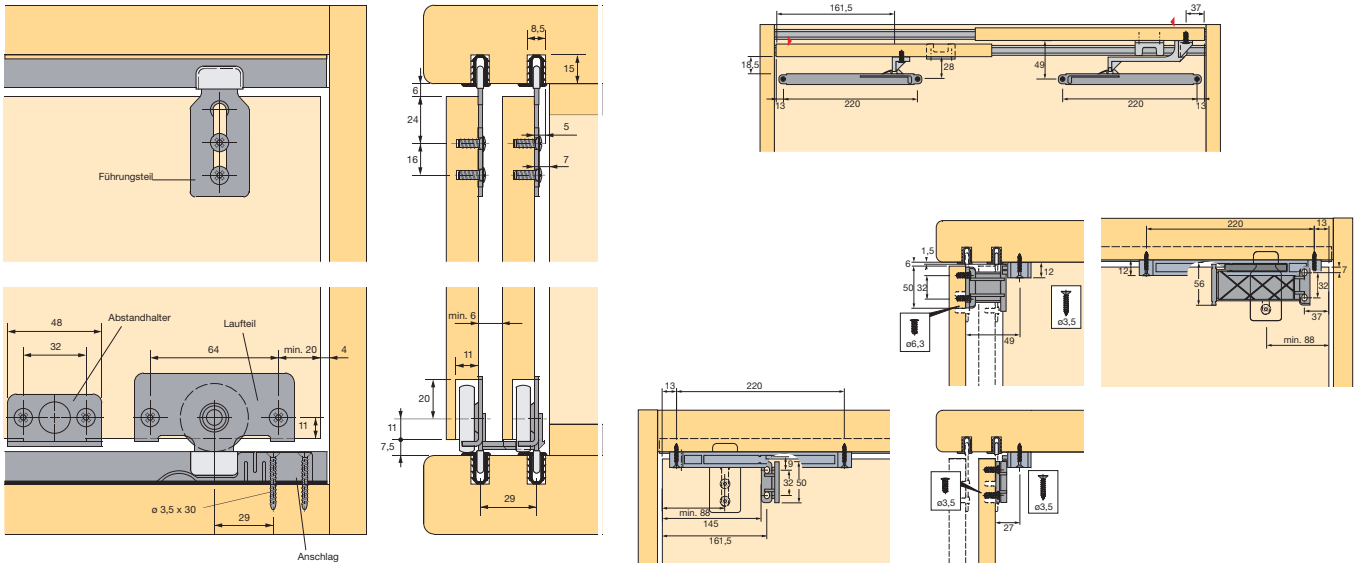

S prigušivačem Silent System

4

Hettich

Garnitura okova Slide Line 56

Materijal: unutarnja fronta
Nosivost: 40 kg

Br.art	Tvornički broj	Broj vrata	JM	Cijena HRK	za
103 348 610 •	45234	2	GT	448,00	1 GT
103 348 611 •	45235	3	GT	664,00	1 GT

Grupa proizvoda 313 F16

Set se sastoji od:



Kotačić
- kotačić s kugličnim ležajem
- čelik pocinčani/ plastika

2 klizna vrata	3 klizna vrata
4	6



Vodeći element
- čelik pocinčani/ plastika

2 klizna vrata	3 klizna vrata
4	6



Graničnik
- za lijeva i desna vrata
- pričvršćenje vijcima za drvo ø 3,5 x 30 mm
- plastika siva

2 klizna vrata	3 klizna vrata
2	2

Srednji graničnik
- za prednja vrata
- plastika bež

2 klizna vrata	3 klizna vrata
-	1



Odbojnik
- plastika smeđa

2 klizna vrata	3 klizna vrata
2	3

Hettich

Slide Line 56 klizni/vodeći profil

Opcije duljine: 6000 mm

Br.art	Materijal	JM	Cijena HRK	za
103 346 979 •	aluminij smeđe eloksirani	mm	136,55	1000 mm
103 346 978 •	aluminij srebrno eloksirani	mm	136,55	1000 mm

Grupa proizvoda 313 F16



Hettich

Ublaživač Silent System za Slide Line

- prikladno za seriju okova Slide Line 55/56
- primjenjivo samo u kombinaciji s drvenim vratima ili drvenim vratima s okvirom

Opseg isporuke:
ublaživač lijevo i desno, aktivatori prednja/stražnja vrata

Nosivost: 20 kg
Materijal: plastika siva

Br.art	Tvornički broj	JM	Cijena HRK	za
103 348 587 •	9079731	GT	438,00	1 GT

Grupa proizvoda 313 F16



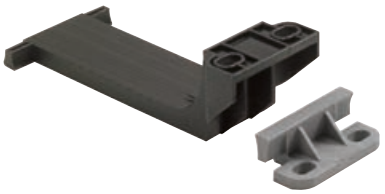

schachermayer

Hettich

Klizni okov Slide Line 55

- mogućnost uporabe u uredu kao i u cijelom području stanovanja
- za manja do srednje velika drvena vrata
- mogućnost kombinacije s prigušivačem Silent System
- dvostruka donja vodilica
- drvena vrata





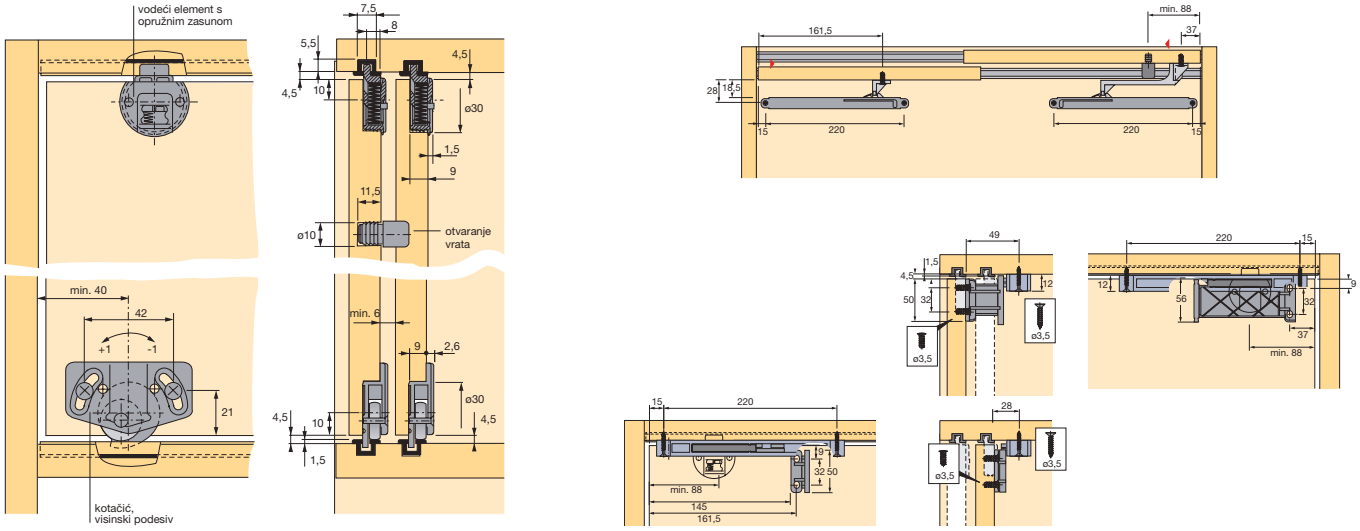

S prigušivačem Silent System

Hettich

Slide Line 55 kotačić za pričvršćivanje vijcima

- podešavanje visine +/- 1 mm
- os s dvostrukim ležajem
- po izboru mogućnost kombiniranja s prigušivačem Silent System



Br.art	Tvornički broj	Materijal	Nosivost kg	Materijal	JM	Cijena HRK	za
103 348 597	25122	unutarnja fronta	15	plastika smeđa	kom	2,95	1 kom
103 348 599 •	70962	unutarnja fronta	30	plastika, smeđa	kom	941,00	100 kom

Grupa proizvoda 313 F16

Hettich

Slide Line 55 vodeći element s opružnim zasunom

Napomena:
za svaka vrata moraju se upotrijebiti 2 vodeća elementa.

Materijal: plastika smeđa



Br.art	Tvornički broj	JM	Cijena HRK	za
103 348 595	25123	kom	3,59	1 kom

Grupa proizvoda YH1

Hettich

Slide Line 55 jednostruka vodilica plastika

Nosivost: 15 kg
Opcije duljine: 4000 mm



Br.art	Tvornički broj	Materijal	JM	Cijena HRK	za
103 348 602 •	25120	plastika, bijela	kom	42,20	1 kom
103 348 603 •	25121	plastika smeđa	kom	42,20	1 kom
103 348 604 •	25660	plastika, bež	kom	42,20	1 kom

Grupa proizvoda 313 F16

Hettich

Slide Line 55 jednostruki vodeći profil, aluminij

Nosivost: 30 kg
Opcije duljine: 4000 mm



Br.art	Tvornički broj	Materijal	JM	Cijena HRK	za
103 348 605 •	1079090	srebrno eloksirani aluminij	kom	169,50	1 kom
103 348 606 •	70961	aluminij, tamno eloksiran	kom	159,50	1 kom

Grupa proizvoda 313 F16

Hettich

Slide Line 55 graničnik za vrata/odstojnik, za utiskivanje

Materijal: plastika smeđa



Br.art	Tvornički broj	JM	Cijena HRK	za
103 348 607 •	47392	kom	2,22	1 kom

Grupa proizvoda 313 F16

Hettich

Slide Line 55 graničnik za vrata/odstojnik za pričvršćivanje vijcima

Materijal: pocinčani čelik



Br.art	Tvornički broj	JM	Cijena HRK	za
103 348 608 •	70963	kom	25,65	1 kom

Grupa proizvoda 313 F16

Hettich

Ublaživač Silent System za Slide Line

- prikladno za seriju okova Slide Line 55/56
- primjenjivo samo u kombinaciji s drvenim vratima ili drvenim vratima s okvirom

Opseg isporuke:
ublaživač lijevo i desno, aktivatori prednja/stražnja vrata



Nosivost: 20 kg
Materijal: plastika siva

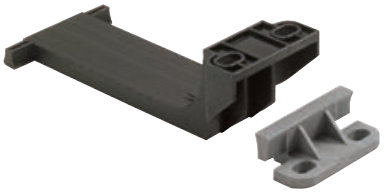

Br.art	Tvornički broj	JM	Cijena HRK	za
103 348 587 •	9079731	GT	438,00	1 GT

Grupa proizvoda 313 F16

schachermayer

Klizni okov Trola 2000/25

- varijanta u dizajnu unutarnje fronte
- za utiskivanje
- kotačići – ø 35 mm
- maks. nosivost 20 kg

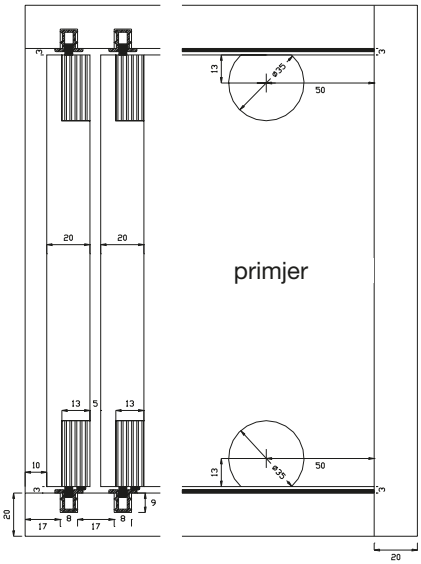

Kotačić Trola 2000/25 za utiskivanje

Nosivost: 20 kg
Materijal: plastika smeđa

Br.art	Materijal	Dubina bušenja mm	Bušenje ø mm	JM	Cijena HRK	za
103 352 815	unutarnja fronta	10	35	kom	19,20	1 kom

Grupa proizvoda 300 F63



Zasun za vodilicu Trola 2000/25 za utiskivanje

Materijal: plastika smeđa

Br.art	Materijal	Dubina bušenja mm	Bušenje ø mm	JM	Cijena HRK	za
103 352 808	unutarnja fronta	10	35	kom	13,95	1 kom

Grupa proizvoda 300 F63



Vodilica Trola 2000/25 plastika - gornja i donja

Duljina: 2500 mm
Nosivost: 20 kg
Materijal: plastika
Površinska obrada: smeđe

Br.art	Širina mm	Visina mm	Širina utora mm	JM	Cijena HRK	za
103 352 818	12	9	8	kom	31,90	1 kom

Grupa proizvoda 300 F63

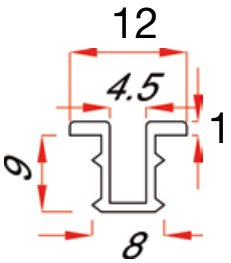

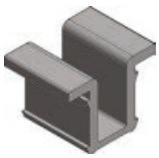

SCHÜCO | ALU COMPETENCE design & solutions

Jednostruka gornja vodilica GST

Širina: 11 mm
Visina: 10 mm
Širina utora: 8,5 mm
Materijal: aluminij eloksirani

Br.art	Izvedba	Duljina mm	JM	Cijena HRK	za
103 385 880 •	za nutanje	2500	kom	90,80	1 kom

Grupa proizvoda 300 F63

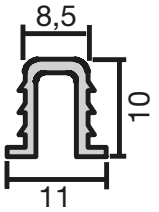

Solido 30 garnitura okova

- okov za drvena klizna vrata s donjim klizanjem
- jednostavno podešavanje visine ± 1,5 mm



Opseg isporuke:
2 donja kotačića, 2 gornja klizača, 2 gornja zaustavljača, 2 donja zaustavljača, 1 inbus ključ

Materijal:	unutarnja fronta
Nosivost:	30 kg
Debljina krila od:	18 mm
Debljina krila do:	21 mm
Materijal:	plastika crna

Br.art	Tvornički broj	Broj vrata	JM	Cijena HRK	za
103 334 768	406-412/L	1	GT	69,90	1 GT

Grupa proizvoda YON

Solido 30 garnitura okova

- za klizna vrata s uskim alu okvirom, donje klizanje

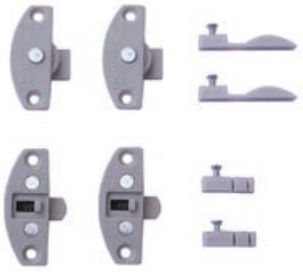

Opseg isporuke:
2 donja kotačića, 2 gornja klizača, 2 gornja zaustavljača, 2 donja zaustavljača, 1 inbus ključ

Materijal:	unutarnja fronta
Nosivost:	30 kg
Debljina okvira:	19 mm

Br.art	Tvornički broj	Broj vrata	Debljina stakla mm	Materijal	JM	Cijena HRK	za
103 334 784	476-478/L	1	4	plastika siva	kom	58,20	1 kom

Grupa proizvoda YON

Y=18 X=14 Z=6,5
Y=20 X=16 Z=8,5
Y=22 X=18 Z=10,5

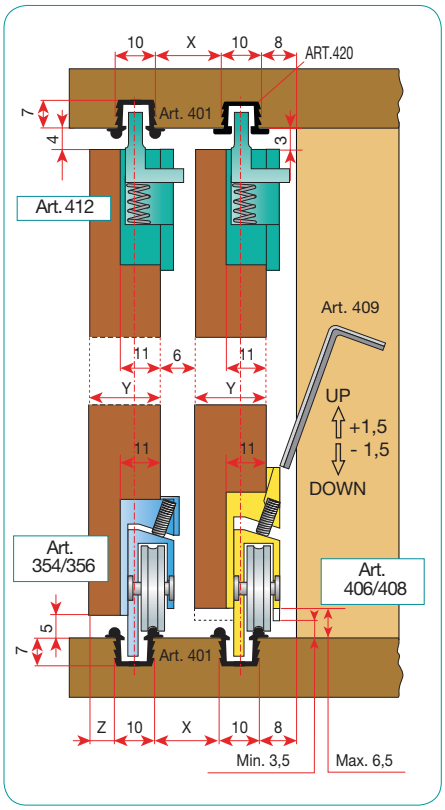

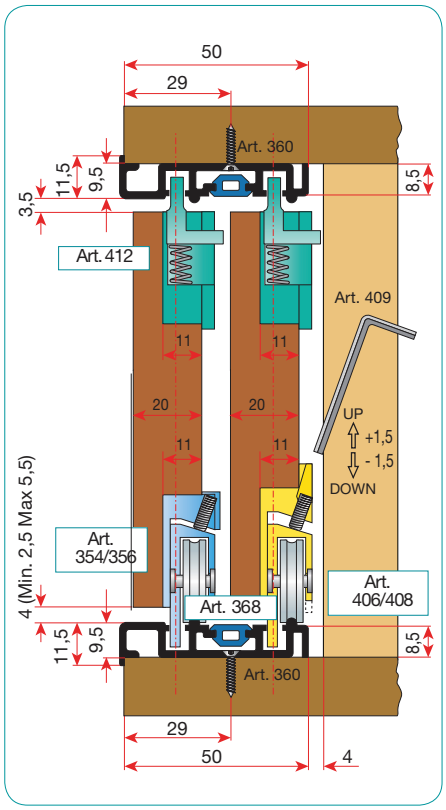

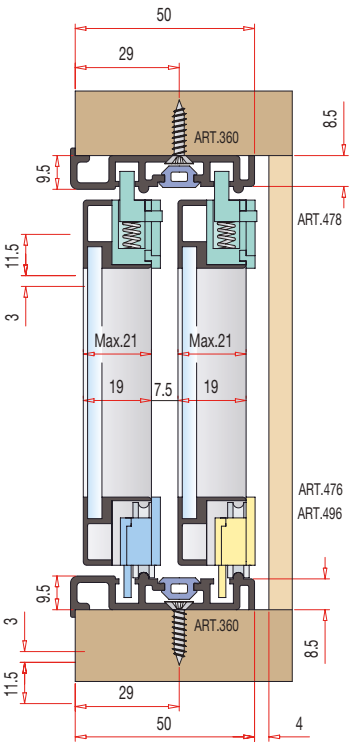

Solido 30 dvostruka vodilica

- ugradnja vijcima

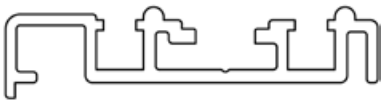

Dimenzije: 50 x 9,5 mm
Izvedba: bez rupa
Materijal: aluminij eloksirani

Br.art	Tvornički broj	Duljina mm	JM	Cijena HRK	za
103 334 769	360/A	6000	m	77,40	1 m

Grupa proizvoda YON

Solido 30 vodilica/klizna vodilica

- ugradnja u utor



Širina glodanja: 10 mm
Dubina glodanja: 7 mm

Br.art	Tvornički broj	Duljina mm	Materijal	JM	Cijena HRK	za
103 334 000	401/A	6000	aluminij elok-sirani	m	16,00	1 m

Grupa proizvoda YON

Solido 30 gumena brtva

- odgovara za dvostruku vodilcu br. art. 103334769



Dimenzije: 6,5 x 11 mm

Br.art	Tvornički broj	Duljina mm	Materijal	JM	Cijena HRK	za
103 334 770	368/G	3000	guma siva	m	5,96	1 m

Grupa proizvoda YON

SOLIDO 60 sustav kliznih vrata za ormare

SOLIDO 60 posebno je pogodan kod dvokrilnih zidnih ormara s drvenim vratima do maks. 60 kg težine krila.



Nosivost:	60 kg
Broj vrata:	1
Debljina krila od:	16 mm
Debljina krila do:	22 mm

Br.art	Materijal	JM	Cijena HRK	za
103 334 780	plastika	kom	116,50	1 kom

Grupa proizvoda YON

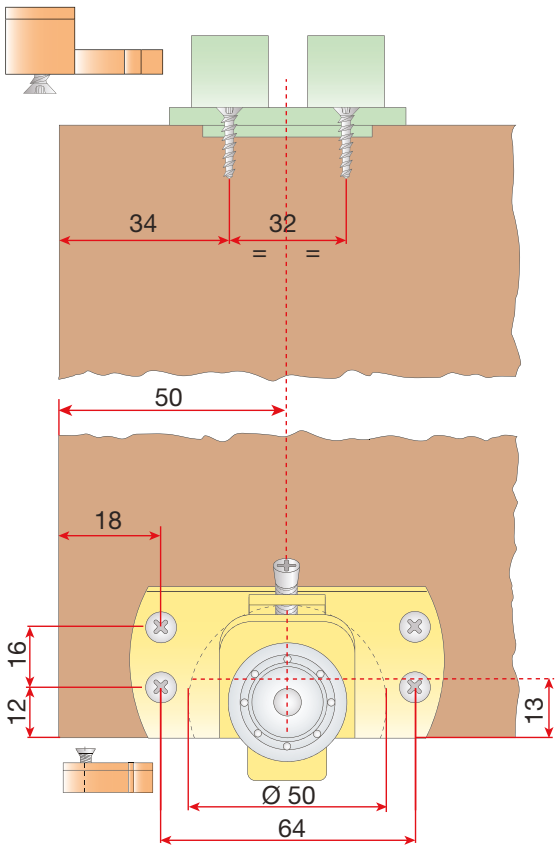

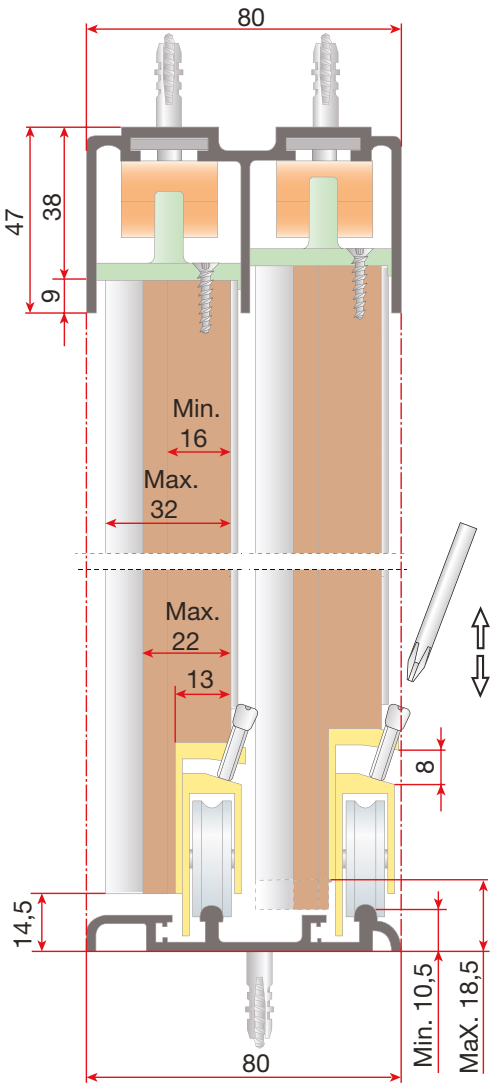

SOLIDO 60 vodilica donja

- podna montaža s vijcima

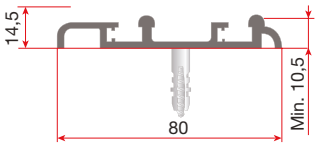

Materijal:	aluminij prirodno eloksirani
Širina:	80 mm
Visina:	10.5 mm
Ugradnja:	za pričvršćivanje vijcima

Br.art	Izvedba	Duljina mm	JM	Cijena HRK	za
103 334 781	dvostruka	6.000, rezano na mjeru	m	99,10	1 m

Grupa proizvoda YON

schachermayer

SOLIDO 60 vodilica gornja

- stropna montaža

Materijal: aluminij prirodno eloksirani
Širina: 80 mm
Visina: 47 mm
Ugradnja: za pričvršćivanje vijcima

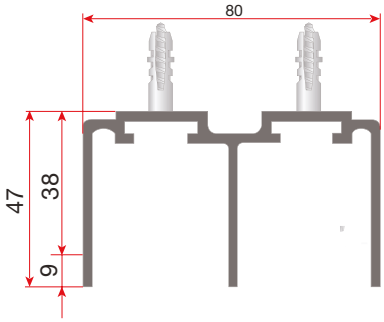

Br.art	Izvedba	Duljina mm	JM	Cijena HRK	za
103 334 736	dvostruka	6000, rezano na mjeru	m	166,50	1 m

Grupa proizvoda YON

Brtvena četkica za klizna vrata

- četkica sprječava prodor prašine i vlage

Izvedba: samoljepljiva
Širina: 7 mm
Materijal: plastika
Površinska obrada: sivo

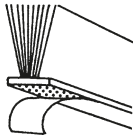

samoljepljiva

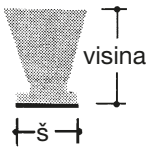

Br.art	Visina mm	Duljina role m	JM	Cijena HRK	za
103 337 015	4	425	m	2,02	1 m
103 337 017	12	150	m	2,42	1 m
103 337 018 •	18	125	m	374,00	100 m

Grupa proizvoda 300

4

Usadna aluminijska ručka za drvena vrata

- za debljinu vrata od 16 - 22 mm

Ugradnja: za glodanje
Materijal: aluminij
Površinska obrada: prirodno eloksirano

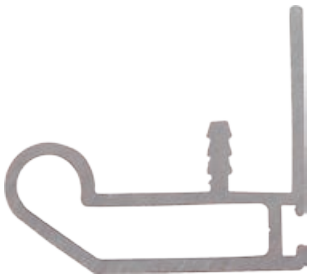

Br.art	Duljina mm	Visina mm	JM	Cijena HRK	za
103 334 766	3000	34	m	71,20	1 m

Grupa proizvoda YON

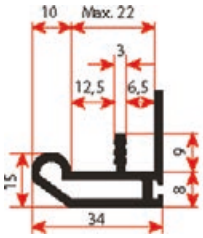

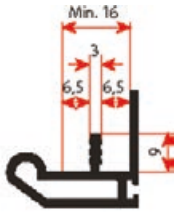

Brtvena četkica za aluminijsku ručku

- odgovara za ručku 103334766
- sprječava ulazak prašine i vlage
- rezano na mjeru
- nije samoljepljiva



Izvedba: umetanje u utor
Materijal: plastika
Površinska obrada: sivo

Br.art	Duljina ROL	Širina mm	Visina mm	JM	Cijena HRK	za
103 334 767	150	5	7	m	3,35	1 m

Grupa proizvoda YON

EKU CLIPO

Garnitura okova EKU CLIPO 15 H IS

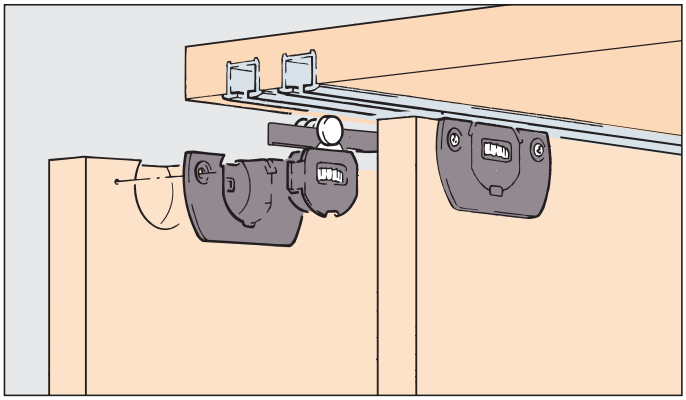

Sustav: vodilica montirana u utoru ili pričvršćena vijcima, bez itora u podu, bez maske, Clip-kotačići s katačićem za podešavanje, za 2 drvena vrata do 15 kg.
Dizajn Inslide

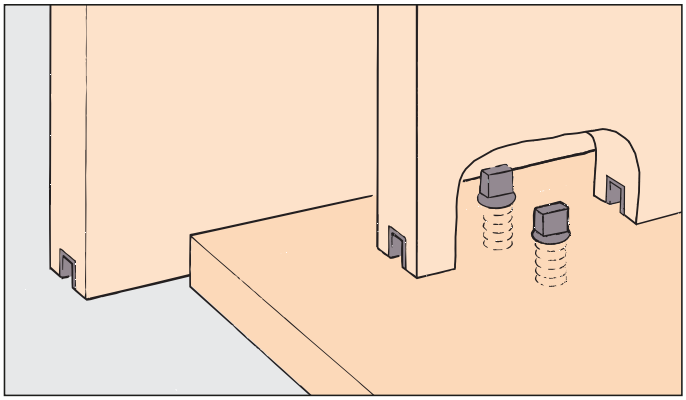

Dizajn Inslide

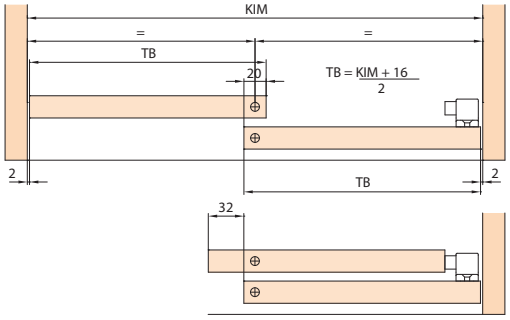

4

Primjeri ugradnje

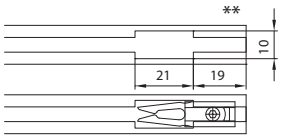

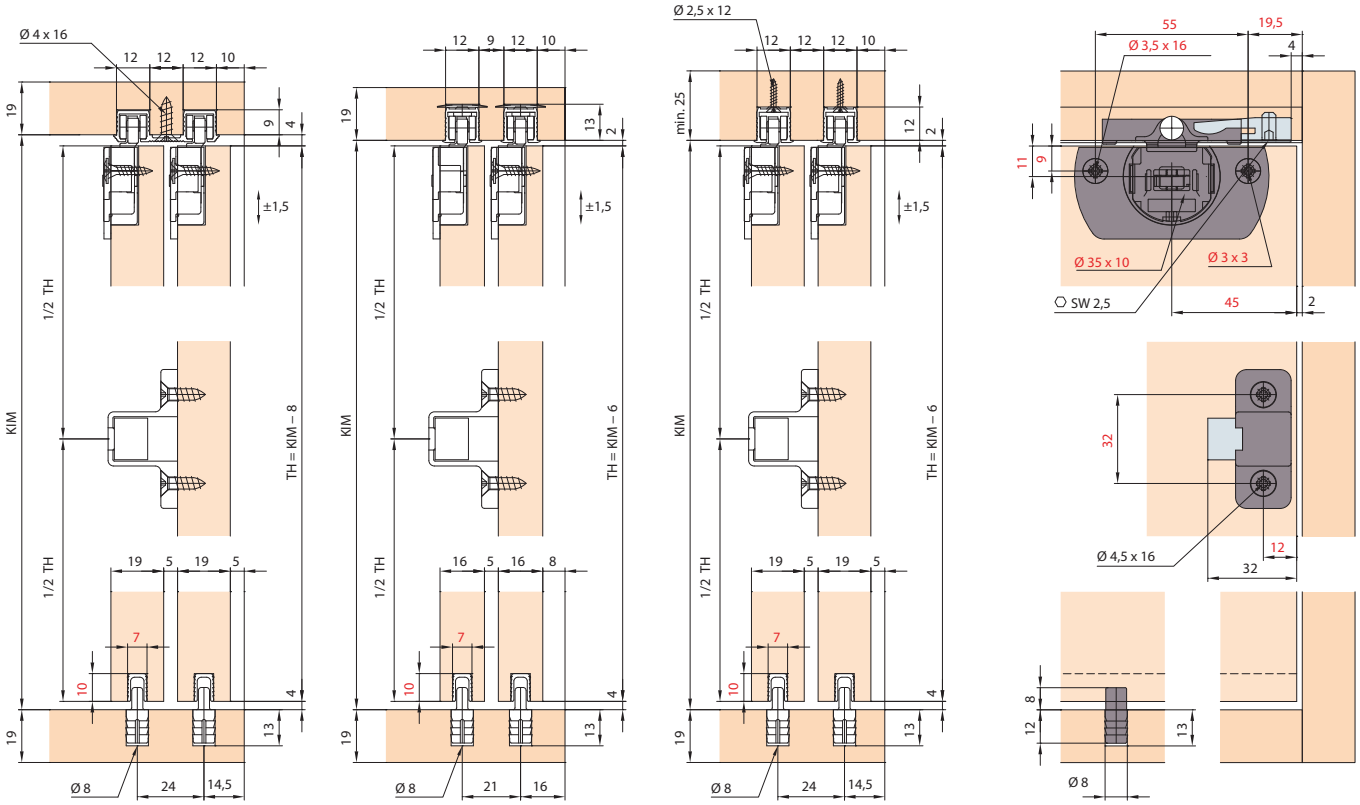

Obrada vrata = crveni brojevi

schachermayer

EKU CLIPO

Garnitura okova EKU CLIPO 15 H IS

Garnitura okova EKU-CLIPO 15 H IS konstruirana je za dvoja drvena vrata do 15 kg s gornjim hodom i dizajnom unutarnje fronte. Gornja vodilica pričvršćuje se u utor, bez utora u podu. Klizni se mehanizam prilikom montaže jednostavno uklapa. Podešavanje visine izvodi se preko kotačića za podešavanje (± 1,5 mm) na kliznom mehanizmu Clip spojnice.

Područje primjene:
za privatni stambeni prostor, blagovaonice i spavaće sobe
za privatni uredski prostor
gornje i donje elemente u kuhinji
podgradne elemente u kupaoni

Materijal:	unutarnja fronta
Nosivost:	15 kg
Debljina krila od:	16 mm
Debljina krila do:	19 mm
Visina krila do:	1400 mm
Širina krila do:	1000 mm
Materijal:	plastika, antracit

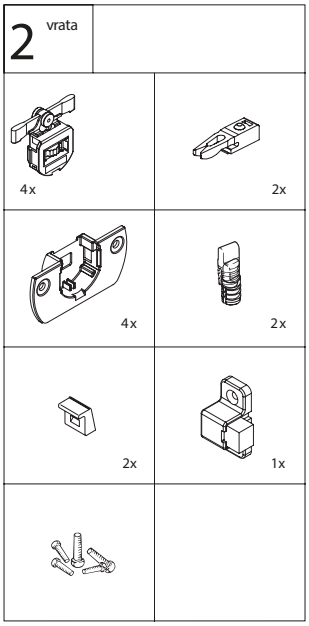

Br.art	Broj vrata	JM	Cijena HRK	za
103 352 630 •	2	GT	420,00	1 GT

Grupa proizvoda 300 382



EKU CLIPO

EKU CLIPO 15 H IS jednostruka vodilica, aluminij, s okretnim zasunom

Napomena:
Vodilice nisu prikladne za montažu na tvrdo drvo/MDF.

Izvedba:	s okretnim zasunom
Dimenzije:	13,5 x 14 mm
Materijal:	aluminij



Br.art	Duljina mm	Usluga	JM	Cijena HRK	za
103 352 079 •	6000	rezanje na mjeru moguće uz doplatu	mm	115,00	1000 mm
103 354 301 •	2500	rezanje na mjeru nije moguće	kom	300,00	1 kom

Grupa proizvoda 300 382

EKU CLIPO

EKU CLIPO 15 H IS jednostruka gornja vodilica, eloksirani aluminij, perforirana, pričvršćivanje vijcima

Izvedba: perforirana
Dimenzije: 13 x 13 mm

Br.art	Duljina mm	Usluga	Materijal	JM	Cijena HRK	za
103 352 083 •	6000	rezanje na mjeru moguće uz doplatu!	eloksirani aluminij	mm	82,50	1000 mm
103 354 305 •	2500	rezanje na mjeru nije moguće	aluminij elok-sirani	kom	213,50	1 kom

Grupa proizvoda 300 382

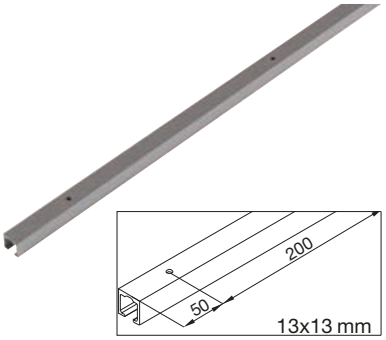

EKU CLIPO

EKU CLIPO 15 H IS dvostruka vodilica, aluminij, perforirana

Izvedba: perforirana
Dimenzije: 11 x 38 mm
Materijal: eloksirani aluminij

Br.art	Duljina mm	Usluga	JM	Cijena HRK	za
103 352 093 •	6000	rezanje na mjeru moguće uz doplatu	mm	130,50	1000 mm
103 352 859 •	2500	rezanje na mjeru nije moguće	kom	346,00	1 kom

Grupa proizvoda 300 382



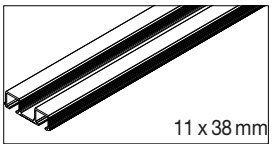

EKU CLIPO

EKU CLIPO 10 H IS jednostruka donja vodilica, plastika antracit

Dimenzije: 10 x 7 mm

Br.art	Duljina mm	Usluga	Materijal	JM	Cijena HRK	za
103 333 253 •	6000	rezanje na mjeru moguće uz doplatu	plastika, antracit	mm	14,65	1000 mm
103 354 307 •	2500	rezanje na mjeru nije moguće	plastika antracit	kom	81,00	1 kom

Grupa proizvoda 300 382

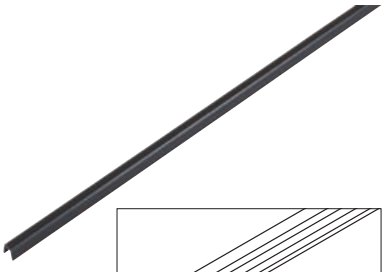

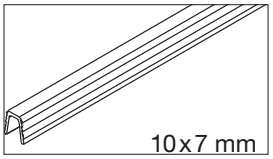

EKU CLIPO

Garnitura okova EKU CLIPO 16 H IS

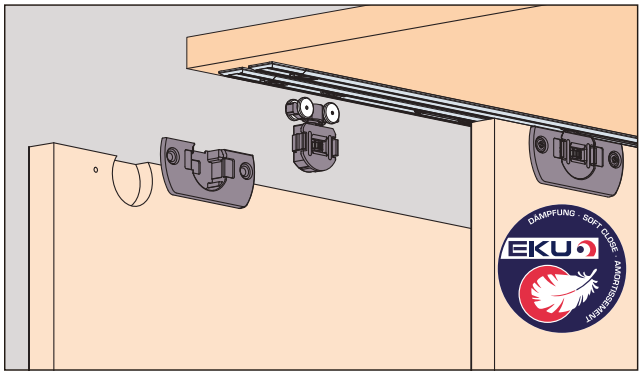

Sustav: gornja vodilica montirana u utor, bez utora u podu,
bez maske, s Clip-kotačićem, za 2 drvena vrata do 16 kg.
za 2 drvena vrata do 16 kg. Design Inslide - unutarnja ugradnja fronte

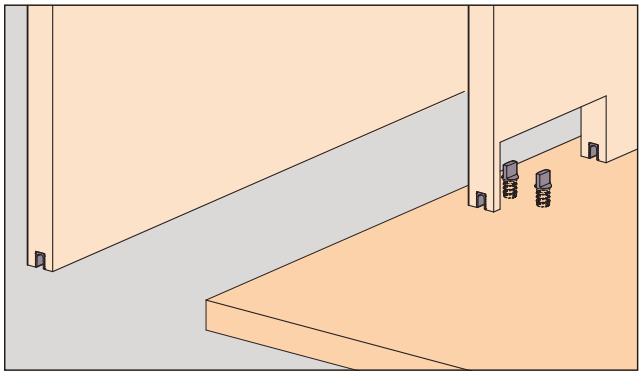

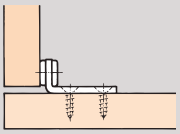

Kod uvučenih bočnih stranica,
zaustavljač se montira dolje

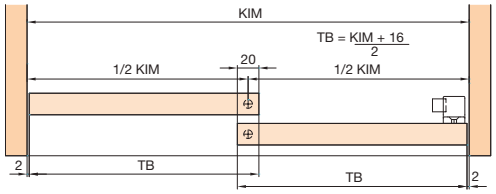

4

Primjeri ugradnje

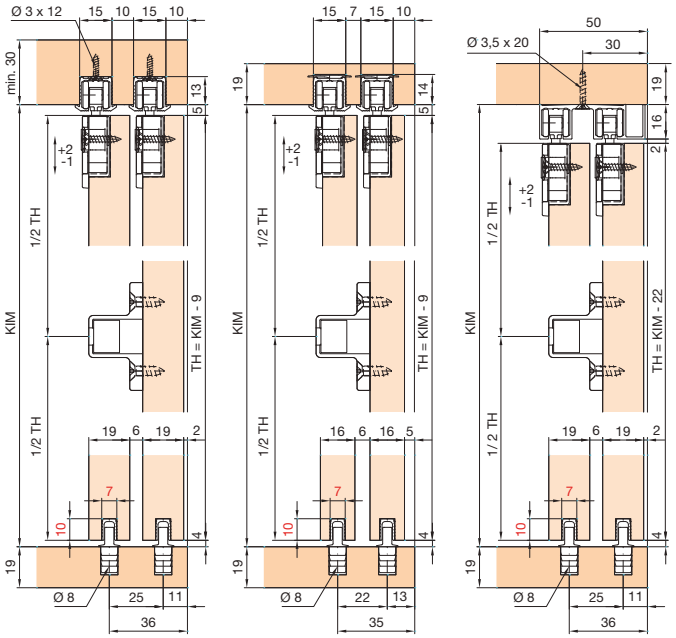

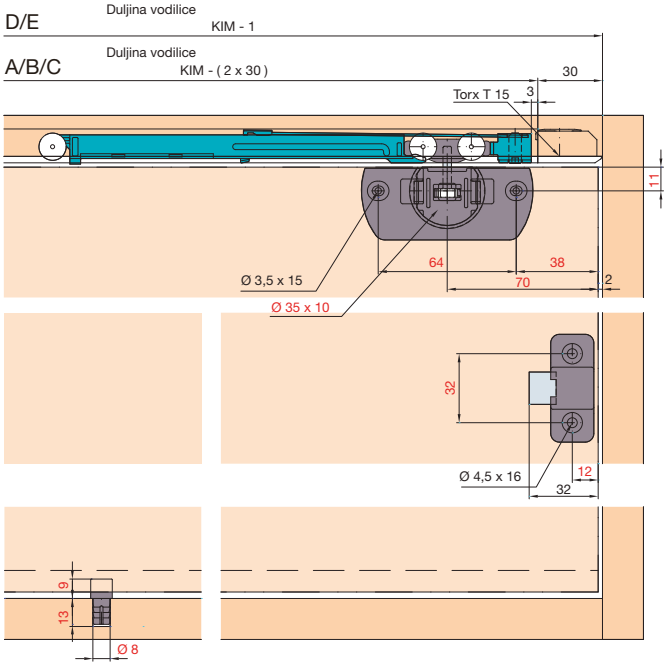

Obrada vrata = crveni brojevi
Ublaživač po izboru

EKU CLIPO

Garnitura okova EKU CLIPO 16 H IS

Garnitura okova EKU-CLIPO 16 H IS konstruirana je za dvoja drvena vrata do 16 kg s gornjim hodom dizajna unutarnje fronte. Ublaživač je nevidljivo integriran u vodilicu (opcija). Klizni se mehanizam prilikom montaže jednostavno uklapa. Podešavanje visine izvodi se lagano preko kotačića na kliznom mehanizmu Clip spojnice.

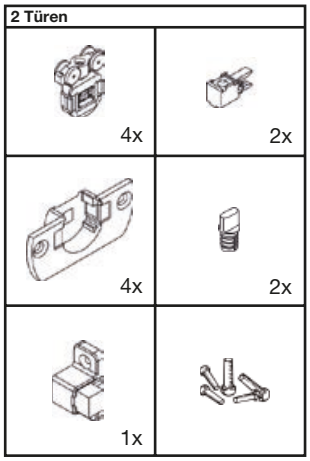

Napomena:
završni dio za jednostruku vodilicu zasebno s okretnim zasunom 103 352 965
završni dio za jednostruku vodilicu zasebno za pričvršćivanje vijcima 103 352 964

Materijal:	unutarnja ugradnja fronte
Nosivost:	16 kg
Debljina krila od:	16 mm
Debljina krila do:	19 mm
Visina krila do:	1400 mm
Širina krila do:	1000 mm

Br.art	Broj vrata	JM	Cijena HRK	za
103 352 950 •	2	GT	467,00	1 GT

Grupa proizvoda 300 382

Pribor				
Br.art	**Opis**	**JM**	**Cijena HRK**	**za**
103 352 949 •	EKU CLIPO 16 sustav ublaživača udara do 16 kg, 2-krila	GT	279,00	1 GT
103 352 953 •	EKU CLIPO 16 sustav ublaživača udara do 8 kg, 2-krila	GT	279,00	1 GT



EKU CLIPO

EKU CLIPO 16 H IS jednostruka gornja vodilica, aluminij, s okretnim zasunom

Napomena:
Vodilice nisu prikladne za montažu u puno drvo i MDF.

Izvedba:	s okretnim zasunom
Dimenzije:	17 x 19 mm
Materijal:	aluminij

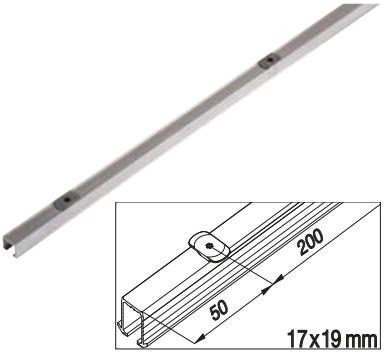

Br.art	Duljina mm	Usluga	JM	Cijena HRK	za
103 352 101 •	6000	rezanje na mjeru moguće uz doplatu	mm	125,00	1000 mm
103 352 960 •	2500	rezanje na mjeru nije moguće	kom	322,00	1 kom

Grupa proizvoda 300 382

Pribor				
Br.art	**Opis**	**JM**	**Cijena HRK**	**za**
103 352 965 •	CLIPO 16 H završna kapa s okretnim zasunom, pvc siva	kom	17,05	1 kom

schachermayer



EKU CLIPO

EKU CLIPO 16 H IS jednostruka gornja vodilica, aluminij, perforirana

Izvedba: perforirana
Dimenzije: 16 x 19 mm
Materijal: aluminij

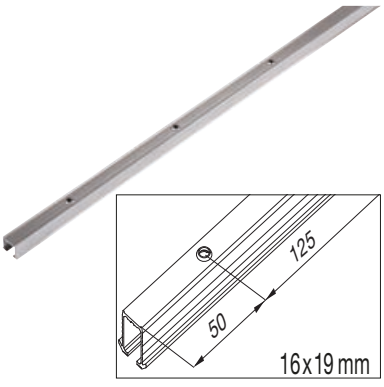

Br.art	Duljina mm	Usluga	JM	Cijena HRK	za
103 352 100 •	6000	rezanje na mjeru moguće uz doplatu	mm	79,60	1000 mm
103 352 957 •	2500	rezanje na mjeru nije moguće	kom	211,00	1 kom

Grupa proizvoda 300 382

Pribor				
Br.art	**Opis**	**JM**	**Cijena HRK**	**za**
103 352 964 •	CLIPO 16 H završna kapa na vijak, pvc siva	kom	9,03	1 kom

EKU CLIPO

EKU CLIPO 16 H IS završna kapa s okretnim zasunom, plastika siva

Napomena:
Vodilice nisu prikladne za montažu u puno drvo i MDF.

Materijal: plastika siva



Br.art	Izvedba	JM	Cijena HRK	za
103 352 965 •	s okretnim zasunom	kom	17,05	1 kom

Grupa proizvoda 300 382

EKU CLIPO

EKU CLIPO 16 H IS završna kapa, plastika siva, na vijak

Materijal: plastika siva

Br.art	Izvedba	JM	Cijena HRK	za
103 352 964 •	perforirano	kom	9,03	1 kom

Grupa proizvoda 300 382



EKU CLIPO

EKU CLIPO 16 H IS dvostruka vodilica aluminij, perforirana

Napomena:
Može se isključivo koristiti za vrata debljine 19 mm.

Dimenzije: 16 x 44 mm

Br.art	Izvedba	Duljina mm	Materijal	Usluga	JM	Cijena HRK	za
103 352 098 •	perforirana	6000	eloksirani aluminij	rezanje na mjeru moguće uz doplatu!	mm	144,50	1000 mm
103 352 874 •	perforarana	2500	aluminij eloksirani	rezanje na mjeru nije moguće	kom	373,00	1 kom

Grupa proizvoda 300 382



EKU CLIPO

EKU CLIPO 16 H IS dvostruka gornja vodilica, eloksirani aluminij, perforirana, pričvršćivanje vijcima

Napomena:
Može se isključivo koristiti za vrata debljine 19 mm.

Izvedba: perforirana
Dimenzije: 16 x 49 mm

Br.art	Duljina mm	Usluga	Materijal	JM	Cijena HRK	za
103 352 102 •	6000	rezanje na mjeru moguće uz doplatu	eloksirani aluminij	mm	185,50	1000 mm
103 352 963 •	2500	rezanje na mjeru nije moguće	aluminij elok-sirani	kom	489,00	1 kom

Grupa proizvoda 300 382



EKU CLIPO

EKU CLIPO zahvatni kutnik za dva krila

Napomena:
Kod uvućene bočne stranice postaviti zaustavljač/zahvatni kutnik na donju stranu.

Uporaba za: 2 krila

Br.art		JM	Cijena HRK	za
103 352 954 •		GT	103,00	1 GT

Grupa proizvoda 300 382



schachermayer

EKU CLIPO

Garnitura okova EKU CLIPO 16 HM IS

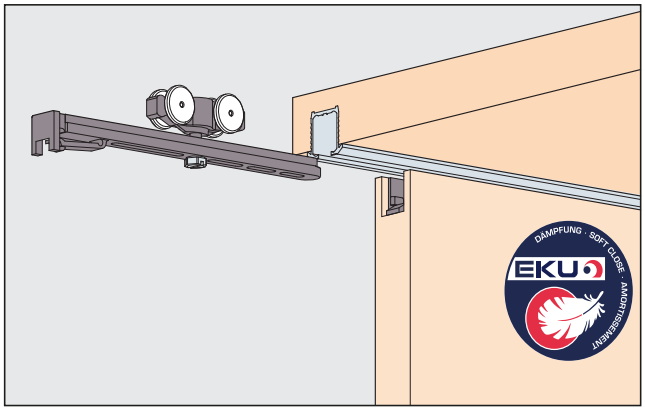

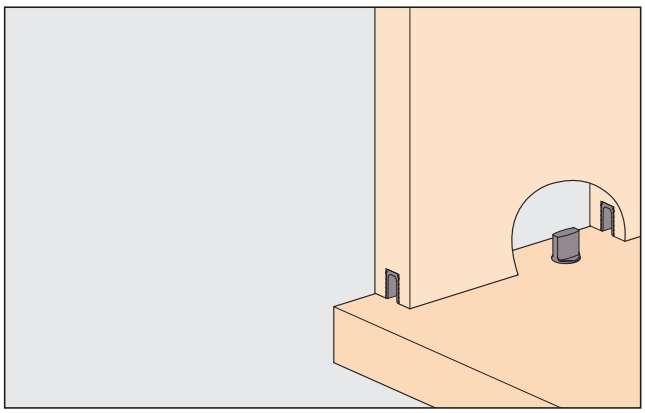

Sustav: vodilica montirana u utoru, bez utora u podu
bez maske, Clip-kotačići za skrivenu montažu,
za 2 drvena vrata do 16 kg. Dizajn Inslide - unutarnja fronta

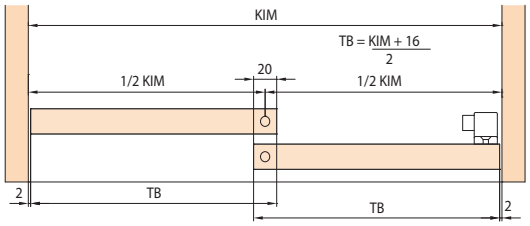

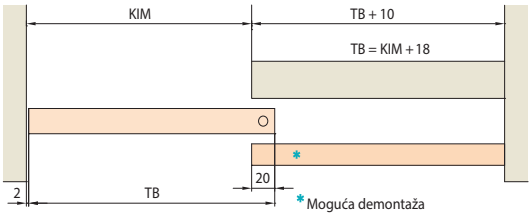

4

Primjeri ugradnje

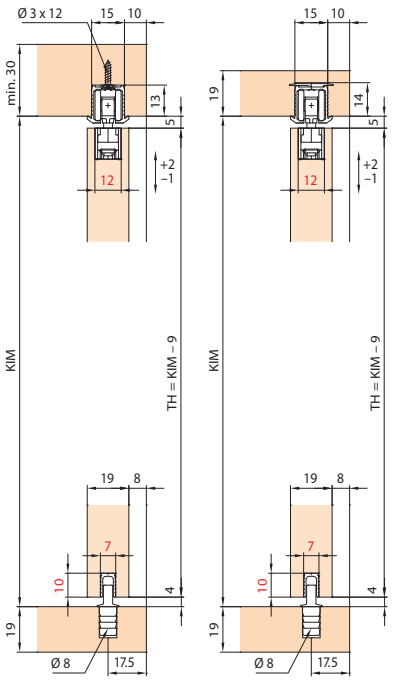

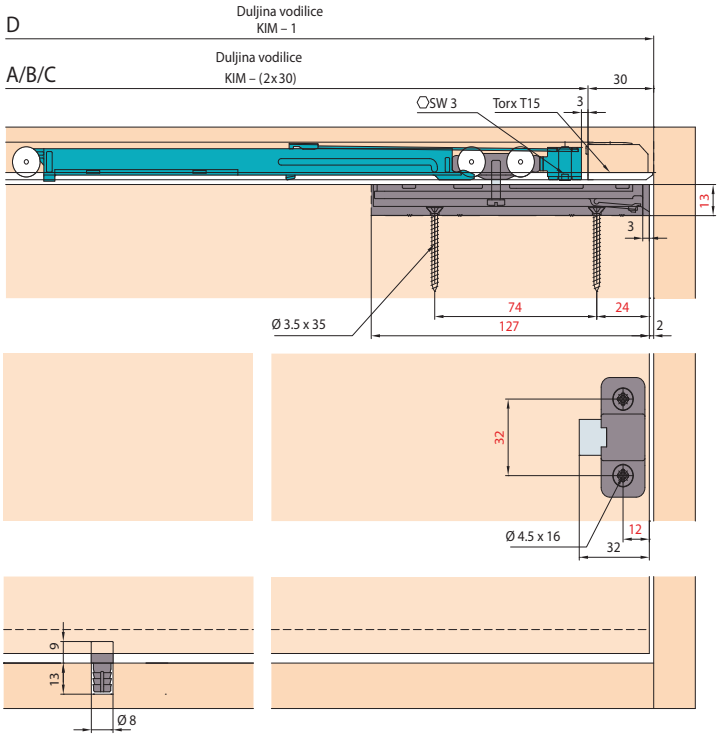

Obrada vrata = crveni brojevi

EKU CLIPO

Garnitura okova EKU CLIPO 16 HM IS

Garnitura okova EKU-CLIPO 16 HM IS konstruirana je za dvoja drvena vrata do 16 kg s gornjim hodom i dizajnom unutarnje fronte. Ublaživač je nevidljivo integriran u vodilicu (opcija). Klizni mehanizam za skrivenu montažu upušta se u gornji rub fronte.

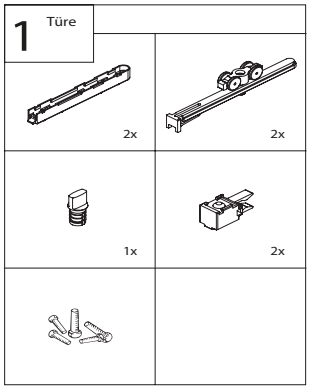

Područje primjene:
za privatni stambeni prostor, blagovaonice i spavaće sobe
za privatni uredski prostor
gornje i donje elemente u kuhinji
otvore za posluživanje između kuhinje i blagovaonice

Materijal:	unutarnja ugradnja fronte
Nosivost:	16 kg
Debljina krila:	min. 19 mm
Visina krila do:	1400 mm
Širina krila do:	1000 mm

Br.art	Broj vrata	JM	Cijena HRK	za
103 352 640 •	1	GT	270,00	1 GT

Grupa proizvoda 300 382

Pribor				
Br.art	**Opis**	**JM**	**Cijena HRK**	**za**
103 352 949 •	EKU CLIPO 16 sustav ublaživača udara do 16 kg, 2-krila	GT	279,00	1 GT
103 352 953 •	EKU CLIPO 16 sustav ublaživača udara do 8 kg, 2-krila	GT	279,00	1 GT



EKU CLIPO

EKU CLIPO 16 H IS jednostruka gornja vodilica, aluminij, s okretnim zasunom

Napomena:
Vodilice nisu prikladne za montažu u puno drvo i MDF.

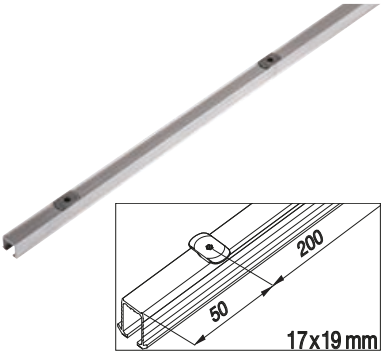

Izvedba:	s okretnim zasunom
Dimenzije:	17 x 19 mm
Materijal:	aluminij

Br.art	Duljina mm	Usluga	JM	Cijena HRK	za
103 352 101 •	6000	rezanje na mjeru moguće uz doplatu	mm	125,00	1000 mm
103 352 960 •	2500	rezanje na mjeru nije moguće	kom	322,00	1 kom

Grupa proizvoda 300 382

Pribor				
Br.art	**Opis**	**JM**	**Cijena HRK**	**za**
103 352 965 •	CLIPO 16 H završna kapa s okretnim zasunom, pvc siva	kom	17,05	1 kom

schachermayer

EKU CLIPO

EKU CLIPO 16 H IS jednostruka gornja vodilica, aluminij, perforirana

Izvedba: perforirana
Dimenzije: 16 x 19 mm
Materijal: aluminij

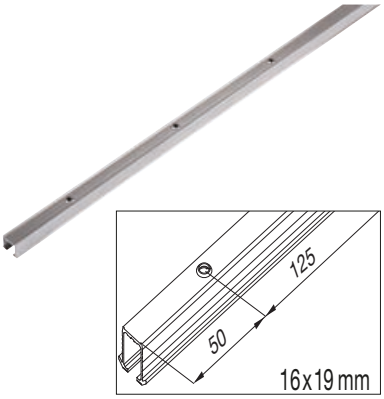

Br.art	Duljina mm	Usluga	JM	Cijena HRK	za
103 352 100 •	6000	rezanje na mjeru moguće uz doplatu	mm	79,60	1000 mm
103 352 957 •	2500	rezanje na mjeru nije moguće	kom	211,00	1 kom

Grupa proizvoda 300 382

Pribor				
Br.art	**Opis**	**JM**	**Cijena HRK**	**za**
103 352 964 •	CLIPO 16 H završna kapa na vijak, pvc siva	kom	9,03	1 kom

EKU CLIPO

EKU CLIPO 16 H IS završna kapa, plastika siva, na vijak

Materijal: plastika siva



Br.art	Izvedba	JM	Cijena HRK	za
103 352 964 •	perforirano	kom	9,03	1 kom

Grupa proizvoda 300 382

4

EKU CLIPO

EKU CLIPO 16 H IS završna kapa s okretnim zasunom, plastika siva

Napomena:
Vodilice nisu prikladne za montažu u puno drvo i MDF.

Materijal: plastika siva



Br.art	Izvedba	JM	Cijena HRK	za
103 352 965 •	s okretnim zasunom	kom	17,05	1 kom

Grupa proizvoda 300 382

EKU CLIPO

EKU CLIPO 16 H IS dvostruka vodilica aluminij, perforirana

Napomena:
Može se isključivo koristiti za vrata debljine 19 mm.

Dimenzije: 16 x 44 mm

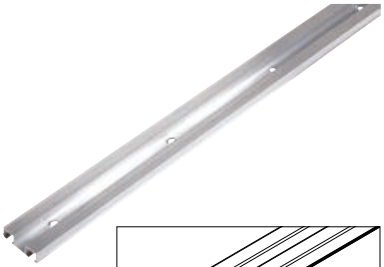

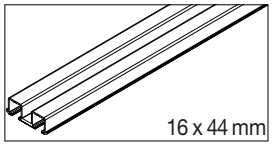

Br.art	Izvedba	Duljina mm	Materijal	Usluga	JM	Cijena HRK	za
103 352 098 •	perforirana	6000	eloksirani aluminij	rezanje na mjeru moguće uz doplatu!	mm	144,50	1000 mm
103 352 874 •	perforarana	2500	aluminij eloksirani	rezanje na mjeru nije moguće	kom	373,00	1 kom

Grupa proizvoda 300 382

EKU CLIPO

Garnitura okova EKU CLIPO 26/36 H IS

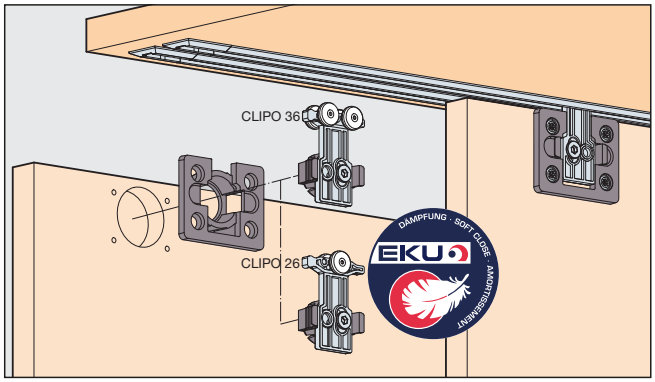

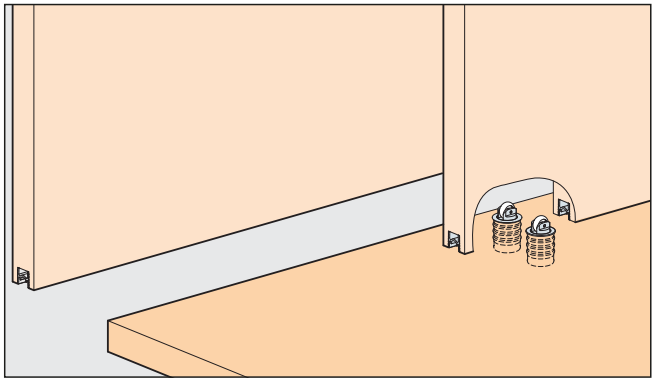

Primjeri ugradnje

Sustav: vodilica montirana u utoru, bez utora u podu,
bez maske, Clip-kotačići,
za 2–3 drvena vrata do 26/36 kg. Dizajn Inslide - unutarnja fronta

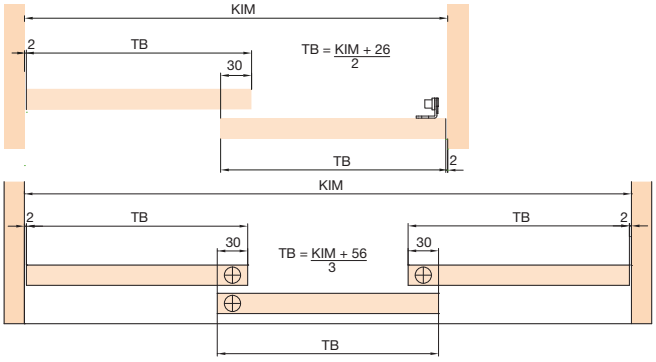



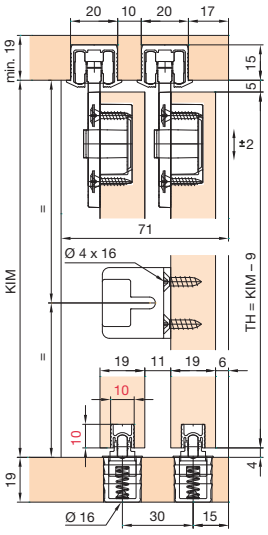

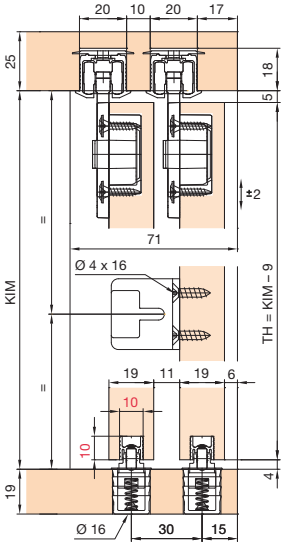

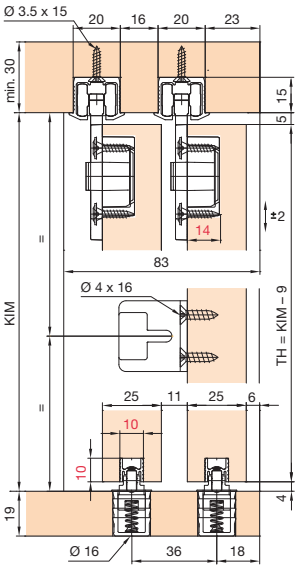

Obrada vrata = crveni brojevi

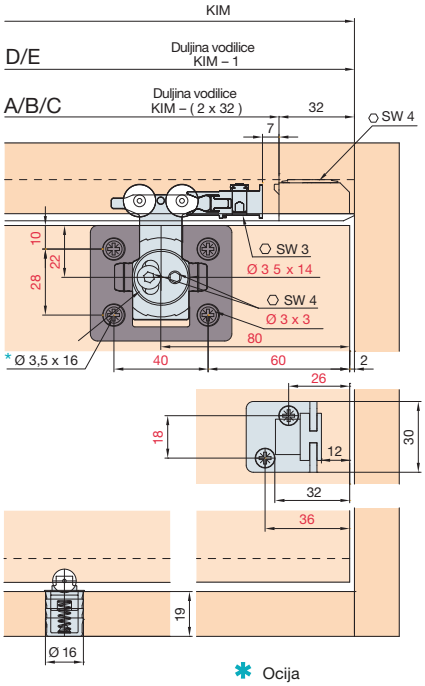

* Ocija
Varijanta
Ø 6.3 x 16 mm

4



EKU CLIPO

Garnitura okova EKU CLIPO 26/36 H IS

- vodilica gornja na utor, bez utora u podu, bez maske, s Clip kotačićem
- jednostavna montaža - namještanje i podešavanje bez alata
- nevidljiv prigušivač - ugrađen u vodilicu
- tiho i lagano kretanje

Materijal: unutarnja ugradnja
Debljina krila od: 19 mm
Debljina krila do: 25 mm
Visina krila do: 2200 mm
Širina krila do: 1000 mm

Br.art	Broj vrata	Nosivost kg	JM	Cijena HRK	za
103 354 550 •	2	26	GT	615,00	1 GT
103 354 551 •	2	36	GT	920,00	1 GT
103 354 552 •	3	36	GT	1.321,00	1 GT

Grupa proizvoda 300 382

Pribor					
Br.art	**Opis**	**JM**	**Cijena HRK**	**za**	
103 354 440 •	EKU CLIPO 26/36 sustav prigušenja do 15 kg	GT	346,00	1 GT	
103 354 441 •	EKU CLIPO 26/36 sustav prigušenja do 26 kg	GT	346,00	1 GT	
103 354 442 •	EKU CLIPO 36 sustav prigušenja 36 kg	GT	346,00	1 GT	

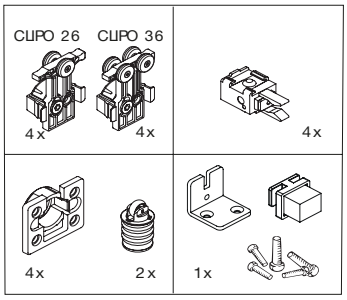

2 vrata

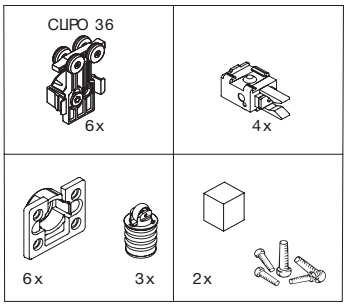

3 vrata

EKU CLIPO

EKU CLIPO 26/36 jednostruka gornja vodilica, za ljepljenje

Izvedba: za ljepljenje
Dimenzije: 23,5 x 18 mm
Materijal: eloksirani aluminij

Br.art	Duljina mm	Usluga	JM	Cijena HRK	za
103 354 573 •	2500	rezanje na mjeru nije moguće	kom	191,50	1 kom
103 354 209 •	6000	rezanje na mjeru moguće uz doplatu	mm	72,60	1000 mm

Grupa proizvoda 300 382

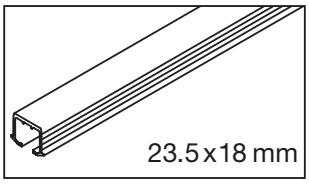

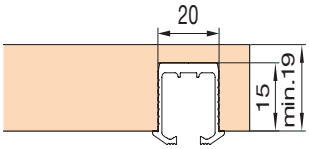

EKU CLIPO

EKU CLIPO 26/36 jednostruka gornja vodilica, s okretnim zasunom

Izvedba: s okretnim zasunom
Dimenzije: 23,5 x 20 mm
Materijal: eloksirani aluminij

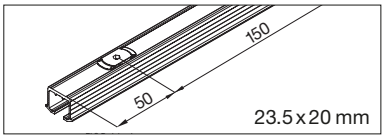

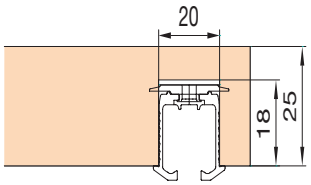

Br.art	Duljina mm	Usluga	JM	Cijena HRK	za
103 354 562 •	2500	rezanje na mjeru nije moguće	kom	432,00	1 kom
103 354 189 •	6000	rezanje na mjeru moguće uz nadoplatu	mm	165,00	1000 mm

Grupa proizvoda 300 382

Pribor				
Br.art	Opis	JM	Cijena HRK	za
103 354 468 •	EKU CLIPO 26/36 završna kapa s okretnim zasunom	kom	27,10	1 kom

EKU CLIPO

EKU CLIPO 26/36 jednostruka gornja vodilica, na vijak

Izvedba: perforirano, pričvršćenje vijcima
Dimenzije: 23,5 x 18 mm
Materijal: eloksirani aluminij

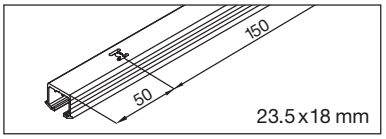

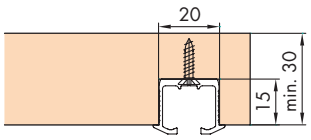

Br.art	Duljina mm	Usluga	JM	Cijena HRK	za
103 354 194 •	6000	rezanje na mjeru moguće uz doplatu!	mm	104,50	1000 mm
103 354 565 •	2500	rezanje na mjeru nije moguće	kom	285,00	1 kom

Grupa proizvoda 300 382

Pribor				
Br.art	Opis	JM	Cijena HRK	za
103 354 469 •	EKU CLIPO 26/36 završna kapa na vijak	kom	19,10	1 kom

EKU CLIPO

EKU CLIPO 36 jednostruka vodilica za pričvršćivanje vijcima

Izvedba: perforina, pričvršćivanje vijcima
Dimenzije: 20 x 18 mm
Materijal: eloksirani aluminij

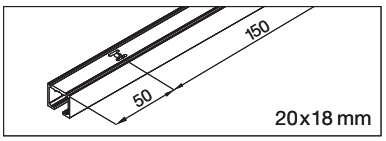

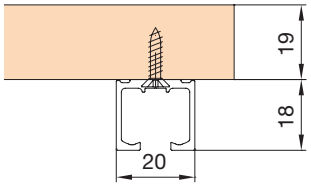

Br.art	Duljina mm	Usluga	JM	Cijena HRK	za
103 354 199 •	6000	rezanje na mjeru moguće uz doplatu	mm	124,00	1000 mm
103 354 570 •	2500	rezanje na mjeru nije moguće	kom	319,00	1 kom

Grupa proizvoda 300 382

schachermayer

EKU CLIPO

EKU CLIPO 36 Dvostruka vodilica za pričvršćivanje vijcima

Napomena: vodilica je kompatibilna samo sa staklenim frontama!

Izvedba: perforirano, pričvršćivanje vijcima
Dimenzije: 44,5 x 18 mm
Materijal: eloksirani aluminij

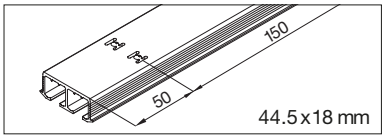

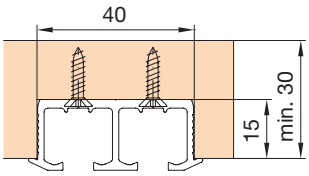

Br.art	Duljina mm	Usluga	JM	Cijena HRK	za
103 354 217 •	6000	rezanje na mjeru moguće uz doplatu	mm	124,00	1000 mm
103 354 576 •	2500	rezanje na mjeru nije moguće	kom	319,00	1 kom

Grupa proizvoda 300 382

EKU CLIPO

EKU CLIPO 26/36 završni dio vodilice s okretnim zasunom

Materijal: plastika



Br.art	Izvedba	JM	Cijena HRK	za
103 354 468 •	s okretnim zasunom	kom	27,10	1 kom

Grupa proizvoda 300 382

4

EKU CLIPO

EKU CLIPO 26/36 završna kapa, na vijak

Materijal: plastika



Br.art	Izvedba	JM	Cijena HRK	za
103 354 469 •	na vijak	kom	19,10	1 kom

Grupa proizvoda 300 382

EKU CLIPO

Garnitura okova EKU CLIPO 36 HM IS

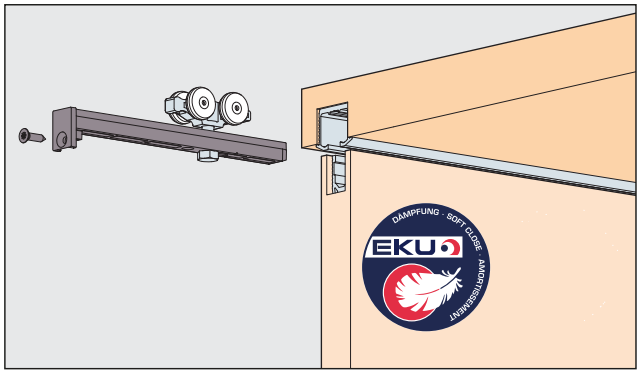

Sustav: vodilica montirana u utoru, bez utora u podu,
bez maske, Clip-kotačići za skrivenu montažu,
za 1 drvena vrata do 36 kg. Design Inslide - unutarnja fronta

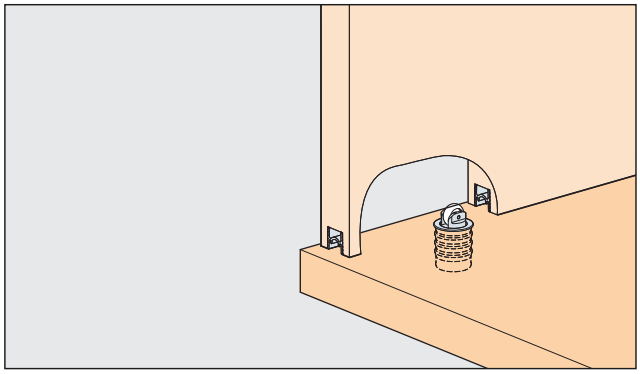

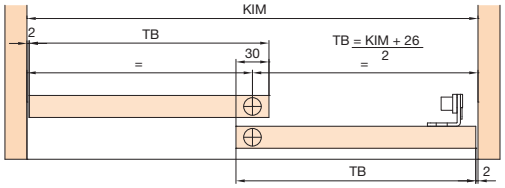

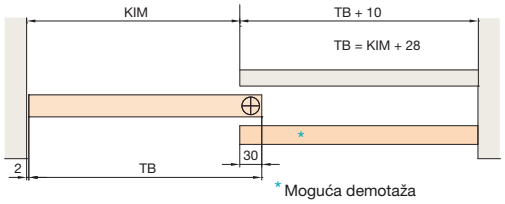

*Moguća demotaža

4

Primjeri ugradnje

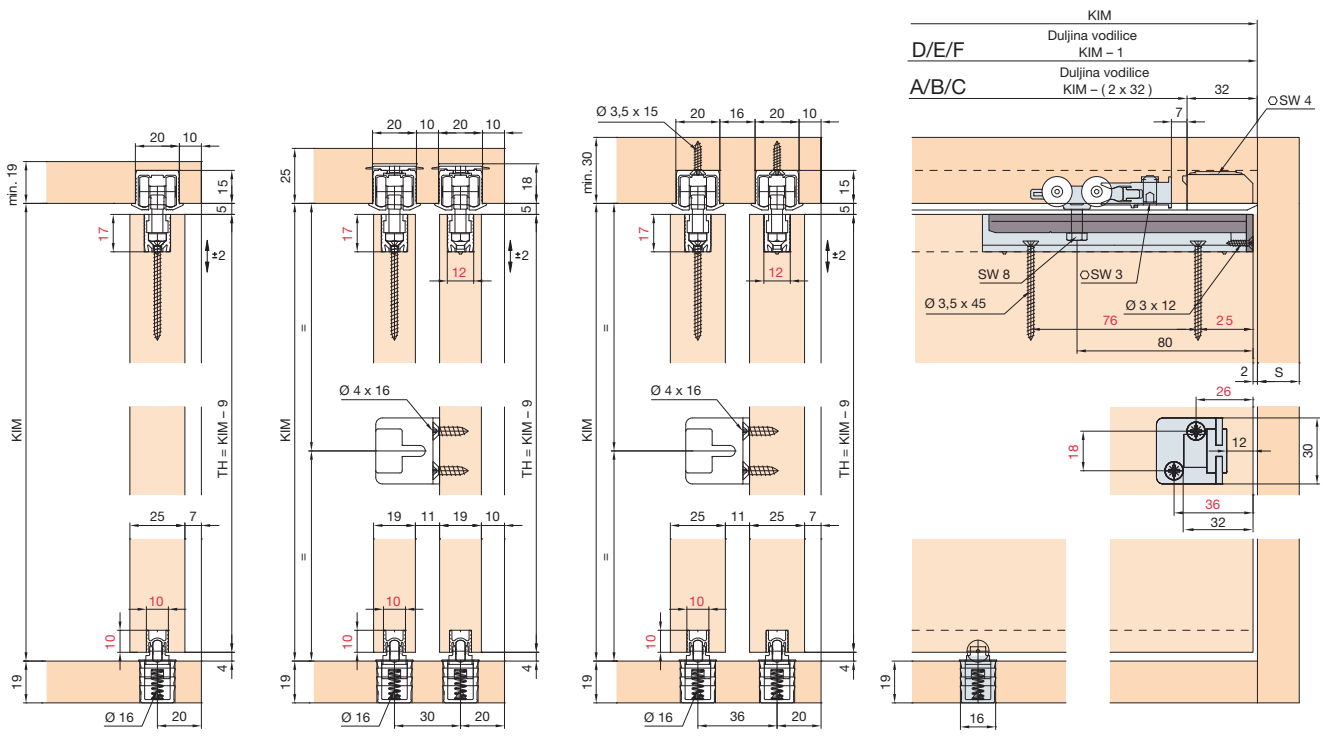

Obrada vrata = crveni brojevi
Prigušivač opciono

EKU CLIPO

Garnitura okova EKU CLIPO 36 HM IS

- vodilica gornja na utor, bez utora u podu, bez maske, kotačić za skrivenu montažu
- minimalna ugradnja
- nevidljiv prigušivač (opcija) - ugrađen u vodilicu
- tiho i lagano kretanje

Materijal: unutarnja fronta
Nosivost: 36 kg
Debljina krila od: 19 mm
Debljina krila do: 25 mm
Visina krila do: 2400 mm
Širina krila do: 1000 mm

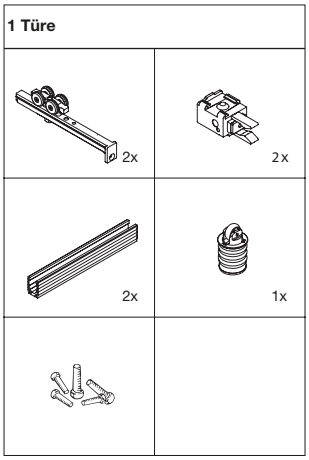

Br.art	Broj vrata	JM	Cijena HRK	za
103 354 553	1	GT	374,00	1 GT

Grupa proizvoda 300 382

Pribor				
Br.art	**Opis**	**JM**	**Cijena HRK**	**za**
103 354 441	EKU CLIPO 26/36 sustav prigušenja do 26 kg	GT	346,00	1 GT
103 354 442	EKU CLIPO 36 sustav prigušenja 36 kg	GT	346,00	1 GT

EKU CLIPO

EKU CLIPO 26/36 jednostruka gornja vodilica, za ljepljenje

Izvedba: za ljepljenje
Dimenzije: 23,5 x 18 mm
Materijal: eloksirani aluminij

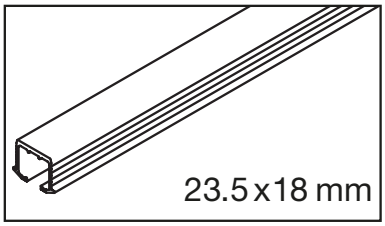

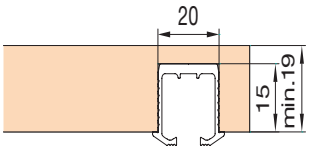

Br.art	Duljina mm	Usluga	JM	Cijena HRK	za
103 354 573	2500	rezanje na mjeru nije moguće	kom	191,50	1 kom
103 354 209	6000	rezanje na mjeru moguće uz doplatu	mm	72,60	1000 mm

Grupa proizvoda 300 382

EKU CLIPO

EKU CLIPO 26/36 jednostruka gornja vodilica, s okretnim zasunom

Izvedba: s okretnim zasunom
Dimenzije: 23,5 x 20 mm
Materijal: eloksirani aluminij

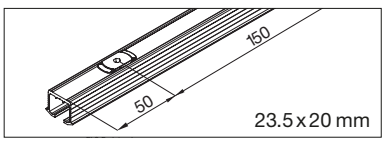

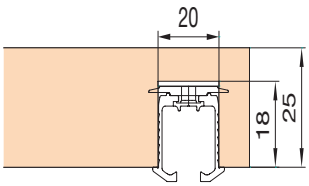

Br.art	Duljina mm	Usluga	JM	Cijena HRK	za
103 354 562	2500	rezanje na mjeru nije moguće	kom	432,00	1 kom
103 354 189	6000	rezanje na mjeru moguće uz nadoplatu	mm	165,00	1000 mm

Grupa proizvoda 300 382

Pribor				
Br.art	**Opis**	**JM**	**Cijena HRK**	**za**
103 354 468	EKU CLIPO 26/36 završna kapa s okretnim zasunom	kom	27,10	1 kom

EKU CLIPO

EKU CLIPO 26/36 jednostruka gornja vodilica, na vijak

Izvedba: perforirano, pričvršćenje vijcima
Dimenzije: 23,5 x 18 mm
Materijal: eloksirani aluminij

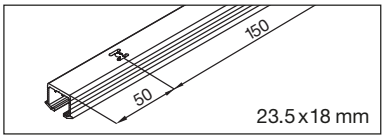

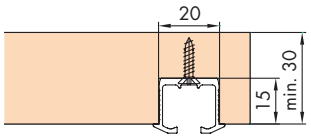

Br.art	Duljina mm	Usluga	JM	Cijena HRK	za
103 354 194 •	6000	rezanje na mjeru moguće uz doplatu!	mm	104,50	1000 mm
103 354 565 •	2500	rezanje na mjeru nije moguće	kom	285,00	1 kom

Grupa proizvoda 300 382

Pribor				
Br.art	**Opis**	**JM**	**Cijena HRK**	**za**
103 354 469 •	EKU CLIPO 26/36 završna kapa na vijak	kom	19,10	1 kom

EKU CLIPO

EKU CLIPO 26/36 završni dio vodilice s okretnim zasunom

Materijal: plastika



Br.art	Izvedba	JM	Cijena HRK	za
103 354 468 •	s okretnim zasunom	kom	27,10	1 kom

Grupa proizvoda 300 382

EKU CLIPO

EKU CLIPO 26/36 završna kapa, na vijak

Materijal: plastika



Br.art	Izvedba	JM	Cijena HRK	za
103 354 469 •	na vijak	kom	19,10	1 kom

Grupa proizvoda 300 382

EKU COMBINO

EKU COMBINO 60 H IS vodilica, aluminij, za ljepljenje

Izvedba: bez perforacije, za ljepljenje
Dimenzije: 10 x 10 mm
Materijal: aluminij

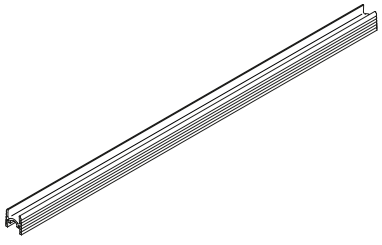

Br.art	Duljina mm	Usluga	JM	Cijena HRK	za
103 354 028 •	6000	rezanje na mjeru moguće uz doplatu	mm	32,40	1000 mm
103 354 347 •	2500	rezanje na mjeru nije moguće	kom	98,20	1 kom

Grupa proizvoda 300 382

schachermayer

EKU REGAL C

Garnitura okova EKU REGAL C 26 HM IS

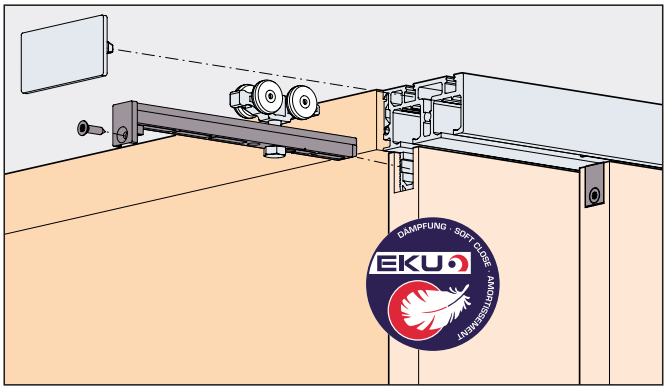

Sistem: Clip-vodilice 25/25 ili 51/25 mm.
za 1 ili 2 drvena vrata do 26 kg. Dizajn Inslide



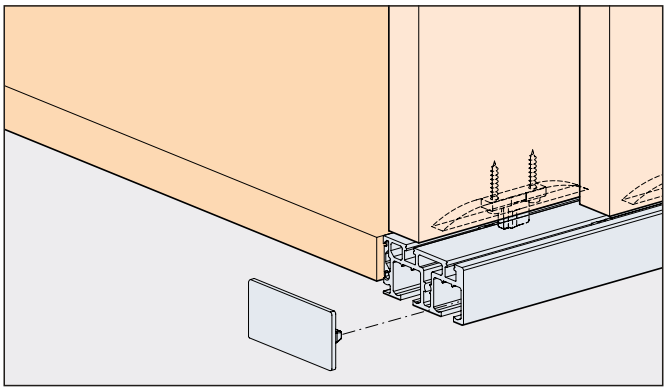

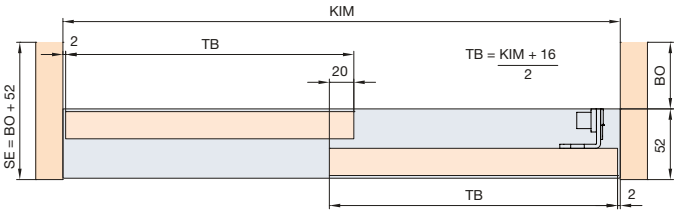

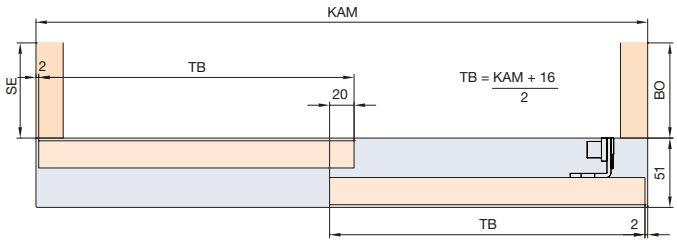

4

Einbaubeispiele

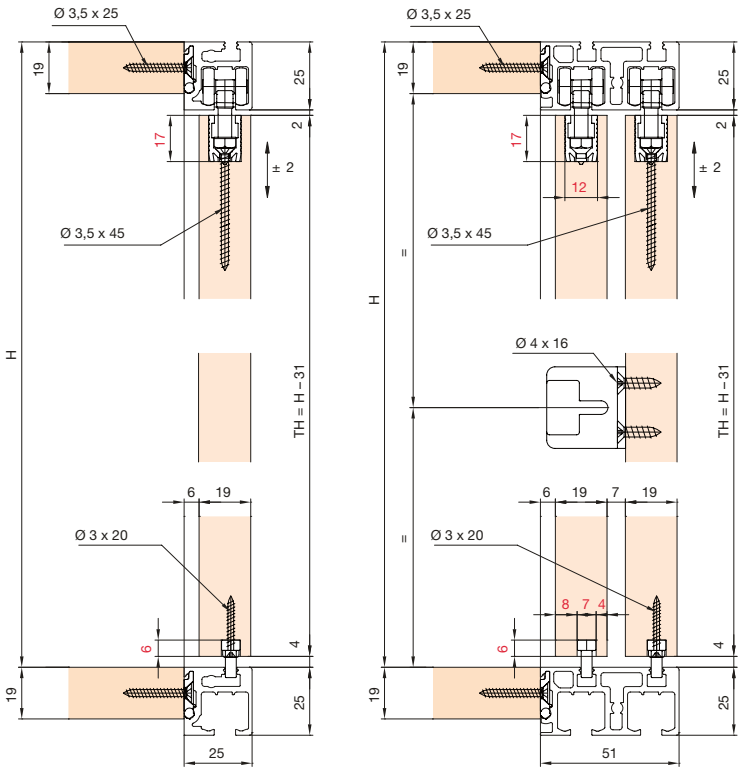

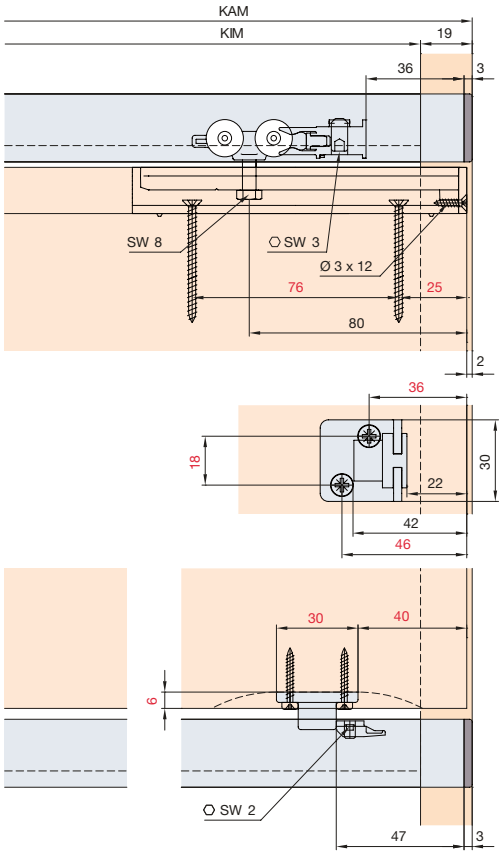

Obrada vrata = crveni brojevi

EKU REGAL C

Garnitura okova EKU REGAL C 26 HM IS

- sustav: Clip-vodilica 25/25 ili 51/25 mm
- opcija nevidljiv prigušivač - ugrađen u vodilicu
- tiho i lagano kretanje

Materijal: unutarnje fronte
Nosivost: 26 kg
Debljina krila: 19 mm
Visina krila do: 2200 mm
Širina krila do: 1200 mm

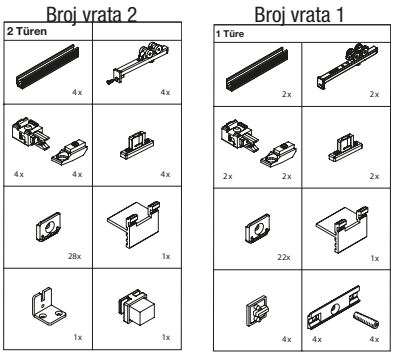

Br.art	Broj vrata	JM	Cijena HRK	za
103 354 450 •	1	GT	811,00	1 GT
103 354 451 •	2	GT	1.419,00	1 GT

Grupa proizvoda 300 382

Pribor				
Br.art	**Opis**	**JM**	**Cijena HRK**	**za**
103 354 440 •	EKU CLIPO 26/36 sustav prigušenja do 15 kg	GT	346,00	1 GT
103 354 441 •	EKU CLIPO 26/36 sustav prigušenja do 26 kg	GT	346,00	1 GT

EKU REGAL C

EKU REGAL C 26 HM IS jednostruka vodilica/klizna vodilica, aluminij eloksirani

Izvedba: za priključivanje
Dimenzije: 25 x 25 mm

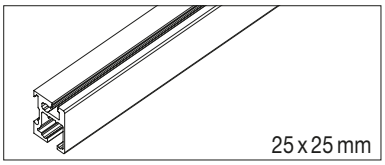

Br.art	Izvedba	Duljina mm	Usluga	Materijal	JM	Cijena HRK	za
103 354 164 •	za priključivanje spojnicama	6000	rezanje na mjeru moguće uz doplatu!	eloksirani aluminij	mm	208,00	1000 mm
103 354 452 •	za priključivanje	2500	rezanje na mjeru nije moguće	aluminij eloksirani	kom	565,00	1 kom

Grupa proizvoda 300 382

EKU REGAL C

EKU REGAL C 26 HM IS dvostruka vodilica/klizna vodilica, aluminij eloksirani

Izvedba: za priključivanje
Dimenzije: 51 x 25 mm

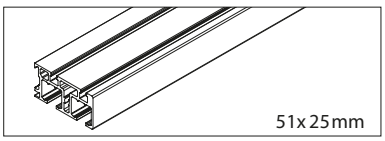

Br.art	Izvedba	Duljina mm	Usluga	Materijal	JM	Cijena HRK	za
103 354 173 •	za priključivanje spojnicama	6000	rezanje na mjeru moguće uz doplatu	eloksirani aluminij	mm	364,00	1000 mm
103 354 455 •	za priključivanje	2500	rezanje na mjeru nije moguće	aluminij eloksirani	kom	942,00	1 kom

Grupa proizvoda 300 382

EKU REGAL C

EKU REGAL C HM IS set pokrivnih kapica

Uporaba za: EKU REGAL C dvostruka/klizna vodilica

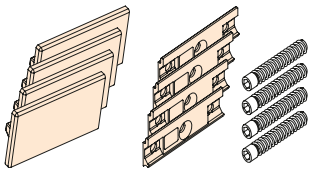

Br.art	Materijal	JM	Cijena HRK	za
103 354 208 •	plastika siva	GT	166,00	1 GT

Grupa proizvoda 300 382

schachermayer

EKU CLIPO

Garnitura okova EKU CLIPO 15 H MS

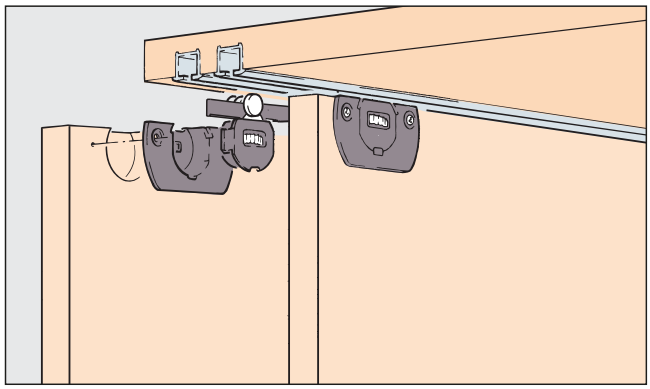

Sustav: vodilica u utoru ili pričvršćena vijcima,
bez utora u podu, bez maske, Clip-kotačići sa
kotačićem za podešavanje, za 2 drvena vrata do 15 kg.
Design Mixslide - kombinirana fronta

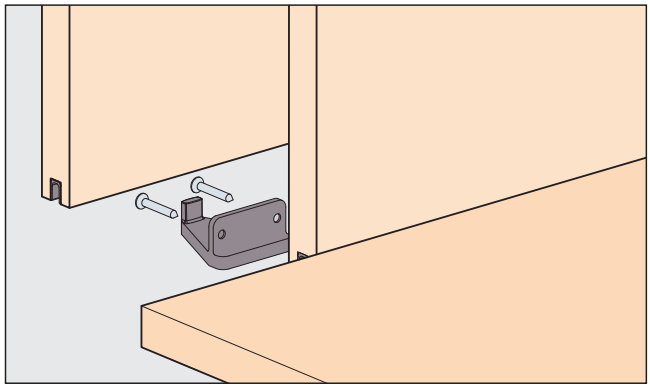

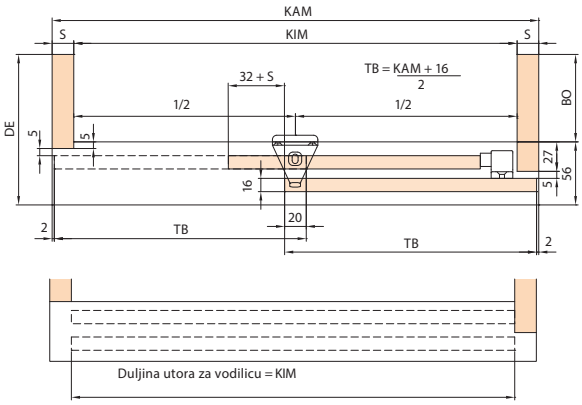

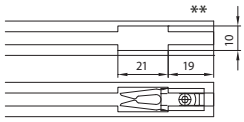

4

Primjeri ugradnje

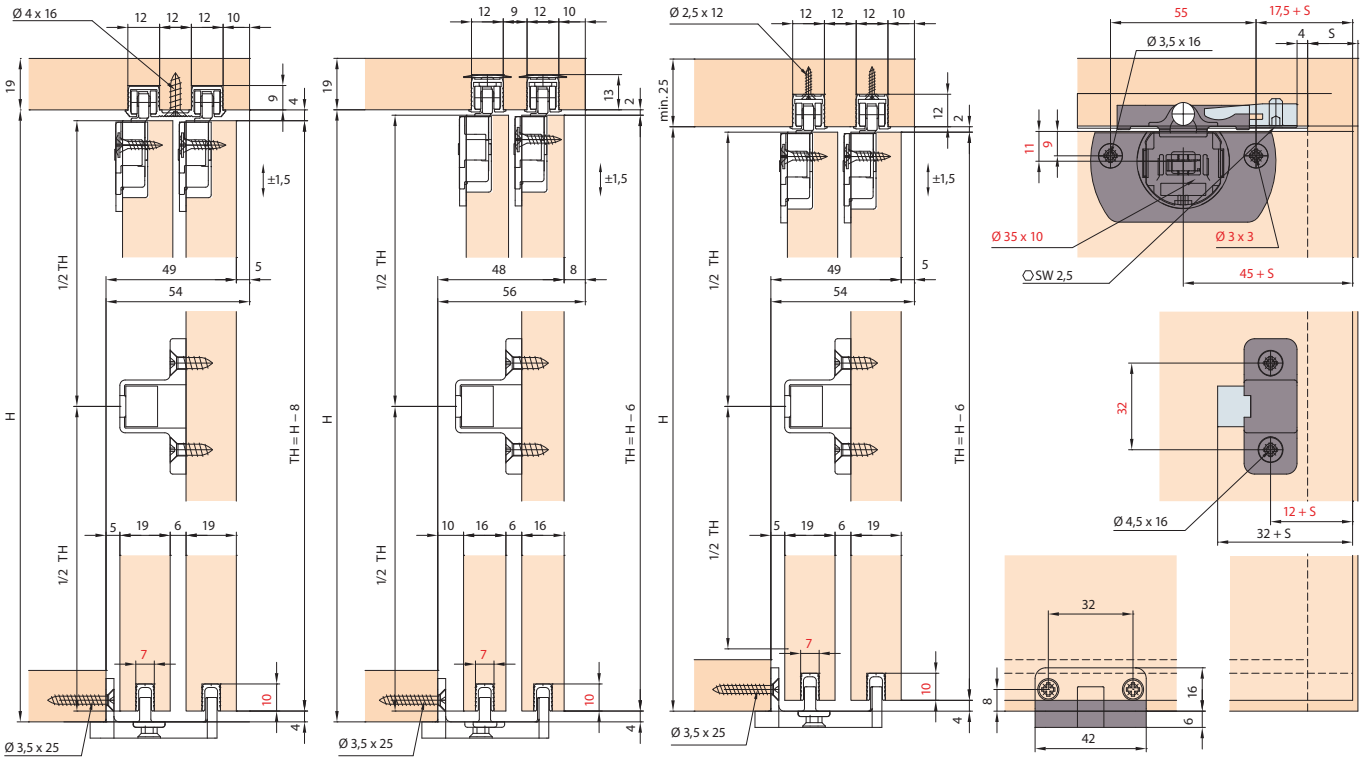

Obrada vrata = crveni brojevi

EKU CLIPO

Garnitura okova EKU CLIPO 15 H MS

Okov EKU-CLIPO 15 H MS konstruiran je za dvoja drvena vrata do 15 kg s gornjim hodom u dizajnu kombinirane fronte. Gornja vodilica pričvršćuje se u utor. Klizni se mehanizam prilikom montaže jednostavno uklapa. Podešavanje visine izvodi se preko kotačića za podešavanje na kliznom mehanizmu Clip spojnice.

Područje primjene:
za privatni stambeni prostor, blagovaonice i spavaće sobe
za privatni uredski prostor
gornje i donje elemente u kuhinji
podgradne elemente u kupaoni

Materijal:	kombinirana ugradnja fronte
Nosivost:	15 kg
Debljina krila od:	16 mm
Debljina krila do:	19 mm
Visina krila do:	1400 mm
Širina krila do:	1000 mm
Materijal:	plastika antracit

Br.art	Broj vrata	JM	Cijena HRK	za
103 352 629 •	2	GT	470,00	1 GT

Grupa proizvoda 300 382

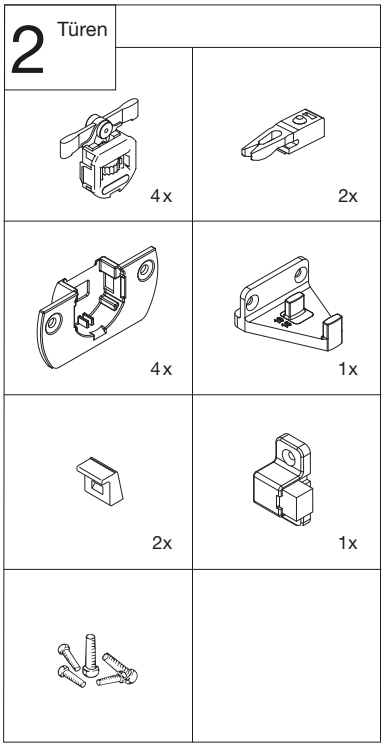

EKU CLIPO

EKU CLIPO 15 H IS jednostruka vodilica, aluminij, s okretnim zasunom

Napomena:
Vodilice nisu prikladne za montažu na tvrdo drvo/MDF.

Izvedba:	s okretnim zasunom
Dimenzije:	13,5 x 14 mm
Materijal:	aluminij

Br.art	Duljina mm	Usluga	JM	Cijena HRK	za
103 352 079 •	6000	rezanje na mjeru moguće uz doplatu	mm	115,00	1000 mm
103 354 301 •	2500	rezanje na mjeru nije moguće	kom	300,00	1 kom

Grupa proizvoda 300 382



EKU CLIPO

EKU CLIPO 15 GC jednostruka vodilica aluminij, perforirana

Izvedba:	perforirana
Dimenzije:	13 x 14 mm
Materijal:	aluminij

Br.art	Duljina mm	Usluga	JM	Cijena HRK	za
103 352 082 •	6000	rezanje na mjeru moguće uz doplatu	mm	74,60	1000 mm
103 354 303 •	2500	rezanje na mjeru nije moguće	kom	199,00	1 kom

Grupa proizvoda 300 382

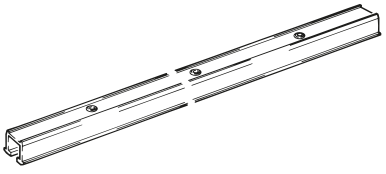

schachermayer

EKU CLIPO

EKU CLIPO 15 H IS jednostruka gornja vodilica, eloksirani aluminij, perforirana, pričvršćivanje vijcima

Izvedba: perforirana
Dimenzije: 13 x 13 mm

Br.art	Duljina mm	Usluga	Materijal	JM	Cijena HRK	za
103 352 083 •	6000	rezanje na mjeru moguće uz doplatu!	eloksirani aluminij	mm	82,50	1000 mm
103 354 305 •	2500	rezanje na mjeru nije moguće	aluminij elok-sirani	kom	213,50	1 kom

Grupa proizvoda 300 382

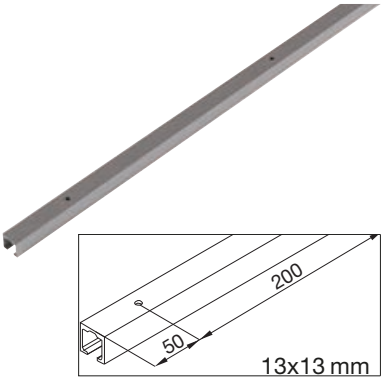

EKU CLIPO

EKU CLIPO 15 H IS dvostruka vodilica, aluminij, perforirana

Izvedba: perforirana
Dimenzije: 11 x 38 mm
Materijal: eloksirani aluminij

Br.art	Duljina mm	Usluga	JM	Cijena HRK	za
103 352 093 •	6000	rezanje na mjeru moguće uz doplatu	mm	130,50	1000 mm
103 352 859 •	2500	rezanje na mjeru nije moguće	kom	346,00	1 kom

Grupa proizvoda 300 382



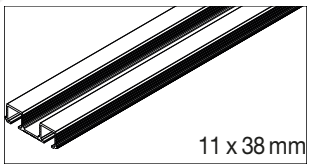

EKU CLIPO

EKU CLIPO 10 H IS jednostruka donja vodilica, plastika antracit

Dimenzije: 10 x 7 mm

Br.art	Duljina mm	Usluga	Materijal	JM	Cijena HRK	za
103 333 253 •	6000	rezanje na mjeru moguće uz doplatu	plastika, antracit	mm	14,65	1000 mm
103 354 307 •	2500	rezanje na mjeru nije moguće	plastika antracit	kom	81,00	1 kom

Grupa proizvoda 300 382

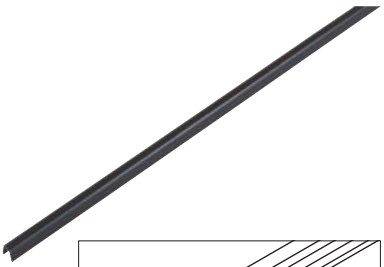

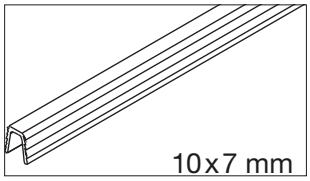

EKU CLIPO

Garnitura okova EKU CLIPO 16 H MS

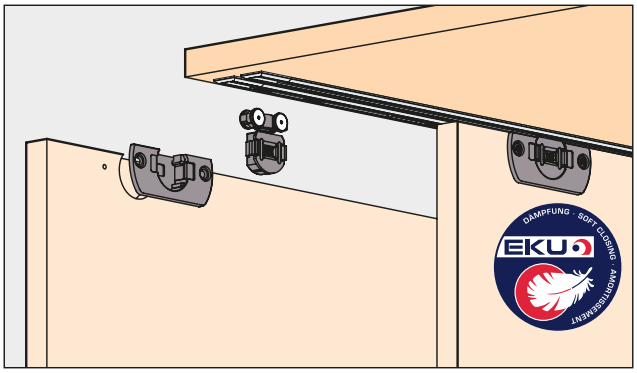

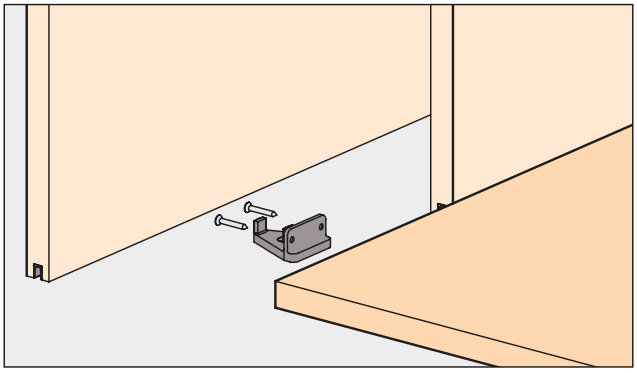

Sustav: vodilica u utoru, bez utora u podu,
bez maske, sa Clip-kotačićima,
za 2 drvena vrata do 16 kg.

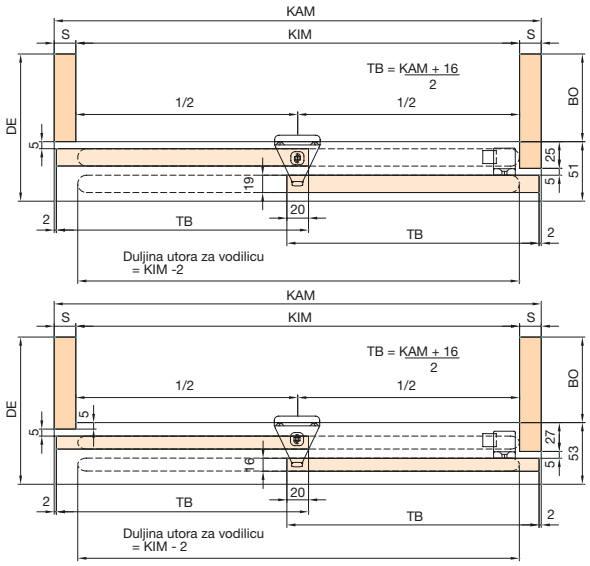

Primjeri ugradnje

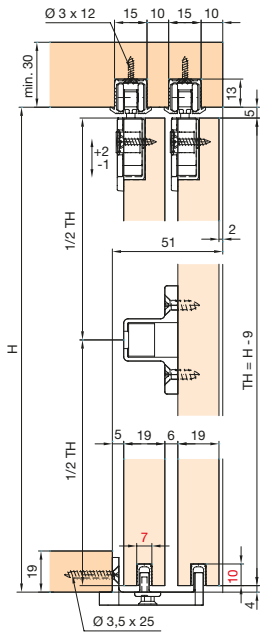

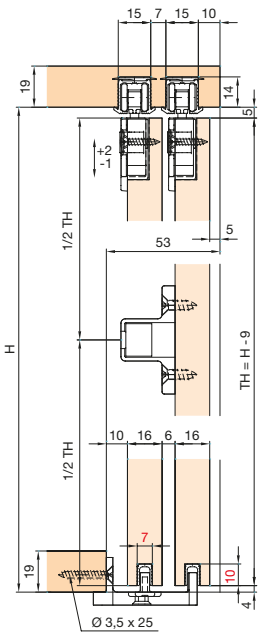

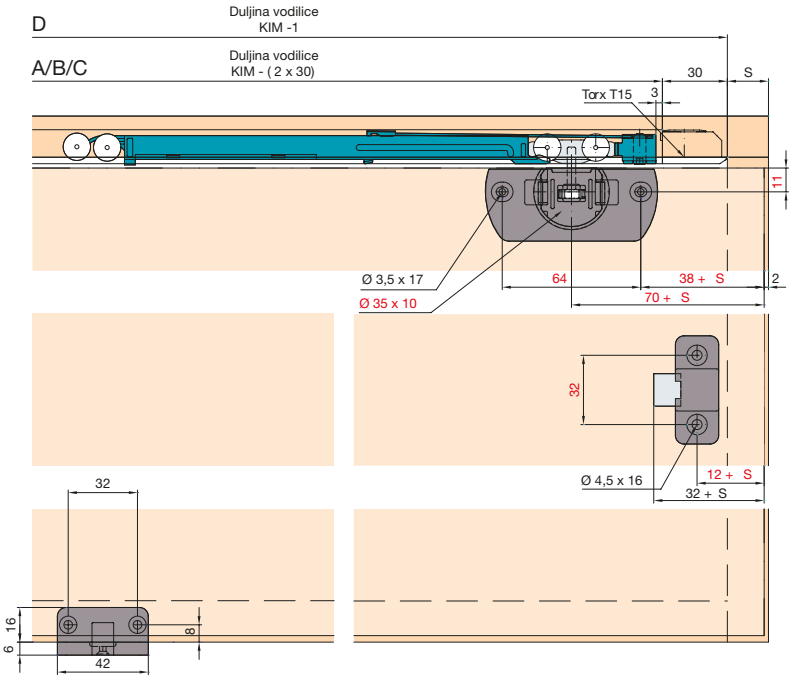

Obrada vrata = crveni brojevi
Prigušivač opciono

4

EKU CLIPO

Garnitura okova EKU CLIPO 16 H MS

Okov EKU-CLIPO 16 H MS konstruiran je za dvoja drvena vrata do 16 kg s gornjim hodom u dizajnu kombinirane fronte. Ublaživač je nevidljivo integriran u gornju vodilicu (opcija). Klizni se mehanizam prilikom montaže jednostavno uklapa. Podešavanje visine izvodi se jednostavno pomoću kotačića za podešavanje na kliznom mehanizmu Clip spojnice.

Područje primjene:
za privatni stambeni prostor, blagavaonice i spavaće sobe
za privatni i javni uredski prostor
gornje i donje elemente u kuhinji
podgradne elemente u kupaonici

Materijal:	kombinirana fronta
Nosivost:	16 kg
Debljina krila od:	16 mm
Debljina krila do:	19 mm
Visina krila do:	1400 mm
Širina krila do:	1000 mm
Materijal:	plastika antracit

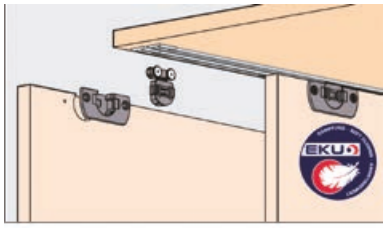

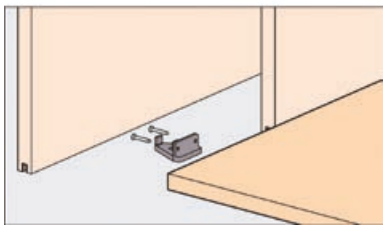

Br.art	Broj vrata	JM	Cijena HRK	za
103 352 951 •	2	GT	502,00	1 GT

Grupa proizvoda 300 382

Pribor

Br.art	Opis	JM	Cijena HRK	za
103 352 949 •	EKU CLIPO 16 sustav ublaživača udara do 16 kg, 2-krila	GT	279,00	1 GT
103 352 953 •	EKU CLIPO 16 sustav ublaživača udara do 8 kg, 2-krila	GT	279,00	1 GT

Broj vrata 2

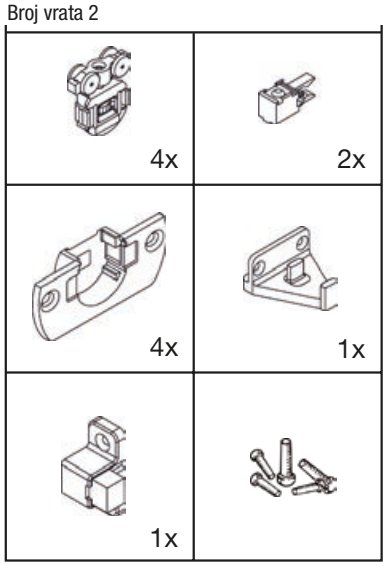



EKU CLIPO

EKU CLIPO 16 H IS jednostruka gornja vodilica, aluminij, s okretnim zasunom

Napomena:
Vodilice nisu prikladne za montažu u puno drvo i MDF.

Izvedba: s okretnim zasunom
Dimenzije: 17 x 19 mm
Materijal: aluminij

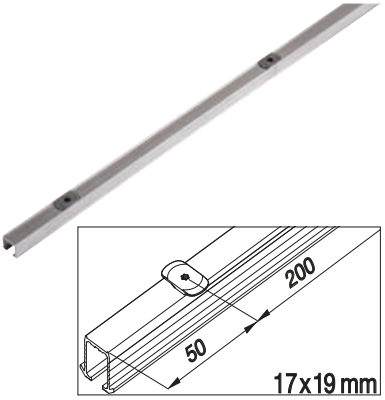

Br.art	Duljina mm	Usluga	JM	Cijena HRK	za
103 352 101 •	6000	rezanje na mjeru moguće uz doplatu	mm	125,00	1000 mm
103 352 960 •	2500	rezanje na mjeru nije moguće	kom	322,00	1 kom

Grupa proizvoda 300 382

Pribor				
Br.art	**Opis**	**JM**	**Cijena HRK**	**za**
103 352 965 •	CLIPO 16 H završna kapa s okretnim zasunom, pvc siva	kom	17,05	1 kom

EKU CLIPO

EKU CLIPO 16 H IS jednostruka gornja vodilica, aluminij, perforirana

Izvedba: perforirana
Dimenzije: 16 x 19 mm
Materijal: aluminij

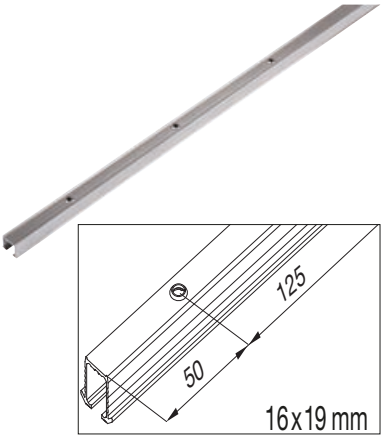

Br.art	Duljina mm	Usluga	JM	Cijena HRK	za
103 352 100 •	6000	rezanje na mjeru moguće uz doplatu	mm	79,60	1000 mm
103 352 957 •	2500	rezanje na mjeru nije moguće	kom	211,00	1 kom

Grupa proizvoda 300 382

Pribor				
Br.art	**Opis**	**JM**	**Cijena HRK**	**za**
103 352 964 •	CLIPO 16 H završna kapa na vijak, pvc siva	kom	9,03	1 kom

EKU CLIPO

EKU CLIPO 16 H IS završna kapa s okretnim zasunom, plastika siva

Napomena:
Vodilice nisu prikladne za montažu u puno drvo i MDF.

Materijal: plastika siva



Br.art	Izvedba	JM	Cijena HRK	za
103 352 965 •	s okretnim zasunom	kom	17,05	1 kom

Grupa proizvoda 300 382

EKU CLIPO

EKU CLIPO 16 H IS završna kapa, plastika siva, na vijak

Materijal: plastika siva



Br.art	Izvedba	JM	Cijena HRK	za
103 352 964 •	perforirano	kom	9,03	1 kom

Grupa proizvoda 300 382

schachermayer

EKU CLIPO

EKU CLIPO 16 H IS dvostruka vodilica aluminij, perforirana

Napomena:
Može se isključivo koristiti za vrata debljine 19 mm.

Dimenzije: 16 x 44 mm

Br.art	Izvedba	Duljina mm	Materijal	Usluga	JM	Cijena HRK	za
103 352 098 •	perforirana	6000	eloksirani aluminij	rezanje na mjeru moguće uz doplatu!	mm	144,50	1000 mm
103 352 874 •	perforarana	2500	aluminij eloksirani	rezanje na mjeru nije moguće	kom	373,00	1 kom

Grupa proizvoda 300 382



EKU CLIPO

EKU CLIPO 16 H IS dvostruka gornja vodilica, eloksirani aluminij, perforirana, pričvršćivanje vijcima

Napomena:
Može se isključivo koristiti za vrata debljine 19 mm.

Izvedba: perforirana
Dimenzije: 16 x 49 mm

Br.art	Duljina mm	Usluga	Materijal	JM	Cijena HRK	za
103 352 102 •	6000	rezanje na mjeru moguće uz doplatu	eloksirani aluminij	mm	185,50	1000 mm
103 352 963 •	2500	rezanje na mjeru nije moguće	aluminij elok-sirani	kom	489,00	1 kom

Grupa proizvoda 300 382



EKU CLIPO

EKU CLIPO 10 H IS jednostruka donja vodilica, plastika antracit

Dimenzije: 10 x 7 mm

Br.art	Duljina mm	Usluga	Materijal	JM	Cijena HRK	za
103 333 253 •	6000	rezanje na mjeru moguće uz doplatu	plastika, antracit	mm	14,65	1000 mm
103 354 307 •	2500	rezanje na mjeru nije moguće	plastika antracit	kom	81,00	1 kom

Grupa proizvoda 300 382

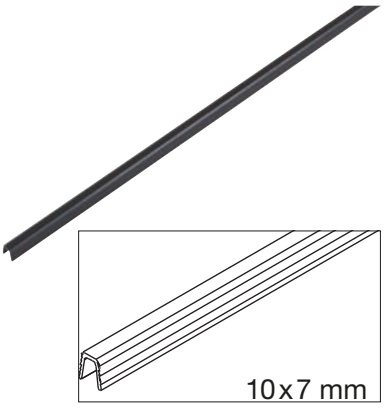

EKU CLIPO

EKU CLIPO zahvatni kutnik za dva krila

Napomena:
Kod uvučene bočne stranice postaviti zaustavljač/zahvatni kutnik na donju stranu.

Uporaba za: 2 krila

Br.art		JM	Cijena HRK	za
103 352 954 •		GT	103,00	1 GT

Grupa proizvoda 300 382



EKU CLIPO® 26 H Mixslide (MS)

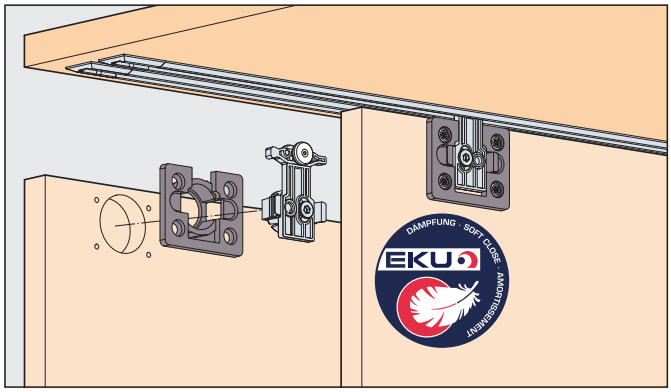

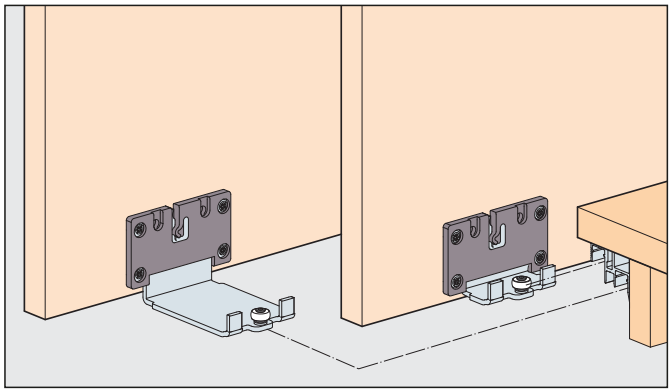

Sustav: vodilica u utoru, bez utora u podu,
bez maske, sa Clip-kotačićima,
za 2–3 drvena vrata do 26 kg. Dizajn Mixslide - kombinirana fronta

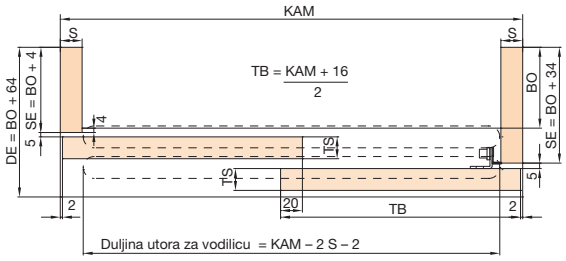

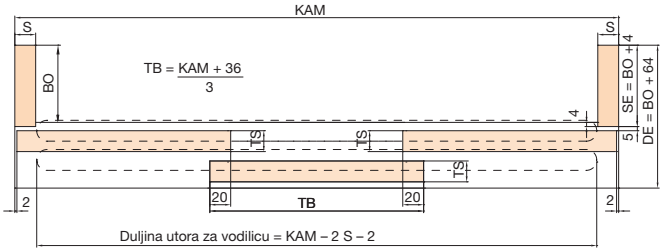

4

Primjeri ugradnje

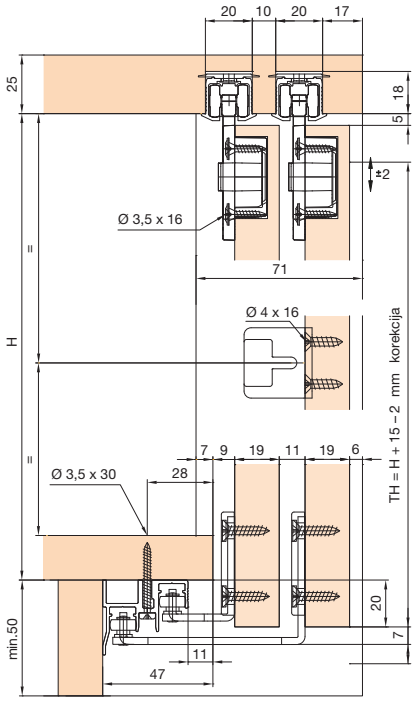

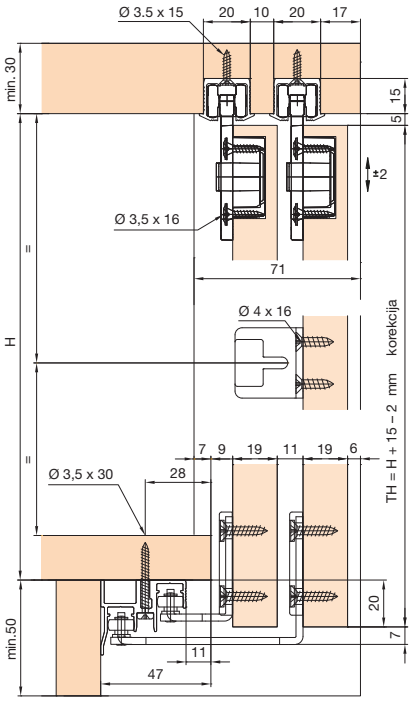

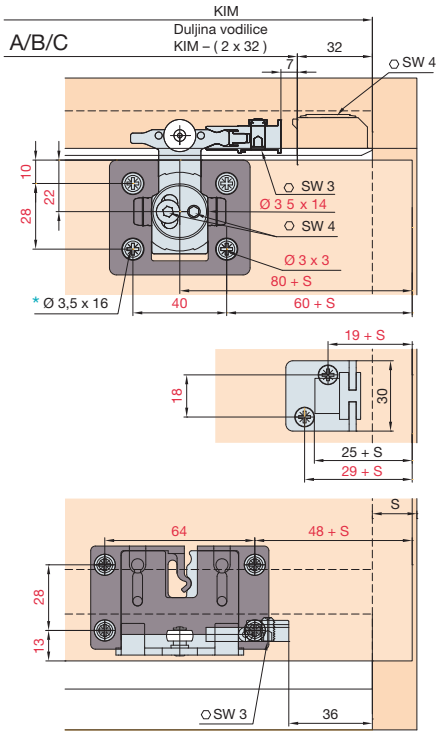

✱ Opcija
Varijanta
Ø 6.3 x 16 mm

EKU CLIPO

Garnitura okova EKU CLIPO 36 H MS

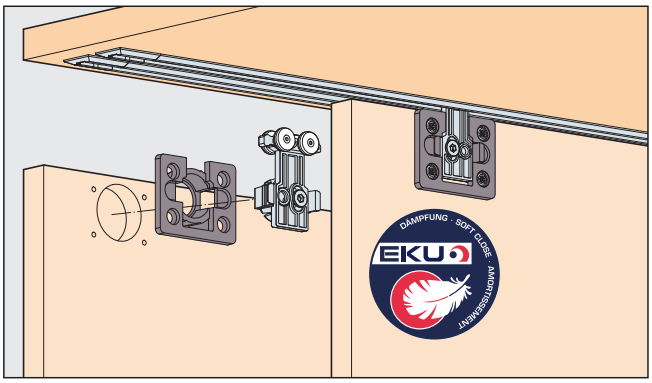

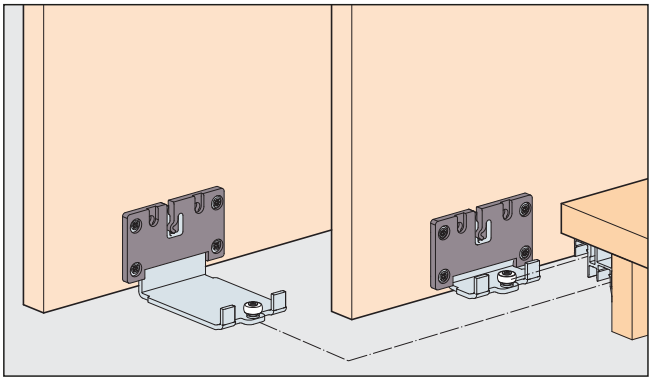

Sustav: vodilica u utoru, bez utora u podu,
bez maske, sa Clip-kotačićima,
za 2–3 drvena vrata do 36 kg. Dizajn Mixslide - kombinirana fronta

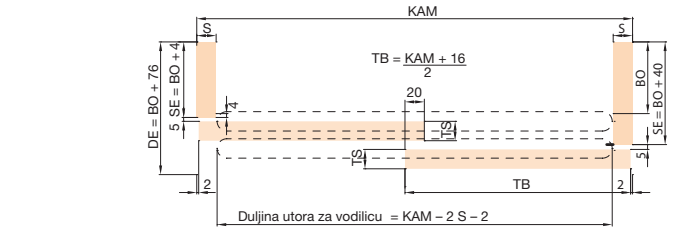

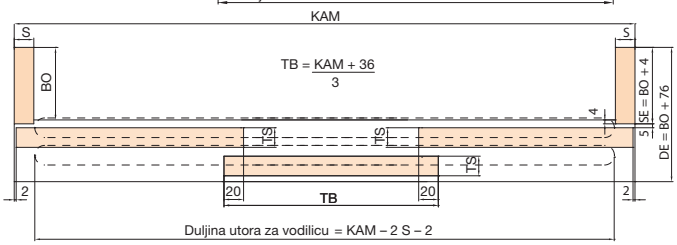

4

Primjeri ugradnje

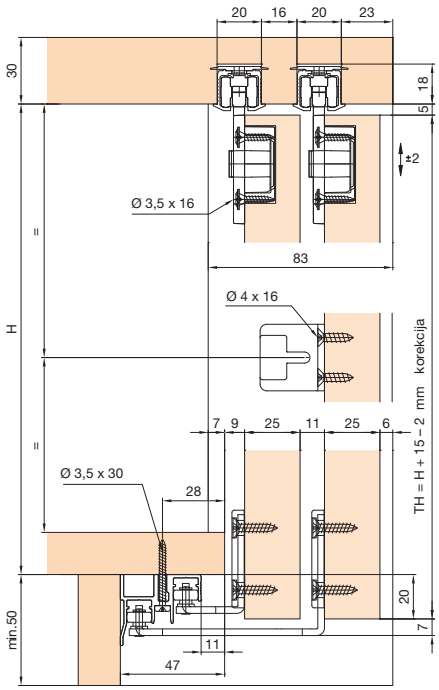

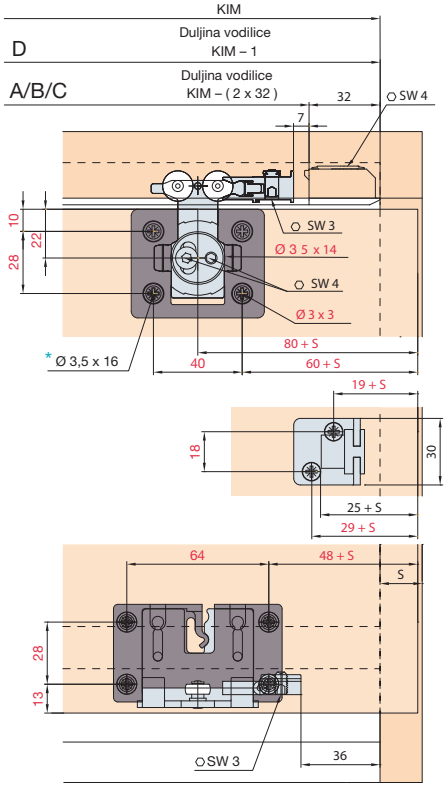

✱ Opcija
Varijanta
Ø 6.3 x 16 mm

Obrada vrata = crveni brojevi

EKU CLIPO

Garnitura okova EKU CLIPO 26 H MS

- vodilica gornja na utor, bez utora u podu, bez maske, s Clip kotačićem
- jednostavna montaža - namještanje i podešavanje bez alata
- nevidljiv prigušivač - ugrađen u vodilicu (opcija)
- tiho i lagano kretanje

Materijal:	kombinirana ugradnja fronte
Nosivost:	26 kg
Debljina krila:	19 mm
Visina krila do:	2200 mm
Širina krila do:	1000 mm

3 vrata

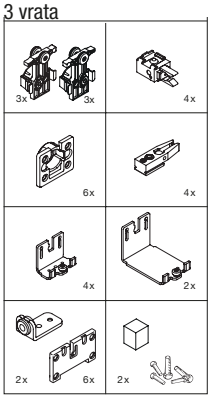

2 vrata

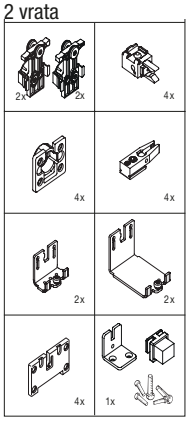

Br.art	Broj vrata	JM	Cijena HRK	za
103 354 555 •	2	GT	1.007,00	1 GT
103 354 556 •	3	GT	1.326,00	1 GT

Grupa proizvoda 300 382

Pribor				
Br.art	**Opis**	**JM**	**Cijena HRK**	**za**
103 354 440 •	EKU CLIPO 26/36 sustav prigušenja do 15 kg	GT	346,00	1 GT
103 354 441 •	EKU CLIPO 26/36 sustav prigušenja do 26 kg	GT	346,00	1 GT

EKU CLIPO

Garnitura okova EKU CLIPO 36 H MS

- vodilica gornja na utor, bez utora u podu, bez maske, s Clip kotačićem
- jednostavna montaža - namještanje i podešavanje bez alata
- nevidljiv prigušivač - ugrađen u vodilicu (opcija)
- tiho i lagano kretanje

Materijal:	kombinirana ugradnja fronte
Nosivost:	36 kg
Debljina krila:	25 mm
Visina krila do:	2.400 mm
Širina krila do:	1.000 mm

3 vrata

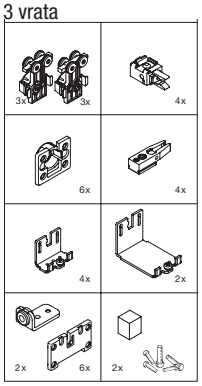

2 vrata

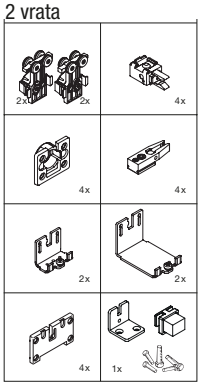

Br.art	Broj vrata	JM	Cijena HRK	za
103 354 557 •	2	GT	1.311,00	1 GT
103 354 558 •	3	GT	1.778,00	1 GT

Grupa proizvoda 300 382

Pribor				
Br.art	**Opis**	**JM**	**Cijena HRK**	**za**
103 354 441 •	EKU CLIPO 26/36 sustav prigušenja do 26 kg	GT	346,00	1 GT
103 354 442 •	EKU CLIPO 36 sustav prigušenja 36 kg	GT	346,00	1 GT



EKU CLIPO

EKU CLIPO 26/36 jednostruka gornja vodilica, za ljepljenje

Izvedba: za ljepljenje
Dimenzije: 23,5 x 18 mm
Materijal: eloksirani aluminij

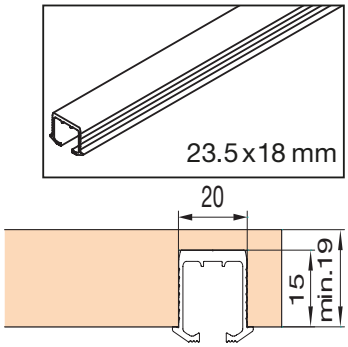

Br.art	Duljina mm	Usluga	JM	Cijena HRK	za
103 354 573	2500	rezanje na mjeru nije moguće	kom	191,50	1 kom
103 354 209	6000	rezanje na mjeru moguće uz doplatu	mm	72,60	1000 mm

Grupa proizvoda 300 382

EKU CLIPO

EKU CLIPO 26/36 jednostruka gornja vodilica, s okretnim zasunom

Izvedba: s okretnim zasunom
Dimenzije: 23,5 x 20 mm
Materijal: eloksirani aluminij

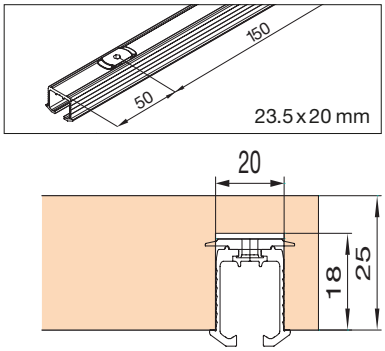

Br.art	Duljina mm	Usluga	JM	Cijena HRK	za
103 354 562	2500	rezanje na mjeru nije moguće	kom	432,00	1 kom
103 354 189	6000	rezanje na mjeru moguće uz nadoplatu	mm	165,00	1000 mm

Grupa proizvoda 300 382

Pribor				
Br.art	Opis	JM	Cijena HRK	za
103 354 468	EKU CLIPO 26/36 završna kapa s okretnim zasunom	kom	27,10	1 kom

EKU CLIPO

EKU CLIPO 26/36 jednostruka gornja vodilica, na vijak

Izvedba: perforirano, pričvršćenje vijcima
Dimenzije: 23,5 x 18 mm
Materijal: eloksirani aluminij

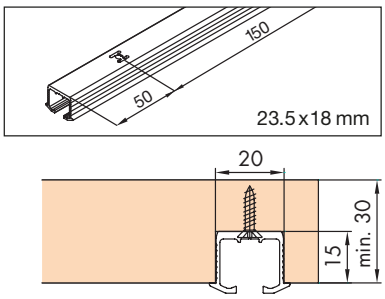

Br.art	Duljina mm	Usluga	JM	Cijena HRK	za
103 354 194	6000	rezanje na mjeru moguće uz doplatu!	mm	104,50	1000 mm
103 354 565	2500	rezanje na mjeru nije moguće	kom	285,00	1 kom

Grupa proizvoda 300 382

Pribor				
Br.art	Opis	JM	Cijena HRK	za
103 354 469	EKU CLIPO 26/36 završna kapa na vijak	kom	19,10	1 kom

EKU CLIPO

EKU CLIPO 36 jednostruka vodilica za pričvršćivanje vijcima

Izvedba: perforina, pričvršćivanje vijcima
Dimenzije: 20 x 18 mm
Materijal: eloksirani aluminij

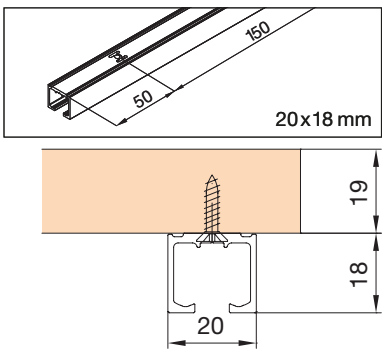

Br.art	Duljina mm	Usluga	JM	Cijena HRK	za
103 354 199	6000	rezanje na mjeru moguće uz doplatu	mm	124,00	1000 mm
103 354 570	2500	rezanje na mjeru nije moguće	kom	319,00	1 kom

Grupa proizvoda 300 382

EKU CLIPO

EKU CLIPO 36 Dvostruka vodilica za pričvršćivanje vijcima

Napomena: vodilica je kompatibilna samo sa staklenim frontama!

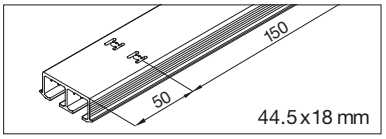

Izvedba: perforirano, pričvršćivanje vijcima
Dimenzije: 44,5 x 18 mm
Materijal: eloksirani aluminij

Br.art	Duljina mm	Usluga	JM	Cijena HRK	za
103 354 217 •	6000	rezanje na mjeru moguće uz doplatu	mm	124,00	1000 mm
103 354 576 •	2500	rezanje na mjeru nije moguće	kom	319,00	1 kom

Grupa proizvoda 300 382

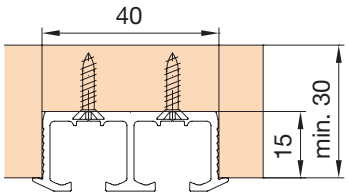

EKU COMBINO

EKU COMBINO 45 GR dvostruka donja vodilica, aluminij, perforirana

Izvedba: perforirana
Dimenzije: 32 x 36,5 mm
Materijal: aluminij

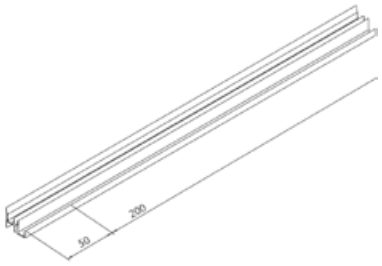

Br.art	Duljina mm	Usluga	JM	Cijena HRK	za
103 354 021 •	6000	rezanje na mjeru moguće uz doplatu	mm	153,00	1000 mm
103 354 371 •	2500	rezanje na mjeru nije moguće	kom	420,00	1 kom

Grupa proizvoda 300 382

EKU CLIPO

EKU CLIPO 26/36 završni dio vodilice s okretnim zasunom

Materijal: plastika



Br.art	Izvedba	JM	Cijena HRK	za
103 354 468 •	s okretnim zasunom	kom	27,10	1 kom

Grupa proizvoda 300 382

EKU CLIPO

EKU CLIPO 26/36 završna kapa, na vijak

Materijal: plastika



Br.art	Izvedba	JM	Cijena HRK	za
103 354 469 •	na vijak	kom	19,10	1 kom

Grupa proizvoda 300 382

Hettich

Garnitura okova Top Line 1

- plastični klizni kotačići imaju kuglični ležaj,
- klizni profil pričvršćuje se na gornjoj stranici ormara iza maske,
- graničnici s prigušivačima koče vrata na kliznom elementu i drže vrata zatvorenima u krajnjem položaju,
- odstojnici s prigušivačima drže vrata na minimalnom bočnom razmaku jedna od drugih i sprječavaju oštećenje ručki za frontu,
- za donju vodilicu za vrata alternativno se mogu primijeniti STB 11, STB 12; STB 15 ili STB 35.



Materijal: kombinirana fronta
Širina krila od: 500 mm

Br.art	Tvornički broj	Broj vrata	Nosivost kg	JM	Cijena HRK	za
103 348 576 •	45076	2	50	GT	759,00	1 GT
103 348 577 •	45077	3	50	GT	1.075,00	1 GT
103 348 578 •	45078	2	75	GT	1.328,00	1 GT
103 348 579 •	45079	3	75	GT	1.770,00	1 GT

Grupa proizvoda 313 F16

Set Top Line 1 se sastoji od:



Kotačić Top Line 1
- opterećenje 50 kg/vrata
- plastični kotačić s čeličnim kugličnim ležajem
- čelik pocinčani

2 vrata komad	3 vrata komad
4	6



Tandem-kotačić Top Line 1
- opterećenje 75 kg/vrata
- plastični kotačić s čeličnim kugličnim ležajem
- čelik pocinčani

2 vrata komad	3 vrata komad
4	6



Podesivi graničnik
- s ublaživačem i stoperom
- čelik kromirani

2 vrata komad	3 vrata komad
2	2



Pričvrsni dio za vodeći element
Specijalni vijak M5 x 48 mm
- čelik kromirani

Prečna matica ø 12 x 14 mm
- čelik kromirani

2 vrata komad	3 vrata komad
je 8	je 12

Graničnik
- za prednja vrata
- prirodna plastika

2 vrata komad	3 vrata komad
–	1



Odbojnik s ublaživačem
- za stražnja vrata
- čelik pocinčani

2 vrata komad	3 vrata komad
1	2



sigurnosni vijak
- čelik kromirani

2 vrata komad	3 vrata komad
4	6

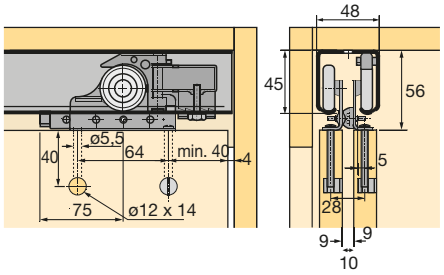

Jednostruki kotačić 50 kg

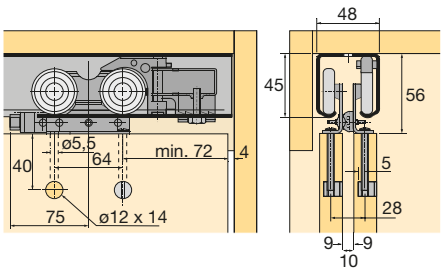

Dvostruki kotačić 75 kg

Hettich

Top Line 1 klizni profil

Opcije duljine: 6000 mm
Materijal: aluminij neobrađeni

Br.art	Tvornički broj	JM	Cijena HRK	za
103 346 977 •	45097	mm	270,70	1000 mm

Grupa proizvoda 313 F16



Hettich

Top Line 1 pričvrsni element, prilagodljiv po visini

- Opcija uporabe. 2 garniture po kliznom profilu.

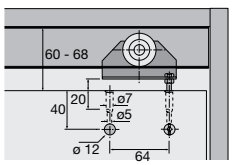



Br.art	Tvornički broj	JM	Cijena HRK	za
103 348 582 •	23994	GT	64,20	1 GT

Grupa proizvoda 313 F17

Hettich

Garnitura okova donja STB 11

- za duboko stršenje sokla

Napomena:
bez vodećeg profila

Opseg isporuke:
garnitura okova za prednja vrata
garnitura okova za stražnja vrata
graničnici za vodeći profil

Materijal: plastika



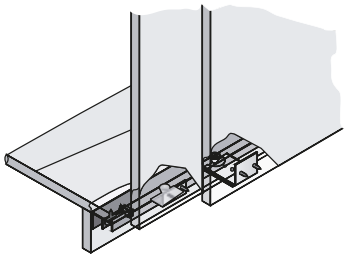

Br.art	Tvornički broj	Broj vrata	JM	Cijena HRK	za
103 348 527 •	45080	2	GT	303,00	1 GT
103 348 528 •	45081	3	GT	377,00	1 GT

Grupa proizvoda 313 F16

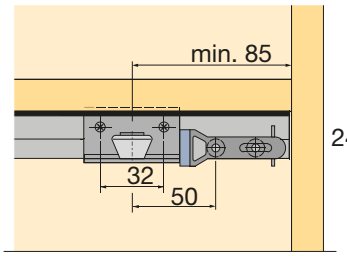

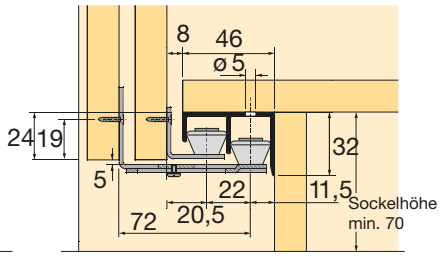

Hettich

Vodilica donja STB 11

Materijal: aluminij srebrno eloksirani

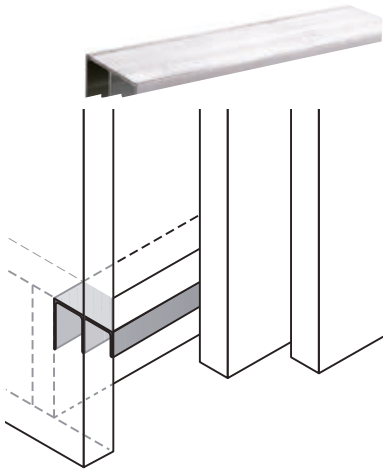

Br.art	Tvornički broj	Opcije duljine mm	JM	Cijena HRK	za
103 346 974 •	46419	6000	mm	200,30	1000 mm
103 348 469	46419	6000	kom	990,00	1 kom

Grupa proizvoda 313 F16

schachermayer

Hettich

Garnitura okova donja STB 12

- za ravno stršenje sokla

Napomena:
bez vodećeg profila

Opseg isporuke:
garnitura okova za prednja vrata
garnitura okova za stražnja vrata
graničnici za vodeći profil



Materijal: plastika

Br.art	Tvornički broj	Broj vrata	JM	Cijena HRK	za
103 348 529 •	45082	2	GT	327,00	1 GT
103 348 530 •	45083	3	GT	402,00	1 GT

Grupa proizvoda 313 F16

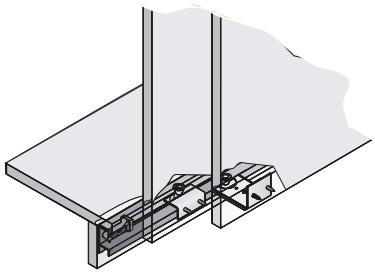

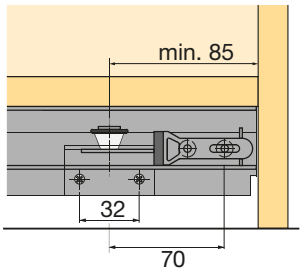

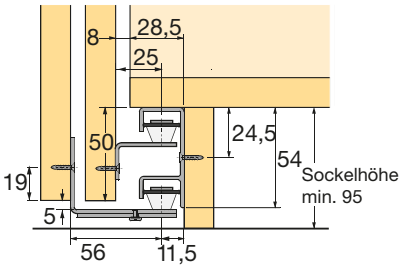

4

Hettich

Vodilica donja STB 12

Materijal: eloksirani aluminij

Br.art	Tvornički broj	Opcije duljine mm	JM	Cijena HRK	za
103 348 538 •	71116	3000	kom	601,00	1 kom

Grupa proizvoda 313 F16



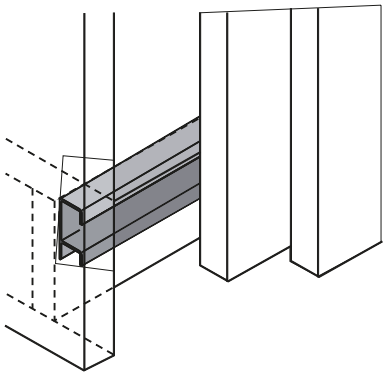

Hettich

Garnitura okova donja STB 15

- za podnožje u ravnini s podom



Napomena:
bez vodećeg profila

Opseg isporuke:
garnitura okova za prednja vrata
garnitura okova za stražnja vrata
graničnici za vodeći profil

Materijal: plastika

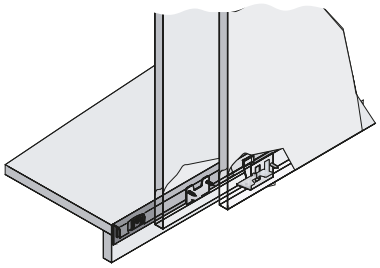

Br.art	Tvornički broj	Broj vrata	JM	Cijena HRK	za
103 348 531 •	45199	2	GT	298,00	1 GT
103 348 532 •	45200	3	GT	365,00	1 GT

Grupa proizvoda 313 F16

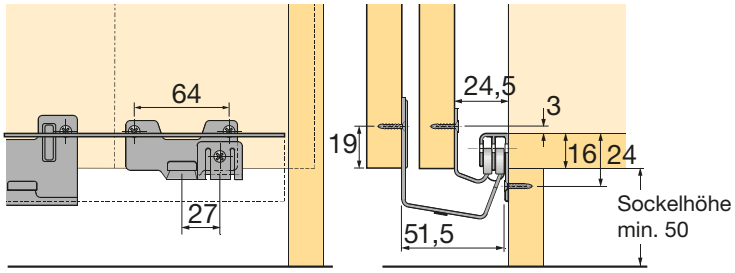

Hettich



4

Vodilica donja STB 15

Materijal: aluminij eloksirani



Br.art	Tvornički broj	Opcije duljine mm	JM	Cijena HRK	za
103 346 975 •	45201	6000	mm	167,22	1000 mm

Grupa proizvoda 313 F16

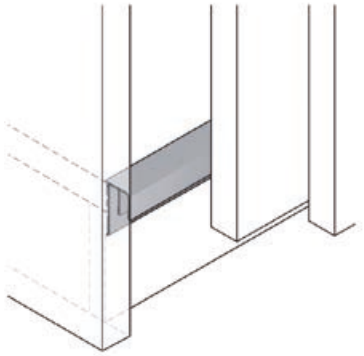

schachermayer

Hettich

Vodeći trn STB 35

- za uliježuću vodilicu za vrata



Napomena:
bez vodećeg profila

Materijal: plastika, smeđa

Br.art	Tvornički broj	JM	Cijena HRK	za
103 348 539 •	25119	kom	489,00	100 kom

Grupa proizvoda 313 F16

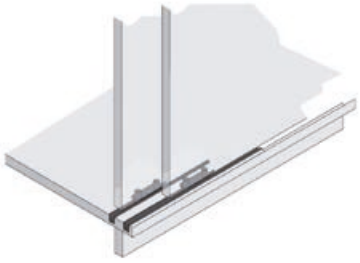

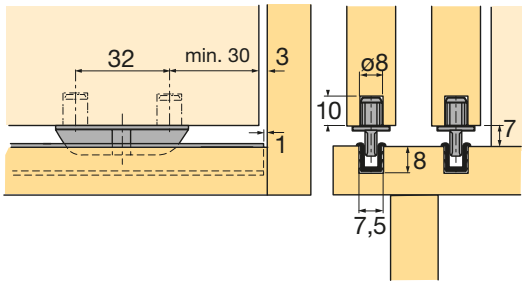

Hettich

Vodeći trn STB 35

Br.art	Tvornički broj	Opcije duljine mm	Materijal	JM	Cijena HRK	za
103 348 540 •	46789	3500	plastika, bijela	kom	57,30	1 kom
103 348 541 •	46790	3500	plastika, smeđa	kom	57,30	1 kom
103 348 542 •	46791	3500	plastika boje bora	kom	57,30	1 kom

Grupa proizvoda 313 F16



Sustav kliznih vrata PS06

- dizajn unutarnja/kombinirana fronta
- po izboru s ublaživačem uvlačenja
- garnitura okova isporučuje se po želji s fiksnim ili prilagodljivim ovjesom
- varijanta za jedna ili više vrata
- debljina drva od 19 - 26 mm
- nosivost maks. 40/50 kg
- šablona za bušenje br. art. 103 351 363

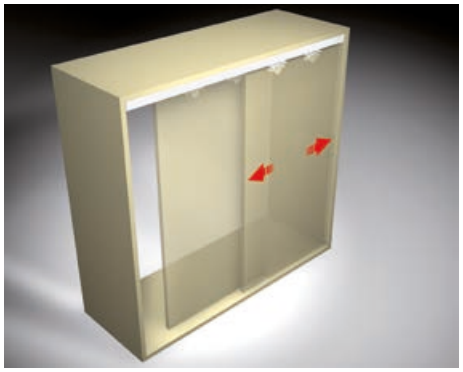



ČINETTO

Garnitura okova PS06 podesiva 50 kg



Napomena:
Set odgovara varijanti dizajna unutarnje fronte. Vodeći kutnici za varijante kombinirane fronte moraju se posebno naručiti.
Napomene za obradu:
Prigušivanje u kombinaciji s prednjim vratima debljine 19 mm zahtijeva donji vodeći kutnik debljine vrata 23 mm (br.art. 103 351 321).

Opseg isporuke:
set kotačića, klizač, zaustavljač lijevo/desno

Materijal: unutarnja fronta/kombinirana fronta
Nosivost: 50 kg

Br.art	Broj vrata	Debljina drva mm	JM	Cijena HRK	za
103 351 395	1	19-26	GT	285,00	1 GT

Grupa proizvoda 300 379

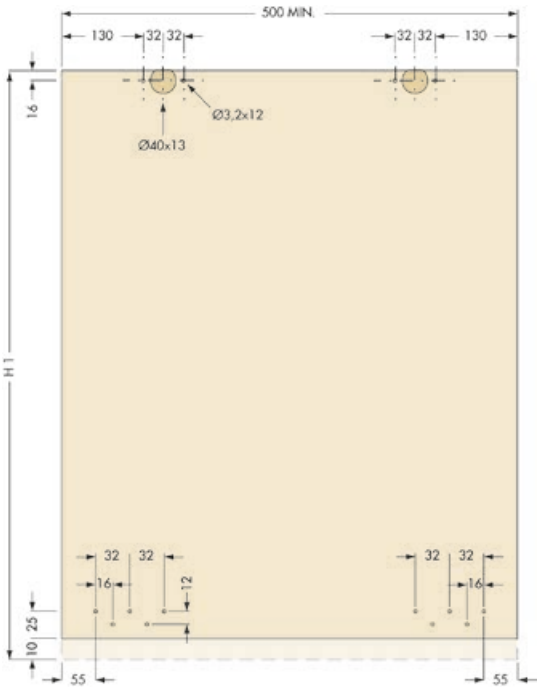

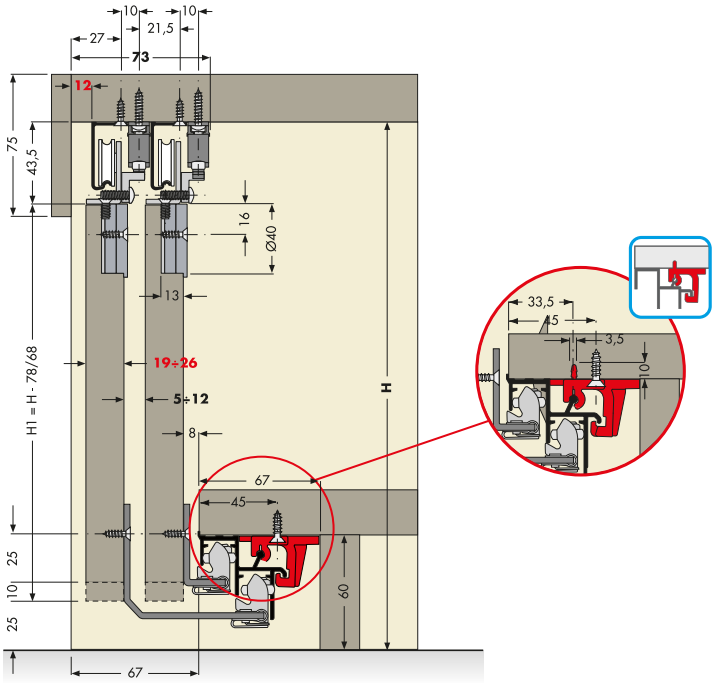

Skica bušenja: dizajn kombinirana fronta

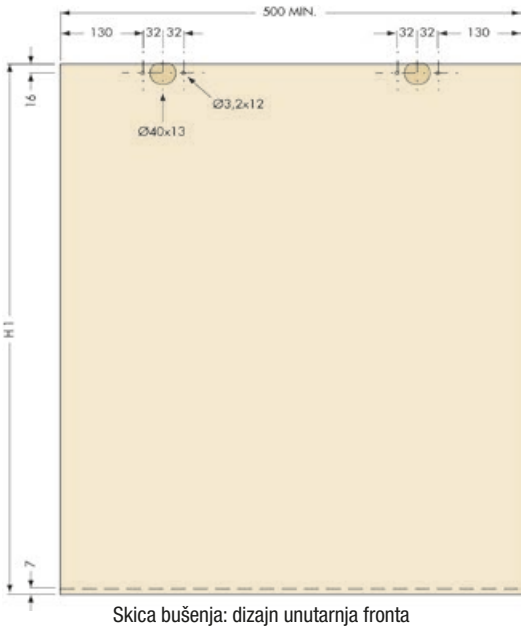

Skica bušenja: dizajn unutarnja fronta

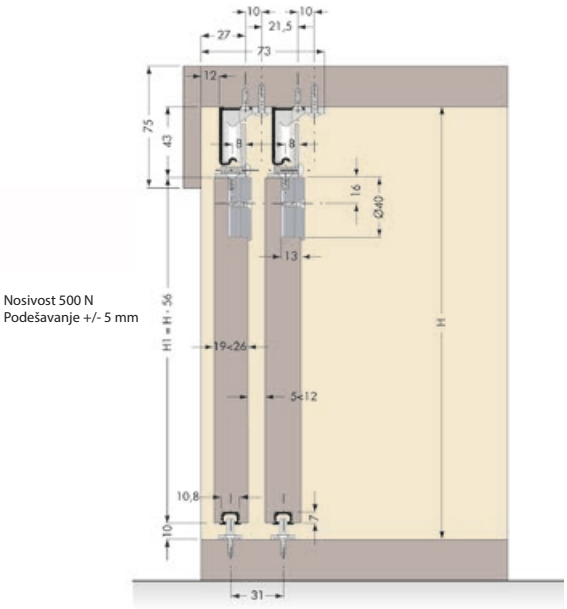

Garnitura okova PS06 bez mogućnosti podešavanja



Napomena:
Set odgovara varijanti dizajna unutarnje fronte. Vodeći kutnici za varijante kombinirane fronte moraju se posebno naručiti.
Napomene za obradu:
Prigušivanje u kombinaciji s prednjim vratima debljine 19 mm zahtijeva donji vodeći kutnik debljine vrata 23 mm (br.art. 103 351 321).

Opseg isporuke:
komplet kotačića, klizač, zaustavljač lijevo/desno



Materijal: unutarnja fronta/kombinirana fronta
Nosivost: 40 kg

Br.art	Broj vrata	Debljina drva mm	JM	Cijena HRK	za
103 351 343	1	19-26	GT	147,50	1 GT

Grupa proizvoda 300 379

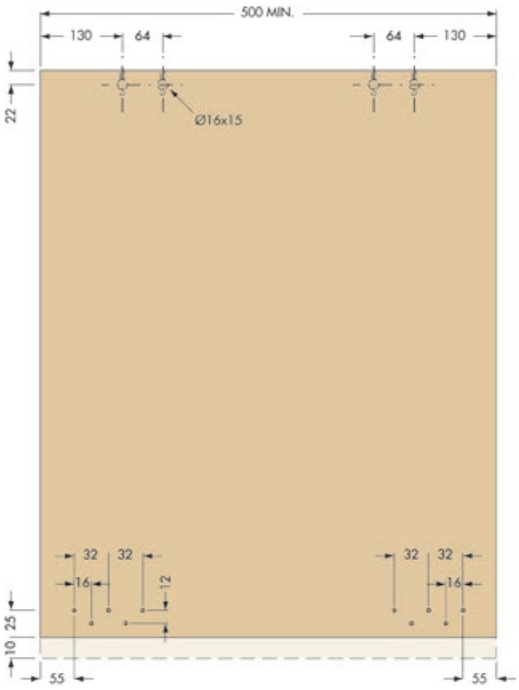

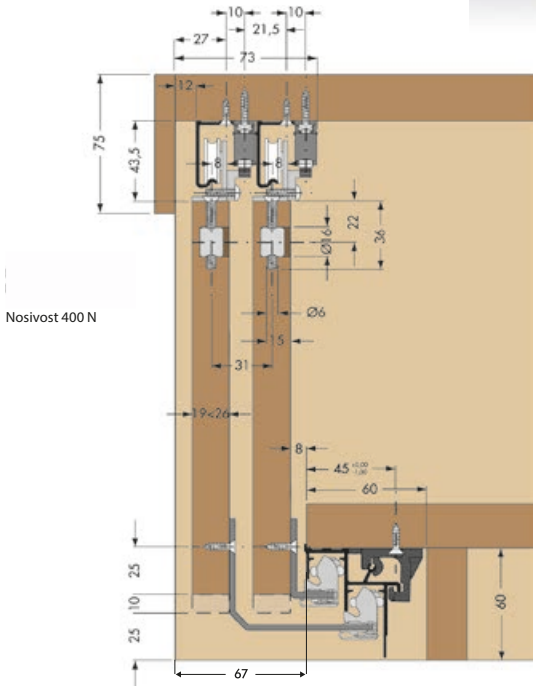

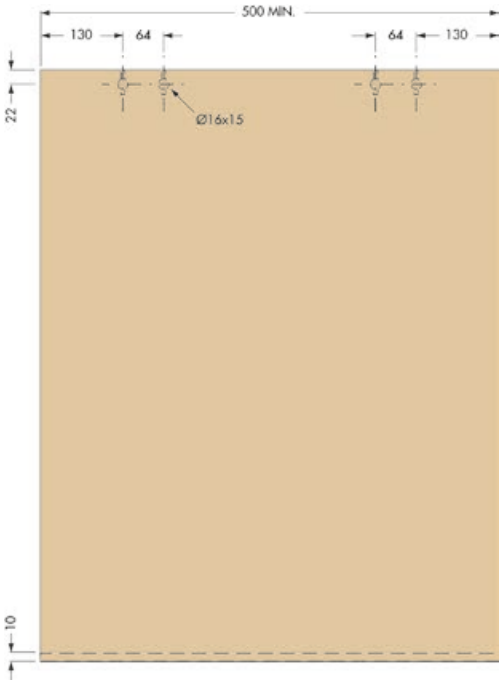

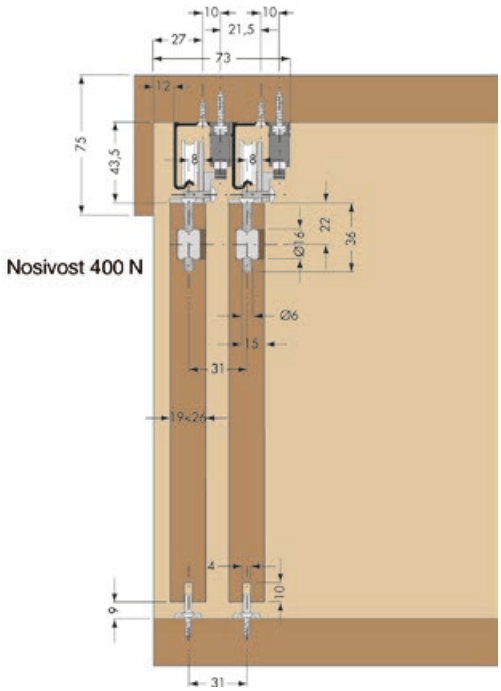

PS06 gornja vodilica

Izvedba: bez rupa
Dimenzije: 19 x 36 mm
Materijal: aluminij
Površinska obrada: prirodno eloksirano

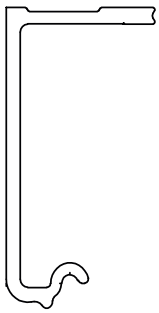

Br.art	Duljina mm	Usluga	JM	Cijena HRK	za
103 351 445	6100	rezanje na mjeru moguće uz doplatu!	mm	45,40	1000 mm
103 351 442 •	3000	rezanje nije moguće	kom	147,50	1 kom

Grupa proizvoda 300 379

PS11 dvostruka donja vodilica

- pričvršćivanje pomoću klipse 103 351 384 (vijcima) ili 103 351 385 (u utor)

Izvedba: bez rupa
Dimenzije: 48,5 x 59 mm
Materijal: aluminij
Površinska obrada: prirodno eloksirano

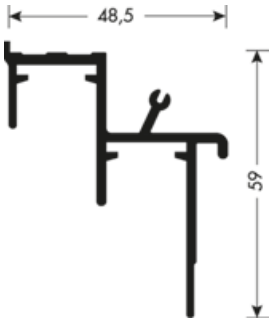

Br.art	Duljina mm	Usluga	JM	Cijena HRK	za
103 351 397	6100	rezanje na mjeru moguće uz doplatu!	mm	125,00	1000 mm
103 351 382 •	3050	skraćivanje nije moguće	kom	404,00	1 kom

Grupa proizvoda 300 379

Cinetto PS11/PS48 pričvrsni dio za donju vodilicu

- postavljanje u razmaku od 500 mm

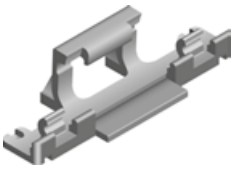

103 351 384

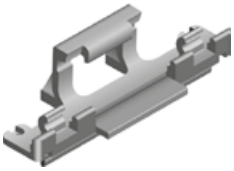

103 351 385

Br.art	Način pričvršćivanja	Materijal	Površinska obrada	JM	Cijena HRK	za
103 351 384	vijcima	plastika	crno	kom	12,10	1 kom
103 351 385 •	postavljanje u utor	plastika	crno	kom	12,10	1 kom

Grupa proizvoda 300 379

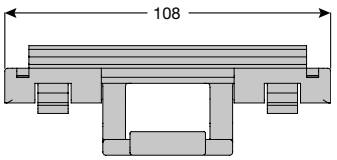

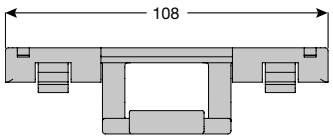

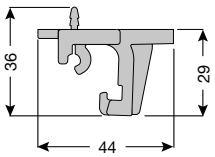

103 351 385

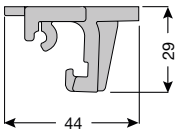

103 351 384

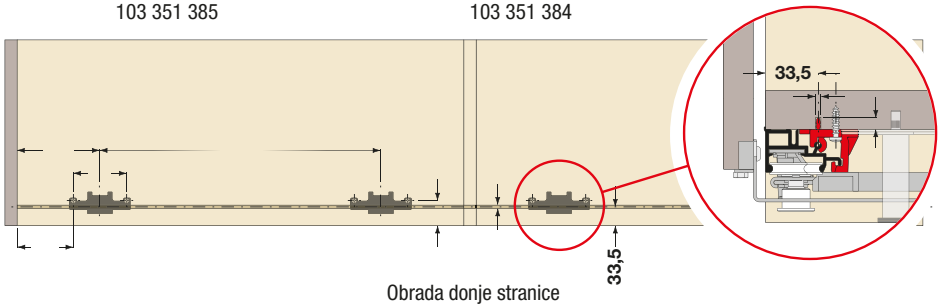

Obrada donje stranice

PS06 donji vodeći kutnik za vanjska vrata

- varijanta kombinirane fronte

Napomena:
kod primjene ublaživača koristiti vodeći kutnik za debljinu vrata 23 mm.



Br.art	Uporaba mm	Materijal	Površinska obrada	JM	Cijena HRK	za
103 351 320	debljina vrata 19	čelik	sivo lakirano	kom	43,20	1 kom
103 351 321 •	debljina vrata 23	čelik	sivo lakirano	kom	69,20	1 kom
103 351 322 •	debljina vrata 28	čelik	sivo lakirano	kom	45,60	1 kom

Grupa proizvoda 300 379

PS06 donji vodeći kutnik za unutarnja vrata

- varijanta kombinirane fronte



Br.art	Materijal	Površinska obrada	JM	Cijena HRK	za
103 351 323	čelik	sivo lakirano	kom	36,35	1 kom

Grupa proizvoda 300 379

PS06 klizač za varijantu unutarnje fronte



Br.art	Materijal	Površinska obrada	JM	Cijena HRK	za
103 351 346	plastika	sivo	kom	5,45	1 kom

Grupa proizvoda 300 379

PS06 vodilica za utor

Dimenzije: 13 x 8 mm

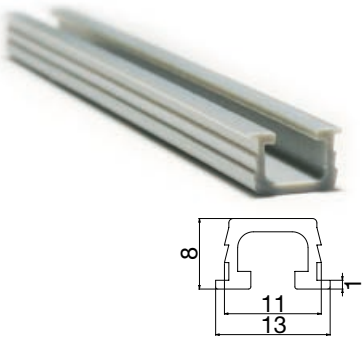

Br.art	Duljina mm	Materijal	Površinska obrada	JM	Cijena HRK	za
103 351 365 •	5700	plastika	sivo	kom	93,20	1 kom

Grupa proizvoda 300 379

PS06 jednostruki graničnik

Opseg isporuke:
graničnik lijevo/desno, pričvrsni vijci

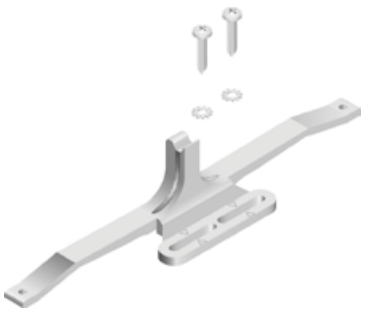

Br.art	Materijal	Površinska obrada	JM	Cijena HRK	za
103 351 347 •	plastika	sivo	GT	18,80	1 GT

Grupa proizvoda 300 379

PS06 središnji graničnik

Opseg isporuke:
graničnik, pričvrsni vijci

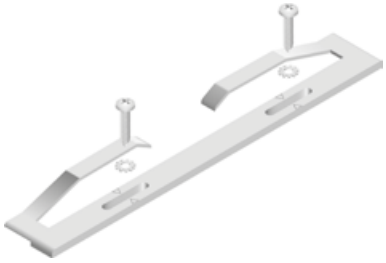

Br.art	Materijal	Površinska obrada	JM	Cijena HRK	za
103 351 348 •	plastika	crno	GT	20,80	1 GT

Grupa proizvoda 300 379

PS06 / PS48 zaustavljač za donju vodilicu

Odgovara za: PS06, i PS48



Br.art	Materijal	Površinska obrada	JM	Cijena HRK	za
103 351 326	plastika	sivo	kom	7,46	1 kom

Grupa proizvoda 300 379

PS06 prigušivač

- pričvršćivanje na kotačić



Br.art	Materijal	Površinska obrada	JM	Cijena HRK	za
103 351 349	plastika	sivo	GT	101,00	1 GT

Grupa proizvoda 300 379

PS06 šablona

Šablona za obilježavanje raznih točki za vodilicu, vodeći klizač ili jednostruki i središnji graničnik.



Br.art	Materijal	JM	Cijena HRK	za
103 351 363 •	plastika	kom	17,95	1 kom

Grupa proizvoda 300 379

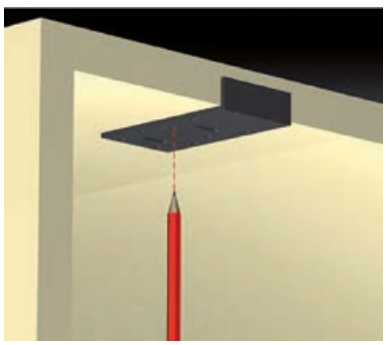

EKU CLIPO® 15 H Forslide (FS)

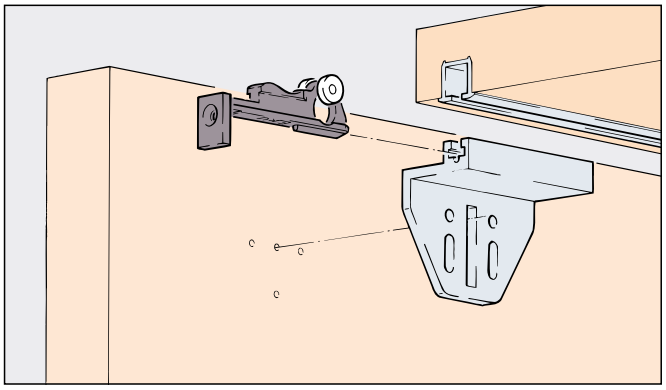

Sustav: vodilica u utoru, kotačići
za skrivenu montažu, za 1 drvena vrata do 15 kg
Dizajn Forslide - vanjska fronta

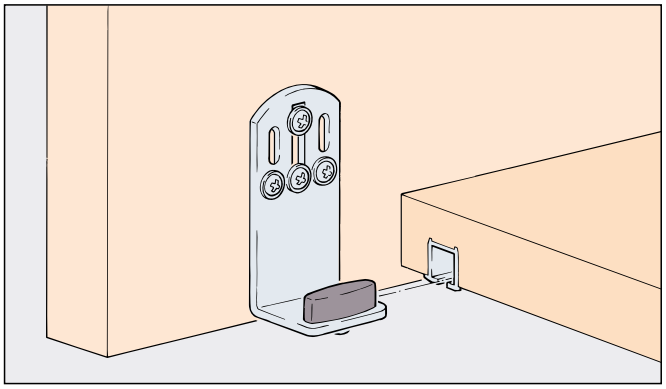

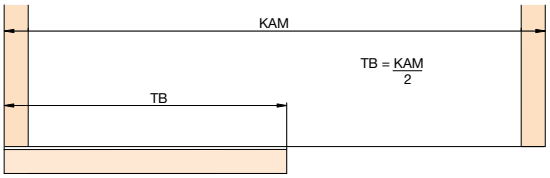

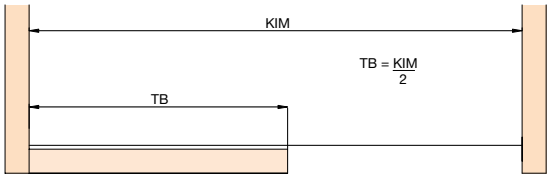

4

Primjeri ugradnje

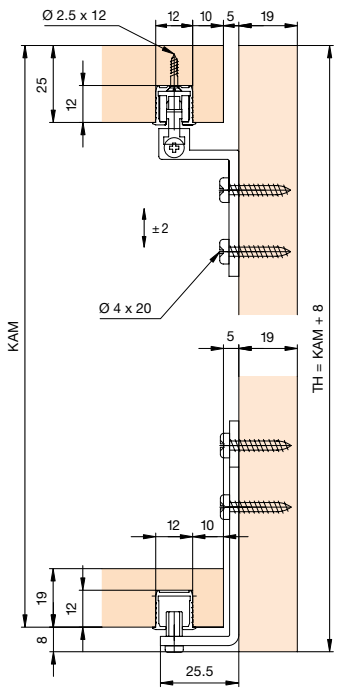

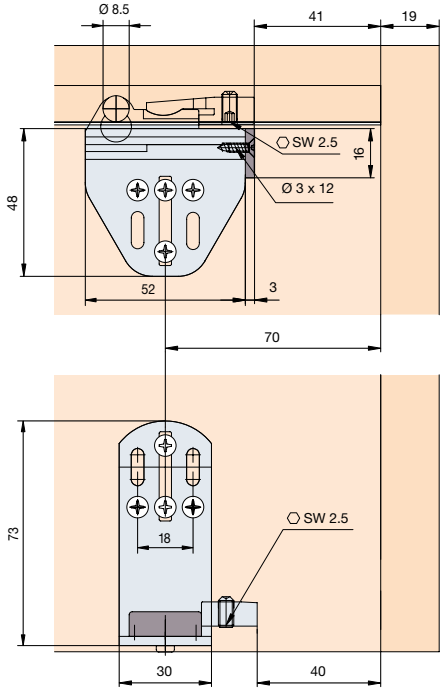

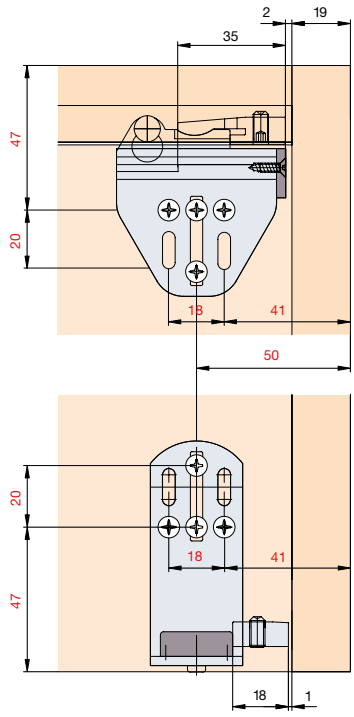

EKU CLIPO

Garnitura okova EKU CLIPO 15 H FS

EKU-CLIPO 15 H konstruiran je za drvena vrata do 15 kg s gornjim hodom u dizajnu vanjske fronte.

Područje primjene:
za privatni stambeni prostor, blagovaonice i spavaće sobe
gornje kuhinjske ormariće
kredence
nadgradne i podgradne elemente u kupaoni

Materijal:	vanjska ugradnja fronte
Nosivost:	15 kg
Debljina krila:	19 mm
Visina krila do:	1400 mm
Širina krila do:	1000 mm
Materijal:	plastika antracit

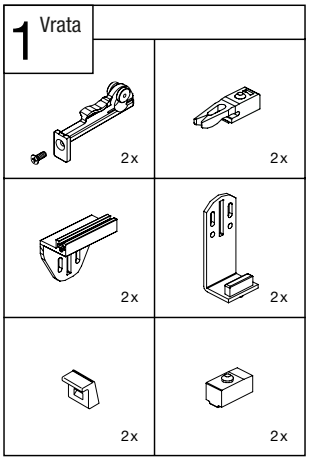

Br.art	Broj vrata	JM	Cijena HRK	za
103 352 660 •	1	GT	496,00	1 GT

Grupa proizvoda 300 382

EKU CLIPO

EKU CLIPO 15 H IS jednostruka vodilica, aluminij, s okretnim zasunom

Napomena:
Vodilice nisu prikladne za montažu na tvrdo drvo/MDF.

Izvedba:	s okretnim zasunom
Dimenzije:	13,5 x 14 mm
Materijal:	aluminij



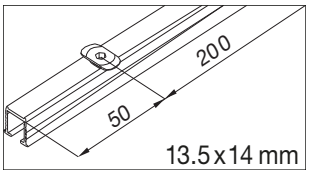

Br.art	Duljina mm	Usluga	JM	Cijena HRK	za
103 352 079 •	6000	rezanje na mjeru moguće uz doplatu	mm	115,00	1000 mm
103 354 301 •	2500	rezanje na mjeru nije moguće	kom	300,00	1 kom

Grupa proizvoda 300 382

EKU CLIPO

EKU CLIPO 15 H IS jednostruka gornja vodilica, eloksirani aluminij, perforirana, pričvršćivanje vijcima

Izvedba:	perforirana
Dimenzije:	13 x 13 mm
Materijal:	aluminij eloksirani

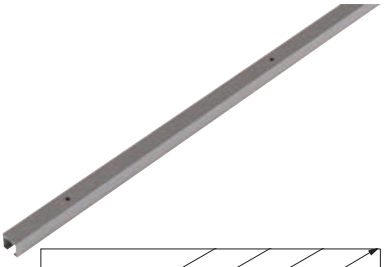

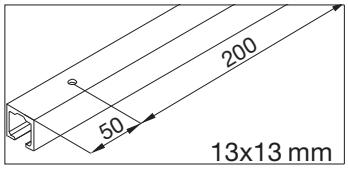

Br.art	Duljina mm	Usluga	JM	Cijena HRK	za
103 352 083 •	6000	rezanje na mjeru moguće uz doplatu!	mm	82,50	1000 mm
103 354 305 •	2500	rezanje na mjeru nije moguće	kom	213,50	1 kom

Grupa proizvoda 300 382

EKU CLIPO 16 H Forslide (FS)

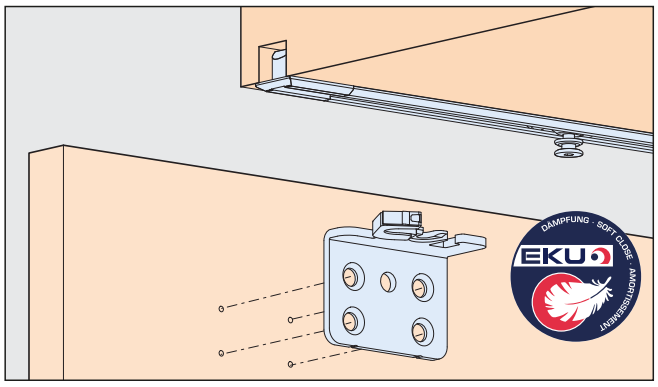

Sustav: vodilica u utoru, bez utora u podu,
bez maske, Clip - kotačići,
za 1 drvena vrata do 16 kg. Dizajn Forslide - vanjska fronta

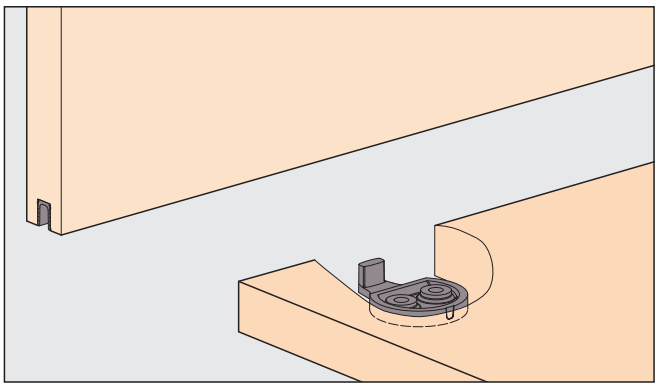

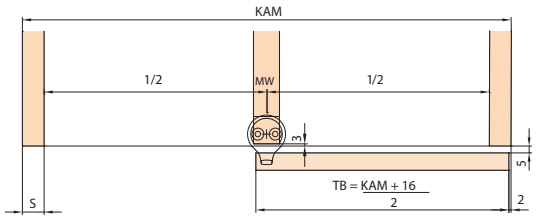

Primjeri ugradnje

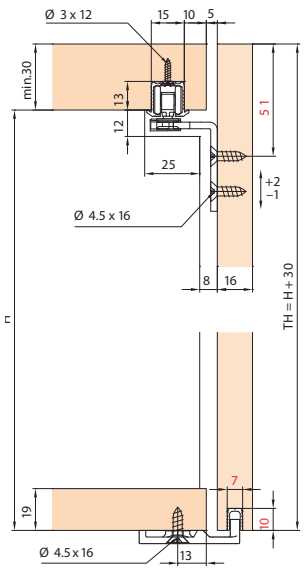

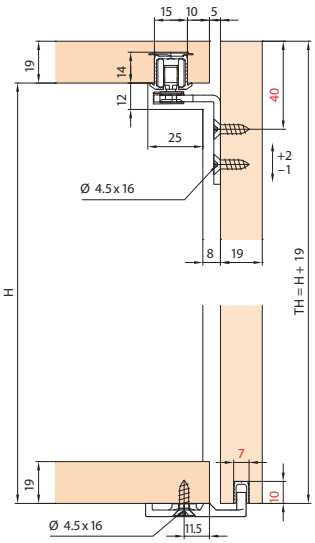

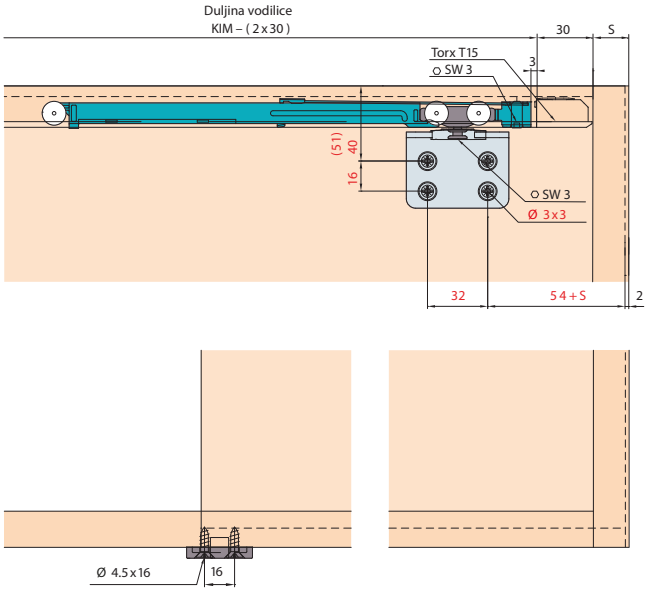

Obrada vrata = crveni brojevi

EKU CLIPO

Garnitura okova EKU CLIPO 16 H FS

EKU-CLIPO 16 H (FS) je koncipiran s gornjim hodom bez utora u podu i dizajnom vanjske fronte, za drvena vrata do 16 kg. Ublaživač je nevidljivo integriran u gornju vodilicu (opcija).Klizni se mehanizam prilikom montaže jednostavno uklapa Clip tehnikom. Jednostavno i lagano podešavanje visine.

Područja primjene:
za privatni stambeni prostor, blagovaonice i spavaće sobe
za privatni uredski prostor
za viseće komode (sideboards)
za gornje i donje elemente u kuhinji
za podgradne elemente u kupaonici

Materijal:	vanjska ugradnja fronte
Nosivost:	16 kg
Debljina krila:	min. 16 mm
Visina krila do:	1400 mm
Širina krila do:	1000 mm

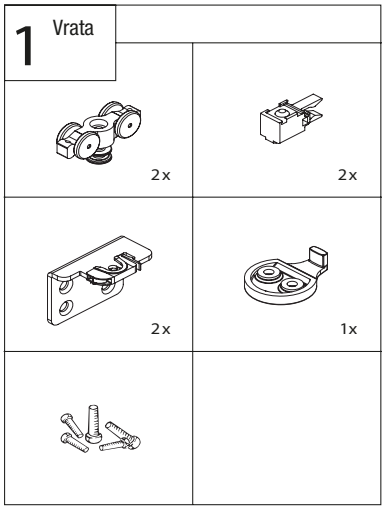

Br.art	Broj vrata	JM	Cijena HRK	za
103 352 636 •	1	GT	355,00	1 GT

Grupa proizvoda 300 382

Pribor

Br.art	Opis	JM	Cijena HRK	za
103 352 949 •	EKU CLIPO 16 sustav ublaživača udara do 16 kg, 2-krila	GT	279,00	1 GT
103 352 953 •	EKU CLIPO 16 sustav ublaživača udara do 8 kg, 2-krila	GT	279,00	1 GT



EKU CLIPO

EKU CLIPO 16 H IS jednostruka gornja vodilica, aluminij, s okretnim zasunom

Napomena:
Vodilice nisu prikladne za montažu u puno drvo i MDF.

Izvedba: s okretnim zasunom
Dimenzije: 17 x 19 mm
Materijal: aluminij



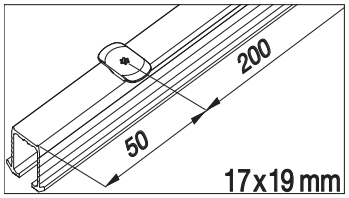

Br.art	Duljina mm	Usluga	JM	Cijena HRK	za
103 352 101 •	6000	rezanje na mjeru moguće uz doplatu	mm	125,00	1000 mm
103 352 960 •	2500	rezanje na mjeru nije moguće	kom	322,00	1 kom

Grupa proizvoda 300 382

Pribor				
Br.art	**Opis**	**JM**	**Cijena HRK**	**za**
103 352 965 •	CLIPO 16 H završna kapa s okretnim zasunom, pvc siva	kom	17,05	1 kom

EKU CLIPO

EKU CLIPO 16 H IS završna kapa s okretnim zasunom, plastika siva

Napomena:
Vodilice nisu prikladne za montažu u puno drvo i MDF.

Materijal: plastika siva



Br.art	Izvedba	JM	Cijena HRK	za
103 352 965 •	s okretnim zasunom	kom	17,05	1 kom

Grupa proizvoda 300 382

EKU CLIPO

EKU CLIPO 16 H IS završna kapa, plastika siva, na vijak

Materijal: plastika siva



Br.art	Izvedba	JM	Cijena HRK	za
103 352 964 •	perforirano	kom	9,03	1 kom

Grupa proizvoda 300 382

EKU CLIPO

EKU CLIPO 16 H IS jednostruka gornja vodilica, aluminij, perforirana

Izvedba: perforirana
Dimenzije: 16 x 19 mm
Materijal: aluminij



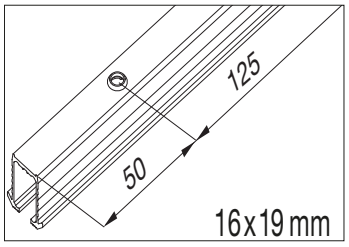

Br.art	Duljina mm	Usluga	JM	Cijena HRK	za
103 352 100 •	6000	rezanje na mjeru moguće uz doplatu	mm	79,60	1000 mm
103 352 957 •	2500	rezanje na mjeru nije moguće	kom	211,00	1 kom

Grupa proizvoda 300 382

Pribor				
Br.art	**Opis**	**JM**	**Cijena HRK**	**za**
103 352 964 •	CLIPO 16 H završna kapa na vijak, pvc siva	kom	9,03	1 kom

schachermayer

EKU CLIPO

EKU CLIPO 10 H IS jednostruka donja vodilica, plastika antracit

Dimenzije: 10 x 7 mm

Br.art	Duljina mm	Usluga	Materijal	JM	Cijena HRK	za
103 333 253 •	6000	rezanje na mjeru moguće uz doplatu	plastika, antracit	mm	14,65	1000 mm
103 354 307 •	2500	rezanje na mjeru nije moguće	plastika antracit	kom	81,00	1 kom

Grupa proizvoda 300 382

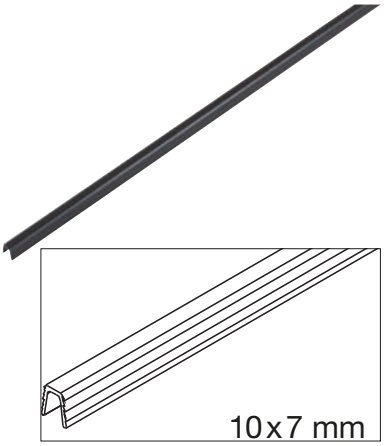

Solido 5 garnitura okova za klizna vrata, vanjska fronta 60 kg



- za vanjska vrata 22 mm
- nosivost do maks. 60kg
- bez kliznih vodilica
- za drvena vrata

Tip:	Solido 5
Nosivost:	60 kg
Debljina krila:	22 mm
Materijal:	čelik pocinčani/plastika

Br.art		JM	Cijena HRK	za
103 334 765		GT	210,00	1 GT

Grupa proizvoda YON

VERTIKALNI PRESJEK MODELA - KOMBINACIJA ALU I PUNIH VRATA

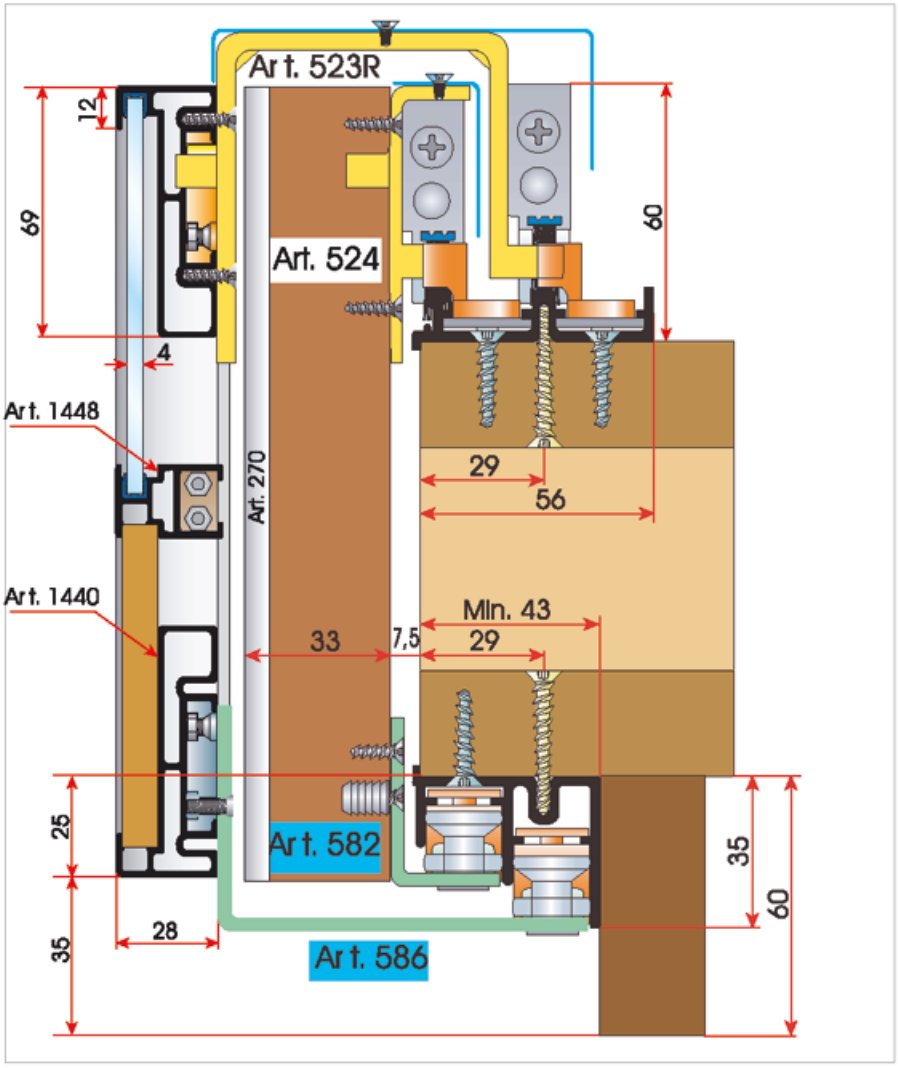

Solido 5 garnitura okova za klizna vrata, unutarnja fronta 60 kg



- za sobna vrata
- nosivost do maks. 60kg
- bez kliznih vodilica
- za drvena vrata

Nosivost:	60 kg
Debljina krila:	28 mm
Materijal:	čelik pocinčani/plastika

Br.art		JM	Cijena HRK	za
103 334 754		GT	157,50	1 GT

Grupa proizvoda YON

VERTIKALNI PRESJEK MODELA - KOMBINACIJA ALU I PUNIH VRATA

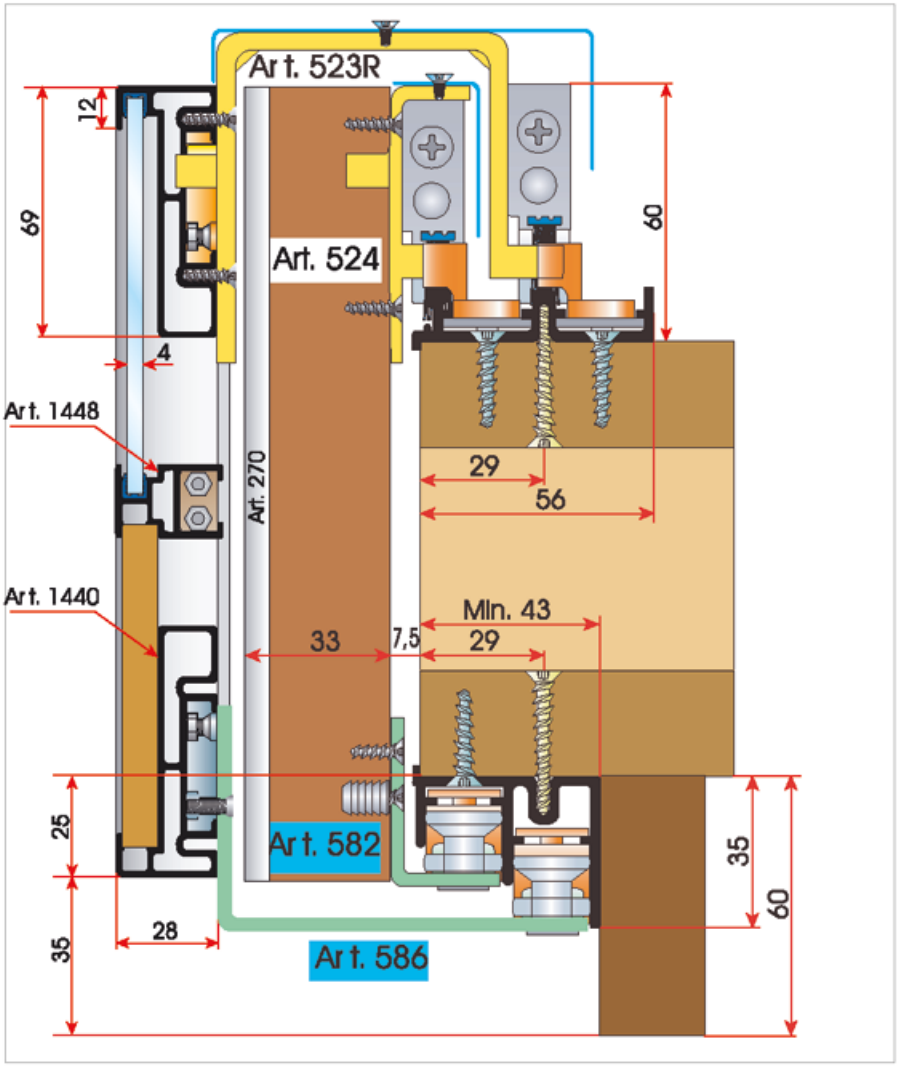

Solido 5 dvostruka vodilica gornja

Dimenzije: 56 x 13 mm
Materijal: aluminij
Površinska obrada: neobrađeno



Br.art	Opcije duljine mm	JM	Cijena HRK	za
103 334 752	6000, rezano na mjeru	m	54,50	1 m

Grupa proizvoda YON

Donja klizna vodilica

Usluga: rezanje na mjeru moguće uz doplatu!
Dimenzije: 43 x 35 mm
Materijal: aluminij neobrađeni

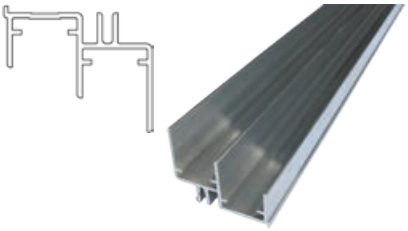

Br.art	Duljina mm	JM	Cijena HRK	za
103 353 502	6000	mm	55,20	1000 mm

Grupa proizvoda YON

Profilna ručkica Aigina

Materijal: aluminij
Površinska obrada: prirodno eloksirano
Debljina fronte: 19 mm
Izvedba: za skraćivanje
Ugradnja: za upuštanje



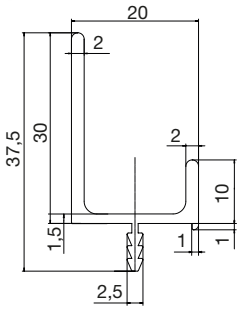

Br.art	Duljina mm	JM	Cijena HRK	za
103 305 120	2500	kom	87,40	1 kom

Grupa proizvoda 300 F27

Profilna ručkica Aithra

Materijal: aluminij
Površinska obrada: prirodno eloksirano
Debljina fronte: 19 mm
Izvedba: za skraćivanje
Ugradnja: za upuštanje



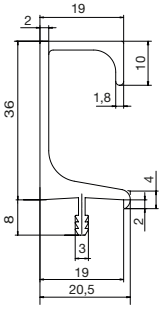

Br.art	Duljina mm	JM	Cijena HRK	za
103 305 159	2500	kom	171,50	1 kom

Grupa proizvoda 300 F27

schachermayer

top - 2013

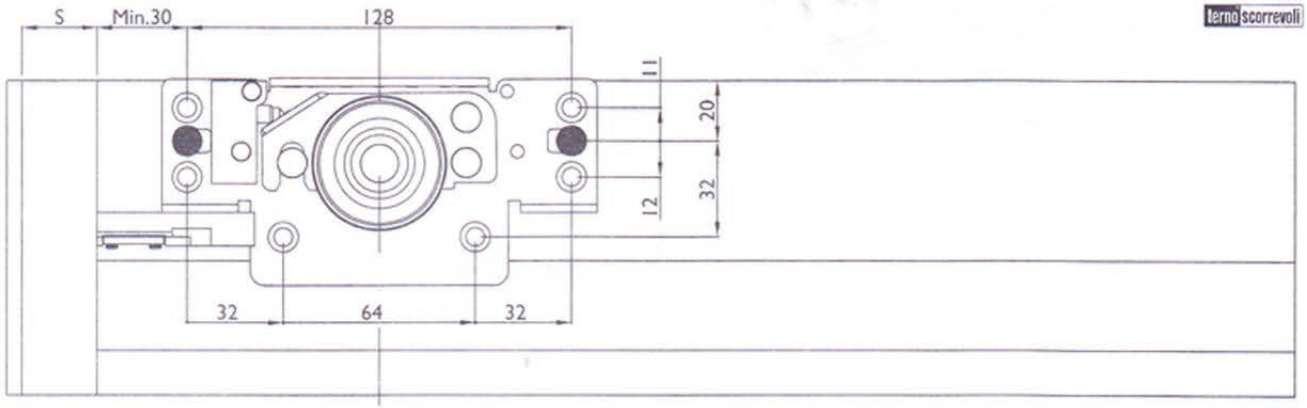
S
Min.30
128
11
20
12
32
32
64
32

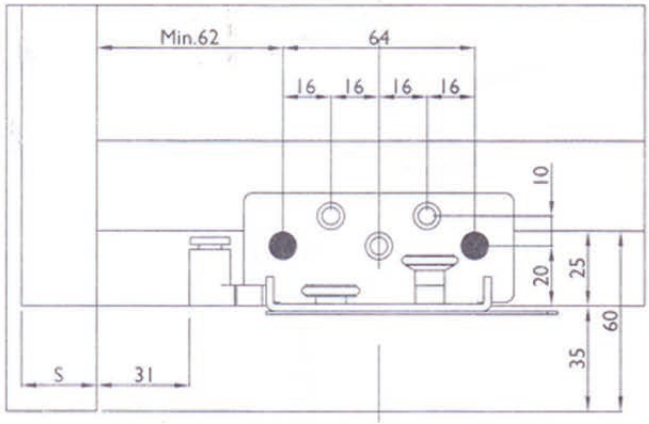
Min.62
64
16
16
16
16
10
20
25
60
35
S
31

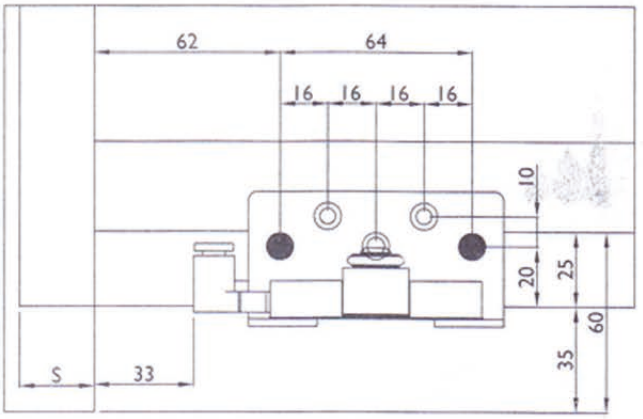
62
64
16
16
16
16
10
20
25
60
35
S
33

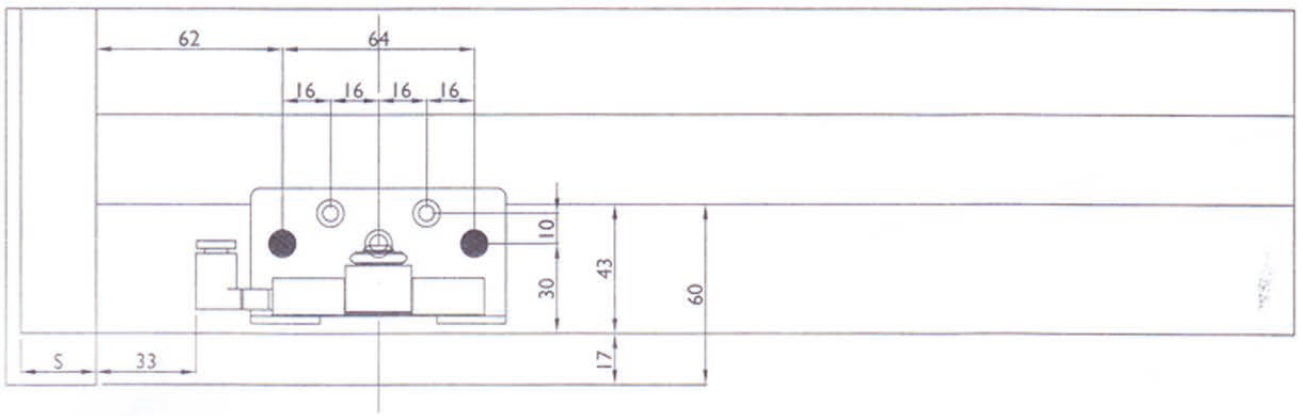
62
64
16
16
16
16
10
30
43
60
17
S
33

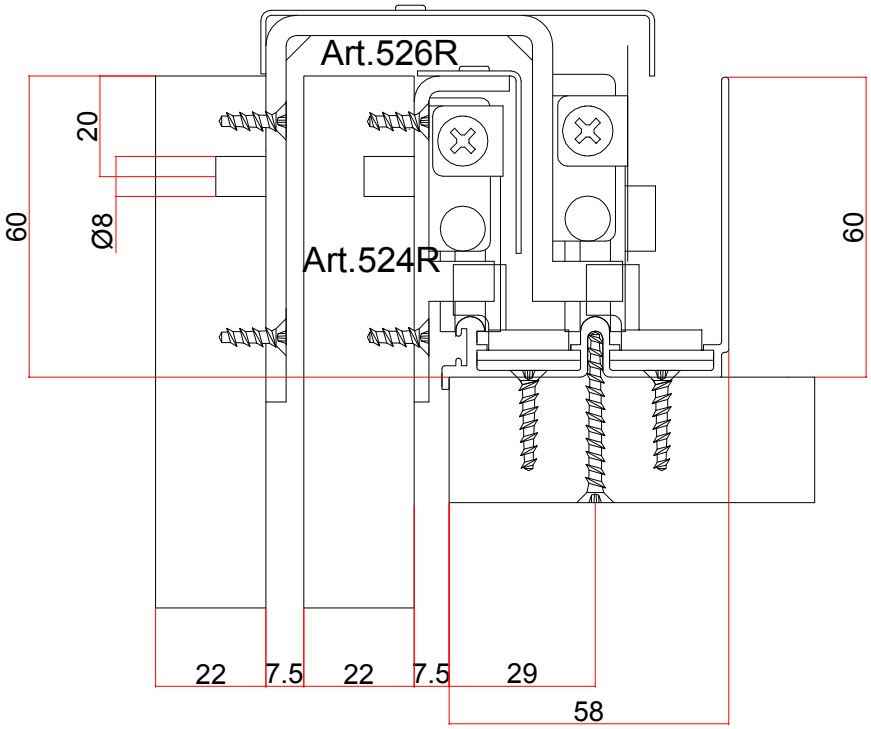

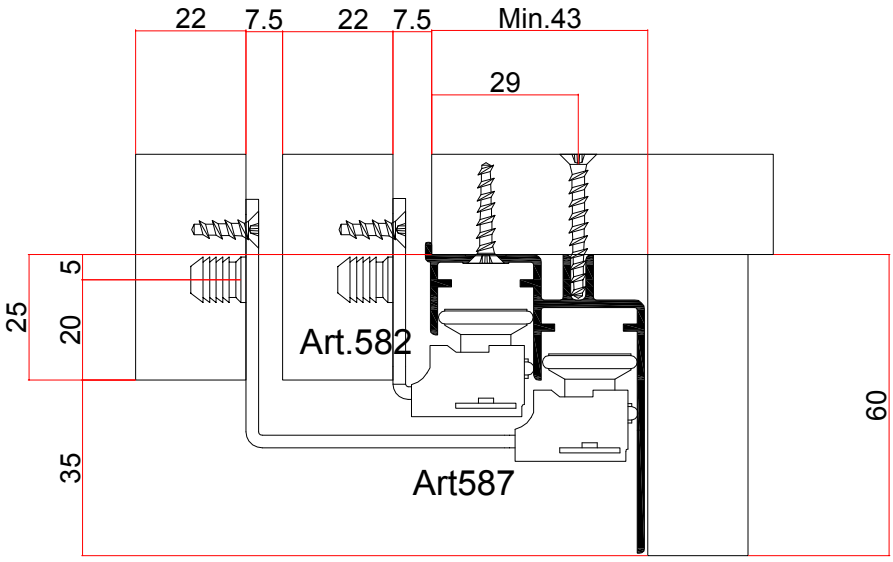

4

Materiale: ...		
Trattamento: ...		
Disegnato da: ...		
Scala: 1:1		Catalogo: ...
Data: 29/07/2016		Modello: ...
QUOTE SENZA TOLLERANZE SECONDO TABELLA ISO 2768-m		
La Terno Scorrevoli S.r.l. si riserva a termini di legge la proprietà del presente disegno con divieto di riprodurlo o comunicarlo a terzi senza sua autorizzazione		
Denominazione: ...		
tel: 0362.543001	fax: 0362.582290	n° DIS: 526R-524R
e-mail: terno@ternoscorrevoli.com		

schachermayer

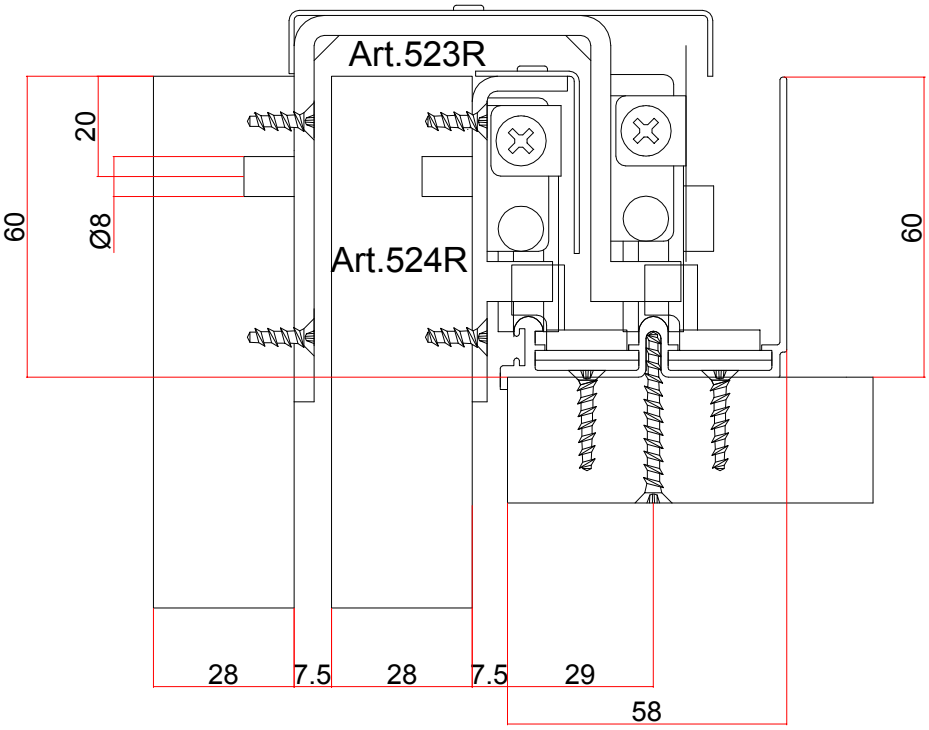

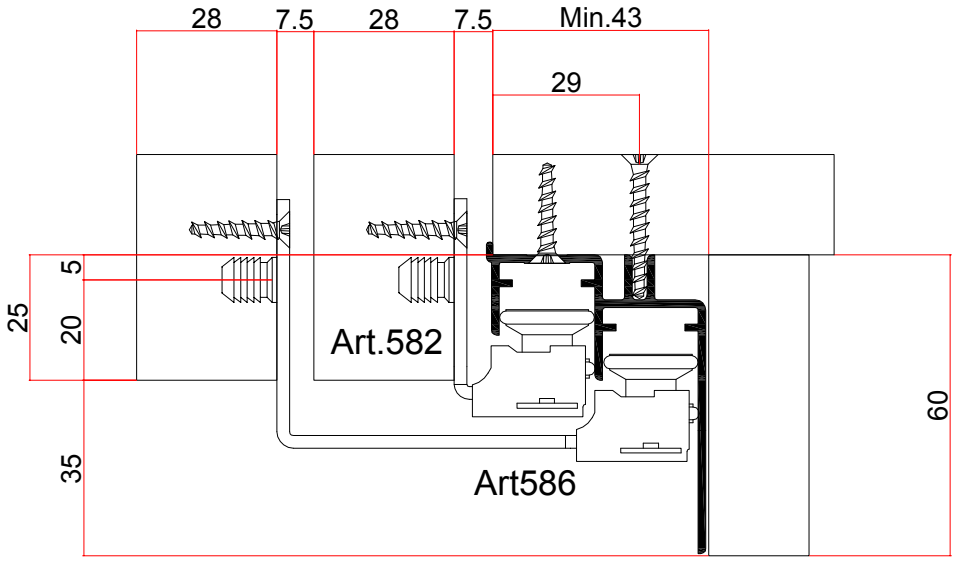

4

Materiale: ...		
Trattamento: ...		
Disegnato da: ...		
Scala: 1:1	Catalogo: ...	
Data: 29/07/2016	Modello: ...	
QUOTE SENZA TOLLERANZE SECONDO TABELLA ISO 2768-m		
La Terno Scorrevoli S.r.l. si riserva a termini di legge la proprietà del presente disegno con divieto di riprodurlo o comunicarlo a terzi senza sua autorizzazione		
Denominazione: ...		
tel: 0362.543001 fax: 0362.582290	n° DIS: 523R-524R	
e-mail: terno@ternoscorrevoli.com		

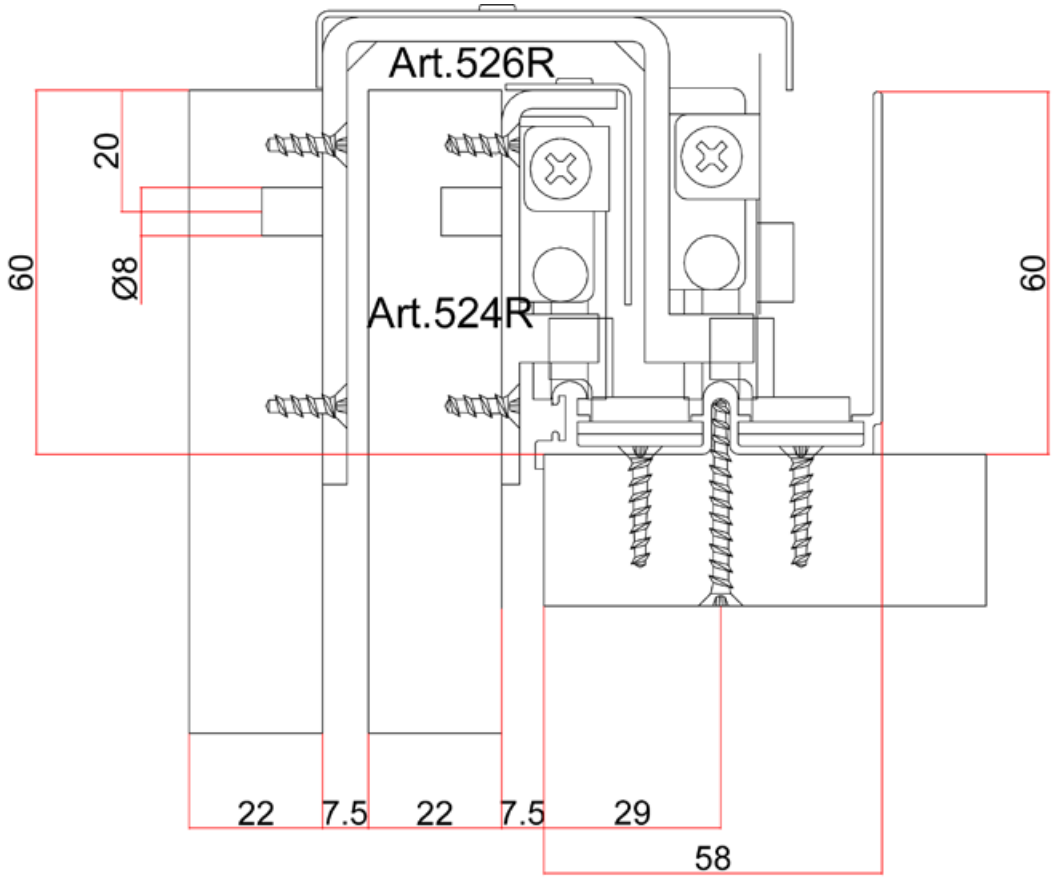
Art.526R
Art.524R
20
Ø8
60
60
22
7.5
22
7.5
29
58

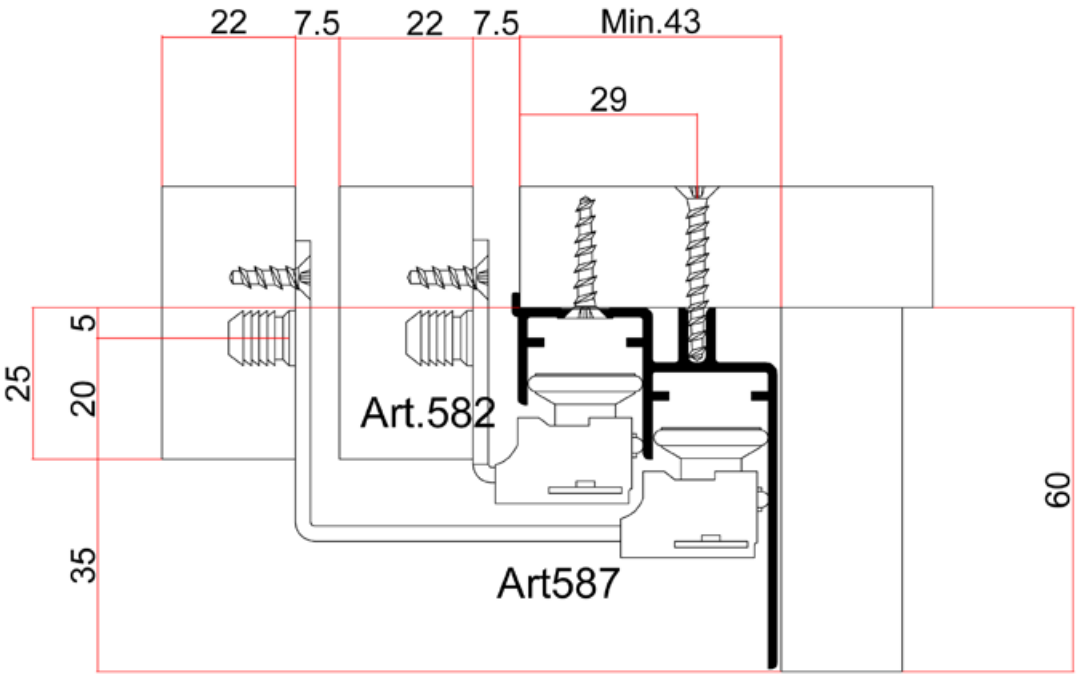
22
7.5
22
7.5
Min.43
29
5
20
25
35
Art.582
Art587
60

Plano Top "Mega" okov za ukrućivanje vrata

Patentirani okov za ukrućivanje vrata pogodan za vrata namještaja od debljine 16 mm nadalje.
Upute za montažu:
okov se utiskuje u 2 rupe promjera ø 35 mm na dubinu 12,5, utor širok 10 mm i dubok 8 mm.

Izvedba:
- aluminijski profil glatki
- crne plastične pokrivne kapice
- čašice od lijevanog cinka

Napomena:
Za jedna vrata potrebne su 2 garniture.

Opseg isporuke:
1 aluminijski profil
1 navojna šipka
2 čašice s pokrovnim kapicama



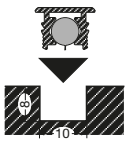

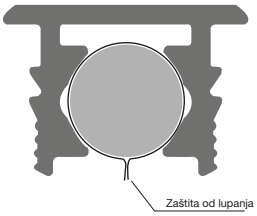

Br.art	Visina krila mm	Osovinski razmak mm	Veličina	Izvedba	JM	Cijena HRK	za
103 396 650 •	2100 - 2375	1900	1	industrijsko pakiranje 50 garnitura	kom	93,60	1 kom
103 352 595 •	2100 - 2375	1900	1	pojedinačno pakiranje	GT	133,50	1 GT
103 352 592 •	2375 - 2650	2175	2	pojedinačno pakiranje	GT	159,00	1 GT

Grupa proizvoda 300

Plano Top pokrivna kapica za okove za ukrućivanje vrata

Br.art	Materijal	Površinska obrada	JM	Cijena HRK	za
103 352 594 •	plastika	bijelo	kom	157,00	100 kom

Grupa proizvoda 300





Hettich

Top Line L garnitura okova – klizna vrata ispred stropa

- Top Line L je okov za klizna vrata, koji je osobito pogodan za teška klizna drvena vrata ili vrata s aluminijskim okvirom u spavaćim prostorima
- dvostruki klizni profil montira se ispred stropa, brza montaža vodećih dijelova
- težina krila do 50 kg, visina krila do 2600 mm, širina krila 700 - 1500 mm, debljine krila 19, 22 ili 25 mm
- podešavanje visine +/- 3 mm
- mogućnost ugradnje ublaživača Silent System u smjeru zatvaranja i otvaranja
- kroz tri različita sistema ugradnje donje vodilice sokl se može prilagoditi gotovo svakom dizajnu namještaja



Opseg isporuke:
srednji graničnik (3 vrata), kotačići za prednja vrata, kotačići za stražnja vrata, potpornik za vodilicu, graničnik
pričvrsni pribor, upute za montažu vodilice

Nosivost:	50 kg
Materijal:	vanjska fronta
Visina krila maks.:	2600 mm
Širina krila od:	700 mm
Širina krila do:	1500 mm
Mjera T:	12 mm

Br.art	Uporaba	Broj vrata	Debljina krila mm	SKR mm	JM	Cijena HRK	za
103 348 796 •	vanjsko krilo lijevo	2	19	31	GT	1.037,00	1 GT
103 348 799 •	vanjsko krilo desno	2	19	31	GT	1.037,00	1 GT
103 348 797 •	vanjsko krilo lijevo	2	22	34	GT	1.037,00	1 GT
103 348 800 •	vanjsko krilo desno	2	22	34	GT	1.037,00	1 GT
103 348 798 •	vanjsko krilo lijevo	2	25	37	GT	1.037,00	1 GT
103 348 801 •	vanjsko krilo desno	2	25	37	GT	1.037,00	1 GT
103 348 802 •	vanjsko krilo srednje	3	19	31	GT	1.410,00	1 GT
103 348 803 •	vanjsko krilo srednje	3	22	34	GT	1.410,00	1 GT
103 348 804 •	vanjsko krilo srednje	3	25	37	GT	1.410,00	1 GT

Grupa proizvoda 313 F16

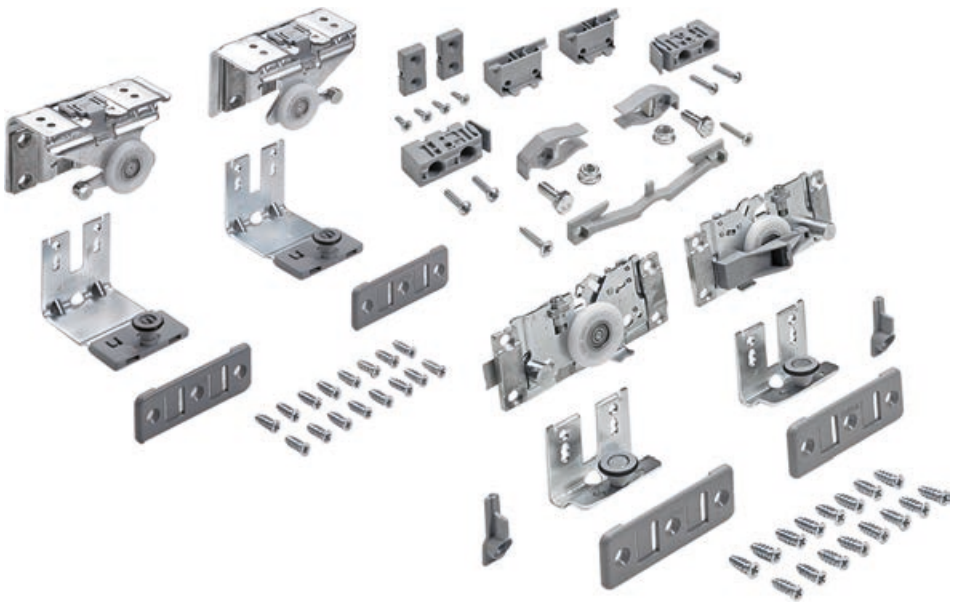



Jednostavna montaža vrata - vrata se stave na vodilicu



Vrata se mogu otvoriti uz malo truda.

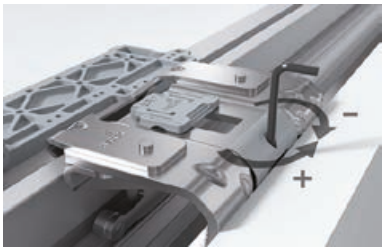

Savršen spoj – podešavanje dohvatljivo kod zatvorenih vrata

4

Hettich

Top Line L garnitura okova – klizna vrata ispred stropa

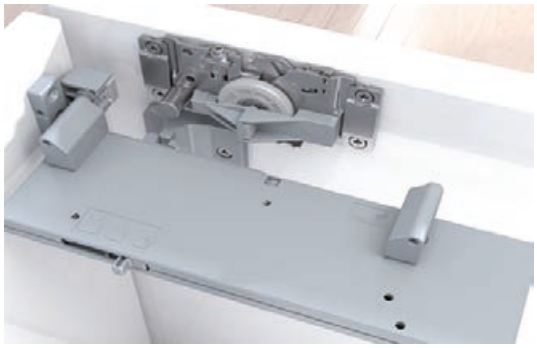

Lagano i tiho - Silent System omogućava ravnomjerno otvaranje i zatvaranje



Vrata s ublaživačem otvaranja i zatvaranja.

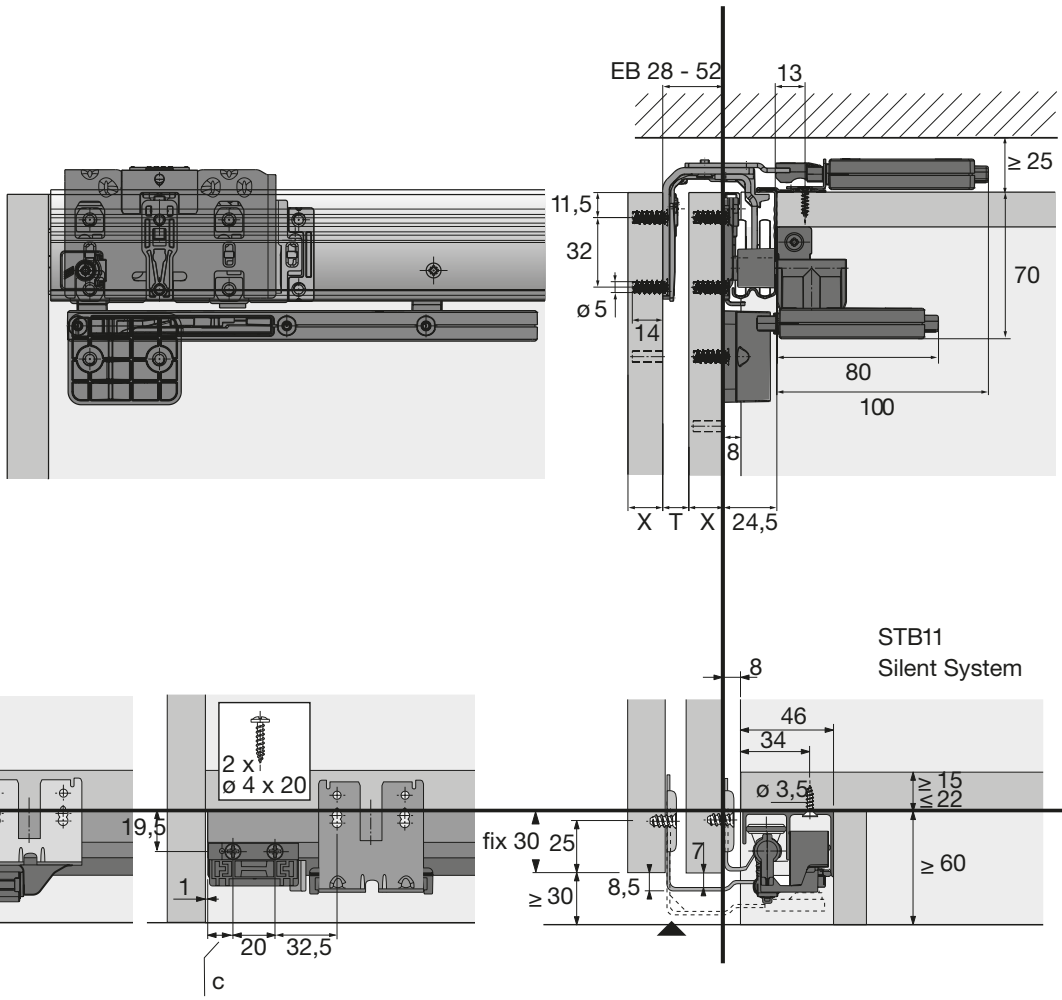

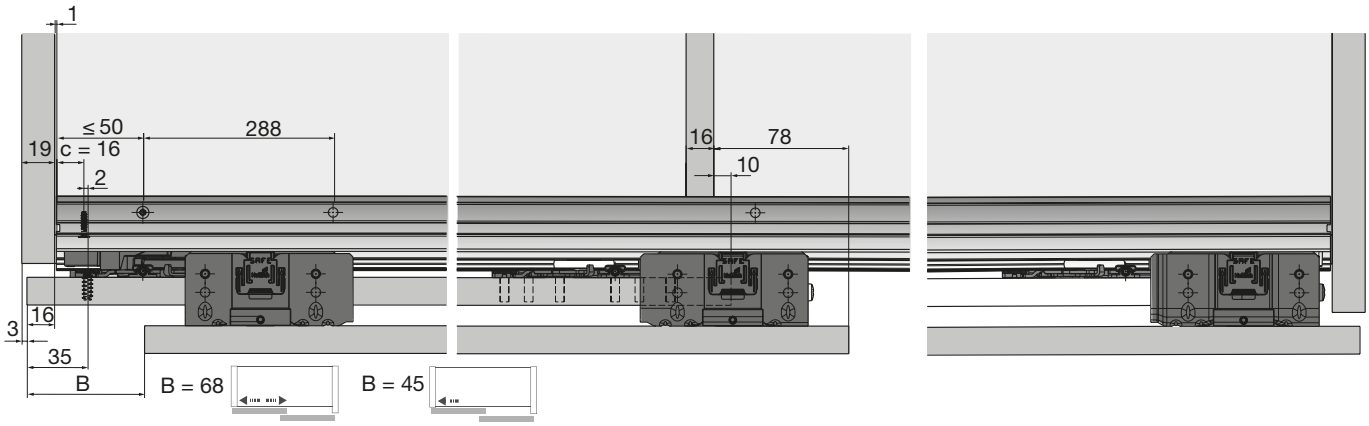

Hettich

Top Line L vodilica gornja

- montaža ispred gornje površine korpusa, odn. sustav ublaživača iza kliznog profila
- moguća nadogradnja Top Line ublaživača Silent System Flexible 50 (opcija)



Tvornički broj: 45118
Opcije duljine: 6000 mm
Materijal: aluminij eloksirani

Br.art		JM	Cijena HRK	za
103 346 976 •		mm	208,76	1000 mm

Grupa proizvoda 313 F16

Hettich

Vodilica donja STB 11

Materijal: aluminij srebrno eloksirani



Br.art	Tvornički broj	Opcije duljine mm	JM	Cijena HRK	za
103 346 974 •	46419	6000	mm	200,30	1000 mm
103 348 469	46419	6000	kom	990,00	1 kom

Grupa proizvoda 313 F16

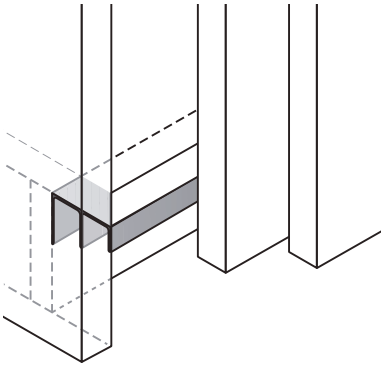

Hettich

Top Line L pokrivni profil

Materijal: plastika srebrnosiva



Br.art	Tvornički broj	Opcije duljine mm	JM	Cijena HRK	za
103 348 517 •	41184	1000	kom	113,00	1 kom

Grupa proizvoda 313 F16

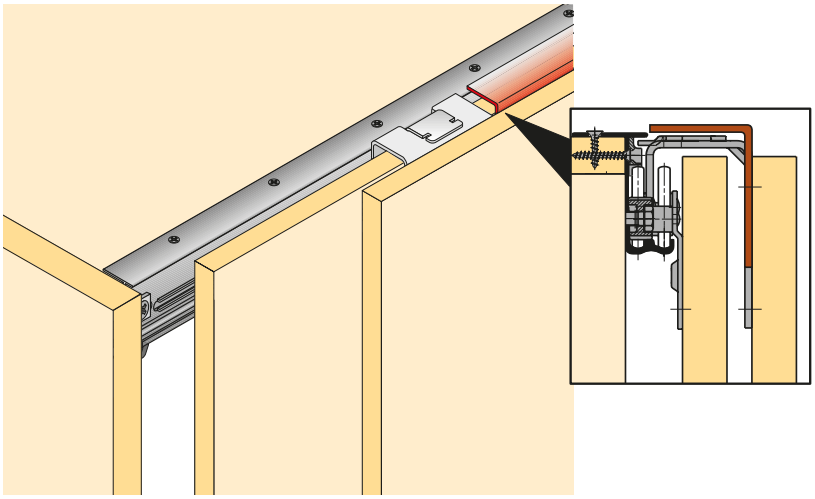

schachermayer

Hettich

Top Line L ublaživač otvaranja Silent System 2 krila

- tiho i glatko otvaranje vrata
- niski napor za udobno kretanje vrata
- podesivi samozatvarajući mehanizam za sigurno otvaranje vrata različitih težina
- snaga za velike težine vrata

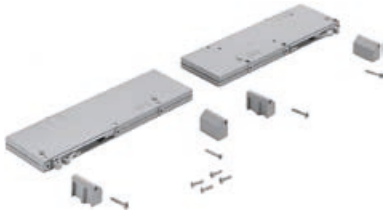

Opseg isporuke:
2 ublaživača otvaranja
4 adaptera
pričvrsni pribor

Br.art	Tvornički broj	Broj vrata	JM	Cijena HRK	za
103 348 153 •	9169637	2	GT	390,00	1 GT

Grupa proizvoda 313 F16

Hettich

Top Line L ublaživač zatvaranja Silent System 2 krila

- tiho i glatko zatvaranje vrata
- niski napor za udobno kretanje vrata
- podesivi samozatvarajući mehanizam za sigurno otvaranje vrata različitih težina
- snaga za velike težine vrata

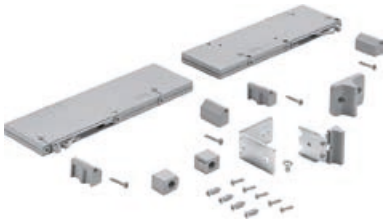

Opseg isporuke:
2 ublaživača
2 aktivatora
4 adaptera
2 krajnja graničnika
pričvrsni materijal

4

Br.art	Tvornički broj	Broj vrata	JM	Cijena HRK	za
103 348 099 •	9169651	2	GT	433,00	1 GT

Grupa proizvoda 313 F16

Hettich

Top Line L ublaživač otvaranja Silent System 3 krila

- tiho i glatko otvaranje vrata
- niski napor za udobno kretanje vrata
- podesivi samozatvarajući mehanizam za sigurno otvaranje vrata različitih težina
- snaga za velike težine vrata

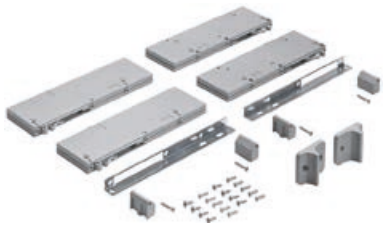

Napomena:
U setu ublaživača za 3 klizna vrata, samo su dvoja vanjska vrata ublažena, srednja vrata nemaju ublaživač.
Za ublaživanje srednjih vrata treba posebno naručiti set ublaživača Silent System 600.

Opseg isporuke:
4 ublaživača otvaranja
2 aktivatora
2 pričvrsne ploče za stropnu montažu
4 adaptera
pričvrsni pribor

Br.art	Tvornički broj	Broj vrata	JM	Cijena HRK	za
103 348 158 •	9169656	3	GT	800,00	1 GT

Grupa proizvoda 313 F16

Hettich

Top Line L ublaživač zatvaranja Silent System 3 krila

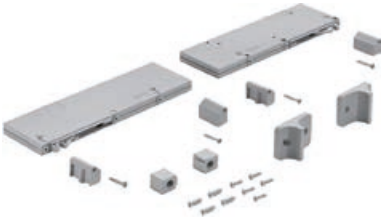

- tiho i glatko zatvaranje vrata
- niski napor za udobno kretanje vrata
- podesivi samozatvarajući mehanizam za sigurno otvaranje vrata različitih težina
- snaga za velike težine vrata

Napomena:
U setu ublaživača za 3 klizna vrata, samo su dvoja vanjska vrata ublažena, srednja vrata nemaju ublaživač.
Za ublaživanje srednjih vrata posebno treba naručiti set ublaživača Silent System 600.

Opseg isporuke:
2 ublaživača za vansjka vrata
2 aktivatora
4 adaptera
2 krajnja graničnika
pričvrsni pribor

Br.art	Tvornički broj	Broj vrata	JM	Cijena HRK	za
103 348 154 •	9169653	3	GT	406,00	1 GT

Grupa proizvoda 313 F16

Hettich

Top Line L ublaživač Silent System Flexible 600





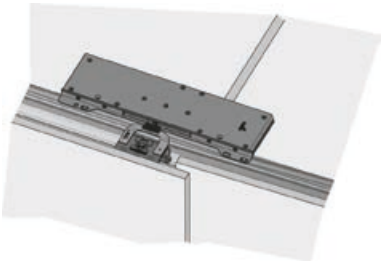

- za ublaživanje srednjih vrata kod ormara s 3 krila (opcija)
- montaža na strop
- srednja vrata se mogu otvarati u oba smjera i ublaživanje je u oba smjera zatvaranja
- s ovim ublaživačem više nije potreban srednji graničnik iz garniture okova Top Line L za 3 vrata
- težina krila maks. 50 kg
- mogućnost naknadne ugradnje

Opseg isporuke:
1 ublaživač
1 adapter
1 aktivator
pričvrsni materijal

Nosivost:	50 kg
Uporaba za:	montaža na strop
Materijal:	plastika, siva

Br.art	Tvornički broj	Broj vrata	JM	Cijena HRK	za
103 348 004 •	9140438	3	GT	641,00	1 GT

Grupa proizvoda 313 F16

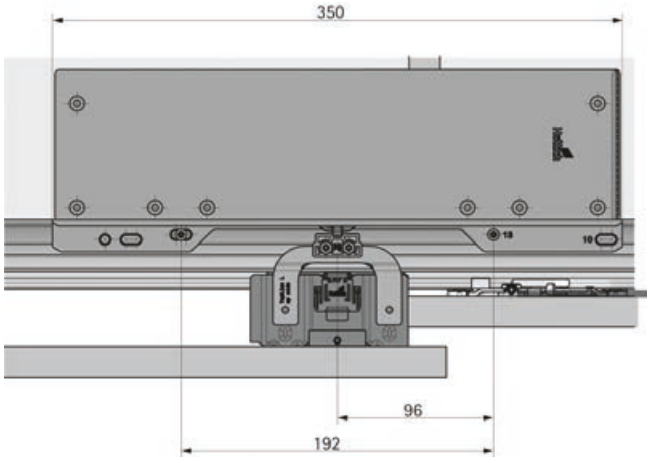

schachermayer

CINETTO

PS48 sustav za klizna vrata

- dizajn vanjska fronta
- opcija s prigušivačem otvaranja i uvlačenja
- moguće 2-krilne odnosno 3-krilne verzije - svako krilo se može prigušiti
- za debljinu drva 19, 23 i 28 mm
- maks. nosivost 80 kg
- jednostavno podešavanje visine s prednje strane ± 3 mm
- jednostavno pričvršćivanje vodilica pomoću pričvrsnog dijela



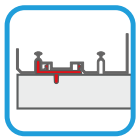



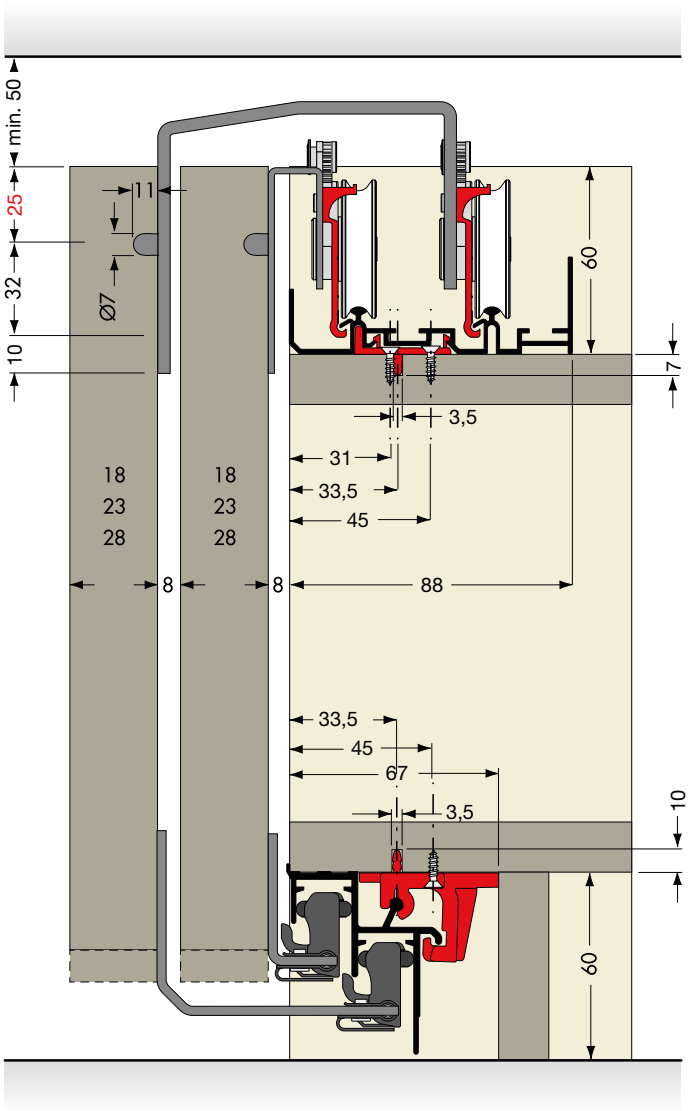

Pričvršćivanje vodilica - utor i vijci

PS48 sustav za klizna vrata

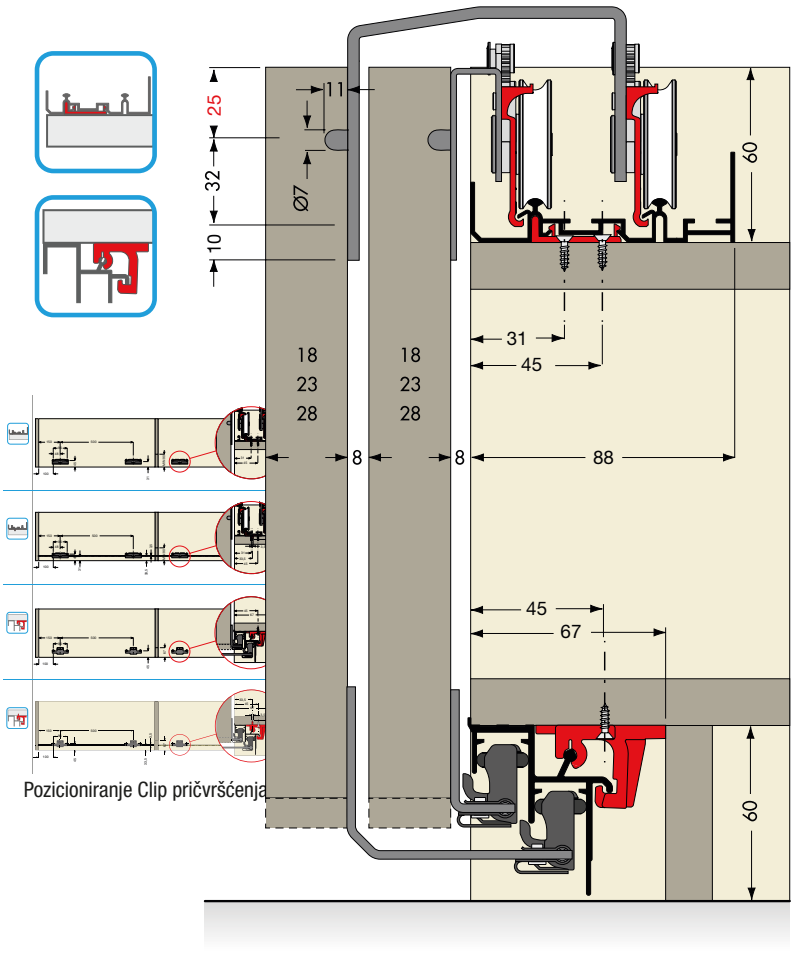

Pozicioniranje Clip pričvršćenja

Pričvršćivanje vodilica - vijci

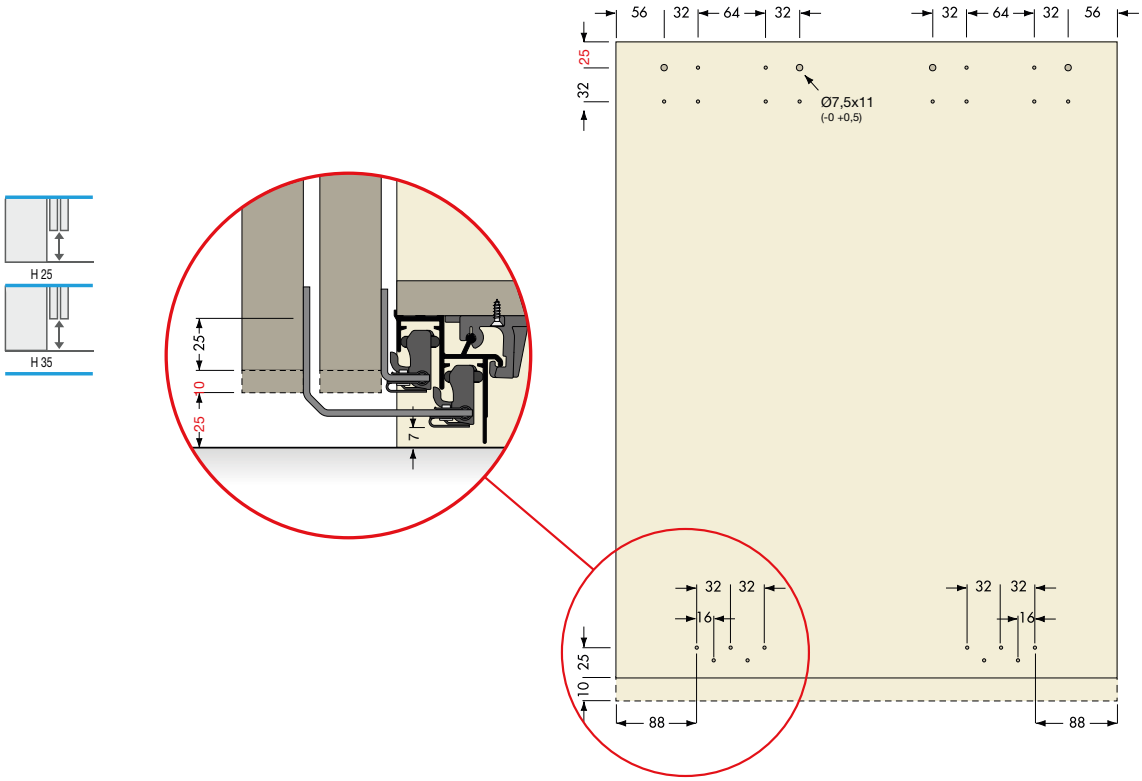

Obrada fronte

CINETTO

PS48 sustav za klizna vrata

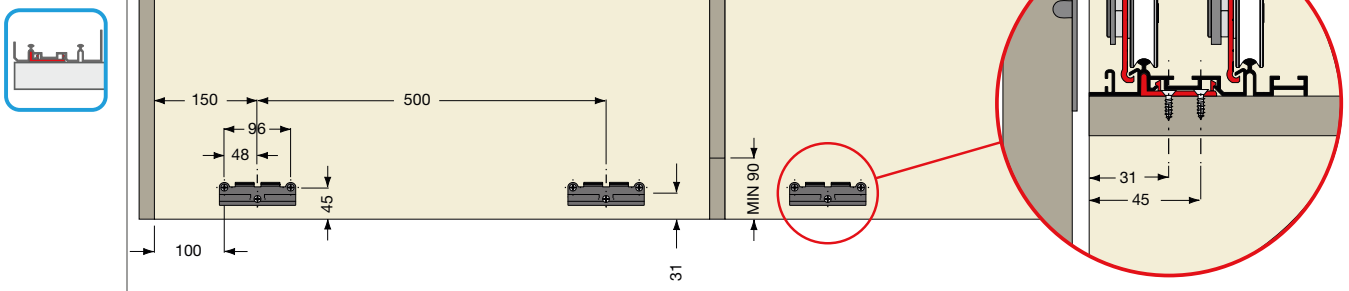

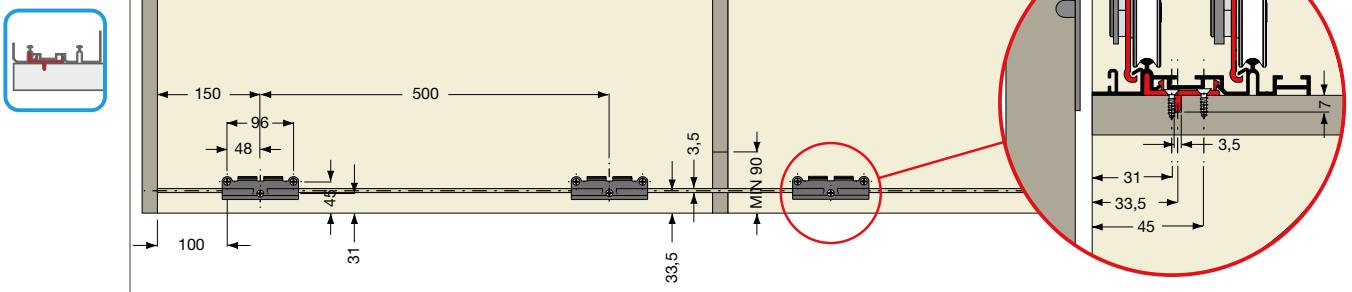

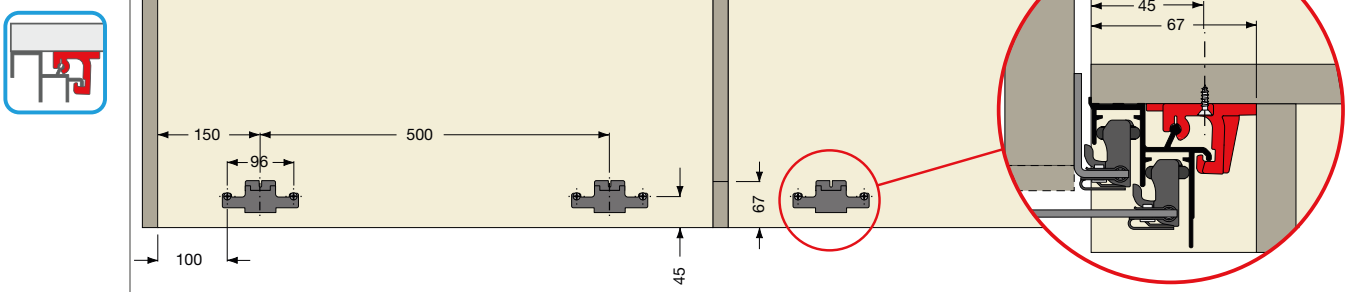

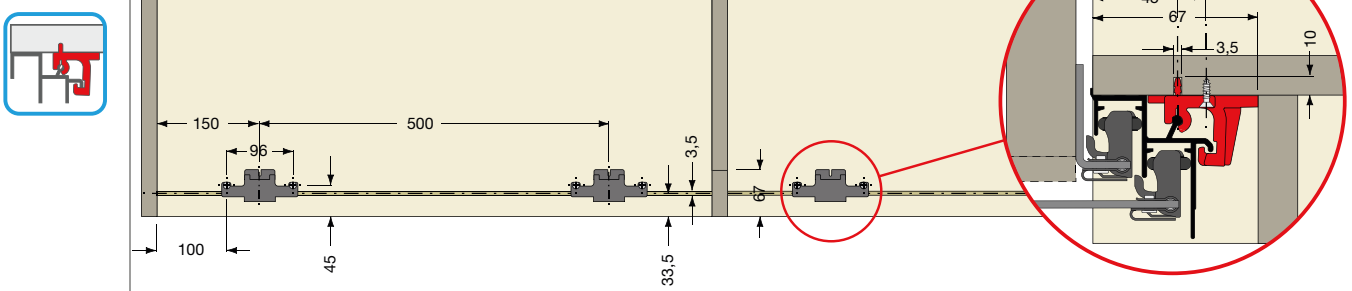

4

PS48 garnitura okova sa zaustavljačem

Opseg isporuke:
garnitura okova
zaustavljač lijevo/desno za vodilicu

Materijal: vanjska fronta
Nosivost: 80 kg





Br.art	Broj vrata	Debljina drva mm	JM	Cijena HRK	za
103 351 429 •	2	19	GT	620,00	1 GT
103 351 430 •	2	23	GT	674,00	1 GT
103 351 431 •	2	28	GT	626,00	1 GT
103 351 432 •	3	19	GT	913,00	1 GT
103 351 433 •	3	23	GT	967,00	1 GT
103 351 434 •	3	28	GT	920,00	1 GT

Grupa proizvoda 300 379

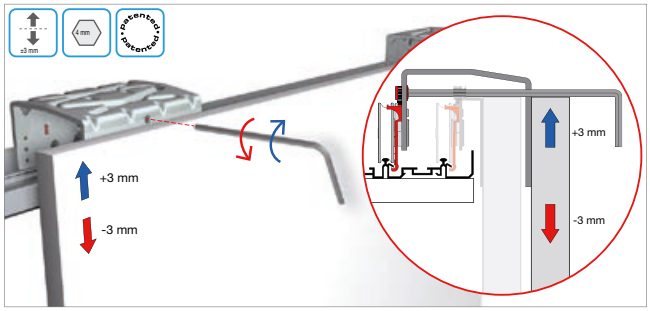

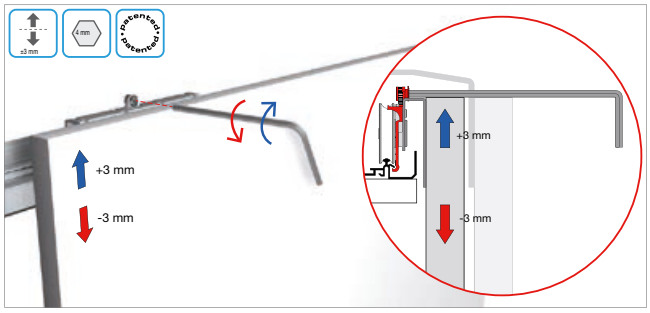

A

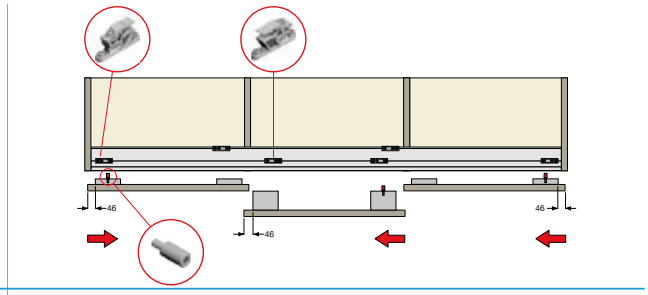

B

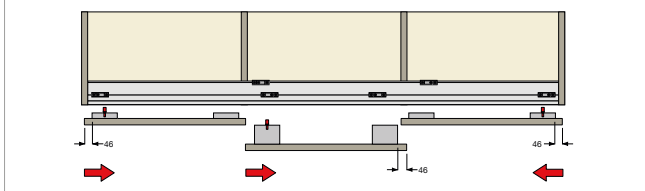

C

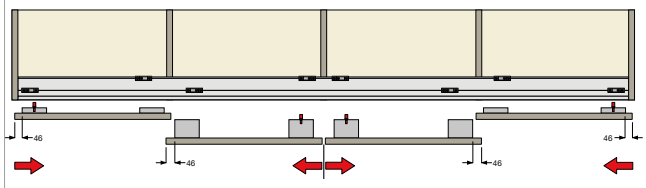

CINETTO

PS48 garnitura okova s prigušivačem

- pričvršćivanje prigušivača u vodilici, odnosno na kotačićima
- potreban prostor za prigušivač: širine krila min. 760 / 400 mm (vidi skicu)







Opseg isporuke:
garnitura okova
prigušivač za sva vrata u smjeru otvaranja/zatvaranja

Materijal: vanjska fronta

Br.art	Nosivost kg	Broj vrata	Debljina drva mm	Izvedba	JM	Cijena HRK	za
103 351 455	30	2	19	30 kg prigušivač	GT	991,00	1 GT
103 351 456	30	2	23	30 kg prigušivač	GT	1.045,00	1 GT
103 351 457	30	2	28	30 kg prigušivač	GT	998,00	1 GT
103 351 458	30	3	19	30 kg prigušivač	GT	1.470,00	1 GT
103 351 459	30	3	23	30 kg prigušivač	GT	1.524,00	1 GT
103 351 460	30	3	28	30 kg prigušivač	GT	1.477,00	1 GT
103 351 461	50	2	19	50 kg prigušivač	GT	978,00	1 GT
103 351 462	50	2	23	50 kg prigušivač	GT	1.032,00	1 GT
103 351 463	50	2	28	50 kg prigušivač	GT	985,00	1 GT
103 351 464	50	3	19	50 kg prigušivač	GT	1.450,00	1 GT
103 351 465	50	3	23	50 kg prigušivač	GT	1.504,00	1 GT
103 351 466	50	3	28	50 kg prigušivač	GT	1.457,00	1 GT
103 351 435	80	2	19	80 kg prigušivač	GT	991,00	1 GT
103 351 436	80	2	23	80 kg prigušivač	GT	1.045,00	1 GT
103 351 437	80	2	28	80 kg prigušivač	GT	998,00	1 GT
103 351 438	80	3	19	80 kg prigušivač	GT	1.470,00	1 GT
103 351 439	80	3	23	80 kg prigušivač	GT	1.524,00	1 GT
103 351 440	80	3	28	80 kg prigušivač	GT	1.477,00	1 GT

Grupa proizvoda 300 379

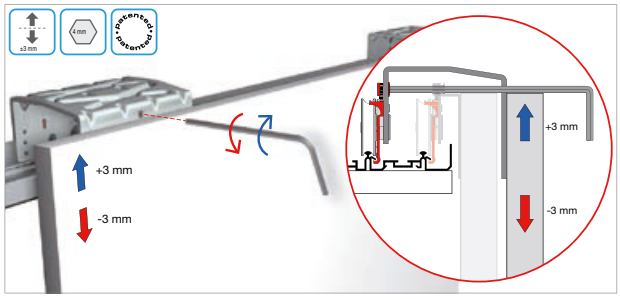

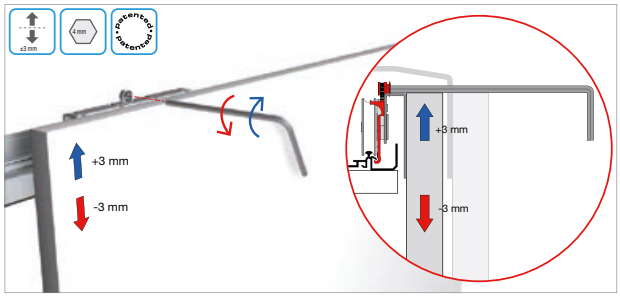

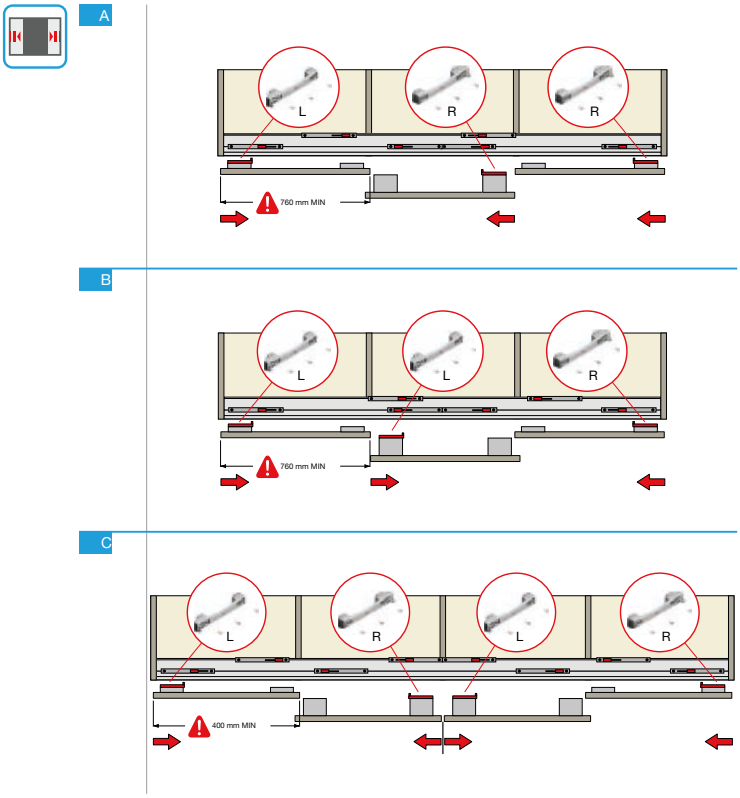

PS48 dvostruka gornja vodilica

- pričvršćivanje pomoću klipse 103 351 412 (vijci) ili 103 351 425 (utor)

Dimenzije: 88 x 30 mm
Materijal: aluminij
Površinska obrada: prirodno eloksirano

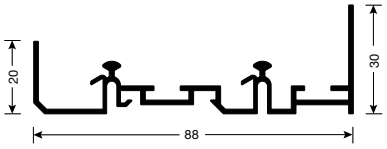

Br.art	Duljina mm	Usluga	JM	Cijena HRK	za
103 351 444	6100	rezanje na mjeru moguće uz doplatu!	mm	136,00	1000 mm
103 351 411 •	3050	rezanje nije moguće	kom	435,00	1 kom

Grupa proizvoda 300 379

PS48 pričvrsni dio za dvostruku vodilicu

- postavljanje u razmaku od 500 mm

Br.art	Način pričvršćivanja	Materijal	Površinska obrada	JM	Cijena HRK	za
103 351 412	vijci	plastika	crno	kom	9,68	1 kom
103 351 425 •	postavljanje u utor	plastika	crno	kom	9,68	1 kom

Grupa proizvoda 300 379



PS11 dvostruka donja vodilica

- pričvršćivanje pomoću klipse 103 351 384 (vijcima) ili 103 351 385 (u utor)

Izvedba: bez rupa
Dimenzije: 48,5 x 59 mm
Materijal: aluminij
Površinska obrada: prirodno eloksirano

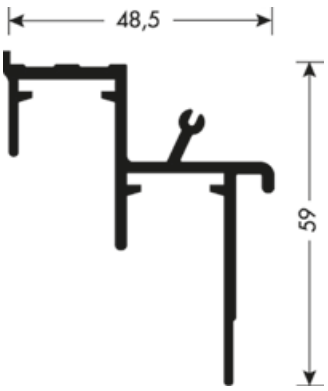

Br.art	Duljina mm	Usluga	JM	Cijena HRK	za
103 351 397	6100	rezanje na mjeru moguće uz doplatu!	mm	125,00	1000 mm
103 351 382 •	3050	skraćivanje nije moguće	kom	404,00	1 kom

Grupa proizvoda 300 379

Cinetto PS11/PS48 pričvrsni dio za donju vodilicu

- postavljanje u razmaku od 500 mm

Br.art	Način pričvršćivanja	Materijal	Površinska obrada	JM	Cijena HRK	za
103 351 384	vijcima	plastika	crno	kom	12,10	1 kom
103 351 385 •	postavljanje u utor	plastika	crno	kom	12,10	1 kom

Grupa proizvoda 300 379

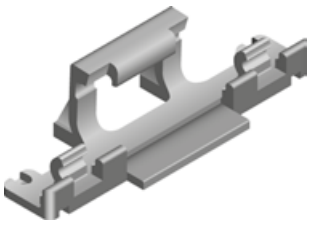

103 351 384

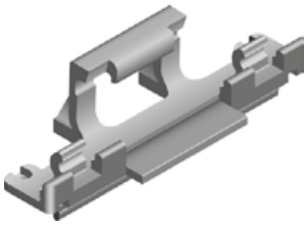

103 351 385

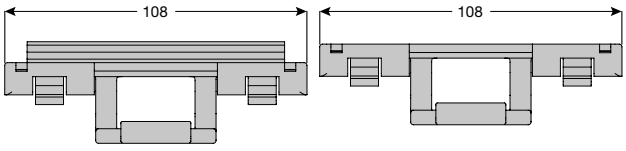

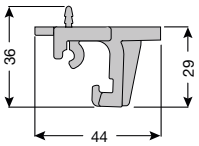

103 351 385

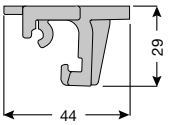

103 351 384

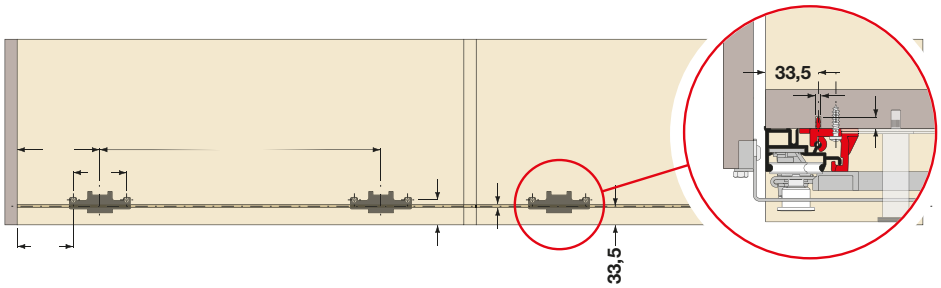

Obrada donje stranice

4

PS48 kotačići za vanjska vrata

- kuglični kotačić
- obostrana primjena

Br.art	Uporaba mm	Materijal	Površinska obrada	JM	Cijena HRK	za
103 351 407 •	debljina vrata 19	čelik	sivo lakirano	kom	88,20	1 kom
103 351 408 •	debljina vrata 23	čelik	sivo lakirano	kom	90,20	1 kom
103 351 409 •	debljina vrata 28	čelik	sivo lakirano	kom	92,40	1 kom

Grupa proizvoda 300 379



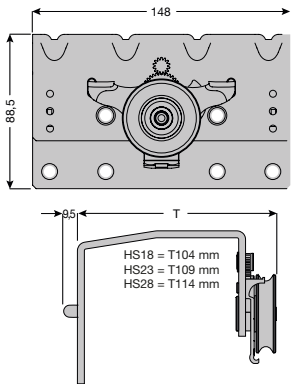

PS48 donji vodeći kutnik za vanjska vrata

Br.art	Uporaba mm	Materijal	Površinska obrada	JM	Cijena HRK	za
103 351 419 •	debljina vrata 19	čelik	sivo lakirano	kom	41,15	1 kom
103 351 420 •	debljina vrata 23	čelik	sivo lakirano	kom	65,80	1 kom
103 351 421 •	debljina vrata 28	čelik	sivo lakirano	kom	43,20	1 kom

Grupa proizvoda 300 379



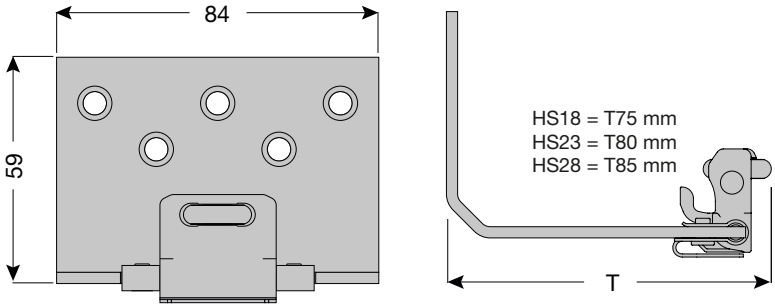

PS48 kotačići za unutarnja vrata

- kuglični kotačić
- obostrana primjena

Br.art	Materijal	Površinska obrada	JM	Cijena HRK	za
103 351 406 •	čelik	sivo lakirano	kom	74,70	1 kom

Grupa proizvoda 300 379



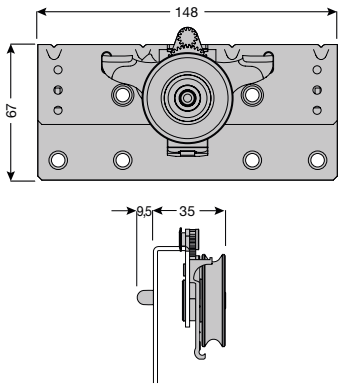

PS48 donji vodeći kutnik unutarnja vrata

Br.art	Materijal	Površinska obrada	JM	Cijena HRK	za
103 351 422 •	čelik	sivo lakirano	kom	34,50	1 kom

Grupa proizvoda 300 379



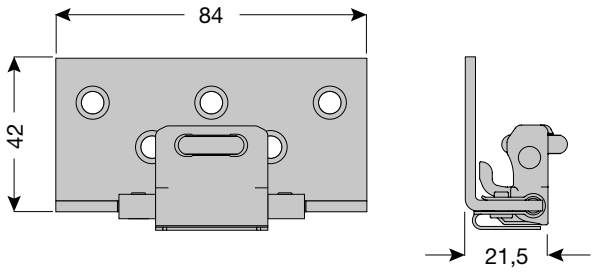

PS48 prigušivač

- širina krila minimalno 760 mm
- prigušivač integriran u dvostrukoj vodilici, odnosno aktivator na kotačićima



Opseg isporuke:
prigušivač
aktivator

Materijal: plastika
Površinska obrada: sivo

Br.art	Nosivost kg	Smjer	JM	Cijena HRK	za
103 351 426	do 80	desno	kom	108,50	1 kom
103 351 427	do 80	lijevo	kom	108,50	1 kom
103 351 428 •	do 80	obostrano	GT	216,50	1 GT
103 351 446 •	do 50	desno	GT	108,50	1 GT
103 351 447 •	do 50	lijevo	GT	108,50	1 GT
103 351 448 •	do 50	obostrano	GT	210,00	1 GT

Grupa proizvoda 300 379

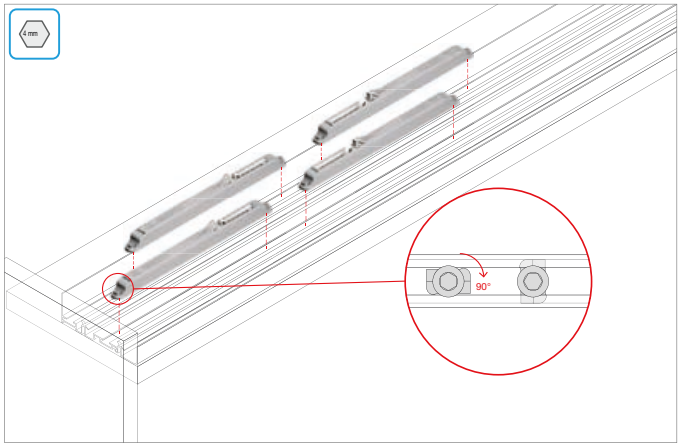

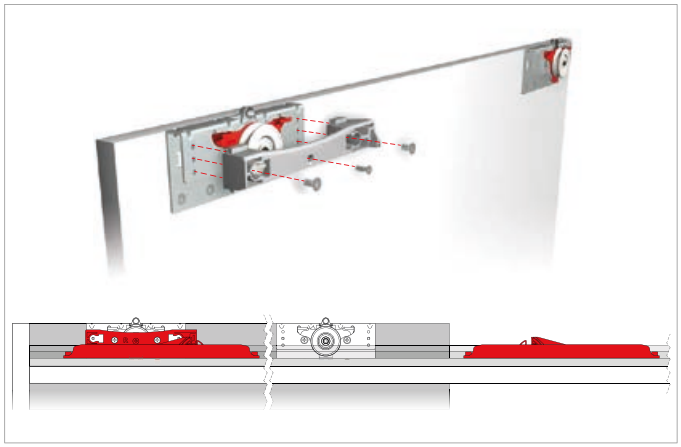

PS48 odstojnik za vrata

Br.art	Materijal	Površinska obrada	JM	Cijena HRK	za
103 351 450 •	plastika	sivo	GT	20,00	1 GT

Grupa proizvoda 300 379



PS48 zaustavljač

- obostrana primjena



Br.art	Materijal	Površinska obrada	JM	Cijena HRK	za
103 351 423	plastika	sivo	kom	15,35	1 kom

Grupa proizvoda 300 379

PS06 / PS48 zaustavljač za donju vodilicu

Odgovara za: PS06, i PS48



Br.art	Materijal	Površinska obrada	JM	Cijena HRK	za
103 351 326	plastika	sivo	kom	7,46	1 kom

Grupa proizvoda 300 379

Profilne ručke za utor



Profilna ručka za utor široka

Napomena:
Profilna ručkica koristiti **isključivo** za garnituru okova HS 28 mm serije PS 48.



Uporaba za:	vanjska vrata
Debljina krila:	19 mm
Materijal:	aluminij
Površinska obrada:	srebrno eloksirano

Br.art	Duljina mm	JM	Cijena HRK	za
103 351 339 •	2600	kom	298,00	1 kom

Grupa proizvoda 300 379

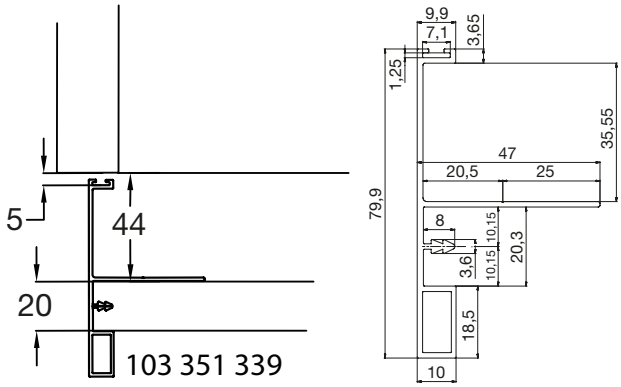

Profilna ručka za utor uska

Napomena:
Profilnu ručkicu moguće koristiti **isključivo** s garniturama okova za debljinu drva 28 mm serije PS 48.



Uporaba za: unutarnja vrata/vanjska vrata
Debljina krila: 19 mm
Materijal: aluminij
Površinska obrada: srebrno eloksirano

Br.art	Duljina mm	JM	Cijena HRK	za
103 351 340 •	2600	kom	201,50	1 kom

Grupa proizvoda 300 379

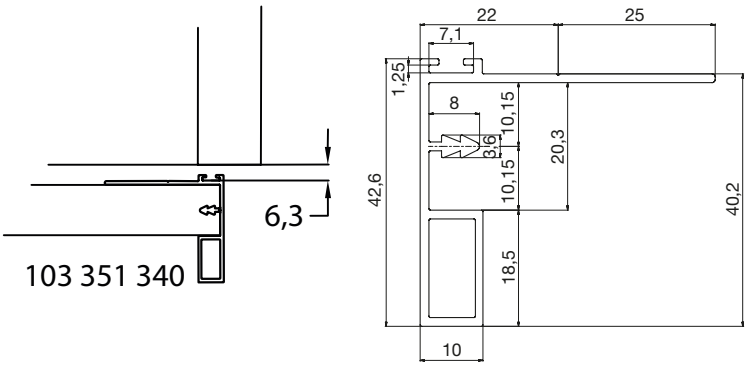

4

Profilna ručka za utor unutarnja fronta

Napomena:
Profilnu ručkicu koristiti **isključivo** s garniturom okova HS 28 mm serije PS 48.



Uporaba za: unutarnja vrata
Debljina krila: 19 mm
Materijal: aluminij
Površinska obrada: srebrno eloksirano

Br.art	Duljina mm	JM	Cijena HRK	za
103 351 338 •	2600	kom	137,00	1 kom

Grupa proizvoda 300 379

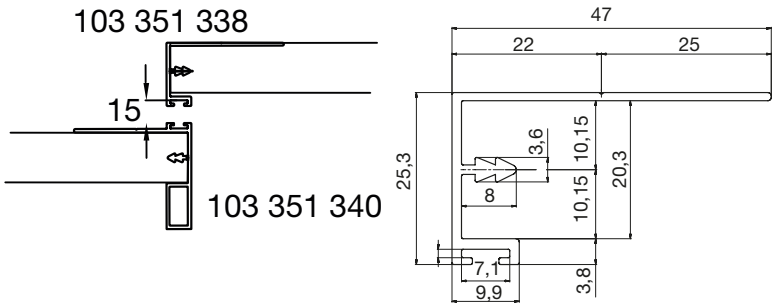

Brtvena četkica za aluminijske profilne ručke

Materijal: plastika

Br.art	Širina mm	Visina mm	Površinska obrada	JM	Cijena HRK	za
103 351 924	6.7	5	siva	m	134,00	100 m
103 353 576 •	6.7	9	crno	m	3,39	1 m

Grupa proizvoda 300 F63

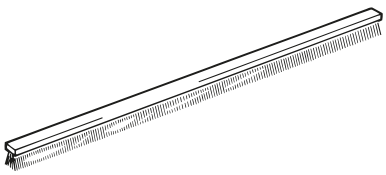

EKU CLIPO® 16 GPK|GPPK Inslide (IS)

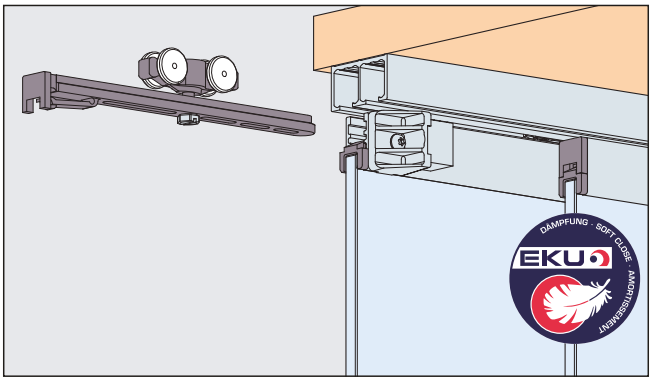

Sustav: Klizna vodilica pričvršćuje se maticama, u podu nema nikakvih utora, bez maske, klizni mehanizam za skrivenu montažu, dvoja staklena vrata do 16 kg .
Dizajn aluminijski profili za fiksiranje stakla 12/20 mm – Inslide

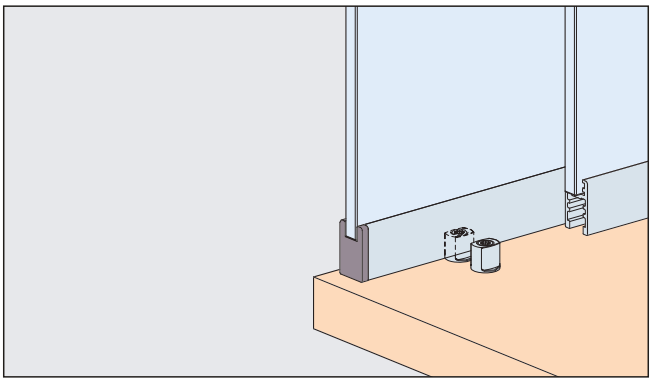

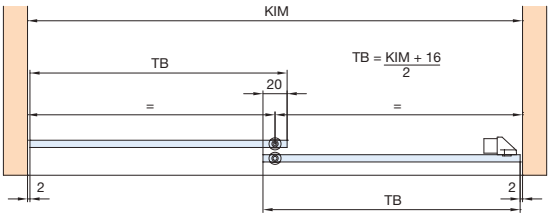

Primjeri ugradnje

GPK

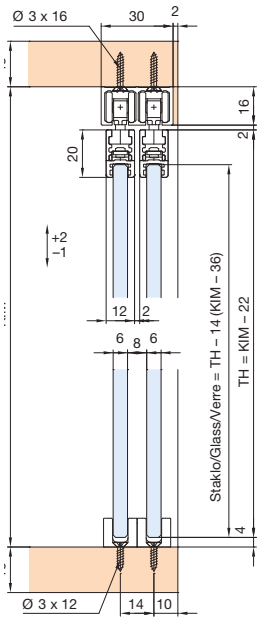

GPPK

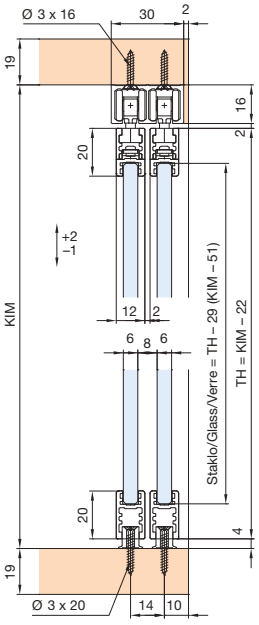

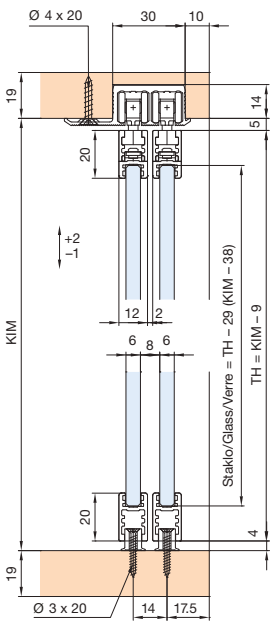

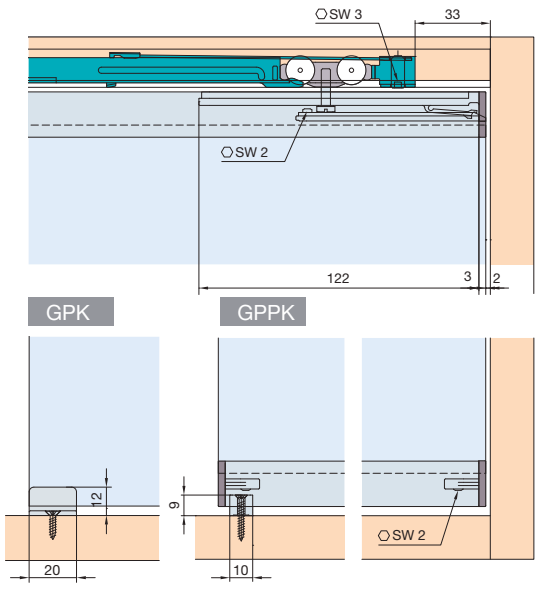

Opcija ublaživač

EKU CLIPO

Garnitura okova EKU CLIPO 16 GPK/GPPK IS

Garnitura okova EKU-CLIPO 16 GPK/GPPK IS konstruirana je za dvoja staklena vrata do 16 kg s gornjim hodom i dizajnom Inslide. Klizna vodilica pričvršćuje se maticama, u podu nema nikakvih utora. Staklo se na gornjem rubu lijepi aluminijskim profilom za fiksiranje stakla. Klizni mehanizam za skrivenu montažu ugrađuje se u profil za fiksiranje. Aluminijski profili za fiksiranje stakla mogu se jednostavno odrezati na željenu duljinu vrata i montirati. Prigušivač se po izboru integrira u kliznu vodilicu.

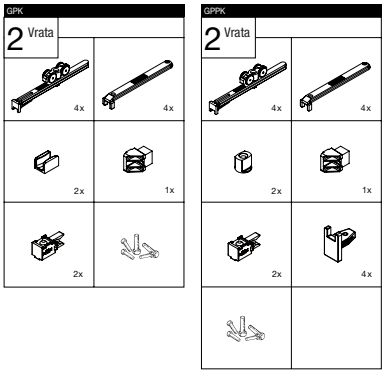

Područja primjene:
za privatni stambeni prostor, blagovaonice i spavaće sobe
gornje i donje ormariće u kuhinji
komode
podgradne elemente u kupaoni

Materijal: unutarnja fronta
Nosivost: 16 kg
Debljina stakla: 6 mm
Debljina okvira: 12 mm

Br.art	Tip	Broj vrata	Visina krila do mm	Širina krila do mm	JM	Cijena HRK	za
103 352 860	EKU CLIPO GPK IS	2	1400	1000	GT	442,00	1 GT
103 352 861	EKU CLIPO GPPK IS	2	1400	1000	GT	506,00	1 GT

Grupa proizvoda 300 382

Pribor				
Br.art	**Opis**	**JM**	**Cijena HRK**	**za**
103 352 949	EKU CLIPO 16 sustav ublaživača udara do 16 kg, 2-krila	GT	279,00	1 GT
103 352 953	EKU CLIPO 16 sustav ublaživača udara do 8 kg, 2-krila	GT	279,00	1 GT

4

EKU CLIPO

EKU CLIPO 16 GK/GS dvostruka aluminijska vodilica, perfor., prič. vijcima

Izvedba: perforirano, pričvršćivanje vijcima
Dimenzije: 17 x 52 mm
Materijal: aluminij

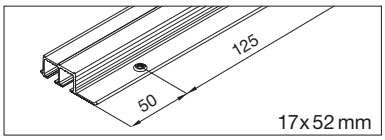

Br.art	Duljina mm	Usluga	JM	Cijena HRK	za
103 352 089	6000	rezanje na mjeru moguće uz doplatu	mm	149,50	1000 mm
103 352 732	2500	nije moguće rezanje na mjeru	kom	381,00	1 kom

Grupa proizvoda 300 382

EKU CLIPO

Dvostruka klizna vodilica EKU CLIPO 16 GPK/GPPK 16 IS za pričvršćivanje vijcima

Izvedba: perforirana, pričvršćivanje vijcima
Dimenzije: 16 x 30 mm
Materijal: eloksirani aluminij

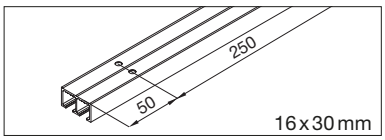

Br.art	Duljina mm	Usluga	JM	Cijena HRK	za
103 352 096	6000	rezanje na mjeru moguće uz doplatu!	mm	185,50	1000 mm
103 352 862	2500	rezanje na mjeru nije moguće	kom	474,00	1 kom

Grupa proizvoda 300 382

EKU CLIPO

Profil za fiksiranje stakla EKU CLIPO 16 GPK/GPPK 16 IS

Izvedba: za ljepljenje
Dimenzije: 12 x 20 mm
Materijal: eloksirani aluminij

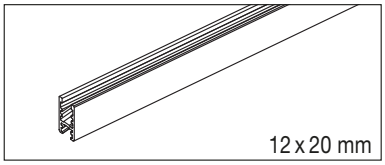

Br.art	Duljina mm	Usluga	JM	Cijena HRK	za
103 352 097	6000	rezanje na mjeru moguće uz doplatu	mm	111,00	1000 mm
103 352 865	2500	rezanje na mjeru nije moguće	kom	287,00	1 kom

Grupa proizvoda 300 382

EKU CLIPO® 36 GPK|GPPK Inslide (IS)

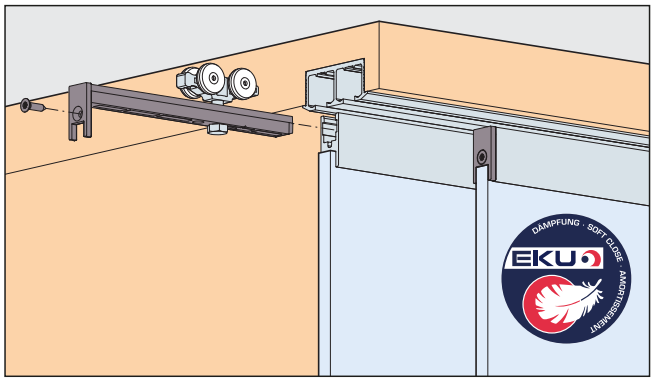

Sustav: vodilica u utoru ili pričvršćena vijcima, bez utora u podu, bez maske, kotačići za skrivenu montažu, za 1– 2 staklena vrata do 36 kg. Design Dizajn aluminijski profili za fiksiranje stakla 24/12 mm – Inslide

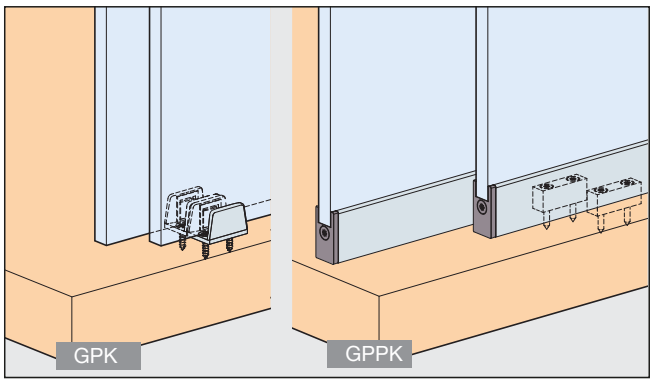

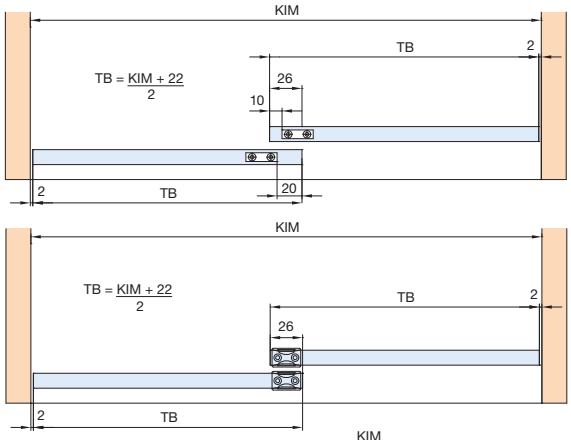

Primjeri ugradnje

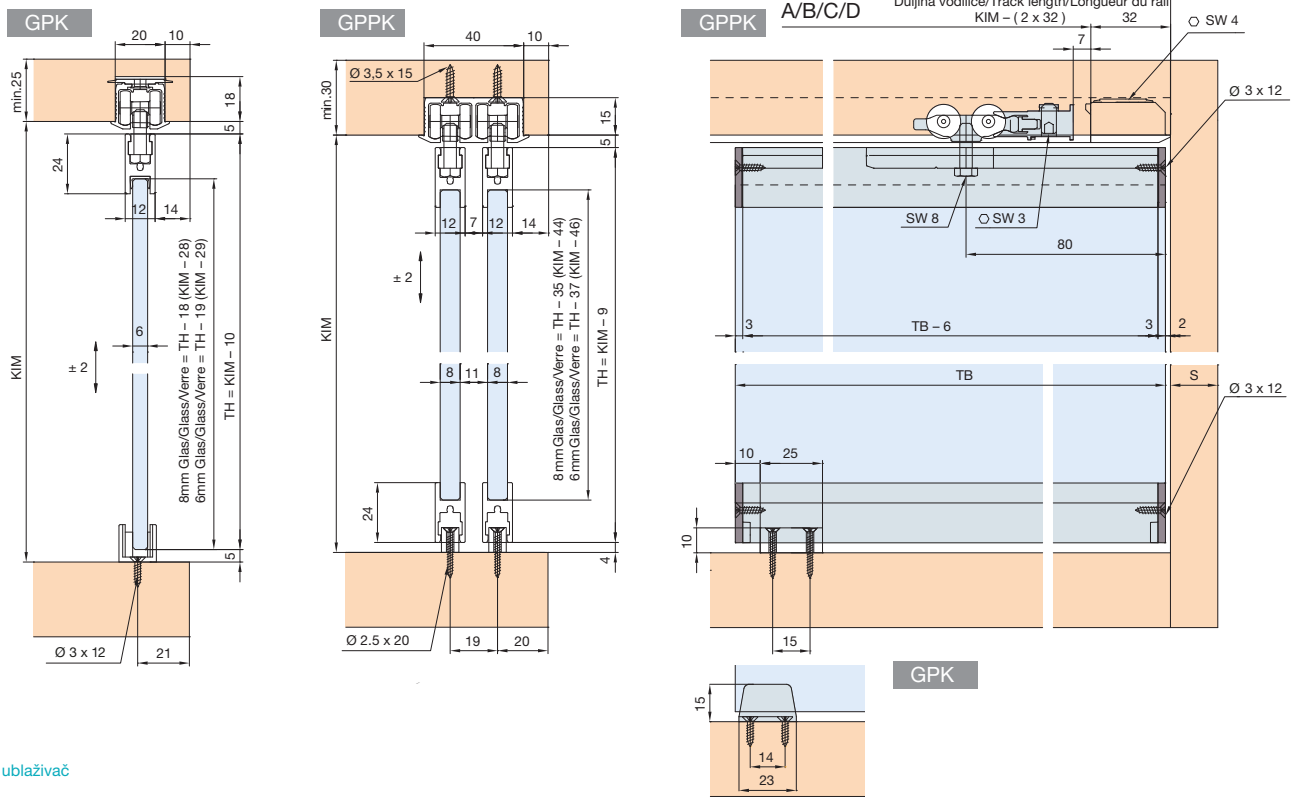

Opcija ublaživač



EKU CLIPO

EKU CLIPO 36 GPK/GPPK IS garnitura okova

- **Sustav:** vodilica u utoru ili pričvršćena vijcima, bez utora u podu, bez maske, kotačići za skrivenu montažu.
- Opciono nevidljivi ublaživač - integriran u vodilicu.
- Mirno i lagano klizanje.

4

Materijal:	unutarnja fronta
Nosivost:	36 kg
Debljina okvira:	12 mm
Širina krila do:	1000 mm
Debljina stakla od:	6 mm
Debljina stakla do:	8 mm

Br.art	Tip	Broj vrata	Visina krila do mm	JM	Cijena HRK	za
103 354 559 •	CLIPO 36 GPK IS	1	2000	GT	512,00	1 GT
103 354 560 •	CLIPO 36 GPPK IS	1	2000	GT	447,00	1 GT

Grupa proizvoda 300 382

Pribor				
Br.art	**Opis**	**JM**	**Cijena HRK**	**za**
103 354 441 •	EKU CLIPO 26/36 sustav prigušenja do 26 kg	GT	346,00	1 GT
103 354 442 •	EKU CLIPO 36 sustav prigušenja 36 kg	GT	346,00	1 GT

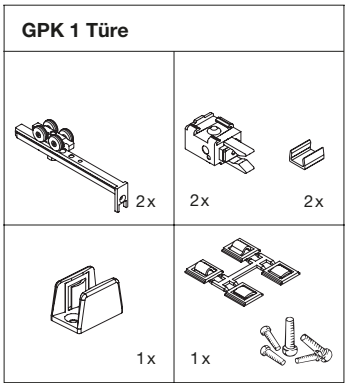

EKU CLIPO

EKU CLIPO 26/36 jednostruka gornja vodilica, za ljepljenje

Izvedba:	za ljepljenje
Dimenzije:	23,5 x 18 mm
Materijal:	eloksirani aluminij

Br.art	Duljina mm	Usluga	JM	Cijena HRK	za
103 354 573 •	2500	rezanje na mjeru nije moguće	kom	191,50	1 kom
103 354 209 •	6000	rezanje na mjeru moguće uz doplatu	mm	72,60	1000 mm

Grupa proizvoda 300 382

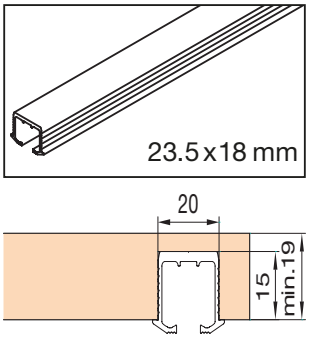

EKU CLIPO

EKU CLIPO 26/36 jednostruka gornja vodilica, s okretnim zasunom

Izvedba: s okretnim zasunom
Dimenzije: 23,5 x 20 mm
Materijal: eloksirani aluminij

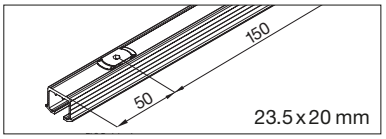

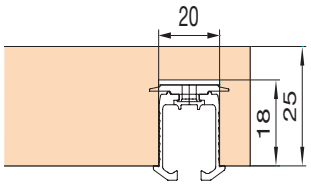

Br.art	Duljina mm	Usluga	JM	Cijena HRK	za
103 354 562	2500	rezanje na mjeru nije moguće	kom	432,00	1 kom
103 354 189	6000	rezanje na mjeru moguće uz nadoplatu	mm	165,00	1000 mm

Grupa proizvoda 300 382

Pribor					
Br.art	**Opis**	**JM**	**Cijena HRK**	**za**	
103 354 468	EKU CLIPO 26/36 završna kapa s okretnim zasunom	kom	27,10	1 kom	

EKU CLIPO

EKU CLIPO 26/36 jednostruka gornja vodilica, na vijak

Izvedba: perforirano, pričvršćenje vijcima
Dimenzije: 23,5 x 18 mm
Materijal: eloksirani aluminij

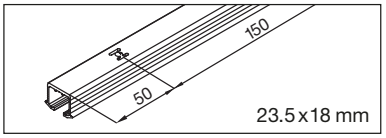

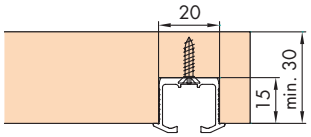

Br.art	Duljina mm	Usluga	JM	Cijena HRK	za
103 354 194	6000	rezanje na mjeru moguće uz doplatu!	mm	104,50	1000 mm
103 354 565	2500	rezanje na mjeru nije moguće	kom	285,00	1 kom

Grupa proizvoda 300 382

Pribor					
Br.art	**Opis**	**JM**	**Cijena HRK**	**za**	
103 354 469	EKU CLIPO 26/36 završna kapa na vijak	kom	19,10	1 kom	

EKU CLIPO

EKU CLIPO 36 Dvostruka vodilica za pričvršćivanje vijcima

Napomena: vodilica je kompatibilna samo sa staklenim frontama!

Izvedba: perforirano, pričvršćivanje vijcima
Dimenzije: 44,5 x 18 mm
Materijal: eloksirani aluminij

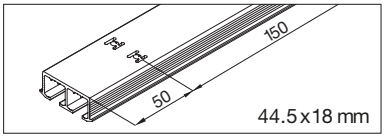

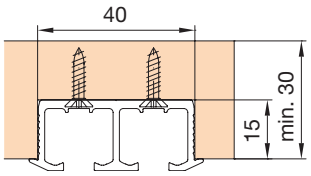

Br.art	Duljina mm	Usluga	JM	Cijena HRK	za
103 354 217	6000	rezanje na mjeru moguće uz doplatu	mm	124,00	1000 mm
103 354 576	2500	rezanje na mjeru nije moguće	kom	319,00	1 kom

Grupa proizvoda 300 382

EKU CLIPO

EKU CLIPO 36 jednostruka vodilica za pričvršćivanje vijcima

Izvedba: perforina, pričvršćivanje vijcima
Dimenzije: 20 x 18 mm
Materijal: eloksirani aluminij

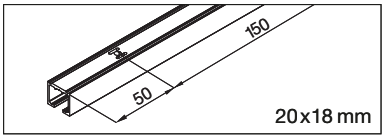

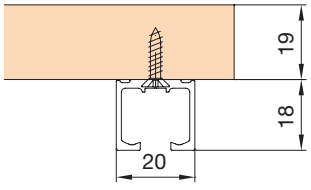

Br.art	Duljina mm	Usluga	JM	Cijena HRK	za
103 354 199	6000	rezanje na mjeru moguće uz doplatu	mm	124,00	1000 mm
103 354 570	2500	rezanje na mjeru nije moguće	kom	319,00	1 kom

Grupa proizvoda 300 382

schachermayer

EKU CLIPO

EKU CLIPO 36 jednostruka vodilica s maskom, pričvršćivanje vijcima

Materijal: eloksirani aluminij
Usluga: rezanje na mjeru moguće uz doplatu

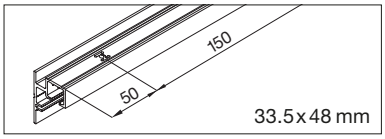

Br.art	Izvedba	Duljina mm	Dimenzije mm	JM	Cijena HRK	za
103 354 261 •	perforirana, pričvršćivanje vijcima	2500	33,5 x 48	mm	328,00	1000 mm

Grupa proizvoda 300 382

EKU CLIPO

EKU CLIPO 35 GPPK pridržni profil za fiksno staklo, aluminij, eloksiran, perforiran

Materijal: eloksirani aluminij
Usluga: rezanje na mjeru moguće uz doplatu

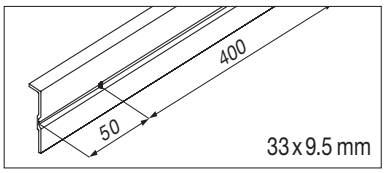

Br.art	Izvedba	Duljina mm	Dimenzije mm	JM	Cijena HRK	za
103 354 187 •	perforirana	2500	33 x 9,5	mm	182,00	1000 mm

Grupa proizvoda 300 382

4

EKU CLIPO

EKU CLIPO 35 GPPK maska, aluminij, eloksirana

Materijal: eloksirani aluminij
Usluga: rezanje na mjeru moguće uz doplatu

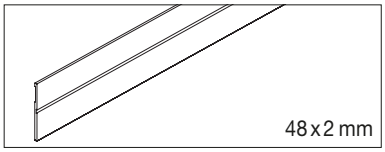

Br.art	Duljina mm	Dimenzije mm	JM	Cijena HRK	za
103 354 188 •	2500	48 x 2	mm	152,00	1000 mm

Grupa proizvoda 300 382

EKU CLIPO

EKU CLIPO 35 GPPK pričvrsni vijci za pridržni profil za fiksno staklo

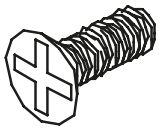

Br.art	Dimenzije mm	Materijal	JM	Cijena HRK	za
103 354 129 •	M3 x 8	pocinčani čelik	kom	0,51	1 kom

Grupa proizvoda 300 382

EKU CLIPO

EKU CLIPO 35 GPK/GPPK profil za fiksiranje stakla aluminij, eloksiran

Dimenzije: 24 x 12 mm
Materijal: eloksirani aluminij

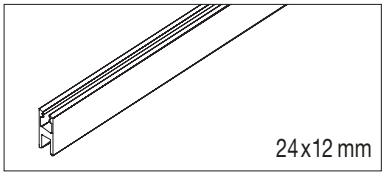

Br.art	Duljina mm	Usluga	JM	Cijena HRK	za
103 354 029 •	6000	rezanje na mjeru moguće uz doplatu!	mm	146,50	1000 mm
103 354 355 •	2500	rezanje na mjeru nije moguće	kom	376,00	1 kom

Grupa proizvoda 300 382

Sustav staklenih kliznih vrata za vitrine vitris supra



- Supra je univerzalno primjenjiv sustav okova za debljine stakla 4, 5, 6 i 8 mm
- visokokvalitetna tekstura vodećih profila, izvrsna tehnika hodnog mehanizma, siguran spoj stakla i metala
- prozirni plastični jednostruki profili, kao i nevidljivo integrirani granični odbojnici i ovjesni osigurači, omogućuju savršeno, dugotrajno lagano i tiho funkcioniranje staklenih kliznih vrata
- testovi izdržljivosti dokazuju izdržljivost ove tehnike hodnog mehanizma u usporedbi s uobičajenim hodnim mehanizmima: čak nakon 40.000 pomicanja kliznih vrata nema prepoznatljivih ni vidljivih znakova istrošenosti

Prednosti:

Umetak za zaštitu od udaraca i prašine
Profil okvira Supra omogućuje montažu podloška za staklo i profila klizača u ravnini s rubom. Umetak za zaštitu od udaraca i prašine predstavlja optimalan odbojnik između stakla i metala i brine o nepropusnosti prašine.

Tehnika hodnog mehanizma Supra omogućuje opterećenje od 25 kg za 2 hodna mehanizma i 50 kg za 4 hodna mehanizma.

Perforacija otporna na habanje brine o dugotrajnom laganom klizanju i sprječava "lupanje" staklenih kliznih vrata.

Brza montaža
Obostrano ljepljiva traka na kliznim vodilicama Supra omogućuje brzu montažu bez rupa za vijke odn. glavi vijaka koje smetaju.

Jednostruke klizne vodilice i jednostruki vodeći profili omogućuju konstrukciju s jednim odn. više podložaka.

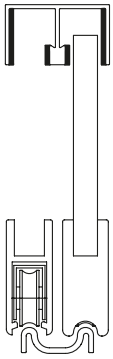

Supra okov

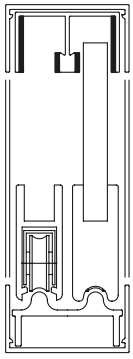

Supra okov za okvir

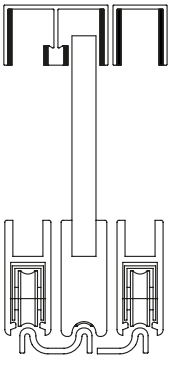

Supra okov za 3-struku vodilicu

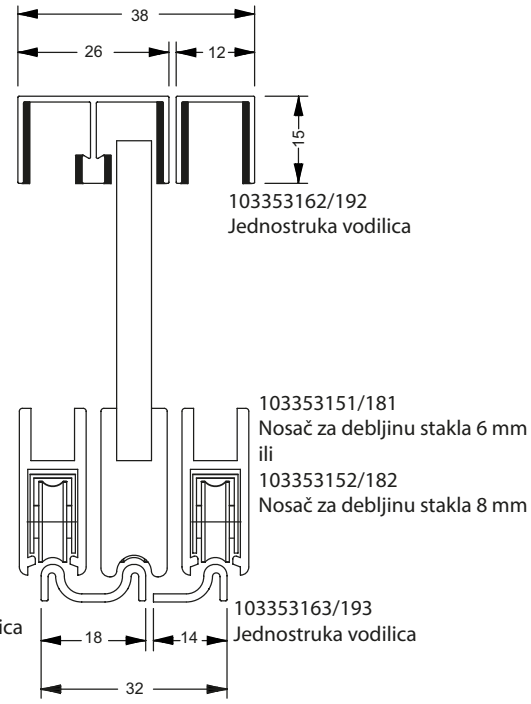

Sustav staklenih kliznih vrata za vitrine vitris supra

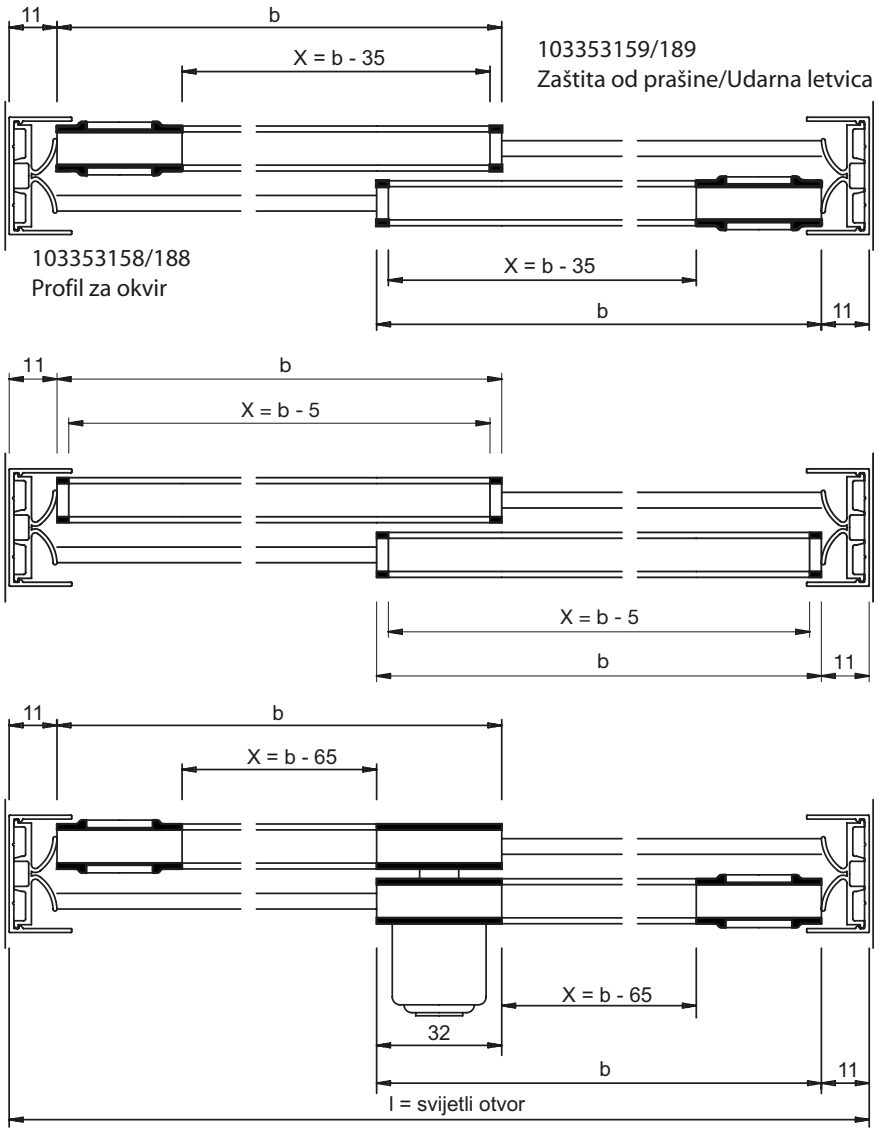

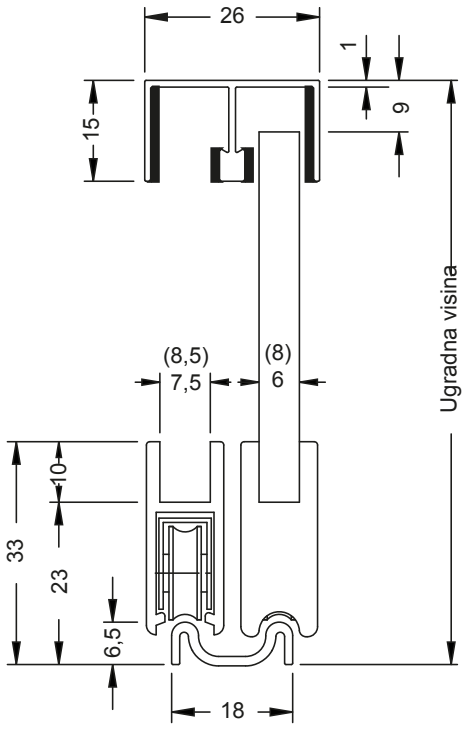

Sustav staklenih kliznih vrata za vitrine vitris supra

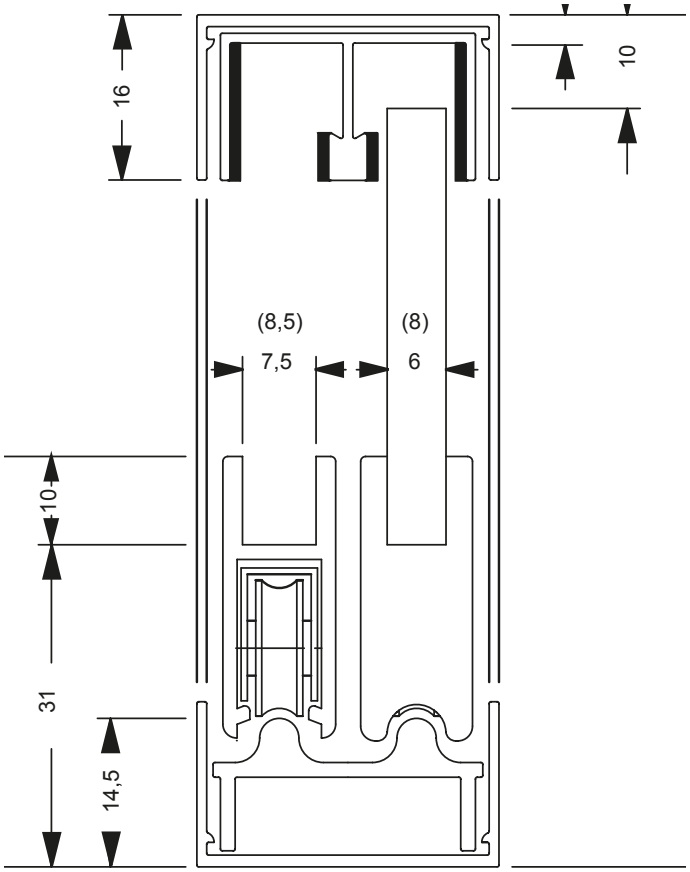

103353158/188
Profil za okvir

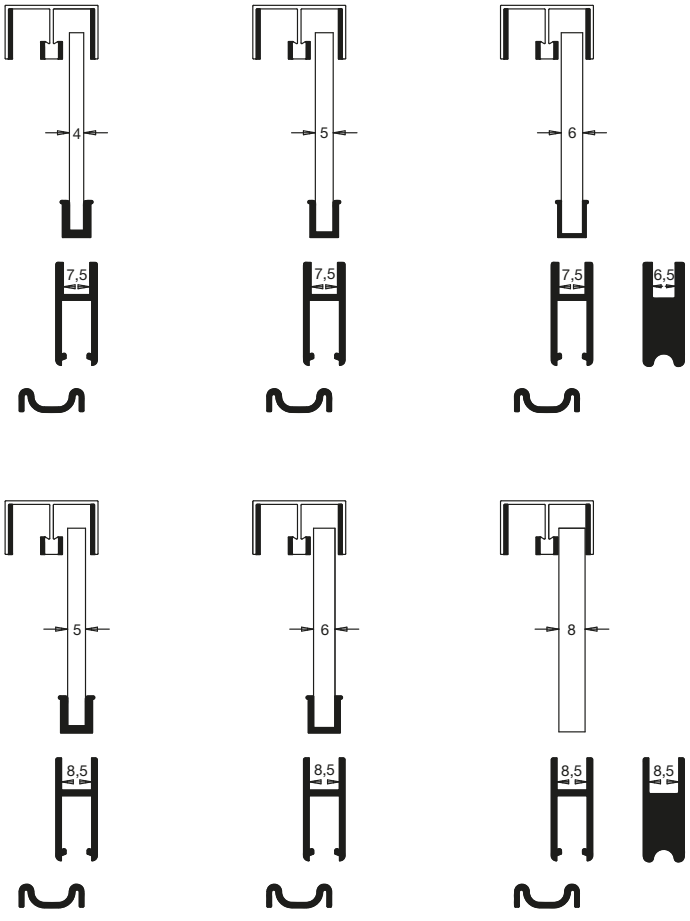

Sustav staklenih kliznih vrata za vitrine vitris supra

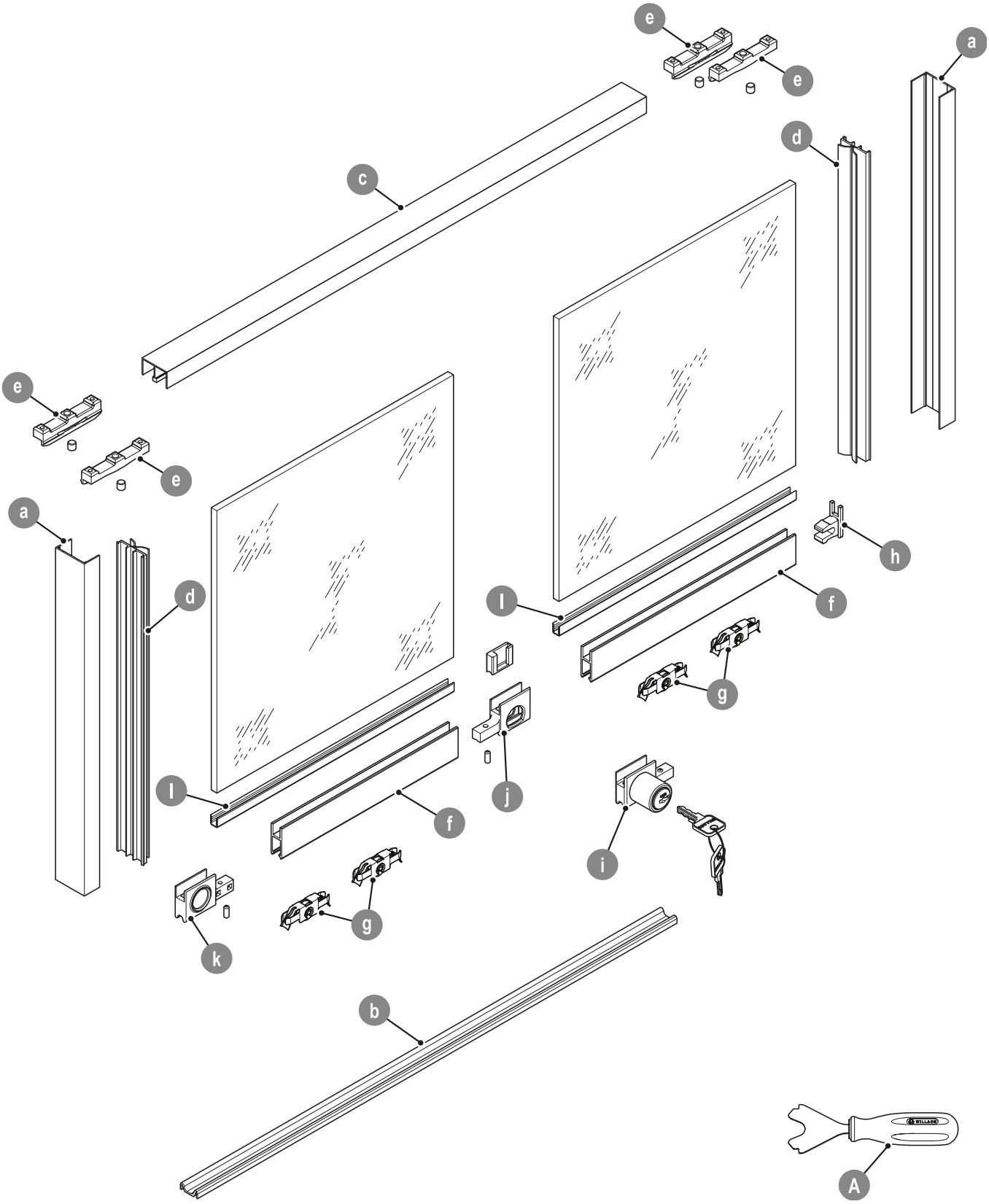

Dvostruka vodilica gornja vitris supra, perforirana



- perforacija otporna na habanje brine o dugotrajnom laganom klizanju
- površina oblijepljena zaštitnom folijom

Legenda: c
Duljina: 5000 mm
Materijal: aluminij prirodno eloksirani

Br.art	Dimenzije mm	JM	Cijena HRK	za
103 353 148	26 x 15	mm	97,83	1000 mm

Grupa proizvoda 300 F63

Donji ovjes vitris supra za debljinu stakla do 6 mm



- širina utora 7, 5 mm
- površina oblijepljena zaštitnom folijom

Legenda: f
Duljina: 5000 mm
Materijal: aluminij prirodno eloksirani

Br.art	Dimenzije mm	JM	Cijena HRK	za
103 353 149	12 x 29	mm	97,83	1000 mm

Grupa proizvoda 300 F63

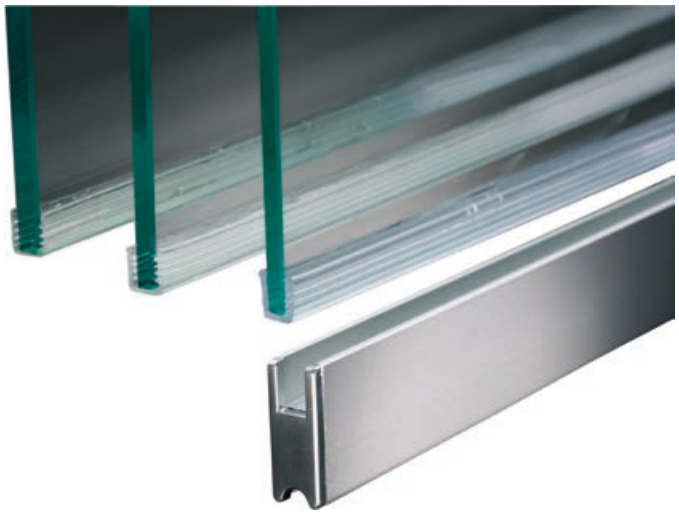

Donji ovjes vitris supra za debljinu stakla do 8 mm



- širina utora 8, 5 mm
- površina oblijepljena zaštitnom folijom

Legenda: f
Duljina: 5000 mm
Materijal: aluminij prirodno eloksirani

Br.art	Dimenzije mm	JM	Cijena HRK	za
103 353 171	12 x 29	mm	97,83	1000 mm

Grupa proizvoda 300 F63

Jednostruki profil vitris supra za debljinu stakla 6 mm



- profil klizača s utorom za staklo širine 7,5 mm

Napomena:
kolut do 100 m

Materijal: plastika prozirna

Br.art	Debljina stakla mm	JM	Cijena HRK	za
103 353 164 •	6	m	13,55	1 m

Grupa proizvoda 300 F63

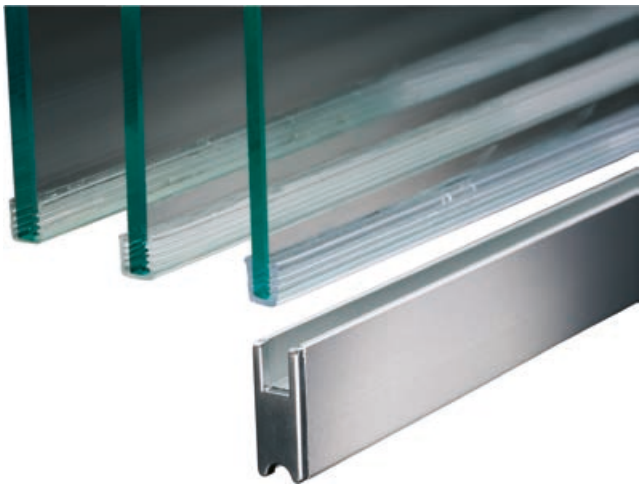

Jednostruki profil vitris supra za debljinu stakla 5 ili 6 mm



- za debljinu stakla 5 mm – profil klizača s utorom za staklo širine 7,5 mm
- za debljinu stakla 6 mm – profil klizača s utorom za staklo širine 8,5 mm

Napomena:
kolut do 100 m

Legenda: I
Materijal: plastika prozirna

Br.art	Debljina stakla mm	JM	Cijena HRK	za
103 353 165	5/6	m	14,75	1 m

Grupa proizvoda 300 F63

Jednostruki profil vitris supra za debljinu stakla 4 ili 5 mm



- za debljinu stakla 4 mm – profil klizača s utorom za staklo širine 7,5 mm
- za debljinu stakla 5 mm – profil klizača s utorom za staklo širine 8,5 mm

Napomena:
kolut do 100 m

Legenda: I
Materijal: plastika prozirna

Br.art	Debljina stakla mm	JM	Cijena HRK	za
103 353 166 •	4/5	m	18,40	1 m

Grupa proizvoda 300 F63

Kotačić vitris supra

- opteretivost do 25 kg za 2 kotačića i do 50 kg za 4 kotačića
- s čeličnim kotačićem s kugličnim ležajem
- s plastičnim omotačem



Legenda: g

Br.art		JM	Cijena HRK	za
103 353 153		kom	33,50	1 kom

Grupa proizvoda 300 F63



Završna pločica vitris supra

- s urezima



Legenda: h
Materijal: plastika srebrna

Br.art	Debljina stakla do mm	JM	Cijena HRK	za
103 353 154	6	kom	13,55	1 kom
103 353 155	8	kom	13,55	1 kom

Grupa proizvoda 300 F63

Dvostruka klizna vodilica vitris supra

- obostrano ljepljiva traka na kliznim vodilicama Supra omogućuje brzu montažu bez rupa za vijke odn. glavi vijaka koje smetaju



Legenda: b
Duljina: 5000 mm
Materijal: aluminij prirodno eloksirani

Br.art	Dimenzije mm	JM	Cijena HRK	za
103 353 172	18 x 6,5	mm	58,49	1000 mm

Grupa proizvoda 300 F63

Okvirna klizna vodilica vitris supra

- u kombinaciji s vitris supra okvirnim profilom se može koristiti za konstrukcije s kružnim ofkvirom



Duljina: 5000 mm
Materijal: aluminij prirodno eloksirani

Br.art	Dimenzije mm	JM	Cijena HRK	za
103 353 173 •	27,5 x 13,5	mm	78,86	1000 mm

Grupa proizvoda 300 F63

Profil okvira vitris supra

- oblijepljeno zaštitnom folijom

Legenda: a
Duljina: 5000 mm
Materijal: aluminij prirodno eloksirani

Br.art	Dimenzije mm	JM	Cijena HRK	za
103 353 174 •	30 x 16	mm	75,65	1000 mm

Grupa proizvoda 300 F63







Umetak za zaštitu od prašine i udaraca vitris supra

4

- odgovara uz profil okvira

Legenda: d
Duljina: 5000 mm
Materijal: plastika prozirna

Br.art	Dimenzije mm	JM	Cijena HRK	za
103 353 175 •	28 x 11	mm	57,49	1000 mm

Grupa proizvoda 300 F63



Letvica za zaštitu od prašine s četkicom vitris supra

Legenda: z
Duljina: 5000 mm
Materijal: aluminij prirodno eloksirani

Br.art	Debljina stakla mm	JM	Cijena HRK	za
103 353 176 •	6	mm	142,40	1000 mm
103 353 177 •	8	mm	206,96	1000 mm

Grupa proizvoda 300 F63

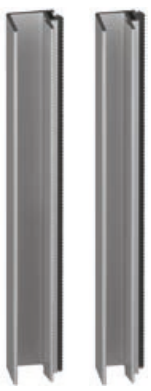

Jednostruka vodilica gornja vitris supra, perforirana

- površina oblijepljena zaštitnom folijom

Legenda: c
Duljina: 5000 mm
Materijal: aluminij prirodno eloksirani



Br.art	Dimenzije mm	JM	Cijena HRK	za
103 353 178 •	12 x 15	mm	117,00	1000 mm

Grupa proizvoda 300 F63

Jednostruka vodilica donja vitris supra

- s obostrano ljepljivom trakom za brzu montažu

Legenda: b
Duljina: 5000 mm
Materijal: aluminij prirodno eloksirani



Br.art	Dimenzije mm	JM	Cijena HRK	za
103 353 179 •	14 x 6,5	mm	64,76	1000 mm

Grupa proizvoda 300 F63

Odbojnik i ovjesni osigurač vitris supra

- debljina stakla do 8 mm
- za dvostruku vodilicu

Legenda: e

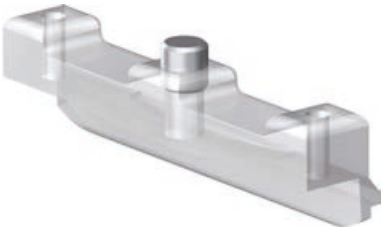

Br.art	Materijal	JM	Cijena HRK	za
103 353 169 •	plastika prozirna	kom	12,10	1 kom

Grupa proizvoda 300 F63

Zaštita od lupanja i ovjesni osigurač vitris supra

- debljina stakla do 6 mm
- za dvostruku vodilicu

Legenda: e



Br.art	Materijal	JM	Cijena HRK	za
103 353 168	plastika prozirna	kom	13,75	1 kom

Grupa proizvoda 300 F63

Ručka za klizač vitris supra

- debljina stakla do 8 mm
- mogućnost postavljanja lijevo i desno

Legenda: k
Materijal: plastika srebrna



Br.art	Širina mm	JM	Cijena HRK	za
103 353 170	32.5	kom	40,35	1 kom

Grupa proizvoda 300 F63

schachermayer

Adapter vitris supra za okretno-potisnu cilindričnu bravu SECURA

- debljina stakla do 8 mm
- mogućnost postavljanja lijevo i desno



Legenda: j
Materijal: zamak srebrni

Br.art	Širina mm	JM	Cijena HRK	za
103 353 183	32.5	kom	68,80	1 kom

Grupa proizvoda 300 F63

Okretno-potisna cilindrična brava SECURA vitris supra

- debljina stakla do 8 mm
- mogućnost postavljanja lijevo i desno
- odgovarajuće unutarnje cilindre potražite u skladišnom programu tvrtke Schacher-mayer, serije HETTICH Z23, Prestige 2000, Hekna

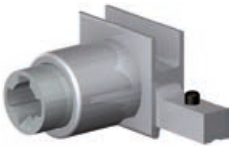



Legenda: i
Materijal: zamak srebrni



Br.art	Širina mm	JM	Cijena HRK	za
103 353 184	32.5	kom	186,00	1 kom

Grupa proizvoda 300 F63

4

Pomagalo za montažu vitris supra

Legenda: A



Br.art	Materijal	JM	Cijena HRK	za
103 353 167 •	nehrđajući čelik	kom	207,00	1 kom

Grupa proizvoda 300 F63

Cinetto PS23 garnitura okova

Vratno krilo: 2
Širina krila maks.: 600 mm
Nosivost: 50 kg

Br.art	Primjena	JM	Cijena HRK	za
103 351 017 •	lijevo	GT	246,00	1 GT
103 351 018 •	desno	GT	246,00	1 GT

Grupa proizvoda 300 379

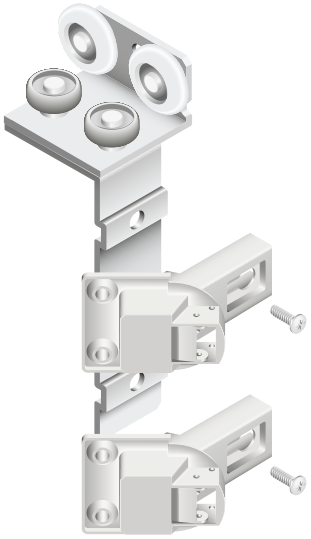

lijevo

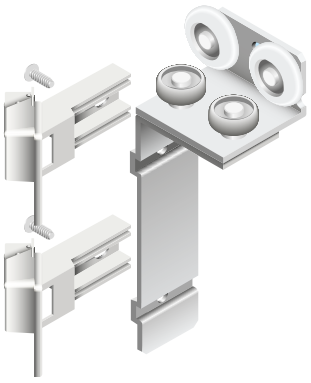

desno

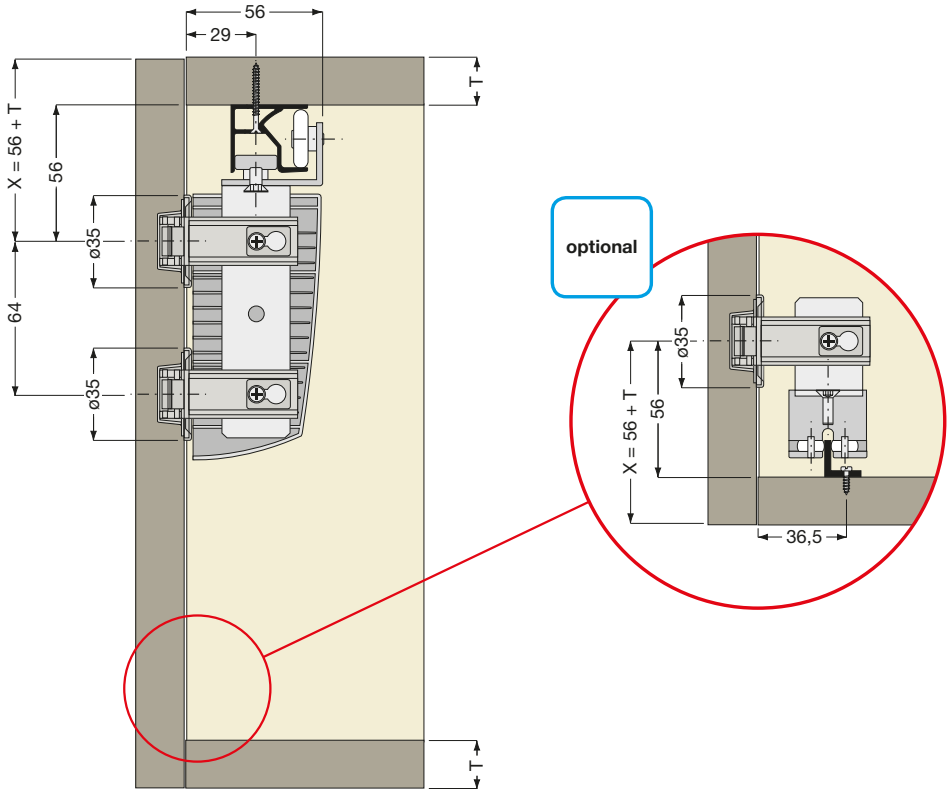

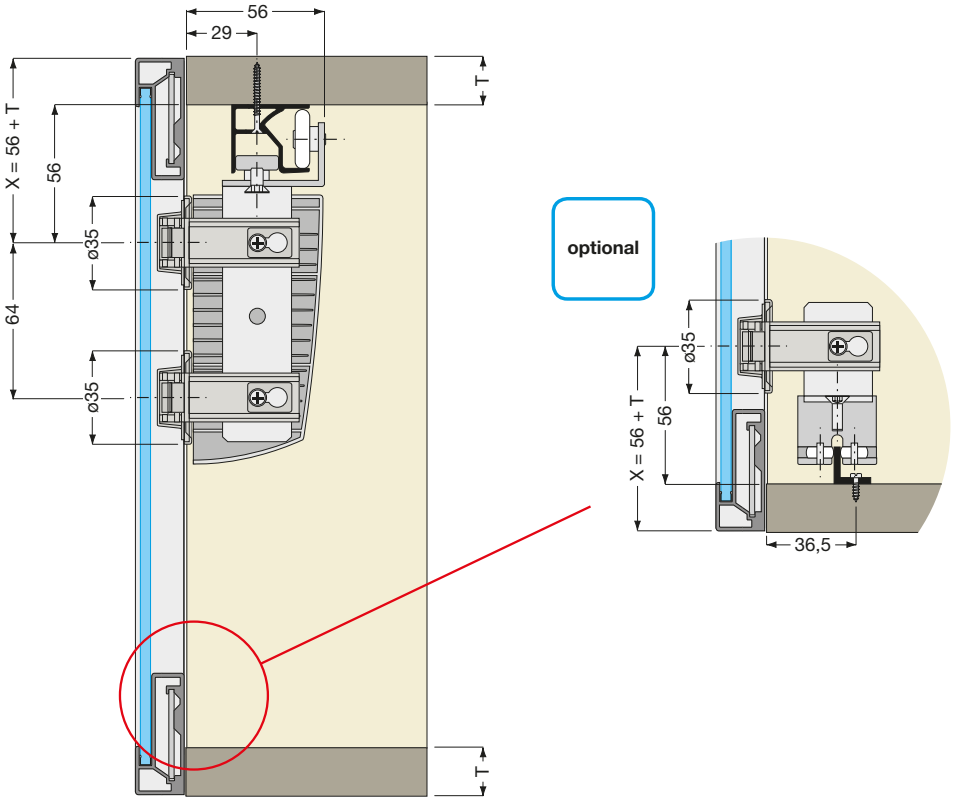

schachermayer

Cinetto PS23 garnitura okova

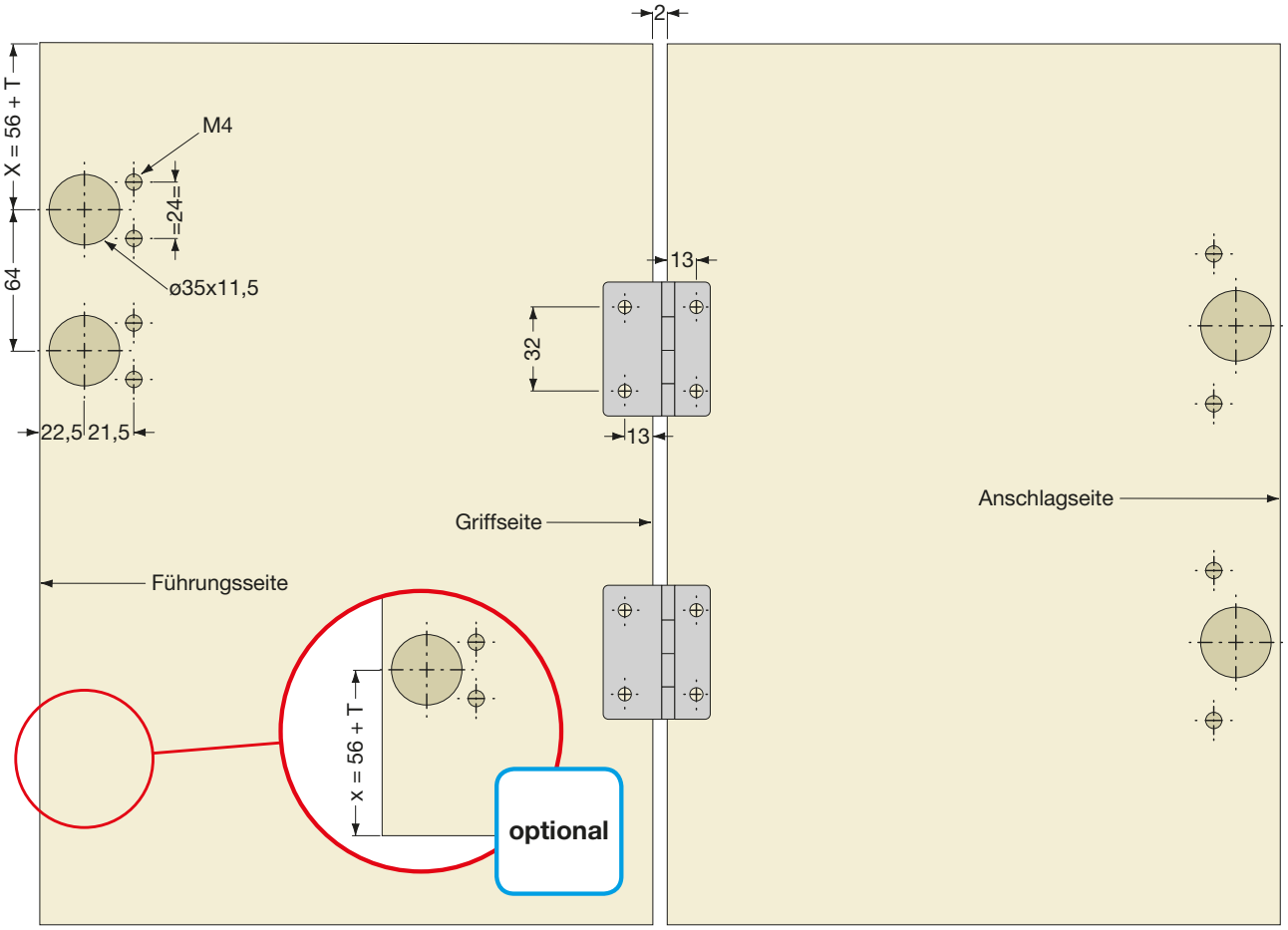

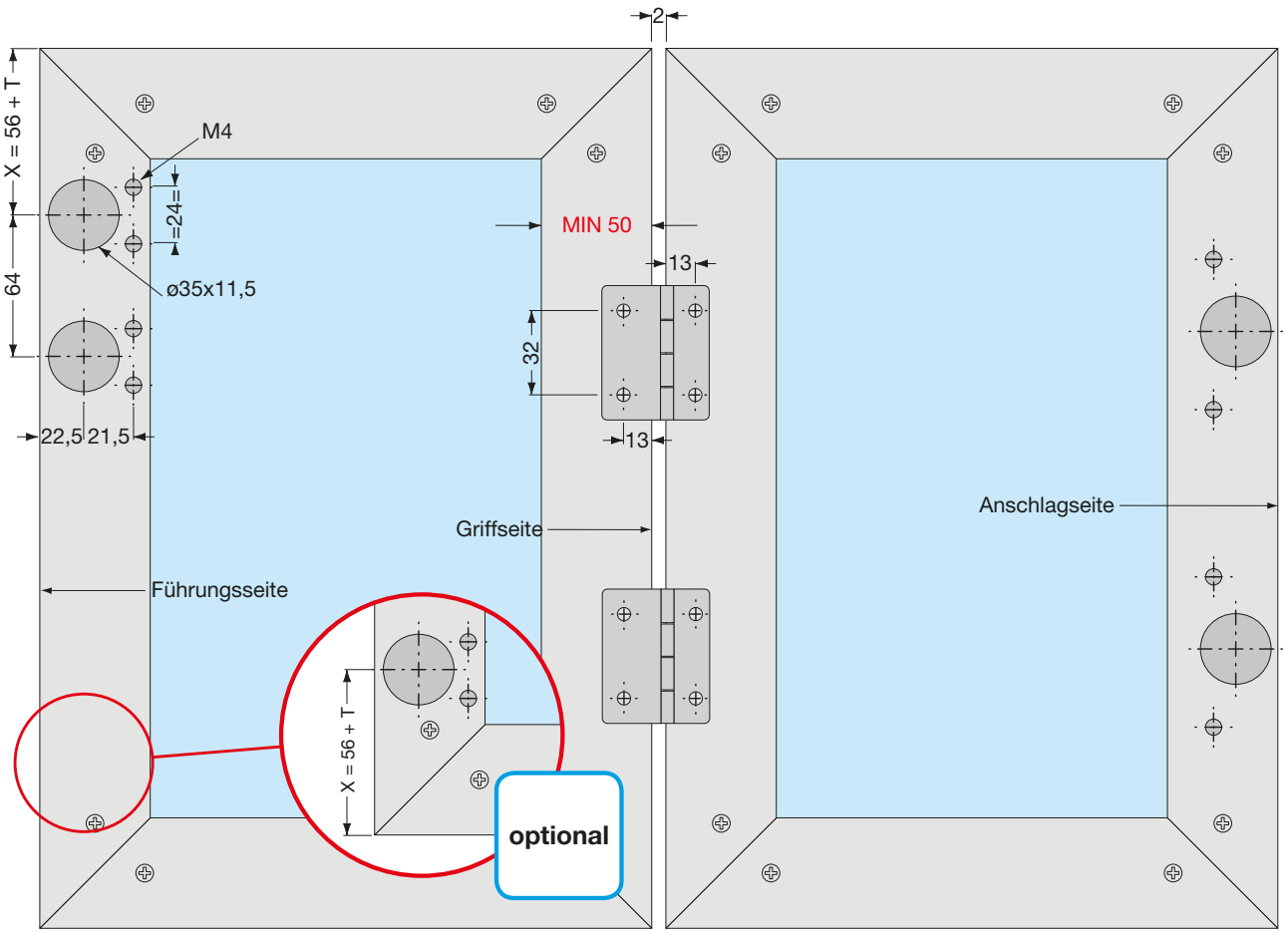

PS23 spojnica za preklopna vrata

- spojnica za spajanja 2 krila vrata

Širina otvorene spojnice: 42 mm
Visina spojnice: 50 mm
Materijal: čelik pocinčani

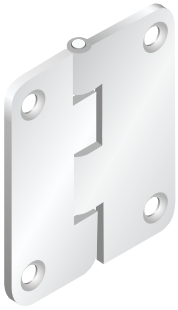

Br.art		JM	Cijena HRK	za
103 351 019 •		kom	7,06	1 kom

Grupa proizvoda 300 379

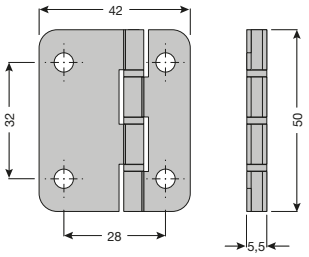

PS23 vodilica gornja

Dimenzije: 33 x 28 mm
Materijal: aluminij
Površinska obrada: prirodno eloksirano

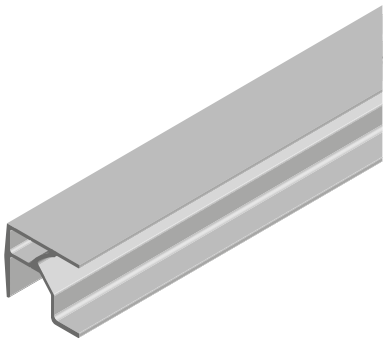

Br.art	Duljina mm	Usluga	JM	Cijena HRK	za
103 351 008 •	6100	rezano na mjeru	mm	112,00	1000 mm

Grupa proizvoda 300 379

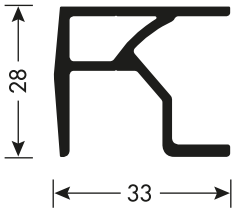

PS23 vodeći okov

Br.art	Primjena	JM	Cijena HRK	za
103 351 016 •	vodilica	GT	142,50	1 GT

Grupa proizvoda 300 379

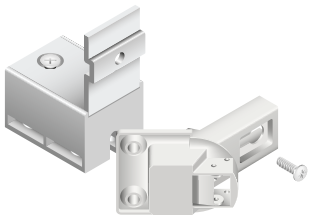

Vodilica

PS23 vodilica donja

Dimenzije: 15 x 15 mm
Materijal: aluminij
Površinska obrada: prirodno eloksirano

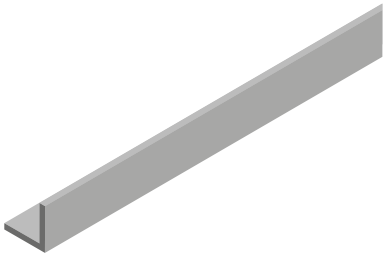

Br.art	Duljina mm	Usluga	JM	Cijena HRK	za
103 351 009 •	6000	rezano na mjeru	mm	56,70	1000 mm

Grupa proizvoda 300 379

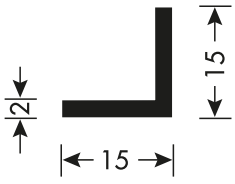

schachermayer

Okov za preklopno klizna vrata SCH 1

Vrata ispred tijela ormara.
Dozvoljeno opterećenje po paru vrata do 50 kg.
Idealna širina vrata 400 mm.

Sustav za jedna ili više preklopnih vrata sa običnim spojnicama za namještaj.



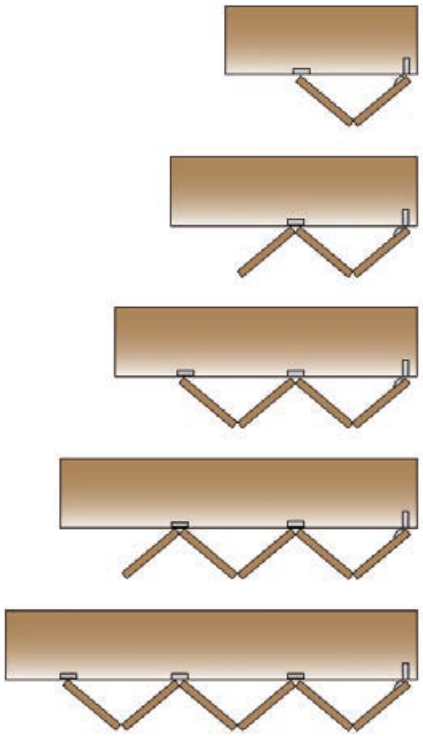

Garnitura okova sastoje se od:

Opis artikla	Broj artikla	2 krila	3 krila	4 krila	5 krila	6 krila
*spojnice po želji 110°		3	3	3	3	3
kotačići jednostruki	103 352 605	1	-	1	-	1
preklopne spojnice	103 352 610	3	3	6	6	9
klizni ovjes donji	103 352 608	1	-	1	-	1
kotačići za više vrata	103 352 611	-	1	1	2	2
klizni ležaj dolje	103 352 612	-	1	1	2	2
spojni element	103 334 785	-	1	1	2	2
spojni element (opcija)	103 352 134	-	1	1	2	2

*** ne dolaze u garnituri, potrebno posebno naručiti**

Okov za preklopno klizna vrata SCH 2

Vrata ispred tijela ormara.
Dozvoljeno opterećenje po paru vrata do 50 kg.

Sustav za jedna ili više preklopna vrata, slobodno klizeća bez spojnica.

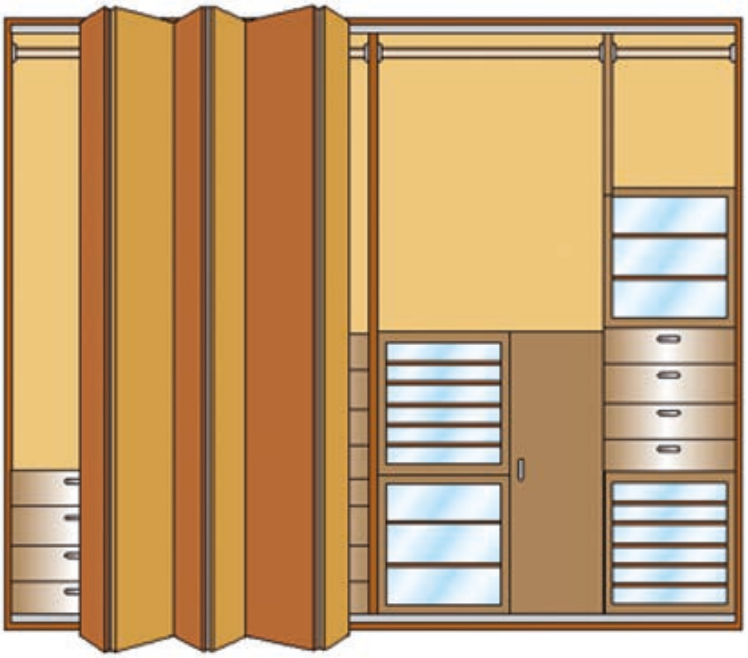

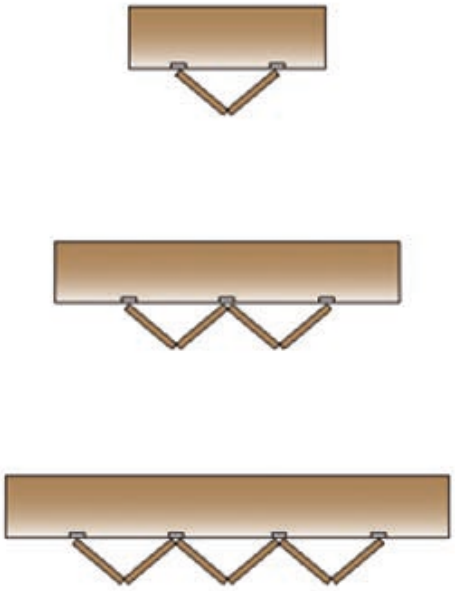

Garnitura okova sastoje se od:

Opis artikla	Broj artikla	2 krila		4 krila		6 krila
kotačići trostruki	103 352 606	2		2		2
preklopne spojnice	103 352 610	3		6		9
klizni ovjes donji	103 352 608	2		2		2
kotačići za više vrata	103 352 611	-		1		2
klizni ležaj dolje	103 352 612	-		1		2
spojni element	103 334 785	-		1		2
spojni elementi (opcija)	103 352 134	-		1		2

Okov za preklopno klizna vrata SCH 1 i SCH 2

K = min. 3 mm, max. 8 mm
S = max. 14 mm, K = 8 mm

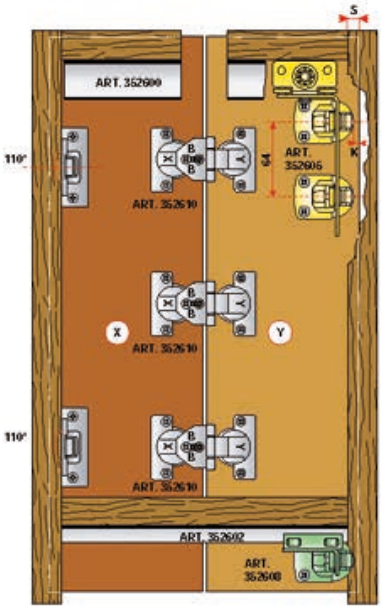

K = min. 3 mm, max. 8 mm
S = max. 14 mm, K = 8 mm

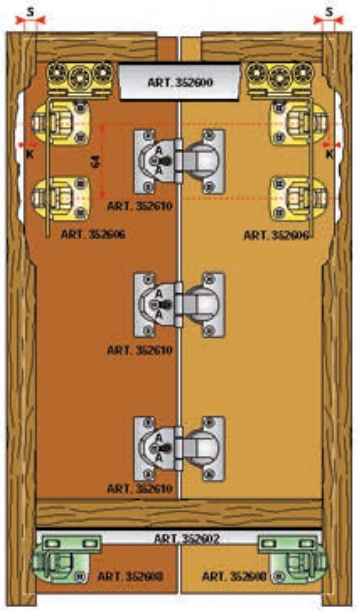

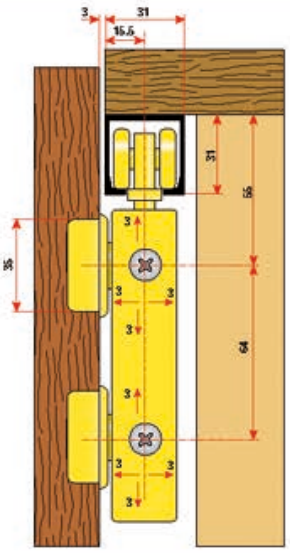

103 352 605/606/611

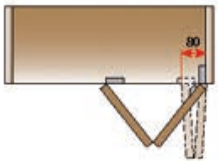

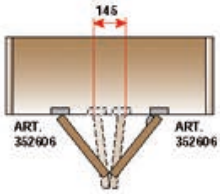

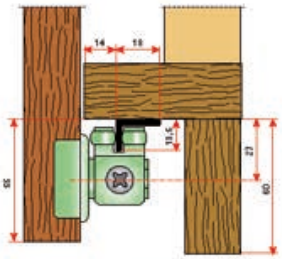

103 352608

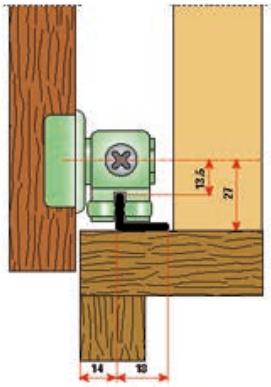

103 352608

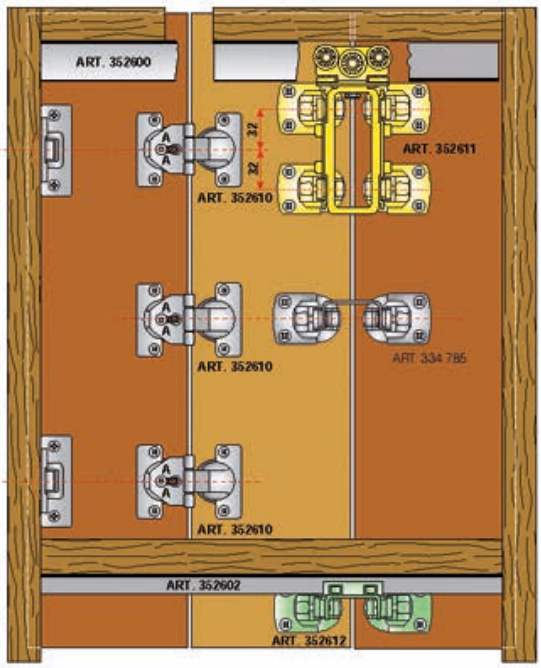

Tablice razmaka

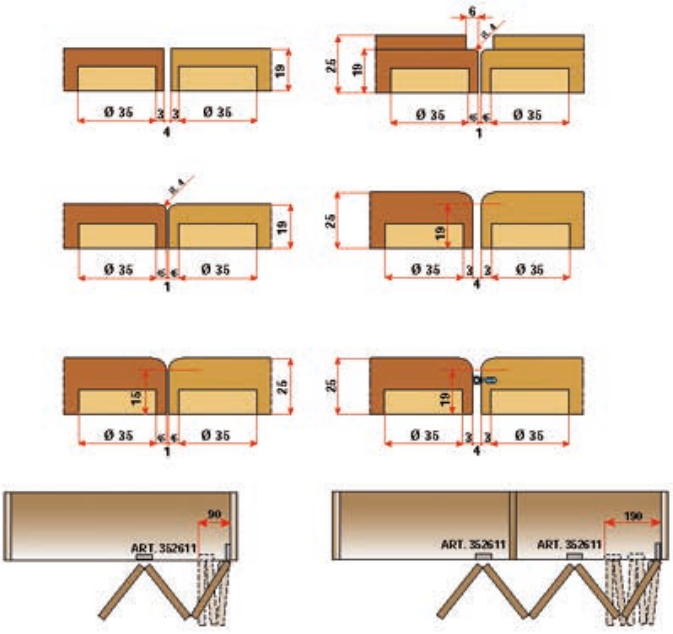

Vodilica gornja

Gornja vodilica sa zaštitnom folijom, perforirana za 40, 60 i 100 kg.

Dimenzije: 31,2 x 33,2 mm
Usluga: rezanje na mjeru moguće uz doplatu!
Materijal: aluminij srebrno eloksirani

Br.art	Duljina mm	JM	Cijena HRK	za
102 222 457	6000	mm	60,00	1000 mm

Grupa proizvoda YOM



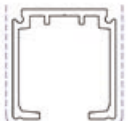

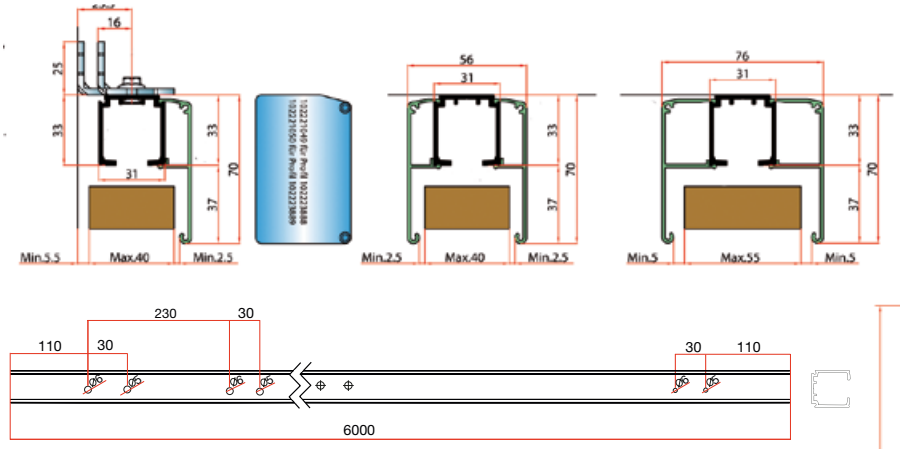

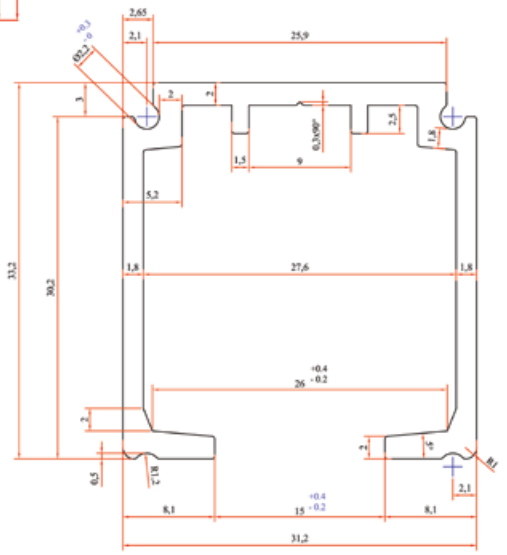

Vodilica donja SCH/1 i 2

Popis dijelova za 2-krilni ormar s donjom vodilicom i vratima s aluminijskim okvirom sa staklom:
gornja vodilica na mjeru art. 103 352 600
gornji kotačić (1 kom) art. 103 352 560
spojnica za preklopna vrata (količina ovisno o visini vrata) art. 103 352 610
donji kotačić (1 kom) art. 103 352 562
donja vodilica br. art. 103 352 602 ili 103 352 580
spojnice (Blum) ø bušenja 35 mm (količina kao spojnice za preklopna vrata)
aluminijski okvir za staklo 50 mm art 103 385 804
ukopavanje za standardne spojnice art. 103 385 781
ukopavanje za specijalne spojnice (za spoj. za preklopna vrata, po spojnici 2 ukopavanja) br. art. 103 385 779
vanstardandno ukopavanje (za kotačiće, po komadu 2 ukopavanja) art. 103 385 779
vanstardandno ukopavanje (za vodeći profil, po komadu 1 ukopavanje) art. 103 385 779
obrada kuteva (4 kom. po vratima) br. art. 103 385 782
kutnici (4 kom po vratima) br. art. 103 385 801
brtva za staklo art. 385 784

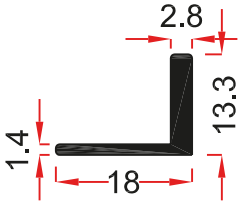

Duljina: 6000 mm
Usluga: rezanje na mjeru moguće uz doplatu!
Boja: eloksirani aluminij

Br.art		JM	Cijena HRK	za
103 352 077		mm	23,60	1000 mm

Grupa proizvoda YON

Kotačić jednostruki

- odgovara za vodilicu br. art. 103 352 600/601/613, s kugličnim kotačićem
- nosivost po paru vrata: do 50 kg

Nosivost: 15

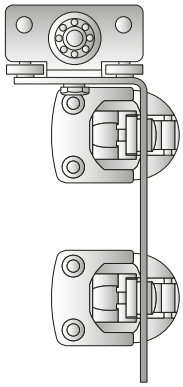

Br.art		JM	Cijena HRK	za
103 352 605 •		kom	117,00	1 kom

Grupa proizvoda 300 F63

Klizni mehanizam s 3 kotačića

- odgovara za vodilicu br. art. 103 352 600/601/613, s kugličnim kotačićem
- nosivost po paru vrata: do 50 kg

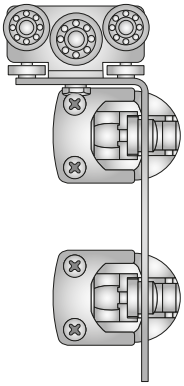

Br.art		JM	Cijena HRK	za
103 352 606 •		kom	176,50	1 kom

Grupa proizvoda 300 F63

4

Klizni mehanizam za višekrilna vrata za SCH/1 i 2

- odgovara za SCH/1 i 2, za višekrilna preklopna vrata
- 3 kotačića i 4 spojnice
- nosivost po paru vrata: do 50 kg

Duljina: 60.6 mm
Nosivost: 15 kg
Širina: 25 mm
Visina: 136.2 mm

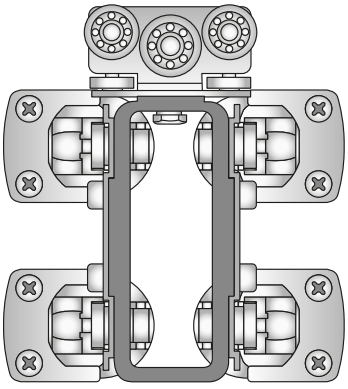

Br.art		JM	Cijena HRK	za
103 352 611 •		kom	265,00	1 kom

Grupa proizvoda 300 F63

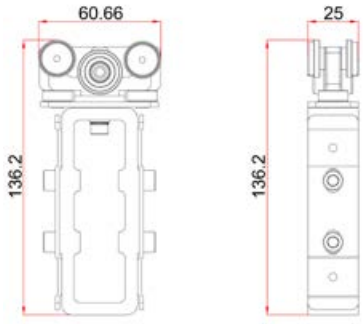

Klizni mehanizam donji za SCH/1 i 2

Materijal: plastika siva

Br.art		JM	Cijena HRK	za
103 352 608 •		kom	48,90	1 kom

Grupa proizvoda 300 F63

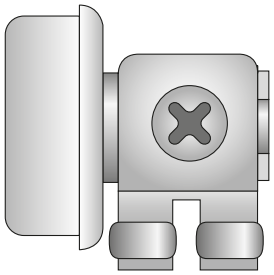

Spojnica za preklopna vrata SCH/1 i 2

Boja: poniklana

Br.art		JM	Cijena HRK	za
103 352 610		kom	33,90	1 kom

Grupa proizvoda 300 F63



Klizni mehanizam donji za SCH/1 i 2

- odgovara za SCH/1 i 2, za višekrilna preklopna vrata, 2 spojnice

Br.art		JM	Cijena HRK	za
103 352 612 •		kom	84,00	1 kom

Grupa proizvoda 300 F63

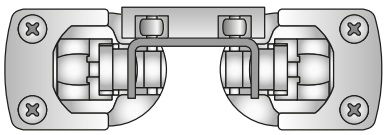

Hawa Sliding Solutions

HAWA-Multifold 30 držač za vrata

Opseg isporuke:
2 komada

Br.art		JM	Cijena HRK	za
103 352 134 •		GT	55,70	1 GT

Grupa proizvoda 300 380

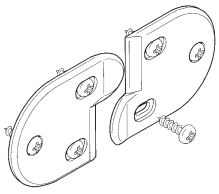

Okov za klizna preklopna vrata 30 kg

Bez vodilice



Izvedba: za unutarnja vrata
Nosivost: 30 kg
Materijal: čelik pocinčani

Br.art		JM	Cijena HRK	za
103 334 732		GT	119,50	1 GT

Grupa proizvoda YON

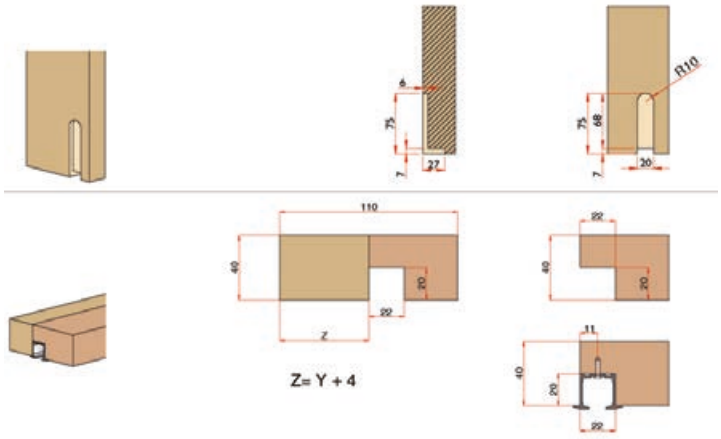

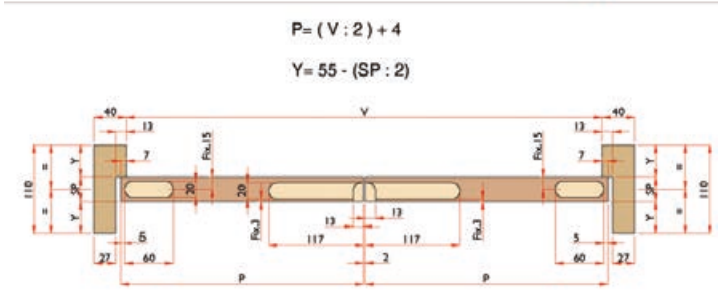

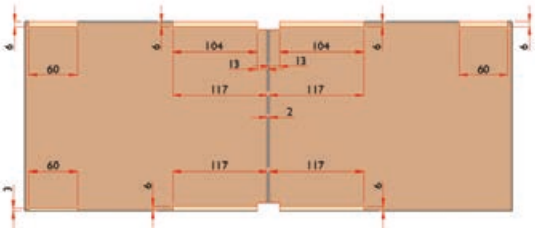

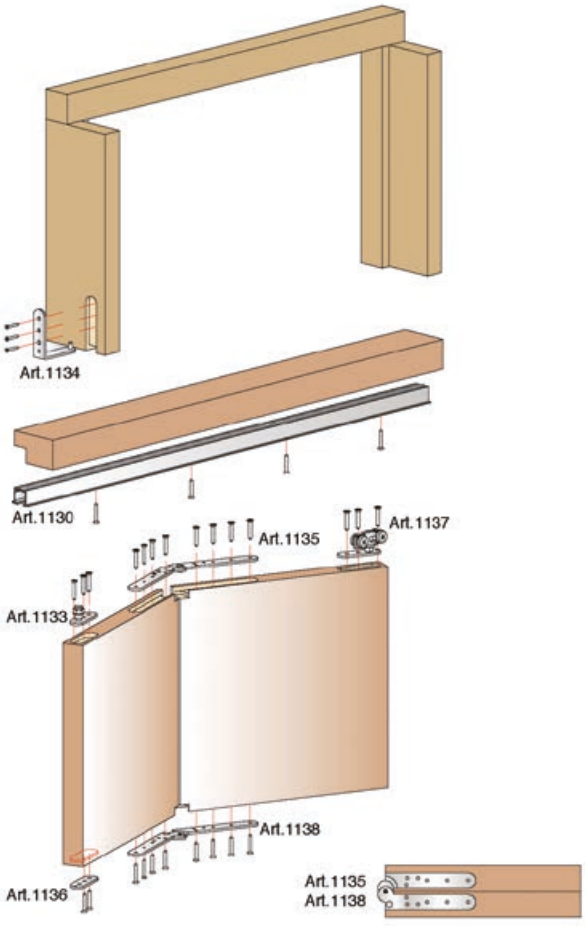

Vodilica

Usluga: rezanje na mjeru nije moguće

Br.art	Izvedba	Duljina mm	Materijal	JM	Cijena HRK	za
103 334 733	za pričvršćenje na strop	6000	aluminij elok-sirani	m	48,75	1 m

Grupa proizvoda YON



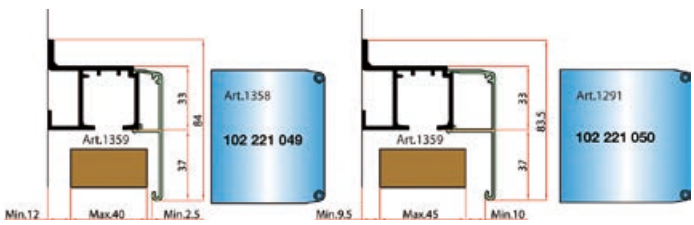

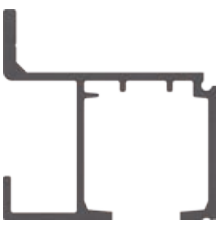

HAWA-Folding Concepta 25 preklopno-uvlačni klizni okov



S HAWA-Folding Concepta 25 okovom mogu se dizajnirati fronte elemenata koje su u ravnini s površinom i koje se potpuno otvaraju. Po dva krila drvenih vrata mogu se preklopiti i uvući bočno u korpuse namještaja ili u niše. Ovaj sklopivi uvlačni okov karakterizira visoka fleksibilnost u projektiranju i oblikovanju prostora. Konstrukcije do stropa prostorije realiziraju se učinkovito i jednostavno.

Područje primjene:
Tamo gdje je potrebna promjenjiva iskoristivost prostora i slobodan pristup, a u isto vrijeme i uredan izgled, npr. uredski prostor, spavaća soba, kuhinja, dnevni boravak, kupaonica ili praonica rublja.

Pregled:
- maksimalna težina vrata 25 kg (po paru vrata 50 kg)
- širina vrata 300-700 mm
- visina vrata 1250-2600 mm
- debljina drveta 19-28 mm
- kod uvlačenja mali gubitak od 73 mm u dubini ormara
- s dva para preklopnih vrata, u dubinu namještaja se mogu smjestiti široke fronte do 2800 mm
- podešavanje se izvodi s prednje strane

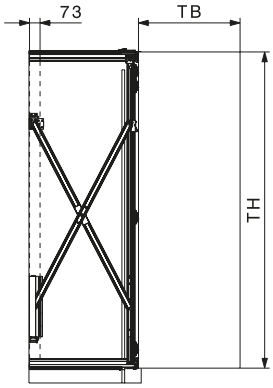

Napomena za montažu:
Kako bi se postigla optimalna funkcionalnost i i jednostavnost uporabe, ormar je potrebno izravnati i pričvrstiti za element gradnje.

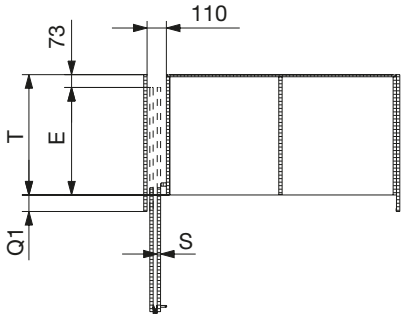

T = TB + 73 mm -Q1

E = T - 73 mm

Q1 = 75 mm + S



Hawa Sliding Solutions

HAWA-Folding Concepta 25 garnitura okova



- fronta ormara se preklapa i gura jednim pokretom
- jednostavna elegancija s unutarnje i vanjske strane zbog crno eloksiranih profila
- kombinacije s HAWA-Concepta omogućuju ormare s dvoja i troja vrata - bez pregradnih stijenki
- jednostavna primjena kod različitih debljina vrata
- raznovrsna primjena: u ravnini površine, u visini stropa, u garderobi
- neznatan gubitak od 73 mm dubine ormara
- bez zračnosti - za posebno mirno i skladno kretanje
- dužina profila 1420 mm (2 vrata) / 2120 mm (3 vrata s Concepta)

Napomena:
S dva para preklopnih vrata, u dubinu namještaja se mogu smjestiti fronte do 2800 mm širine.

Opseg isporuke:
1 par preklopnih vrata uključuje:
dijelove okova, škare, vodilicu

Nosivost:	25 kg
Broj vrata:	1
Širina krila od:	300 mm
Širina krila do:	700 mm
Debljina krila od:	19 mm
Debljina krila do:	26 mm
Duljina vodilice:	1420 mm
Površinska obrada:	prirodno eloksirano

4

Br.art	Tvornički broj	Smjer	Visina krila od mm	Visina krila do mm	JM	Cijena HRK	za
103 352 852 •	25866	lijevi	1250	1850	GT	11.776,00	1 GT
103 352 853 •	25867	desni	1250	1850	GT	11.776,00	1 GT
103 352 854 •	25868	lijevi	1851	2600	GT	12.666,00	1 GT
103 352 855 •	25869	desni	1851	2600	GT	12.666,00	1 GT

Grupa proizvoda 300 380

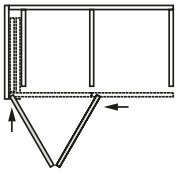

Lijevo

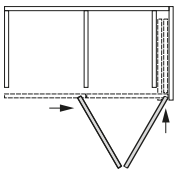

Desno

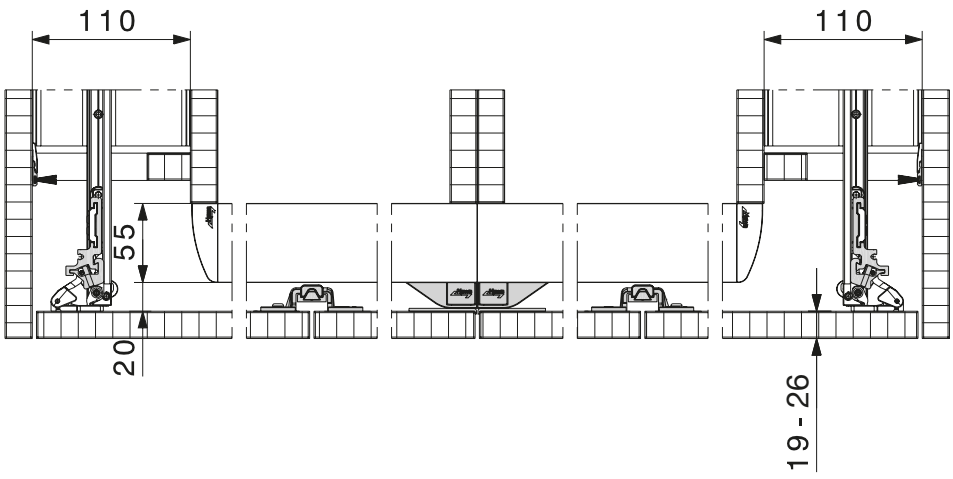

Hawa Sliding Solutions

HAWA-Folding Concepta 25 garnitura okova

Konstrukcija s frontom ispred ormara

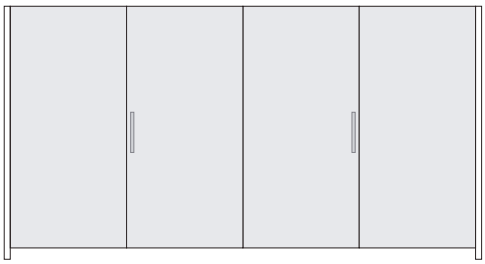

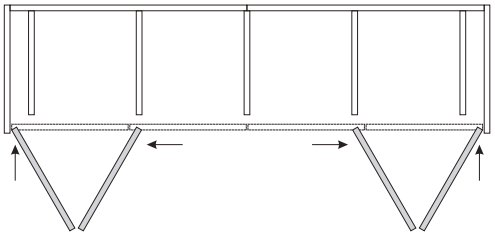

Lijevo Desno

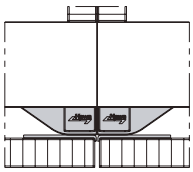

Pozicioniranje vrata u ravnini s površinom
s podnim profilom i rampom

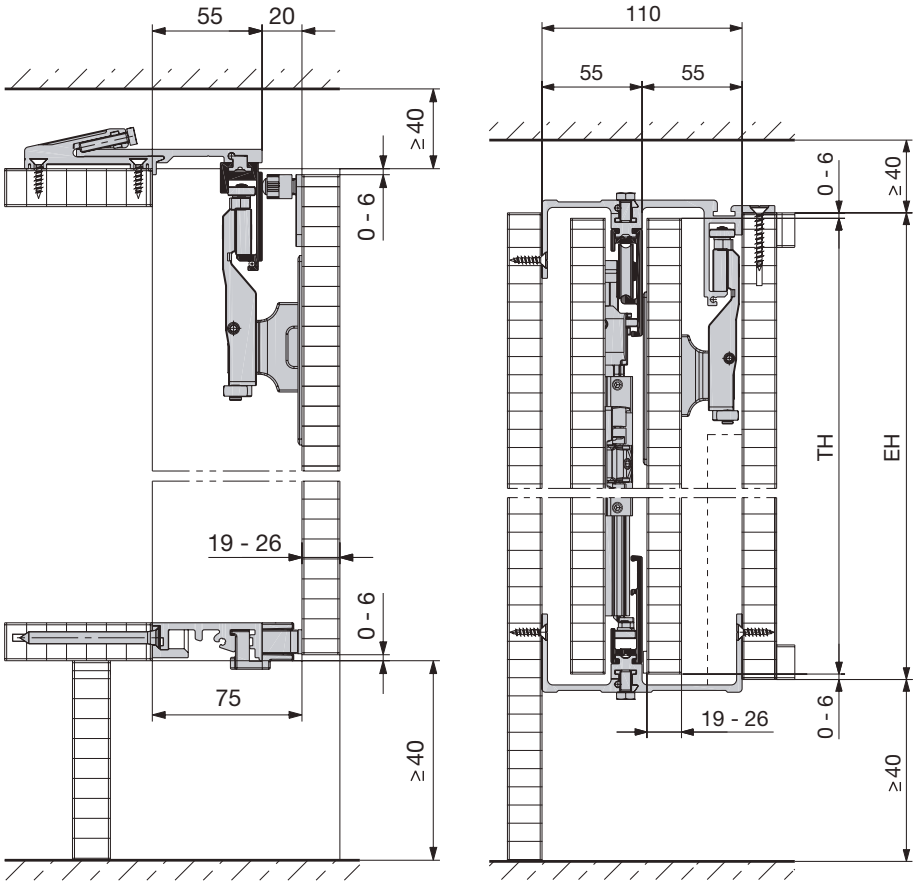

Konstrukcija sa frontom ispred ormara - maska sokla se mora moći demontirati

4

Hawa Sliding Solutions

HAWA-Folding Concepta 25 garnitura okova

Vrata od radne ploče do gornjeg ruba ormara

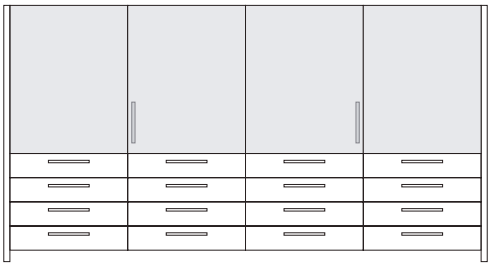

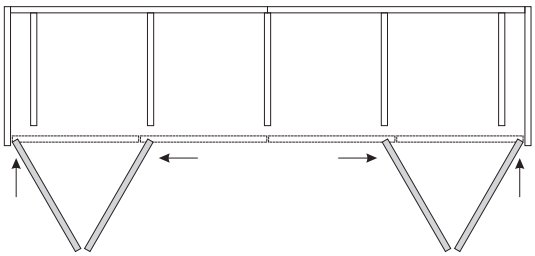

Lijevo Desno

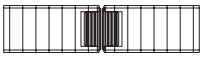

Centriranje vrata u ravnini s površinom
s magnetnim centrirnim dijelovima

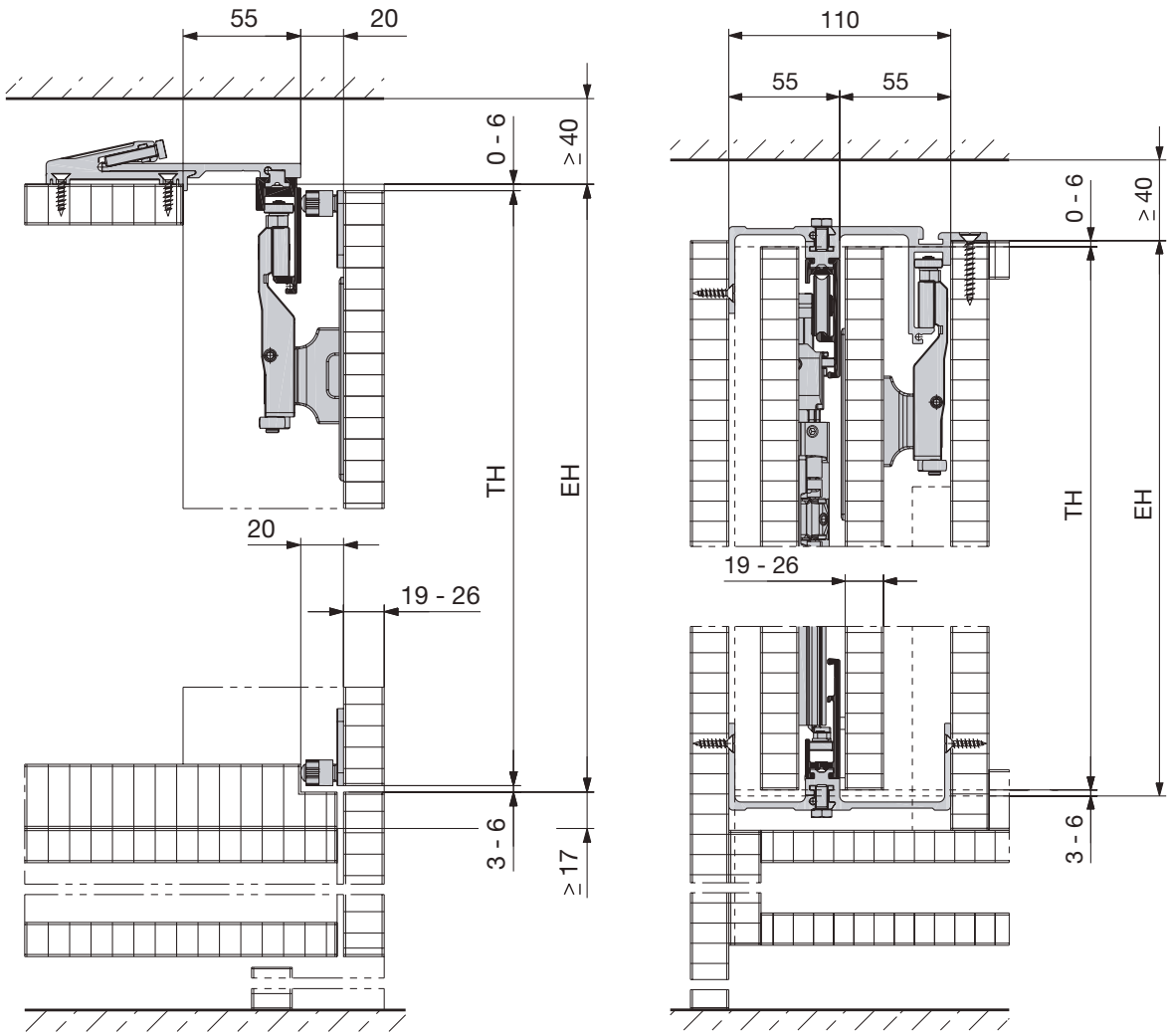

Konstrukcijska varijanta od radne ploče do stropa

4

Hawa Sliding Solutions

HAWA-Folding Concepta 25 garnitura okova

Pokrov za niše bez poda
stropno pričvršćenje

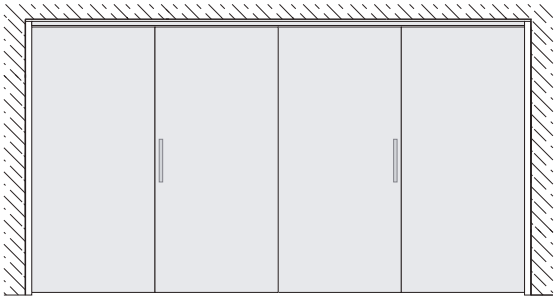

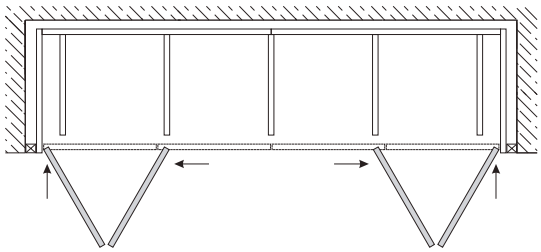



Centriranje vrata u ravnini s površinom
s magnetnim centrirnim dijelovima

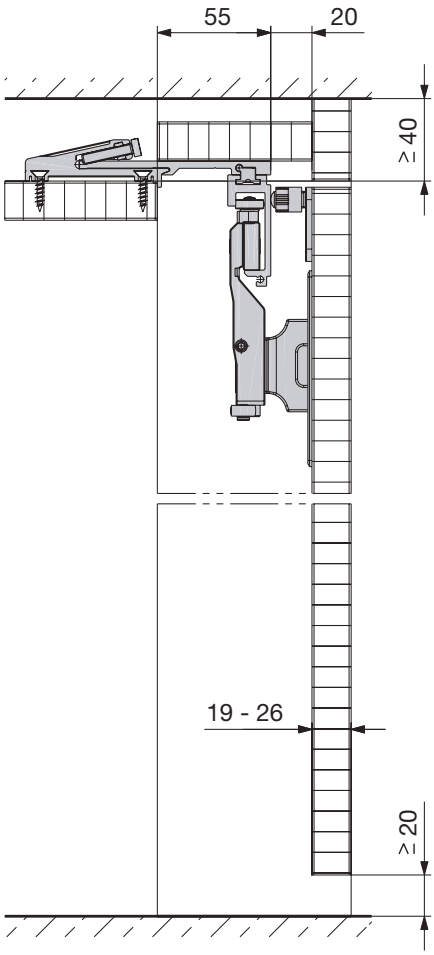

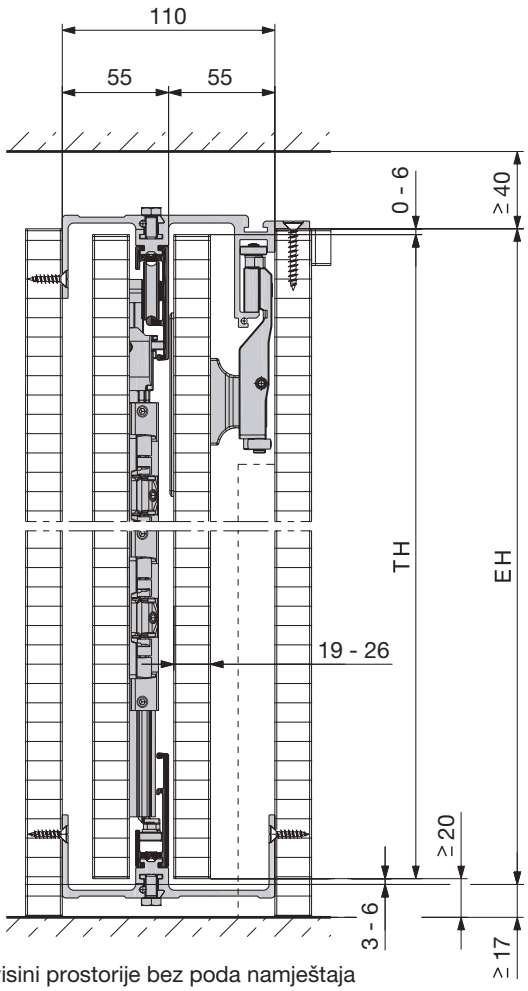

Konstrukcija u visini prostorije bez poda namještaja

4

Hawa Sliding Solutions

HAWA-Folding Concepta 25 podni profil

Podni profil osigurava optimalno pozicioniranje vrata u ravnini s površinom.

Napomena:
Vodilica i podni profil se montiraju na korpus s prednje strane.

Opseg isporuke:
podni profil 1300 mm alu bezbojno eloksirano
pokrovne kape
rampu
šablonu za bušenje

Materijal: aluminij prirodno eloksirani

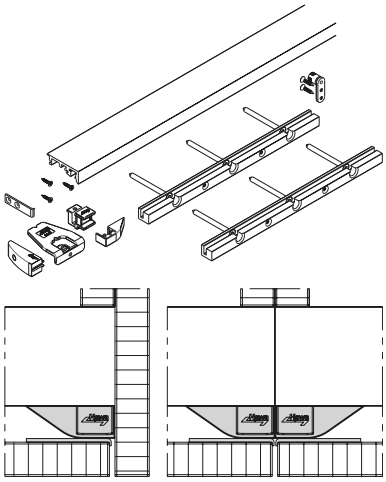

Br.art	Tvornički broj	Duljina mm	JM	Cijena HRK	za
103 352 884 •	24004	1300	GT	1.066,00	1 GT
103 352 887 •	25481	2000	kom	1.431,00	1 kom

Grupa proizvoda 300 380

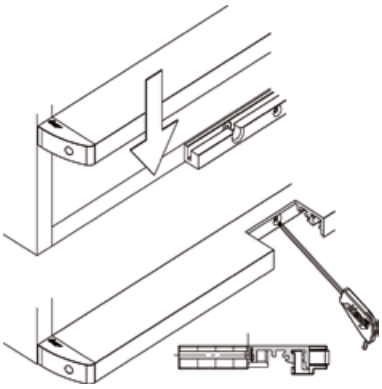

Podni profil

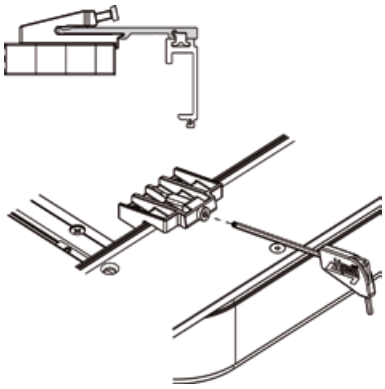

Vodilica

Hawa Sliding Solutions

HAWA-Folding Concepta 25 centriranje vrata

Vrata se centriraju magnetnim dijelovima za centriranje kod konstrukcija niša ili drugih prostora bez poda namještaja.

Opseg isporuke:
magnetni dijelovi za centriranje
šablona za bušenje

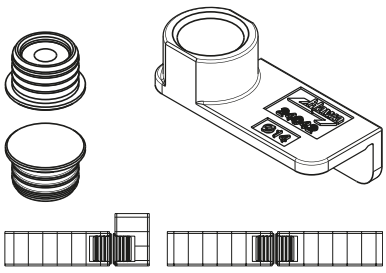

Br.art	Tvornički broj	Materijal	JM	Cijena HRK	za
103 352 885 •	24006	aluminij, bezbojno eloksirano	GT	316,00	1 GT

Grupa proizvoda 300 380

Hawa Sliding Solutions

HAWA-Concepta 25/30/40/50

S okovom HAWA-Concepta 25/30/40/50, vrata se mogu okrenuti pod kutom od 90° i bočno umetnuti u korpuse namještaja ili u niše. Mogućnost racionalne i jednostavne izvedbe konstrukcija u visini prostora, kao i prohodnih ormara. Dobro osmišljeni koncept bez podne vodilice omogućuje optimalnu i fleksibilnu iskorištenost prostora, bez stvaranja prepreka zbog izbočenih vrata.





Područje primjene:
tamo gdje je potrebna promjenjiva iskoristivost prostora i slobodan pristup, a u isto vrijeme i raščišćen izgled, npr. uredski prostor u spavaćoj sobi, kuhinja u dnevnom boravku, ili praonica rublja u kupaonici.

Prednosti i osobine:
HAWA-Concepta 25/30 sa gornjim i donjim kotačićima.
HAWA-Concepta 40/50 sa pogonskim vođenjem.
Jedinstvena tehnika škara omogućava uporabu velikih i teških vrata. Sva podešavanja se obavljaju s prednje strane.
Ublaživač udara za visoki komfor. Sve komponente se montiraju na međuzid. Moguće jednostavno prekrivanje zidnih niša. Garniture su primjenjive lijevo i desno. Spojni profil Connector 55/110 pojednostavljuje montažu konstrukcija s vratima postavljenim na dno i gornji sloj dna. LGA certificirano.

Broj vrata:	1
Širina krila od:	300 mm
Debljina krila od:	19 mm
Debljina krila do:	50 mm

Br.art	Tvornički broj	Nosivost kg	Visina krila od mm	Visina krila do mm	Širina krila do mm	JM	Cijena HRK	za
103 352 833 •	25878	25	1250	1850	750	GT	5.533,00	1 GT
103 352 834 •	25879	30	1851	2300	900	GT	5.946,00	1 GT
103 352 835 •	25880	40	1851	2500	900	GT	7.773,00	1 GT
103 352 836 •	25881	50	2301	2850	900	GT	8.132,00	1 GT

Grupa proizvoda 300 380

	T	TH	E
HAWA-Concepta 25	≤ 650 mm	1250–1850 mm	≤ 577 mm
HAWA-Concepta 30	≤ 900 mm	1851–2300 mm	≤ 827 mm
HAWA-Concpeta 40	≤ 900 mm	1851–2500 mm	≤ 827 mm
HAWA-Concepta 50	≤ 900 mm	2301–2850 mm	≤ 827 mm

Izračunavanje za drvena vrata

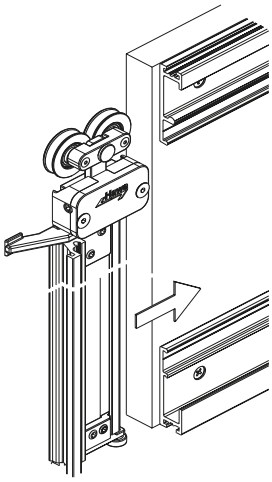

HAWA-Concepta 40/50

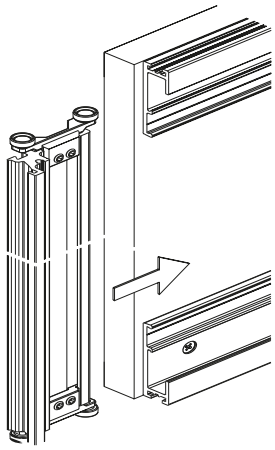

HAWA-Concepta 25/30

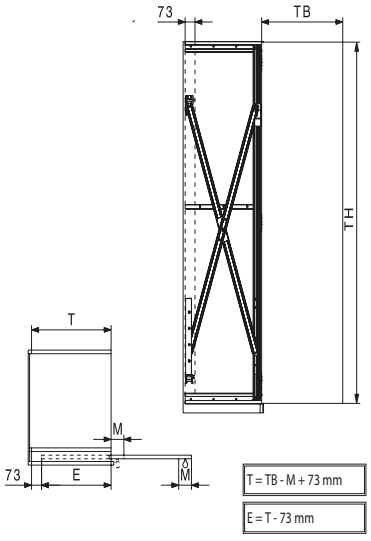

Hawa Sliding Solutions

HAWA-Concepta 25/30/40/50

Vrata u okviru ormara / vrata u zidnoj niši

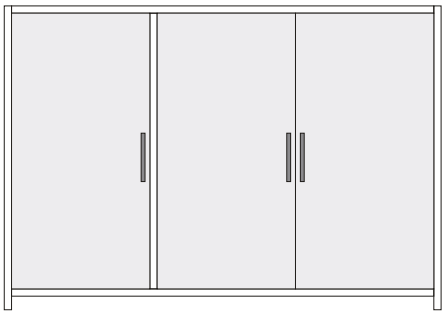

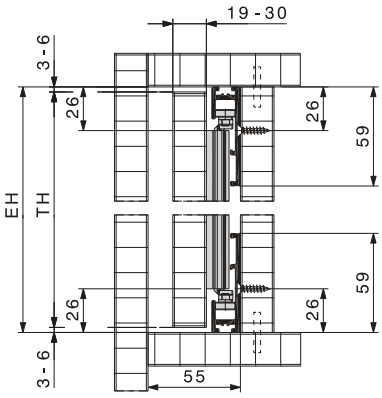

HAWA-Concepta 25/30

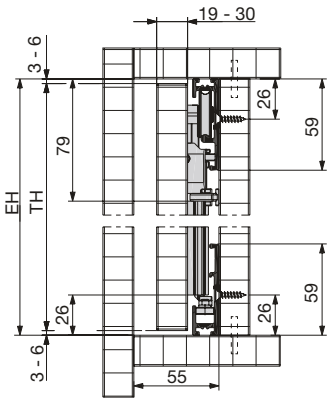

HAWA-Concepta 40/50

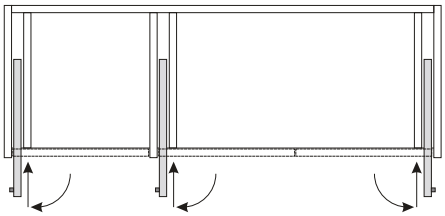

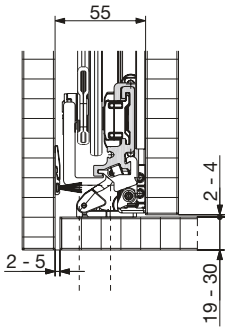

HAWA-Concepta 25/30/40/50

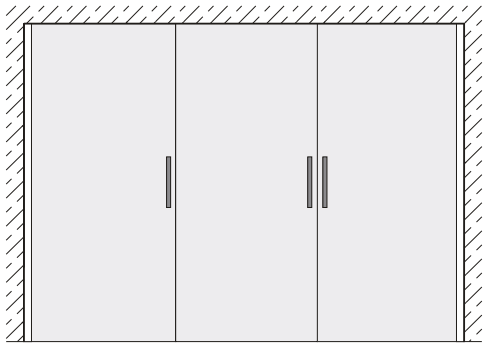

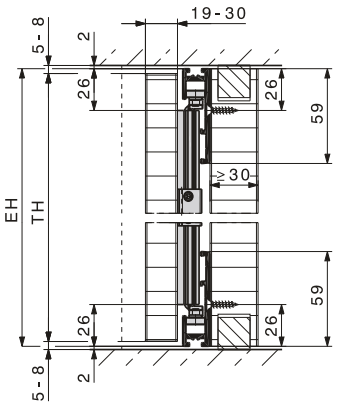

HAWA-Concepta 25/30

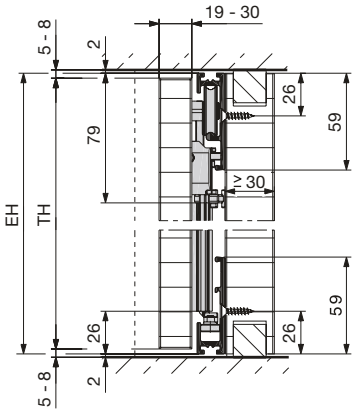

HAWA-Concepta 40/50

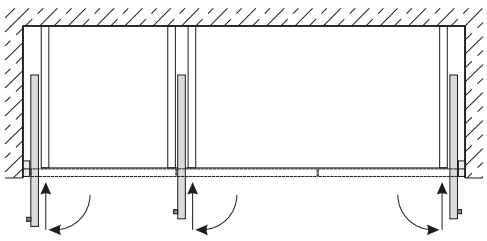

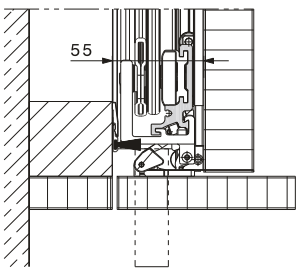

HAWA-Concepta 25/30/40/50

Hawa Sliding Solutions

HAWA-Concepta 25/30/40/50

Vrata ispred ormara

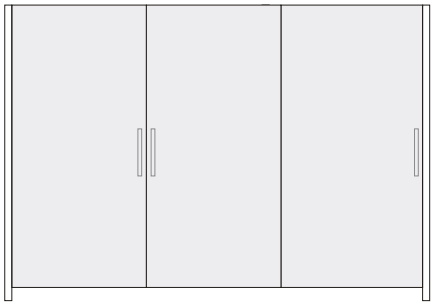

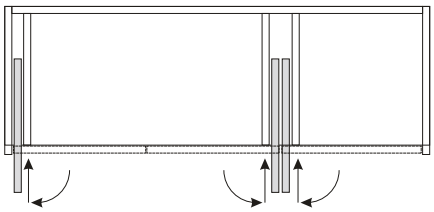

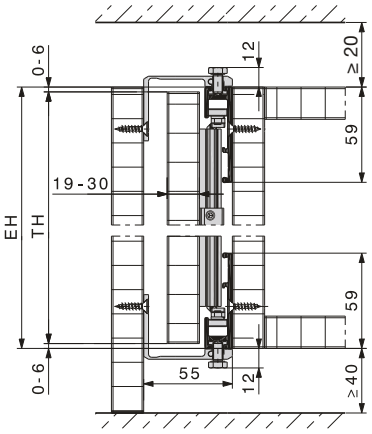

Sustav: HAWA-Concepta 25/30
Spoj: Connector 55 mm

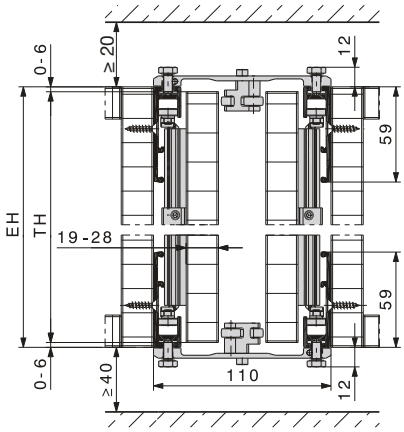

Sustav: HAWA-Concepta 25/30
Spoj: Connector 110 mm

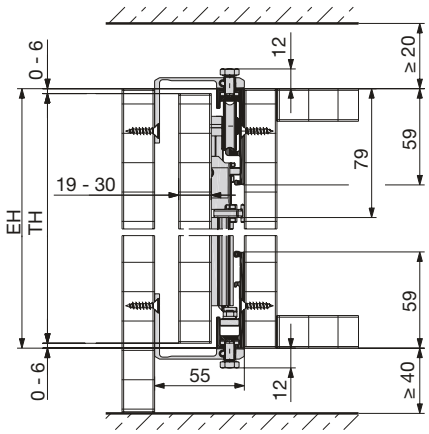

Sustav: HAWA-Concepta 40/50
Spoj: Connector 55 mm

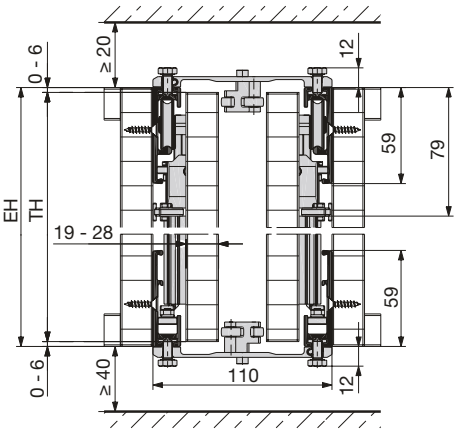

Sustav: HAWA-Concepta 40/50
Spoj: Connector 110 mm

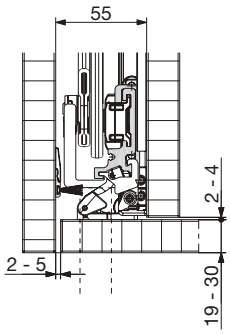

Connector 55 mm
Maks.debljina vrata: 30 mm

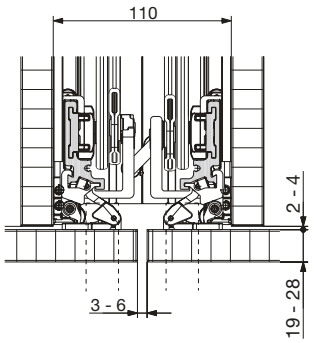

Connector 110 mm
Maks.debljina vrata: 28 mm

schachermayer

Hawa Sliding Solutions

HAWA-Concepta 25/30/40/50

Maksimalna težina se mora prilagoditi ovisno o visina krila.

HAWA-Concepta 25

TB / TH	300	350	400	450	500	550	600	650	700	750
1850	25	25	25	25	25	25	25	24	23	22
1800	25	25	25	25	25	25	25	23	22	21
1750	25	25	25	25	25	25	24	22	21	21
1700	25	25	25	25	25	25	24	21	21	20
1650	25	25	25	25	25	25	23	21	20	19
1600	25	25	25	25	25	24	22	20	19	18
1550	25	25	25	25	25	24	21	19	18	18
1500	25	25	25	25	25	23	21	18	18	17
1450	25	25	25	25	24	22	20	18	17	16
1400	25	25	25	25	24	21	19	17	16	15
1350	25	25	25	24	23	21	18	16	16	15
1300	25	25	25	24	22	20	18	15	15	14
1250	25	25	24	23	21	19	17	15	14	13

HAWA-Concepta 40

TB / TH	300	350	400	450	500	550	600	650	700	750	800	850	900
2500	40	40	40	40	40	40	40	40	40	40	40	40	40
2450	40	40	40	40	40	40	40	40	40	40	40	40	39
2400	40	40	40	40	40	40	40	40	40	40	40	40	38
2350	40	40	40	40	40	40	40	40	40	40	40	39	37
2300	40	40	40	40	40	40	40	40	40	40	40	38	36
2250	40	40	40	40	40	40	40	40	40	40	39	37	35
2200	40	40	40	40	40	40	40	40	40	40	38	36	34
2150	40	40	40	40	40	40	40	40	40	39	37	35	33
2100	40	40	40	40	40	40	40	40	40	38	36	34	32
2050	40	40	40	40	40	40	40	40	39	37	35	33	31
2000	40	40	40	40	40	40	40	40	38	36	34	32	30
1950	40	40	40	40	40	40	40	39	37	35	33	31	29
1900	40	40	40	40	40	40	40	38	36	34	32	30	28
1851	40	40	40	40	40	40	39	37	35	33	31	29	27

HAWA-Concepta 30

TB / TH	300	350	400	450	500	550	600	650	700	750	800	850	900
2300	30	30	30	30	30	30	30	30	30	30	29	27	26
2250	30	30	30	30	30	30	30	30	30	30	28	27	25
2200	30	30	30	30	30	30	30	30	30	29	27	26	24
2150	30	30	30	30	30	30	30	30	30	29	27	25	24
2100	30	30	30	30	30	30	30	30	30	28	26	25	23
2050	30	30	30	30	30	30	30	30	29	27	25	24	23
2000	30	30	30	30	30	30	30	30	29	26	25	23	22
1950	30	30	30	30	30	30	30	29	27	26	24	23	21
1900	30	30	30	30	30	30	30	29	27	25	23	22	21
1851	30	30	30	30	30	30	30	28	26	24	23	21	20

HAWA-Concepta 50

TB / TH	300	350	400	450	500	550	600	650	700	750	800	850	900
2850	50	50	50	50	50	50	50	50	50	50	50	50	50
2800	50	50	50	50	50	50	50	50	50	50	50	50	50
2750	50	50	50	50	50	50	50	50	50	50	50	50	50
2700	50	50	50	50	50	50	50	50	50	50	50	50	49
2650	50	50	50	50	50	50	50	50	50	50	50	50	48
2600	50	50	50	50	50	50	50	50	50	50	50	49	48
2550	50	50	50	50	50	50	50	50	50	50	50	48	47
2500	50	50	50	50	50	50	50	50	50	50	49	48	46
2450	50	50	50	50	50	50	50	50	50	49	48	47	45
2400	50	50	50	50	50	50	50	50	50	48	48	46	45
2350	50	50	50	50	50	50	50	50	49	48	47	45	44
2301	50	50	50	50	50	50	50	49	48	47	46	45	43

60 kg

Garnitura okova za klizna vrata SALU S60N

- jednostavno podešavanje krila vrata u visini ili dubini
- optimalni ublaživač Softclose za blago zatvaranje vrata
- više varijanti kod vertikalnih profila



SALU

SALU S60N profilna ručka vertikalna S14

- za materijal debljine 18 mm, odnosno 4 mm debljine stakla i 12 mm debljine laminata
- utor za umetanje četkice

Tip: S14



Br.art	Duljina mm	Materijal	JM	Cijena HRK	za
103 335 485	2700	aluminij	kom	86,00	1 kom

Grupa proizvoda YF3

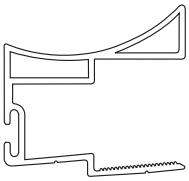

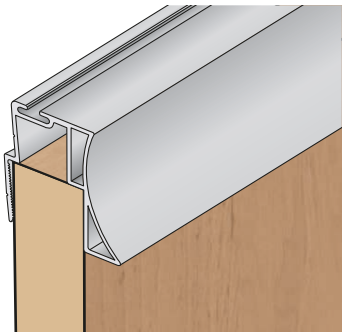

SALU

SALU S60N profilna ručka vertiklana S13B

- za materijal debljine 18 mm
- utor za umetanje četkice

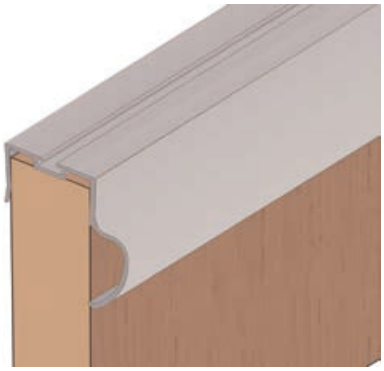

Br.art	Širina mm	Duljina mm	Materijal	JM	Cijena HRK	za
103 338 031	29	2700	aluminij srebrni mat	kom	60,30	1 kom

Grupa proizvoda YF3

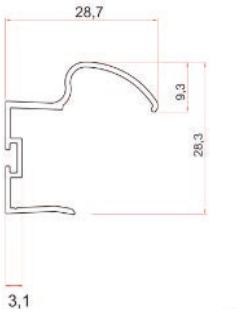

SALU

SALU S60N profilna ručka vertikalna S08

- za materijal debljine 18 mm, odnosno 4 mm debljine stakla i 12 ili 16 mm debljine laminata
- utor za lijepljenje četkice

Tip: S08



Br.art	Duljina mm	Materijal	JM	Cijena HRK	za
103 335 447	2700	aluminij srebrni mat	kom	60,90	1 kom

Grupa proizvoda YF3

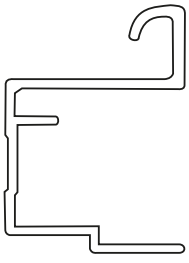

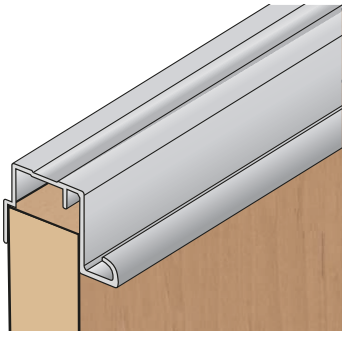

SALU

SALU S65 profilna ručka vertikalna S10

- za materijal debljine 18 mm, debljina stakla 4 mm ili sigurnosna stakla debljine 4,4 mm
- na ručki je pokrov s pričvrsnim vijcima
- omogućuje montažu bez zaustavljanja četkice (prema van glatka) ili s četkicom 4,8 x 4 mm (prema van s utorom)

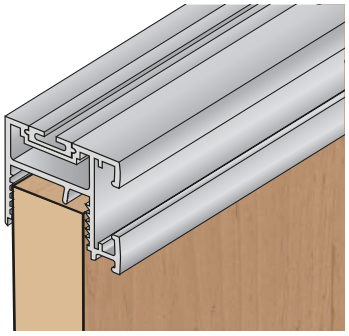

Tip: S10

Br.art	Duljina mm	Materijal	JM	Cijena HRK	za
103 335 440	2700	aluminij srebrni mat	kom	125,50	1 kom

Grupa proizvoda YF3

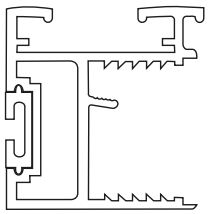

SALU

SALU S60N poprečni T-profil

- omogućuje veliki izbor dekora za vrata

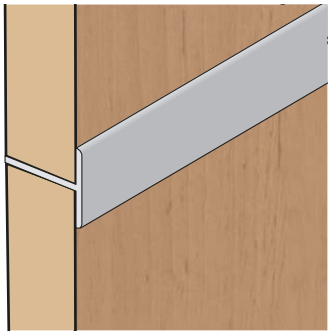

Tip: SALU S60N
Materijal: aluminij srebrni mat

Br.art	Duljina mm	Širina mm	Visina mm	JM	Cijena HRK	za
103 338 062	3000	18	17.3	m	12,25	1 m

Grupa proizvoda YF3

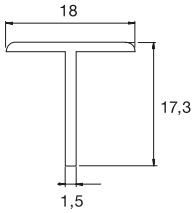

SALU

SALU S60N četkica samoljepljiva

- odgovara za profil ručku S04, S08 i S09
- brtva prigušuje udarac u zid i pokriva postojeću fugu

Napomena:
Primjena u sistemu S65 s horizontalnim profilima i u sistemu S60N bez horizontalnih profila.



Tip: SALU
Materijal: plastika siva

Br.art	Širina mm	Visina mm	JM	Cijena HRK	za
103 335 489	4.8	4	m	6,01	1 m

Grupa proizvoda YF3

Brtvena četkica za aluminijske profilne ručke

Materijal: plastika

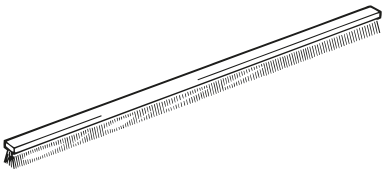

Br.art	Širina mm	Visina mm	Površinska obrada	JM	Cijena HRK	za
103 351 924	6.7	5	siva	m	134,00	100 m
103 353 576 •	6.7	9	crno	m	3,39	1 m

Grupa proizvoda 300 F63

schachermayer

SALU

SALU S60N set kotačića - za jedno krilo

- odgovara za klizni sistem SALU S60N
- kotačić gore i dolje montira se izravno na ploču krila vrata, za pričvršćenje donjih kotačića potrebno je 2 rupe glodati
- podešavanje visine kotačića dolje - 7 mm

Napomena:
1 set kotačića = 1 krilo

Opseg isporuke:
2 komada gornjih kotačića
2 komada donjih kotačića

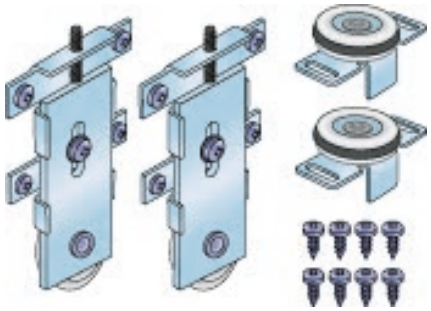

Br.art	Tip	JM	Cijena HRK	za
103 335 486	SALU S60N	GT	55,40	1 GT

Grupa proizvoda YF3

SALU

SALU S60N vodilica gornja S05

- za vođenje gornjih kotačića

Napomena:
moguća upotreba kočnica/opruga 103335494
po jednom kotačiću se preporučuje 1 kočnica/opruga

Tip: S05
Materijal: aluminij srebrni mat

Br.art	Duljina mm	Širina mm	Visina mm	JM	Cijena HRK	za
103 338 032	6000	75	40	m	51,50	1 m

Grupa proizvoda YF3

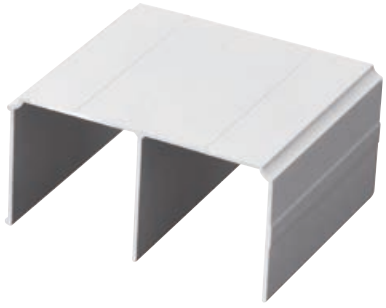

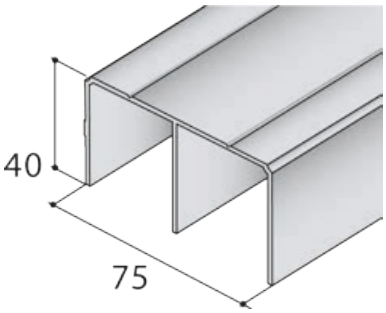

Donja vodilica S06

- za vođenje donjih kotačića
- pričvršćenje profila upuštenim vijcima ili obostranom ljepljivom trakom

Tip: S06
Materijal: aluminij srebrni mat

Br.art	Duljina mm	Širina mm	Visina mm	JM	Cijena HRK	za
103 338 033	6000	20	6.6	m	27,40	1 m

Grupa proizvoda YF3

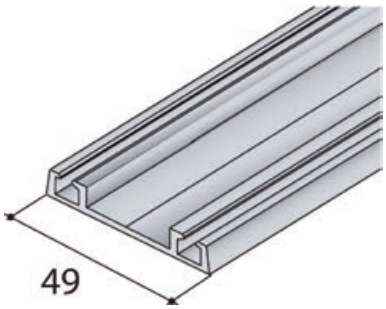

Pokrov za donju vodilicu S06

- pokriva pričvrsne vijke, izravnava prijelaz
- za utisnuti u donju vodilicu



Tip: S06
Materijal: aluminij srebrni mat

Br.art	Duljina mm	JM	Cijena HRK	za
103 338 034	6000	m	8,79	1 m

Grupa proizvoda YF3

SALU kočnica/opruga za donju vodilicu

- umetnuti prije montaže vodilice
- moguće podešenje zahvaljujući sistemu opruge
- za jedan kotačić potrebna je 1 kočnica/opruga

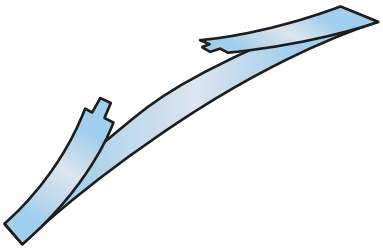

Tip: SALU

Br.art	Materijal	JM	Cijena HRK	za
103 338 035	čelični lim	kom	2,77	1 kom

Grupa proizvoda YF3

SALU S60 ublaživač Softclose Simple T40/T60

- odgovara za S60 i S60N
- zatvarač vrata/ublaživač za garderobne ormare s jako jednostavnom ugradnjom i podešavanjem
- adapter u gornjem profilu podešava se navojnim klinom i osigurava vijkom

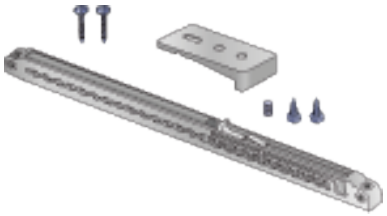

Opseg isporuke:
Kompletna garnitura za 1 krilo uklj. pričvrsni vijci i upute za montažu.

Tip: Simple S60
Odgovara za: SALU S60, S60N
Izvedba: lijevo/desno
Duljina: 237 mm
Širina: 30 mm
Visina: 16 mm
Materijal: plastika/metal

Br.art	Izvedba 2	JM	Cijena HRK	za
103 333 603	za vrata preko 25 kg, snaga zatvaranja 40 N	kom	70,40	1 kom
103 333 605	za vrata preko 40 kg, snaga zatvaranja 60 N	kom	74,80	1 kom

Grupa proizvoda YF3

65 kg

Garnitura okova za klizna vrata SALU S65

- ispuna: 4 mm staklo ili drugi materijali do 18 mm debljine
- ublaživač Softclose za blago zatvaranje vrata
- tri modela vertikalnih profila S09/S10/S11 na izbor



SALU S65 profilna ručka vertikalna S10

- za materijal debljine 18 mm, debljina stakla 4 mm ili sigurnosna stakla debljine 4,4 mm
- na ručki je pokrov s pričvrsnim vijcima
- omogućuje montažu bez zaustavljanja četkice (prema van glatka) ili s četkicom 4,8 x 4 mm (prema van s utorom)

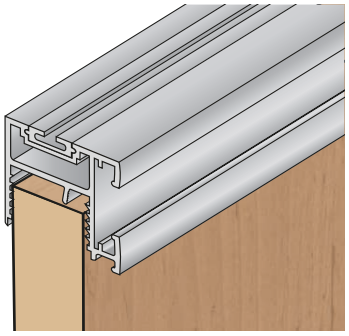

Tip: S10

Br.art	Duljina mm	Materijal	JM	Cijena HRK	za
103 335 440	2700	aluminij srebrni mat	kom	125,50	1 kom

Grupa proizvoda YF3

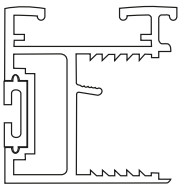

SALU S65 poprečni gornji i H profil

- služi kao gornji vodeći profil materijala za ispunu i za prihvat gornjih kotačića

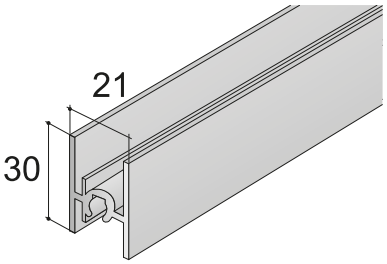

Tip: S65
Materijal: aluminij srebrni mat

Br.art	Duljina mm	Širina mm	Visina mm	JM	Cijena HRK	za
103 335 442	3000	20.3	30	kom	123,50	1 kom

Grupa proizvoda YF3

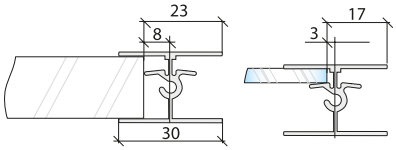

SALU S65 poprečni profil donji

- služi kao donji vodeći profil materijala za ispunu i za prihvat donjih kotačića

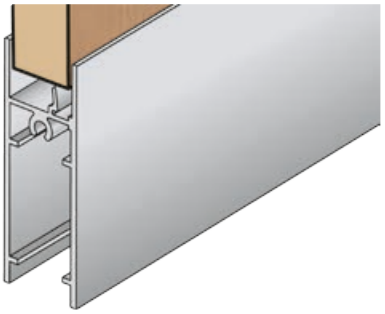

Tip: S65
Materijal: aluminij srebrni mat

Br.art	Duljina mm	Širina mm	Visina mm	JM	Cijena HRK	za
103 335 443	3000	20.3	61	kom	154,50	1 kom

Grupa proizvoda YF3

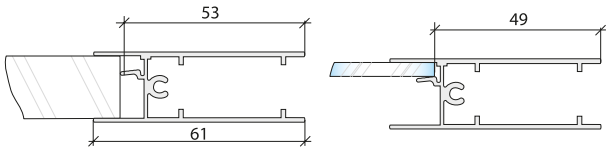

SALU

SALU S60N vodilica gornja S05

- za vođenje gornjih kotačića

Napomena:
moguća upotreba kočnica/opruga 103335494
po jednom kotačiću se preporučuje 1 kočnica/opruga

Tip: S05
Materijal: aluminij srebrni mat

Br.art	Duljina mm	Širina mm	Visina mm	JM	Cijena HRK	za
103 338 032	6000	75	40	m	51,50	1 m

Grupa proizvoda YF3

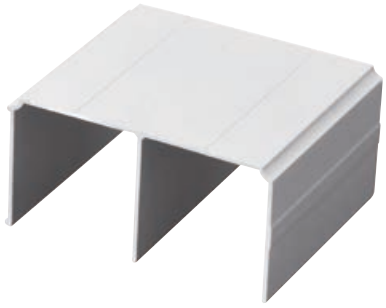

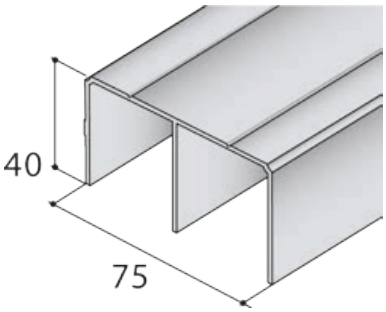

SALU

Donja vodilica S06

- za vođenje donjih kotačića
- pričvršćenje profila upuštenim vijcima ili obostranom ljepljivom trakom

Tip: S06
Materijal: aluminij srebrni mat

Br.art	Duljina mm	Širina mm	Visina mm	JM	Cijena HRK	za
103 338 033	6000	20	6.6	m	27,40	1 m

Grupa proizvoda YF3

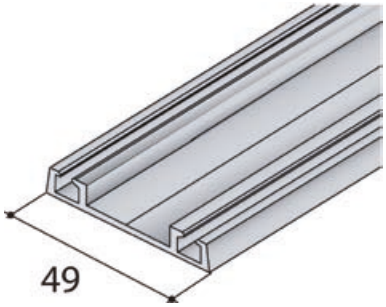

SALU

Pokrov za donju vodilicu S06

- pokriva pričvrsne vijke, izravnava prijelaz
- za utisnuti u donju vodilicu

Tip: S06
Materijal: aluminij srebrni mat

Br.art	Duljina mm	JM	Cijena HRK	za
103 338 034	6000	m	8,79	1 m

Grupa proizvoda YF3



SALU

SALU S65 set kotačića

Br.art	Tip	JM	Cijena HRK	za
103 335 444	S65	GT	63,90	1 GT

Grupa proizvoda YF3



SALU S60N četkica samoljepljiva

- odgovara za profil ručku S04, S08 i S09
- brtva prigušuje udarac u zid i pokriva postojeću fugu



Napomena:
Primjena u sistemu S65 s horizontalnim profilima i u sistemu S60N bez horizontalnih profila.

Tip: SALU
Materijal: plastika siva

Br.art	Širina mm	Visina mm	JM	Cijena HRK	za
103 335 489	4.8	4	m	6,01	1 m

Grupa proizvoda YF3

SALU S65 ublaživač Softclose T40

- odgovara za S65
- za krilo preko 25 kg
- snaga zatvaranja 40 N
- mehanizam kočenja ograničava minimalnu podesivost visine



Tip: T40
Uporaba za: SALU S65

Br.art	Izvedba	JM	Cijena HRK	za
103 336 551	lijevo/desno	kom	74,80	1 kom

Grupa proizvoda YF3

Ublaživač Softclose SALU S65

Ublaživač udarca za zatvorene sisteme

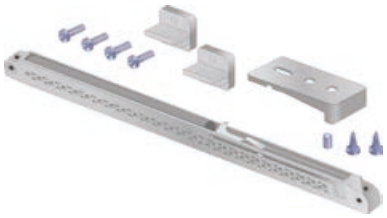

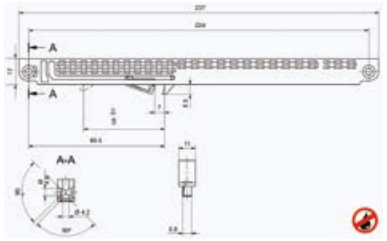

Tip: T60
Izvedba: lijevo/desno
Uporaba za: SALU S65

Br.art		JM	Cijena HRK	za
103 333 604		kom	77,10	1 kom

Grupa proizvoda YF3

SALU kočnica/opruga za donju vodilicu

- umetnuti prije montaže vodilice
- moguće podešenje zahvaljujući sistemu opruge
- za jedan kotačić potrebna je 1 kočnica/opruga

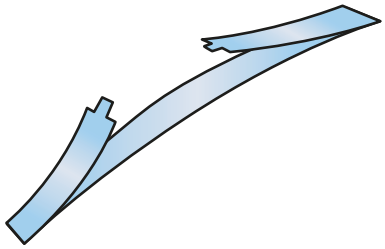

Tip: SALU

Br.art	Materijal	JM	Cijena HRK	za
103 338 035	čelični lim	kom	2,77	1 kom

Grupa proizvoda YF3

schachermayer

SOLIDO MS sustav kliznih vrata za ormare i odvajanje prostorija

- težina krila do 100 kg
- pričvršćenje na zid ili strop
- moguća uporaba i na kosim stropovima
- donja/gornja vodilica 1/2/3-struka
- tip vodilice: nadgradna ili u utor sa ili bez pokrova
- ispuna: 4,5,6,8,10 mm debljine
- ispuna: max. dimenzija ispune
- dekorativna iverica 8 mm, širina: 1300, visina: 2700 / širina 2000, visina: 1300
- furnirani ili lakirano 8 mm, širina: 1300, visina: 2700 / širina 2000, visina: 1300
- Senosan visoki sjaj 8 mm, širina: 1270, visina: 2770
- staklo 4/6/8 mm
- 4 mm, širina 800, visina: 1700
- 6 mm, širina 1000, visina: 2700,
- 8 mm, širina 1000, visina: 3500
- akrilno staklo 5 mm, širina: 2000, visina: 3000



odvajanje prostorije

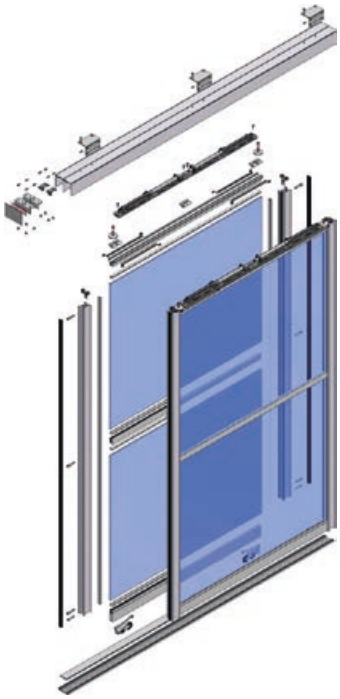

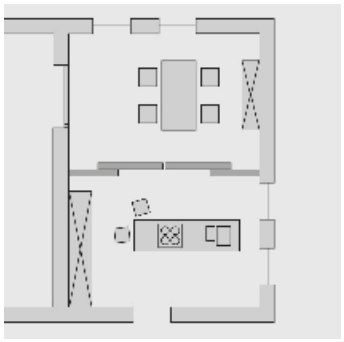

odvajanje prostorije

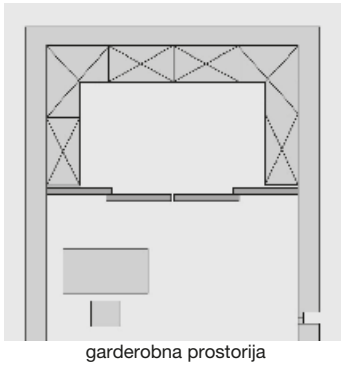

garderobna prostorija

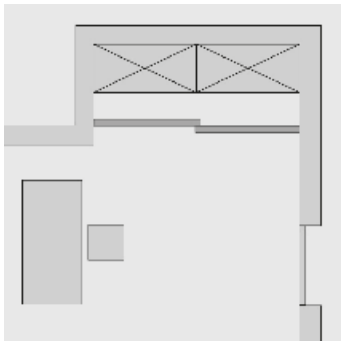

niša

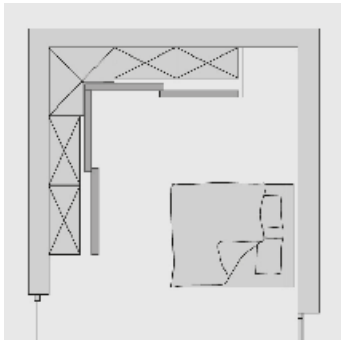

kutni ormar

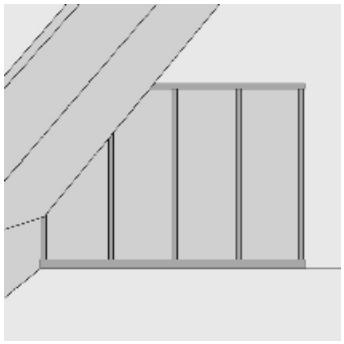

kosi zidovi

4

SOLIDO MS vodilica gornja dvostruka

- odgovara ublaživaču 103338602-603



Napomena:
neravnine na stropu potrebno je izjednačiti (izravnati), vodilicu montirati na željeno mjesto te minimalno svakih 300 mm pričvrstiti za strop.

Tip:	SOLIDO MS
Izvedba:	dvostruka
Tvornički broj:	928094.61.00
Dimenzije:	85 x 48 mm
Duljina:	5500 mm
Materijal:	aluminij

Br.art		JM	Cijena HRK	za
103 337 013		m	129,00	1 m

Grupa proizvoda YMS

SOLIDO MS vodilica gornja jednostruka

- moguće zidno pričvršćenje s zidnim kutnicima (posebno naručiti)

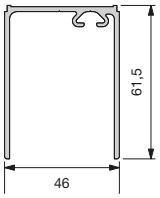

Napomena:
neravnine na stropu potrebno je izjednačiti (izravnati), vodilicu montirati na željeno mjesto te minimalno svakih 300 mm pričvrstiti za strop.
Ova vodilica ide uz ublaživač 103351130-135.

Izvedba:	jednostruka
Materijal:	aluminij eloksirani

Br.art	Dimenzije mm	Duljina mm	JM	Cijena HRK	za
103 351 106 •	61,5 x 46	6000, rezano na mjeru	m	131,00	1 m

Grupa proizvoda YMS

SOLIDO MS vodilica donja dvostruka, za lijepljenje



Napomena:
za lijepljenje

Izvedba:	dvostruka
Tvornički broj:	928063
Dimenzije:	66 x 4,5 mm
Duljina:	6000 mm
Materijal:	aluminij

Br.art		JM	Cijena HRK	za
103 335 824		m	52,00	1 m

Grupa proizvoda YMS

SOLIDO MS vodilica donja jednostruka, za lijepljenje



Napomena:
za lijepnjenje

Izvedba:	jednostruka
Tvornički broj:	928059
Dimenzije:	22 x 4,5 mm
Duljina:	6000 mm
Materijal:	aluminij

Br.art		JM	Cijena HRK	za
103 337 344		m	21,95	1 m

Grupa proizvoda YMS

schachermayer

solido

SOLIDO MS vodilica donja jednostruka, za utor

- umetak za vodilicu 103 351 110 ili direktno u utor ljepljenjem za pod

Napomena:
kod višestruke direktne montaže u utor na podu, minimalan razmak = 44 mm (od sredine do sredine)


primjer montaže donje 1-struke za utor

Materijal: aluminij eloksirano

Br.art	Dimenzije mm	Duljina mm	JM	Cijena HRK	za
103 351 109 •	20 x 8	6000, rezano na mjeru	m	26,40	1 m

Grupa proizvoda YMS

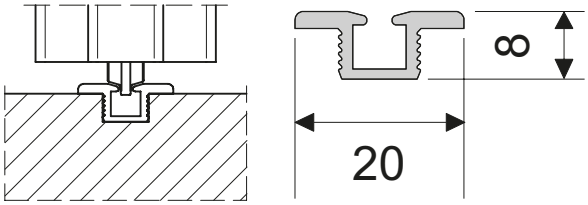

direktno u utor + ljepljenje

solido

SOLIDO MS profilna ručka BASIC

- ovisno o debljini ispune, brtvu za staklo potrebno je posebno naručiti, kod debljine stakla 10 mm nije potrebna ugradnja brtve

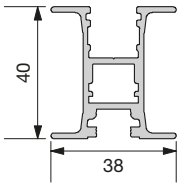

Materijal: aluminij eloksirani
Širina krila maks.: 2000 mm
Visina prostorije maks.: 2750 mm

Br.art	Dimenzije mm	Duljina mm	JM	Cijena HRK	za
103 351 102	40 x 38	2750, rezano na mjeru	m	89,40	1 m

Grupa proizvoda YMS

solido

SOLIDO MS profilna ručka PRO

- ovisno o debljini ispune, brtvu za staklo potrebno je posebno naručiti, kod debljine stakla 10 mm nije potrebna ugradnja brtve

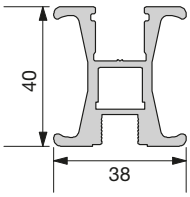

Materijal: aluminij eloksirani
Širina krila maks.: 2000 mm
Visina prostorije maks.: 3500 mm

Br.art	Dimenzije mm	Duljina mm	JM	Cijena HRK	za
103 351 103	40 x 38	5500, rezano na mjeru	m	125,50	1 m

Grupa proizvoda YMS





solido

SOLIDO MS horizontalni profil gornji

- ovisno o debljini ispune, brtvu za staklo potrebno je posebno naručiti, kod debljine stakla 10 mm nije potrebna ugradnja brtve

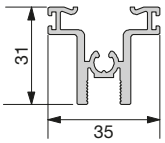

Materijal: aluminij eloksirani

Br.art	Dimenzije mm	Duljina mm	JM	Cijena HRK	za
103 351 100	31 x 35	6.000, rezano na mjeru	m	77,30	1 m

Grupa proizvoda YMS

solido

SOLIDO MS horizontalni profil donji

- ovisno o debljini ispune, brtvu za staklo potrebno je posebno naručiti, kod debljine stakla 10 mm nije potrebna ugradnja brtve

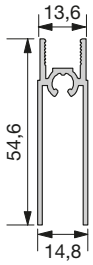

Materijal: aluminij eloksirani

Br.art	Dimenzije mm	Duljina mm	JM	Cijena HRK	za
103 351 101	54,6 x 14,8	6.000, rezano na mjeru	m	66,50	1 m

Grupa proizvoda YMS

solido

SOLIDO MS H-profil

- za horizontalnu podjelu vrata
- ovisno o debljini ispune potrebno je naručiti odgovarajuću brtvu (kod ispune od 10 mm nije potrebna brtva)

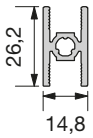

Materijal: aluminij eloksirani

Br.art	Dimenzije mm	Duljina mm	JM	Cijena HRK	za
103 351 104	26,2 x 14,8	6.000, rezano na mjeru	m	43,35	1 m

Grupa proizvoda YMS



schachermayer

SOLIDO MS donji kotačić dvostruki

- potrebno je odstraniti vijak iz kotačića te kroz odgovarajuću rupu na profilnoj ručki ponovno pričvrstiti na kotačić
- pomoću kotačića moguće podešavanje kliznih vrata

Napomena:
opruga se mora montirati na kotačić.

Materijal: čelik / plastika

Br.art	Izvedba	JM	Cijena HRK	za
103 351 121	dvostruki kotačići s kugličnim ležajem	kom	59,40	1 kom

Grupa proizvoda YMS

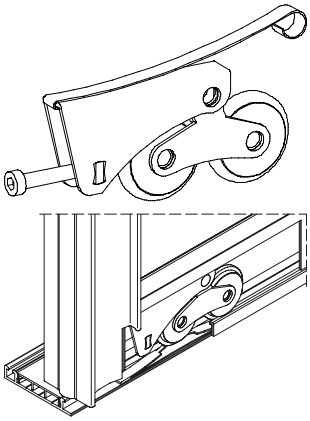

SOLIDO MS gornji kotačić

- za uvlačenje u SOLIDO MS profilne ručke

Br.art	Materijal	JM	Cijena HRK	za
103 351 122	čelik / plastika	kom	36,45	1 kom

Grupa proizvoda YMS

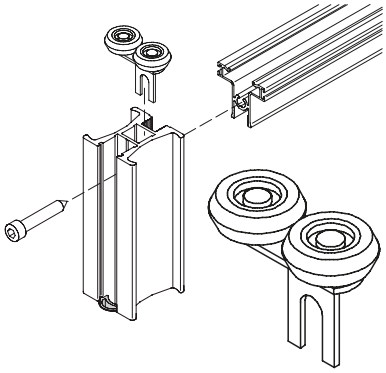

4

SOLIDO MS stoper za donju vodilicu

- postavlja se u vodilicu
- postaviti vrata u željenu poziciju, označiti sredinu kotačića i na to mjesto zalijepiti stoper
- ne odgovara uz vodilicu 103335824

Br.art	Materijal	JM	Cijena HRK	za
103 351 118 •	plastika crna	kom	6,63	1 kom

Grupa proizvoda YMS

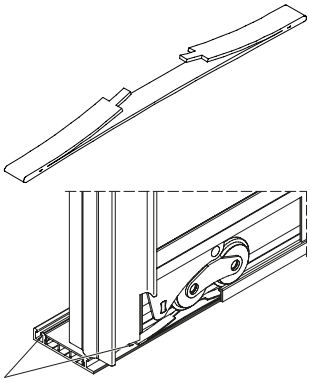

stoper umetnuti u vodilicu i zalijepiti na željeni mjesto

SOLIDO MS stoper za gornju vodilicu

Br.art	Materijal	Izvedba	JM	Cijena HRK	za
103 335 826	plastika	samoljepljivo	kom	7,04	1 kom

Grupa proizvoda YMS

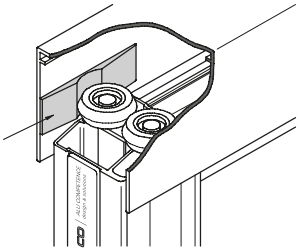

podesiti vrata i zalijepiti stoper na vodilicu

SOLIDO MS ublaživač zatvaranja

- za dvostruku vodilicu 103337013 (48 mm)



Materijal: plastika
Težina krila od: 20 kg
Težina krila do: 40 kg

Br.art		JM	Cijena HRK	za
103 338 602		kom	176,00	1 kom

Grupa proizvoda YMS

SOLIDO MS ublaživač zatvaranja

- za širine krila 540-930 mm potreban 1 ublaživač
- od širine krila 930 mm potrebna 2 ublaživača



Napomena:
Kod ugradnje ublaživača potrebna su 2 adaptera. Odgovara za vodilicu 103351106 (61,5 mm).

Opseg isporuke:
1 prihvatnik

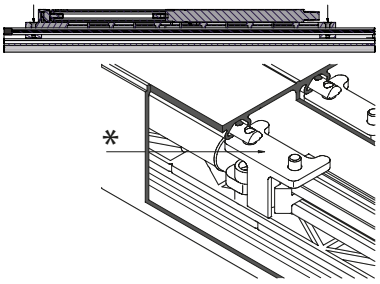

*prihvatnik

Materijal: plastika
Širina krila: min. 930 mm mm

Br.art	Težina krila od kg	Težina krila do kg	Izvedba	JM	Cijena HRK	za
103 351 130 •	10	20	lijevo	kom	168,00	1 kom
103 351 131 •	10	20	desno	kom	168,00	1 kom
103 351 132 •	40	25	lijevo	kom	187,00	1 kom
103 351 133 •	40	25	desno	kom	187,00	1 kom
103 351 134 •	50	100	lijevo	kom	211,00	1 kom
103 351 135 •	50	100	desno	kom	211,00	1 kom

Grupa proizvoda YMS

SOLIDO MS adapter za horizontalni profil - za krilo



Napomena:
za 1 ublaživač potrebna su 2 adaptera.

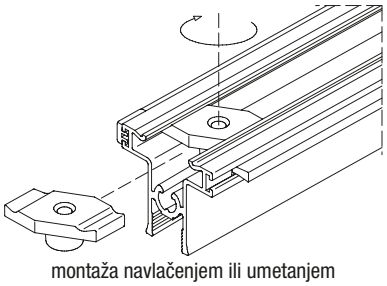

montaža navlačenjem ili umetanjem

Uporaba za: adapter za ublaživač, kontra pločica
Navoj: M5

Br.art	Materijal	JM	Cijena HRK	za
103 351 105	čelik	kom	17,40	1 kom

Grupa proizvoda YMS

SOLIDO MS adapter za gornju vodilicu

- za vodilicu 103351106

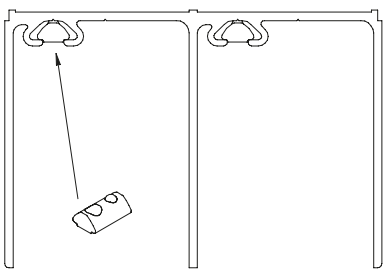

Napomena:
potrebno 2 komada po ublaživaču (1 ublaživač 2 komada, 2 ublaživača 4 komada).

Uporaba za: graničnik/prihvatnik za ublaživač
Navoj: M5

Br.art	Materijal	JM	Cijena HRK	za
103 351 119 •	čelik	kom	12,20	1 kom

Grupa proizvoda YMS

solido

SOLIDO MS vijak za adapter

Materijal: željezo



Br.art	Oblik navoja	Odgovara za	JM	Cijena HRK	za
103 335 828	M5 x 8 mm (za 103351119)	adapter za vodilicu	kom	109,50	100 kom
103 335 835	M5 x 16 mm (za 103351105)	adapter za krilo	kom	61,80	100 kom

Grupa proizvoda YMS

solido

SOLIDO MS vijak za spajanje

- cilindrični vijak
- za spajanje profila

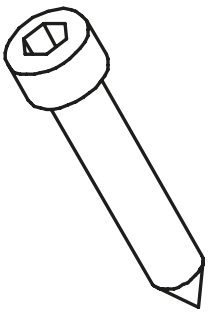

Materijal: čelik

Br.art	Veličina navoja mm	JM	Cijena HRK	za
103 351 137	M6, 3 x 38	kom	251,00	100 kom

Grupa proizvoda YMS

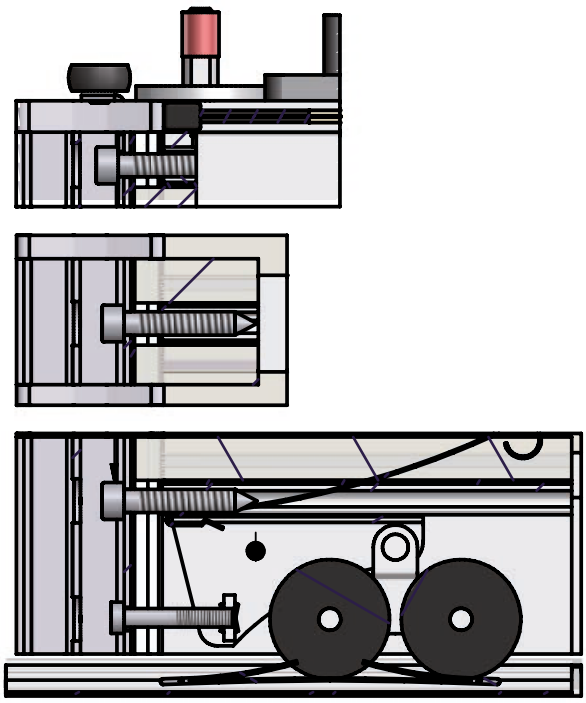

solido

SOLIDO MS brtva za staklo

- ovisno o debljini stakla potrebno je koristiti odgovarajuću brtvu
- odgovara gornjem, donjem i H-profilu

Napomena:
kod debljine stakla 10 mm nije potrebno koristiti brtvu

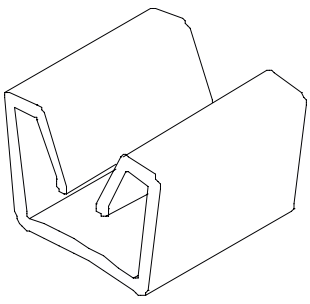

Materijal: plastika prozirna

Br.art	Debljina stakla mm	Duljina mm	JM	Cijena HRK	za
103 351 127	4	5000, rezano na mjeru	m	9,71	1 m
103 351 128	6	5000, rezano na mjeru	m	9,71	1 m
103 351 129 •	8	5000, rezano na mjeru	m	12,40	1 m

Grupa proizvoda YMS

SOLIDO MS brtvena četkica

- za uvlačenje u gornji profil (lijevo i desno)
- služi kao dodatna vodilica pored kotačića

Napomena:
dodatno je potreban graničnik za brtvenu četkicu.

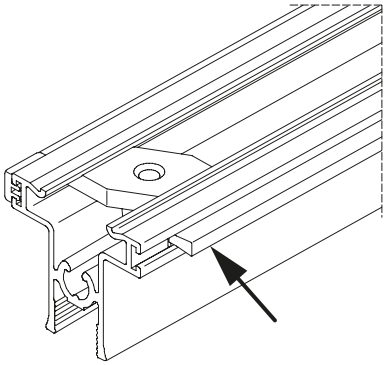

Materijal: plastika siva

Br.art	Duljina	JM	Cijena HRK	za
103 351 120	rezano na mjeru	m	3,75	1 m

Grupa proizvoda YMS



SOLIDO MS gumena brtva

- za uvlačenje u SOLIDO MS profile
- za brtvljenje između dvije profilne ručke ili između profilne ručke i zida

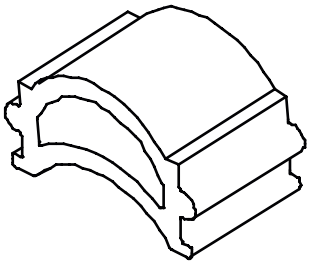

Materijal: plastika siva

Br.art	Duljina	JM	Cijena HRK	za
103 351 123	rezano na mjeru	m	13,30	1 m

Grupa proizvoda YMS

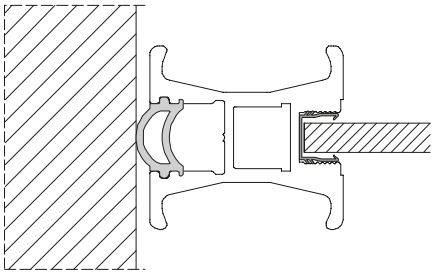

SOLIDO MS rezanje na mjeru

- cijena po krilu

Br.art	Obrada	JM	Cijena HRK	za
103 334 042	krilo	kom	N 75,00	1 kom

Grupa proizvoda YNT

schachermayer

alu-style

- težina krila do 100 kg
- pričvršćenje na zid ili strop
- moguća uporaba i na kosim stropovima
- donja/gornja vodilica 1/2/3-struka
- tip vodilice: nadgradna
- ispuna: 4, 6, 10 mm debljine

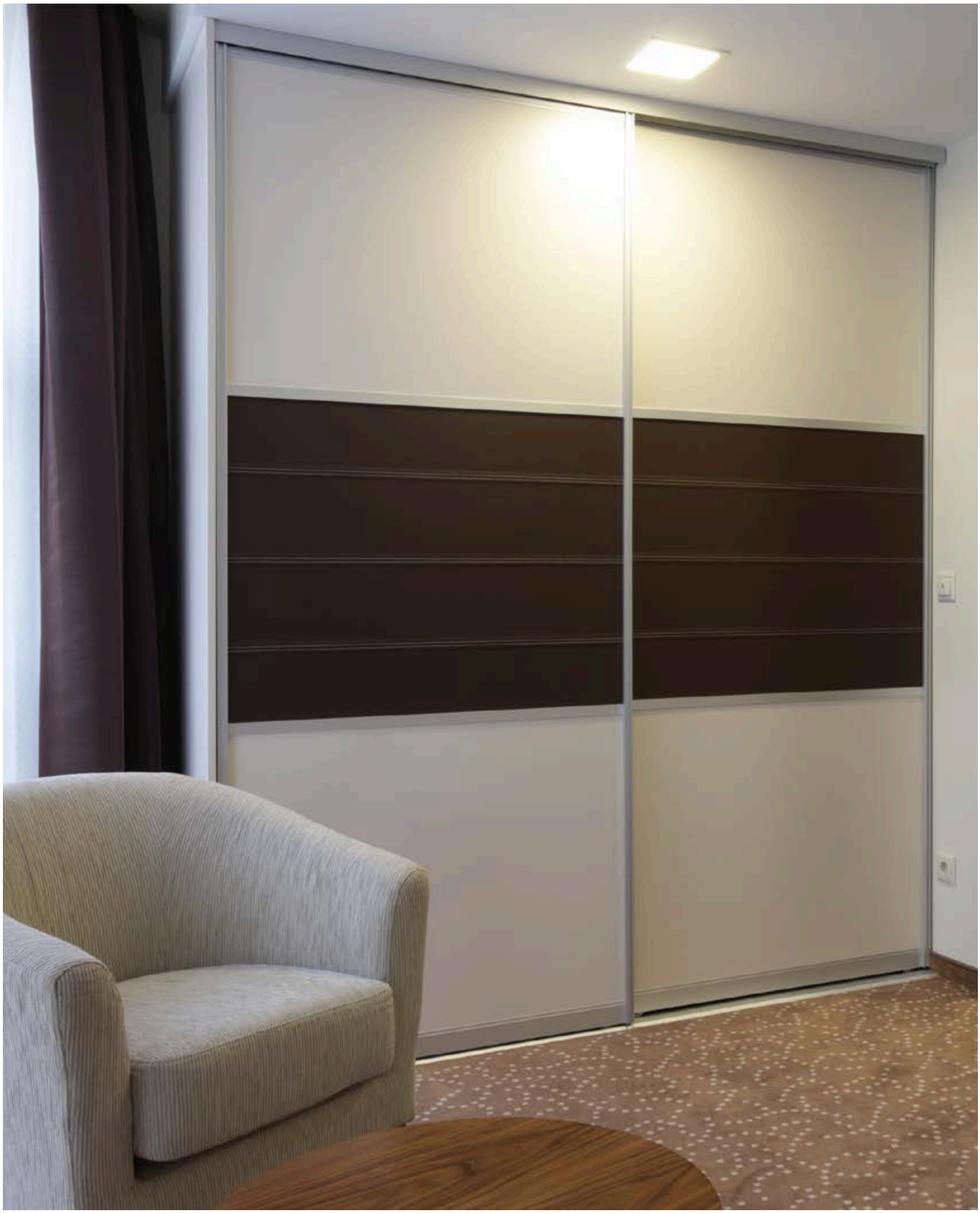

alu-style

In-out DRIVE vodilica gornja dvostruka

- neravnine na stropu potrebno je izjednačiti (izravnati)
- vodilicu montirati na željeno mjesto te minimalno svakih 300 mm pričvrstiti za strop
- izvedba: dvostruka
- pomoću kutnika moguća montaža na zid (potrebno posebno naručiti)

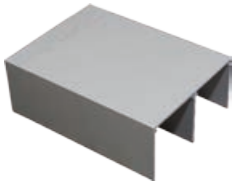

Materijal: aluminij eloksirani

Br.art	Tvornički broj	Duljina mm	Širina mm	Visina mm	JM	Cijena HRK	za
103 334 552	SAS 510.151.00	6000, rezano na mjeru	91.4	45	m	120,50	1 m

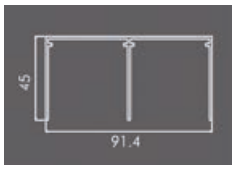

Grupa proizvoda YV1

alu-style

In-out DRIVE vodilica donja dvostruka

- za ljepljenje
- izvedba: dvostruka



Materijal: aluminij eloksirani

Br.art	Tvornički broj	Duljina mm	Širina mm	Visina mm	JM	Cijena HRK	za
103 334 550	SAS 510.103.00	6000, rezano na mjeru	79.1	8.5	m	70,70	1 m

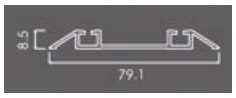

Grupa proizvoda YV1

alu-style

in-out DRIVE vodilica gornja jednostruka

- neravnine na stropu potrebno je izjednačiti (izravnati)
- vodilicu montirati na željeno mjesto te minimalno svakih 300 mm pričvrstiti za strop
- izvedba: jednostruka
- pomoću kutnika moguća montaža na zid (potrebno posebno naručiti)



Tip: in-out DRIVE
Materijal: aluminij eloksirani

Br.art	Tvornički broj	Duljina mm	Širina mm	Visina mm	JM	Cijena HRK	za
103 334 577	SAS 510.150.00	6000, rezano na mjeru	46.6	45	m	90,70	1 m

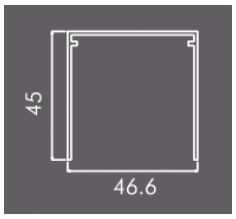

Grupa proizvoda YV1

alu-style

In-out DRIVE vodilica donja jednostruka

- za ljepljenje
- izvedba: jednostruka



Materijal: aluminij eloksirani

Br.art	Tvornički broj	Duljina mm	Širina mm	Visina mm	JM	Cijena HRK	za
103 334 576	SAS 510.100.00	6000, rezano na mjeru	51.5	8.5	m	47,55	1 m



Grupa proizvoda YV1

alu-style

in-out DRIVE vertikalni profil 22 x 35 mm simetrični

- ovisno o debljini ispune, brtvu za staklo potrebno je posebno naručiti
- širina krila maks. 1200 mm
- visina prostorije maks. 2700 mm

Materijal: aluminij eloksirani

Br.art	Tvornički broj	Duljina mm	Širina mm	Visina mm	JM	Cijena HRK	za
103 334 554	SAS 510.200.00	6000, rezano na mjeru	22	35	m	68,10	1 m

Grupa proizvoda YV1

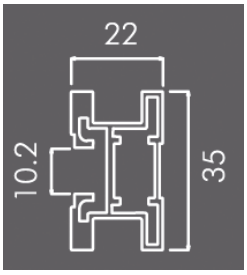



alu-style

in-out DRIVE vertikalni profil 40 x 35 mm simetrični

- ovisno o debljini ispune, brtvu za staklo potrebno je posebno naručiti
- širina krila maks. 1200 mm
- visina prostorije maks. 2700 mm

Materijal: aluminij eloksirani

Br.art	Tvornički broj	Duljina mm	Širina mm	Visina mm	JM	Cijena HRK	za
103 335 560	SAS 510.202.00	6000, rezano na mjeru	40	35	m	81,50	1 m

Grupa proizvoda YV1

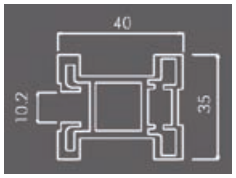



4

alu-style

in-out DRIVE vertikalni profil 40 x 35 mm zaobljeni

- ovisno o debljini ispune, brtvu za staklo potrebno je posebno naručiti
- širina krila maks. 1200 mm
- visina prostorije maks. 2700 mm

Materijal: aluminij eloksirani

Br.art	Tvornički broj	Duljina mm	Širina mm	Visina mm	JM	Cijena HRK	za
103 335 561	SAS 510.203.00	5400, rezano na mjeru	40	35	m	83,70	1 m

Grupa proizvoda YV1





alu-style

In-out DRIVE horizontalni profil gornji široki

- ovisno o debljini ispune, brtvu za staklo potrebno je posebno naručiti

Materijal: aluminij eloksirani

Br.art	Tvornički broj	Duljina mm	Širina mm	Visina mm	JM	Cijena HRK	za
103 334 559	SAS 510.361.00	6000, rezano na mjeru	35	14/8	m	59,20	1 m

Grupa proizvoda YV1

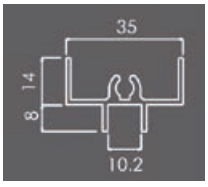

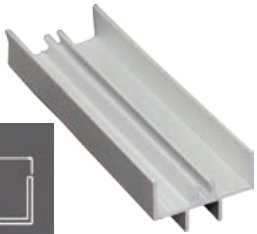

alu-style

in-out DRIVE horizontalni profil gornji uski

- ovisno o debljini ispune, brtvu za staklo potrebno je posebno naručiti
- odgovara za 103335562

Materijal: aluminij eloksirani

Br.art	Tvornički broj	Duljina mm	Širina mm	Visina mm	JM	Cijena HRK	za
103 334 558	SAS 510.360.00	6000, rezano na mjeru	10.5	14/8	m	26,25	1 m

Grupa proizvoda YV1

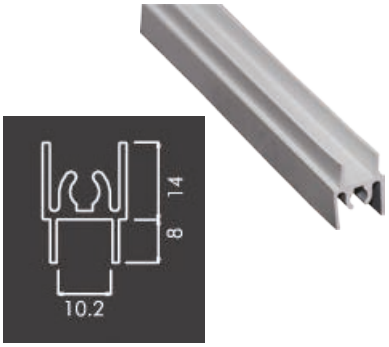

alu-style

in-out DRIVE H-profil

- za horizontalno podijeljene fronte
- ovisno o debljini ispune, brtvu za staklo potrebno je posebno naručiti

Materijal: aluminij eloksirani

Br.art	Tvornički broj	Duljina mm	Širina mm	Visina mm	JM	Cijena HRK	za
103 334 557	SAS 510.330.00	6000, rezano na mjeru	16.2	25.5	m	57,90	1 m

Grupa proizvoda YV1



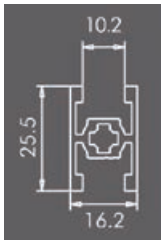

alu-style

in-out DRIVE horizontalni profil donji

- ovisno o debljini ispune, brtvu za staklo potrebno je posebno naručiti

Materijal: aluminij eloksirani

Br.art	Tvornički broj	Duljina mm	Širina mm	Visina mm	JM	Cijena HRK	za
103 334 556	SAS 510.300.00	6000, rezano na mjeru	10.5	56	m	75,70	1 m

Grupa proizvoda YV1



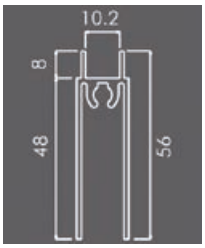

alu-style

in-out DRIVE gornji kotačići za vertikalni profil

- za ugradnju u profilne ručke

Uporaba za: 103334554, 103335560, 103335561, 103335562



Br.art	Tvornički broj	Materijal	JM	Cijena HRK	za
103 334 563	SAS 530.000.12	čelik/plastika	Set	37,35	1 Set

Grupa proizvoda YV1

alu-style

in-out DRIVE donji kotačići s oprugom i vijkom

- potrebno je odstraniti vijak iz kotačića te kroz odgovarajuću rupu na profilnoj ručki ponovno pričvrstiti na kotačić
- pomoću kotačića moguće podešavanje kliznih vrata

Napomena:
Opruga se mora montirati na kotačić.



Br.art	Tvornički broj	Materijal	JM	Cijena HRK	za
103 334 573	SAS 530.102.12	čelik/plastika	Set	32,55	1 Set

Grupa proizvoda YV1

4

alu-style

in-out DRIVE vijak za spajanje kliznih vrata

- cilindrični vijak
- za spajanje profila

Tvornički broj: SAS 550.000
Oblik navoja: M 6,3x30
Materijal: čelik



Br.art		JM	Cijena HRK	za
103 334 569		kom	190,00	100 kom

Grupa proizvoda YV1

alu-style

in-out DRIVE pokrivna kapica za vijke

- samoljepljiva



Br.art	Tvornički broj	Površinska obrada	Materijal	JM	Cijena HRK	za
103 334 570	SAS 550.100.11	sivo	plastika	kom	29,20	100 kom

Grupa proizvoda YV1

alu-style

in-out DRIVE ublaživač "Soft Close"

Površinska obrada: sivo
Materijal: plastika



Br.art	Tvornički broj	Težina krila od kg	Težina krila do kg	JM	Cijena HRK	za
103 335 069	SAS. 580.002	10	50	kom	122,50	1 kom

Grupa proizvoda YV1

alu-style

in-out DRIVE zaustavljač za stropnu vodilicu

Zaustavljač za dvostruku stropnu vodilicu.

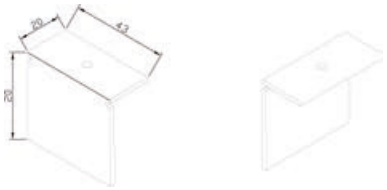

Br.art	Tvornički broj	Materijal	JM	Cijena HRK	za
103 334 568	SAS 540.101	aluminij	kom	15,50	1 kom

Grupa proizvoda YV1

alu-style

in-out DRIVE opruga-kočnica za donju vodilicu

- postavlja se u vodilicu
- postaviti vrata u željenu poziciju, označiti sredinu kotačića i na to mjesto umetnuti oprugu/kočnicu



Br.art	Tvornički broj	Materijal	JM	Cijena HRK	za
103 334 567	SAS 540.100	čelik	kom	3,93	1 kom

Grupa proizvoda YV1

alu-style

in-out DRIVE brtva za staklo

- ovisno o debljini stakla potrebno je koristiti odgovarajuću brtvu
- odgovara gornjem, donjem i H-profilu

Duljina: 5000, rezano na mjeru mm



Br.art	Tvornički broj	Debljina stakla mm	Materijal	JM	Cijena HRK	za
103 334 560	SAS 520.000.10	4	plastika prozirna	m	5,83	1 m
103 334 561	SAS 520.001.10	6	plastika prozirna	m	5,68	1 m

Grupa proizvoda YV1

4

Brtvena četkica za klizna vrata

- četkica sprječava prodor prašine i vlage

Izvedba: samoljepljiva
Širina: 7 mm
Materijal: plastika
Površinska obrada: sivo

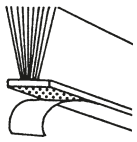

samoljepljiva

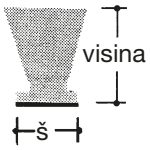

Br.art	Visina mm	Duljina role m	JM	Cijena HRK	za
103 337 015	4	425	m	2,02	1 m
103 337 017	12	150	m	2,42	1 m
103 337 018 •	18	125	m	374,00	100 m

Grupa proizvoda 300

alu-style

Pričvrsnik bočne četkice

- sprječava odljepljivanje brtvene četkice

Napomena:
Odgovara za vertikalne profile 103 334 554,103 335 560,103 335 561 i 103 335 562.

Opseg isporuke: 1 kom.

Tvornički broj: 520.111.11
Materijal: čelik
Površinska obrada: pocinčano

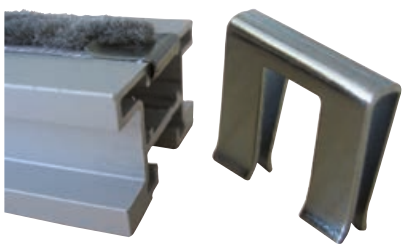

Br.art		JM	Cijena HRK	za
103 338 019		kom	1,01	1 kom

Grupa proizvoda YV1

schachermayer

alu-style

in-out DRIVE Wood klizna vrata

- težina krila do 100 kg
- pričvršćenje na zid ili strop
- moguća uporaba i na kosim stropovima
- donja/gornja vodilica 1/2/3-struka
- tip vodilice: nadgradna
- ispuna: 4, 6, 10 mm debljine



alu-style

in-out DRIVE Wood garnitura okova gornja

Opseg isporuke:
1 par kotačića + pribor

Materijal: čelik/plastika

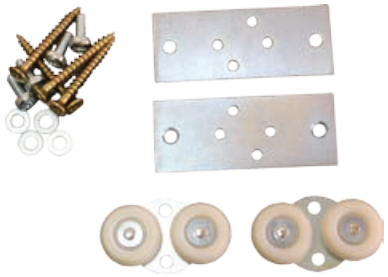

Br.art	Tvornički broj	JM	Cijena HRK	za
103 338 073	SAS 530.060.12	kom	101,50	1 kom

Grupa proizvoda YV1

alu-style

in-out DRIVE Wood garnitura okova donja

- podešavanje visine kliznih vrata pomoću kotačića

Napomena:
Opruga mora ostati montirana na kućištu kotačića kao osiguranje od otkvačivanja.



Opseg isporuke:
1 par kotačića + pribor

Nosivost: 80 kg
Materijal: čelik/plastika

Br.art	Tvornički broj	JM	Cijena HRK	za
103 338 074	SAS 530.130.12	kom	89,70	1 kom

Grupa proizvoda YV1

alu-style

In-out DRIVE vodilica gornja dvostruka

- neravnine na stropu potrebno je izjednačiti (izravnati)
- vodilicu montirati na željeno mjesto te minimalno svakih 300 mm pričvrstiti za strop
- izvedba: dvostruka
- pomoću kutnika moguća montaža na zid (potrebno posebno naručiti)

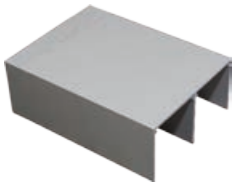

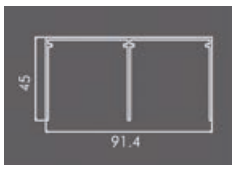

Materijal: aluminij eloksirani

Br.art	Tvornički broj	Duljina mm	Širina mm	Visina mm	JM	Cijena HRK	za
103 334 552	SAS 510.151.00	6000, rezano na mjeru	91.4	45	m	120,50	1 m

Grupa proizvoda YV1

alu-style

In-out DRIVE vodilica donja dvostruka

- za ljepljenje
- izvedba: dvostruka





Materijal: aluminij eloksirani

Br.art	Tvornički broj	Duljina mm	Širina mm	Visina mm	JM	Cijena HRK	za
103 334 550	SAS 510.103.00	6000, rezano na mjeru	79.1	8.5	m	70,70	1 m

Grupa proizvoda YV1

alu-style

in-out DRIVE vodilica gornja jednostruka

- neravnine na stropu potrebno je izjednačiti (izravnati)
- vodilicu montirati na željeno mjesto te minimalno svakih 300 mm pričvrstiti za strop
- izvedba: jednostruka
- pomoću kutnika moguća montaža na zid (potrebno posebno naručiti)



Tip: in-out DRIVE
Materijal: aluminij eloksirani

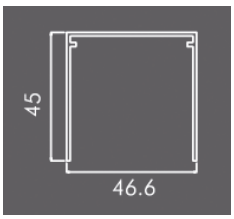

Br.art	Tvornički broj	Duljina mm	Širina mm	Visina mm	JM	Cijena HRK	za
103 334 577	SAS 510.150.00	6000, rezano na mjeru	46.6	45	m	90,70	1 m

Grupa proizvoda YV1

alu-style

In-out DRIVE vodilica donja jednostruka

- za ljepljenje
- izvedba: jednostruka



Materijal: aluminij eloksirani



Br.art	Tvornički broj	Duljina mm	Širina mm	Visina mm	JM	Cijena HRK	za
103 334 576	SAS 510.100.00	6000, rezano na mjeru	51.5	8.5	m	47,55	1 m

Grupa proizvoda YV1

4

alu-style

in-out DRIVE ublaživač "Soft Close"



Površinska obrada: sivo
Materijal: plastika

Br.art	Tvornički broj	Težina krila od kg	Težina krila do kg	JM	Cijena HRK	za
103 335 069	SAS. 580.002	10	50	kom	122,50	1 kom

Grupa proizvoda YV1

Plano Top "Mega" okov za ukrućivanje vrata

Patentirani okov za ukrućivanje vrata pogodan za vrata namještaja od debljine 16 mm nadalje.
Upute za montažu:
okov se utiskuje u 2 rupe promjera ø 35 mm na dubinu 12,5, utor širok 10 mm i dubok 8 mm.

Izvedba:
- aluminijski profil glatki
- crne plastične pokrivne kapice
- čašice od lijevanog cinka

Napomena:
Za jedna vrata potrebne su 2 garniture.

Opseg isporuke:
1 aluminijski profil
1 navojna šipka
2 čašice s pokrovnim kapicama



Br.art	Visina krila mm	Osovinski razmak mm	Veličina	Izvedba	JM	Cijena HRK	za
103 396 650 •	2100 - 2375	1900	1	industrijsko pakiranje 50 garnitura	kom	93,60	1 kom
103 352 595 •	2100 - 2375	1900	1	pojedinačno pakiranje	GT	133,50	1 GT
103 352 592 •	2375 - 2650	2175	2	pojedinačno pakiranje	GT	159,00	1 GT

Grupa proizvoda 300

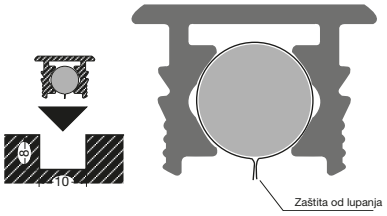

Plano Top pokrivna kapica za okove za ukrućivanje vrata

Br.art	Materijal	Površinska obrada	JM	Cijena HRK	za
103 352 594 •	plastika	bijelo	kom	157,00	100 kom

Grupa proizvoda 300





Brtvena četkica za klizna vrata

- četkica sprječava prodor prašine i vlage

Izvedba: samoljepljiva
Širina: 7 mm
Materijal: plastika
Površinska obrada: sivo

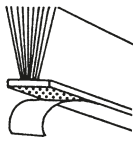

Br.art	Visina mm	Duljina role m	JM	Cijena HRK	za
103 337 015	4	425	m	2,02	1 m
103 337 017	12	150	m	2,42	1 m
103 337 018 •	18	125	m	374,00	100 m

Grupa proizvoda 300

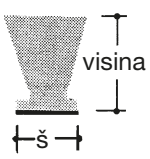

Garnitura okova za klizna vrata s priborom 40



Garnitura okova za klizna vrata s priborom 40

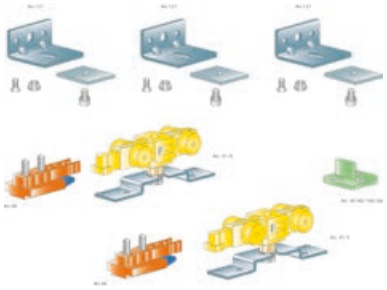

Visoko kvalitetni okovi za klizna vrata do 40 kg, otporno na koroziju, niska razina buke, miran hod i jednostavan za instalaciju.

Opseg isporuke:
3 montažna kutnika, 2 kotačića, 2 stopera, 1 vodeći trn dolje, **bez vodilice**

Nosivost: 40 kg
Materijal: čelik pocinčano/plastika

Br.art		JM	Cijena HRK	za
102 227 320		GT	132,00	1 GT

Grupa proizvoda YOM

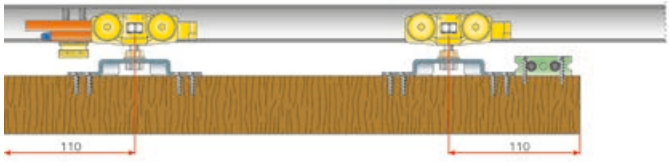

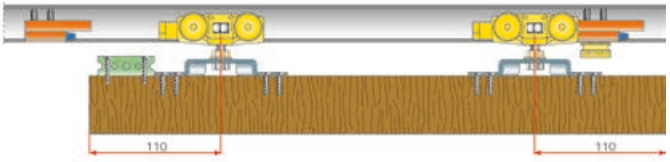

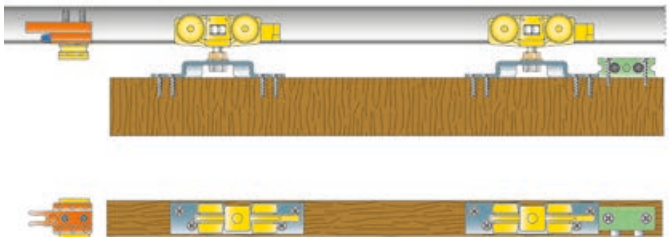

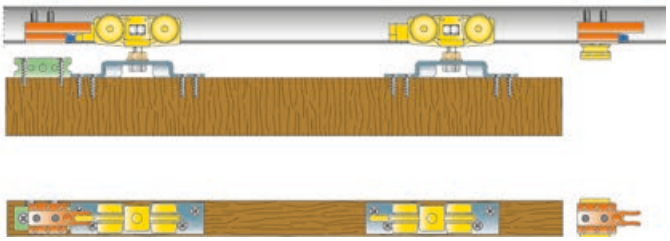

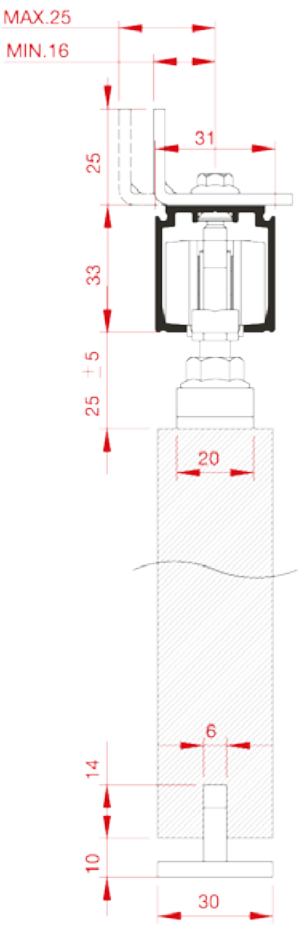

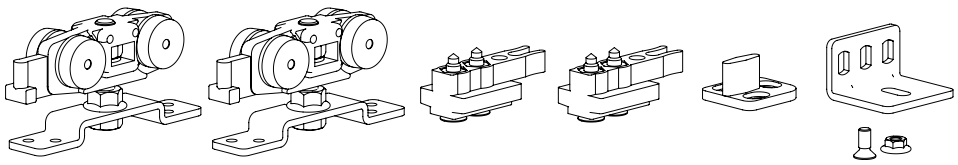



4

Garnitura okova za klizna vrata 80 kg

Visoko kvalitetni okovi za klizna vrata do 80 kg, otporno na koroziju, niska razina buke, miran hod i jednostavan za instalaciju.

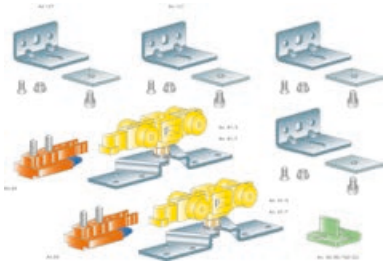

Opseg isporuke:
4 montažna kutnika, 2 kotačića, 2 stopera, 1 vodeći trn dolje, **bez vodilice**

Izvedba:	bez prigušivača
Nosivost:	80 kg
Tvornički broj:	80/T/G/NOR/CON KIT
Materijal:	čelik pocinčano/plastika

Br.art		JM	Cijena HRK	za
102 227 321		GT	176,00	1 GT

Grupa proizvoda YOM

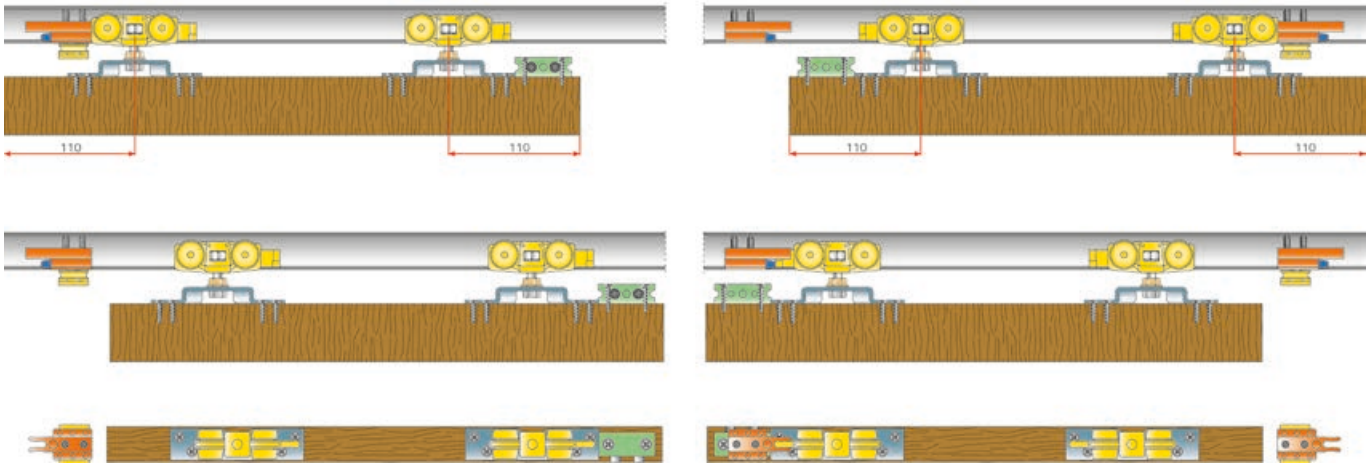

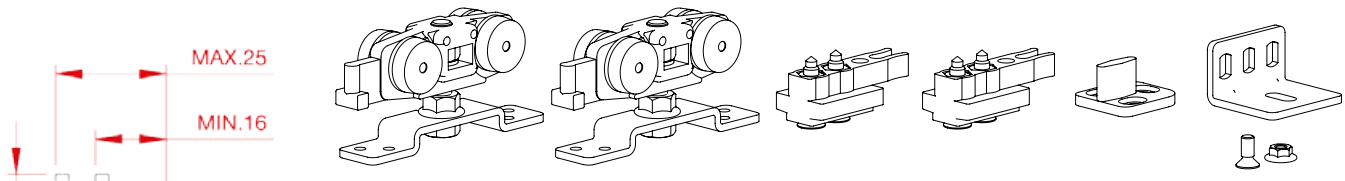

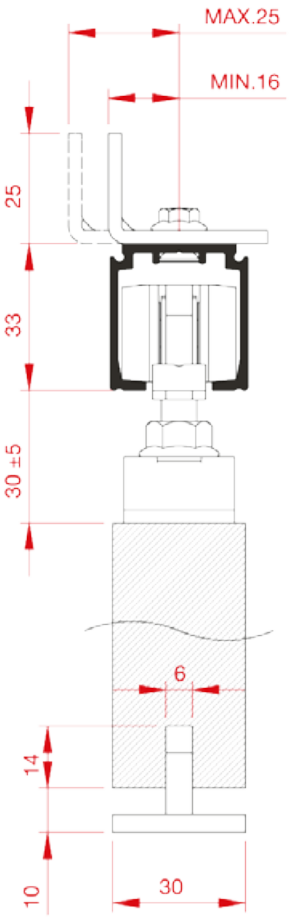



Garnitura za sinkronizaciju krila 40 i 80



Sinkronizacija krila za 102 227 320 i 102 227 321.

Tip: 40 i 80
Materijal: čelik/plastika

Br.art		JM	Cijena HRK	za
102 227 322 •		GT	373,00	1 GT

Grupa proizvoda YOM

HELM

Vodeći donji trn HELM 73

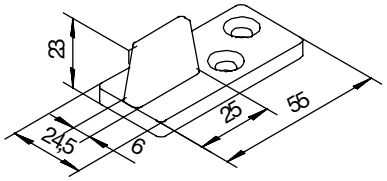

Potrebna širina utora 8 mm.

Materijal: plastika

Br.art	Duljina mm	Širina mm	Visina mm	JM	Cijena HRK	za
102 287 417 •	55	24.5	23	kom	13,95	1 kom

Grupa proizvoda 200 286

Vodilica gornja



Gornja vodilica sa zaštitnom folijom, perforirana za 40, 60 i 100 kg.

Dimenzije: 31,2 x 33,2 mm
Usluga: rezanje na mjeru moguće uz doplatu!
Materijal: aluminij srebrno eloksirani

Br.art	Duljina mm	JM	Cijena HRK	za
102 222 457	6000	mm	60,00	1000 mm

Grupa proizvoda YOM

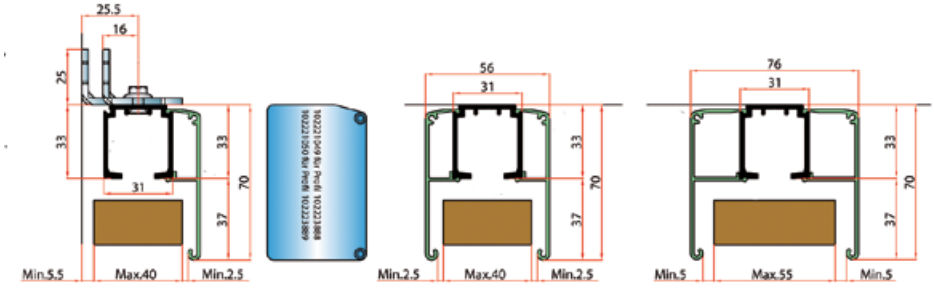

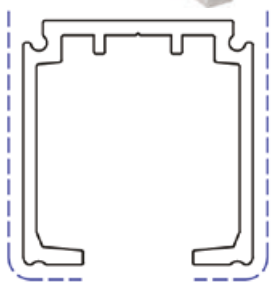

Garnitura okova za klizna vrata 40 s priborom i vodilicom

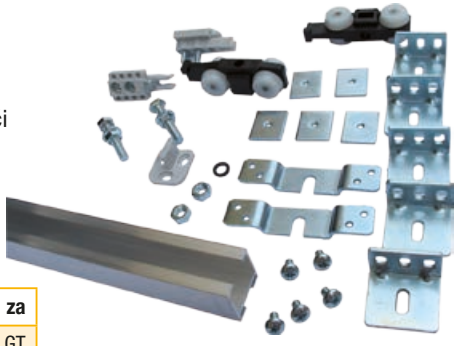

Kvalitetan okov za klizna vrata do 40 kg, otporno na koroziju, tiho i lagano klizanje, jednostavna montaža.

Opseg isporuke:
3 kutnika za montažu, 2 kotačića, 2 zaustavljača za vodilicu, 1 vodilica, 1 donji vodeći lim

Tip: 40
Nosivost: 40 kg
Materijal: čelik pocinčano/plastika

Br.art	Duljina	JM	Cijena HRK	za
103 334 730	vodilica 1650 mm	GT	203,00	1 GT
103 334 731	vodilica 2000 mm	GT	223,50	1 GT

Grupa proizvoda YON

Garnitura okova TERNO 130 bez vodilice

Opseg isporuke:
2 kotačića, 3 pričvrsna kutnika za montažu na zid, 2 zaustavljača, 1 vodeći donji trn



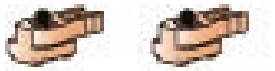



Tip:	Terno 1030
Materijal:	čelik/plastika
Nosivost:	30 kg
Širina krila:	min. 700 mm

Br.art		JM	Cijena HRK	za
103 338 753		GT	72,00	1 GT

Grupa proizvoda YON

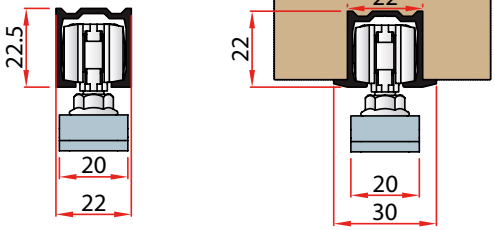

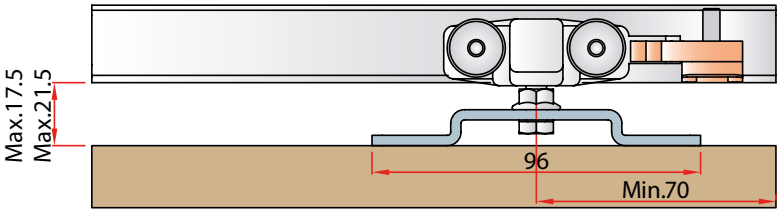

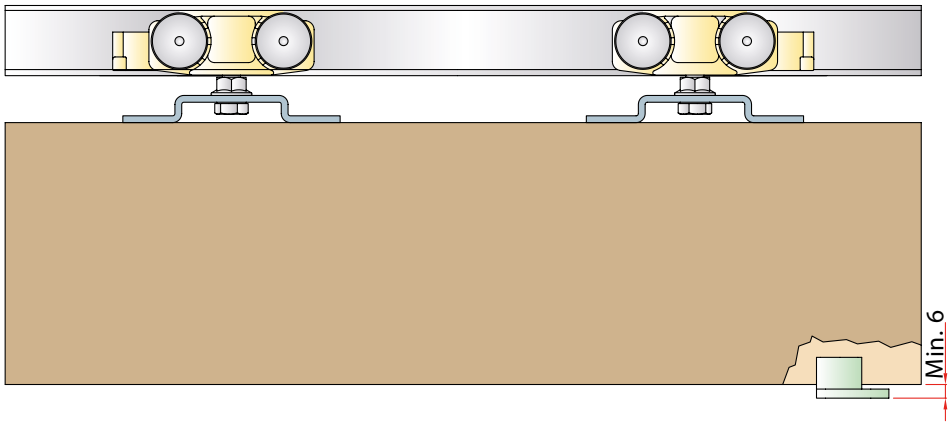

4

Vodilica TERNO 1030

Tip:	Terno 1030
Izvedba:	zidna ili stropna montaža
Materijal:	aluminij eloksirani



Br.art	Tvornička duljina mm	JM	Cijena HRK	za
103 338 754	6000	m	45,00	1 m

Grupa proizvoda YON

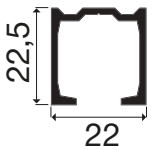

Garnitura okova za klizna vrata TERNO MAGIC 2, 80 kg



- patentirani, nevidljivi klizni mehanizam za drvena vrata

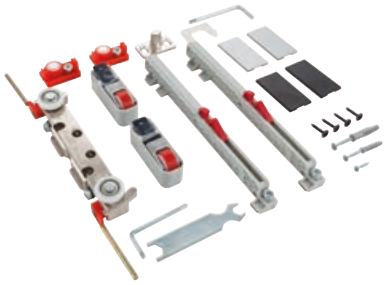



Napomena:
Kod montaže pripaziti na ravnu podlogu, moguće lagano habanje poda.

Opseg isporuke:
1 vodilica gornja, 1 vodilica donja, 4 završne kapice, 1 kotačić, 2 amortizera, 2 kotačića, 2 kućišta kotačića, 2 distancera, 9 ploča za prilagođavanje (3 / 2 / 1 mm), 1 držač vrata, 1 utorni klin,

Tip:	TERNO MAGIC 2
Širina krila od:	800 mm
Nosivost:	80 kg
Izrez:	60 x 20 mm
Materijal - vodilica:	aluminij srebrno eloksirani

Br.art	Duljina gornje vodilice mm	Duljina donje vodilice mm	Širina krila do mm	JM	Cijena HRK	za
102 221 647	1094	955	1100	GT	1.310,00	1 GT
102 221 648	1794	1655	1800	GT	1.397,00	1 GT

Grupa proizvoda 200 280 C80

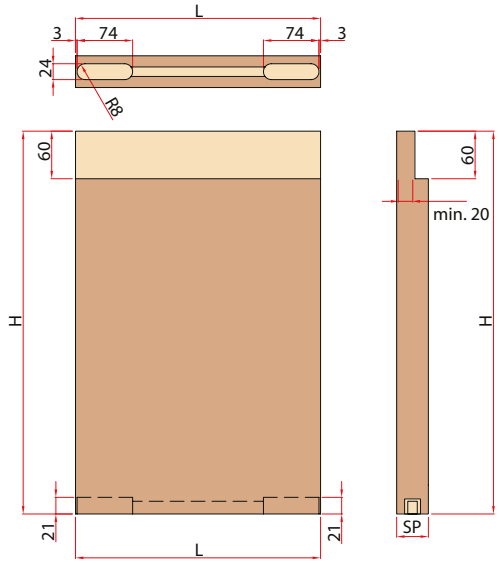

Solido S garnitura okova za 1 stakleno krilo

Broj vrata: 1
Nosivost: 100 kg

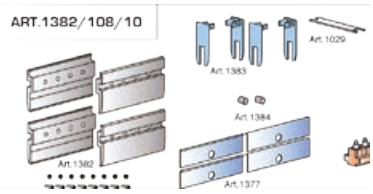

Br.art	Debljina stakla mm	JM	Cijena HRK	za
103 334 773	10	GT	232,50	1 GT

Grupa proizvoda YON

Solido S kotačić

- za staklena vrata

Tip: Solido S
Nosivost: 100 kg

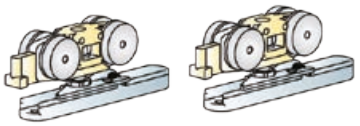

Art.108/T

Br.art	Materijal	Smjer	JM	Cijena HRK	za
103 333 679	plastika	lijevo	kom	80,10	1 kom
103 334 775	plastika	desno	kom	80,10	1 kom

Grupa proizvoda YON

Solido S zaustavljač

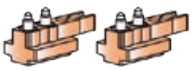

Art.84

Br.art	Materijal	JM	Cijena HRK	za
103 334 776	plastika	kom	6,39	1 kom

Grupa proizvoda YON

Vodilica gornja

Gornja vodilica sa zaštitnom folijom, perforirana za 40, 60 i 100 kg.

Dimenzije: 31,2 x 33,2 mm
Usluga: rezanje na mjeru moguće uz doplatu!
Materijal: aluminij srebrno eloksirani



Br.art	Duljina mm	JM	Cijena HRK	za
102 222 457	6000	mm	60,00	1000 mm

Grupa proizvoda YOM

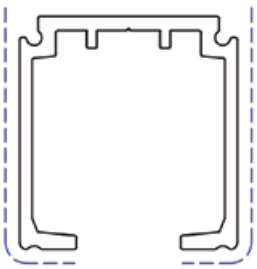

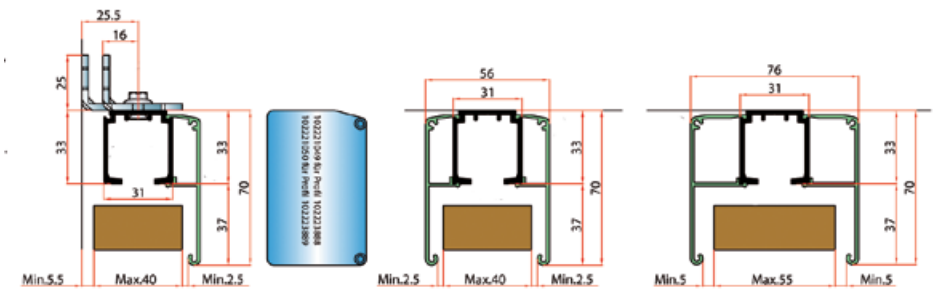

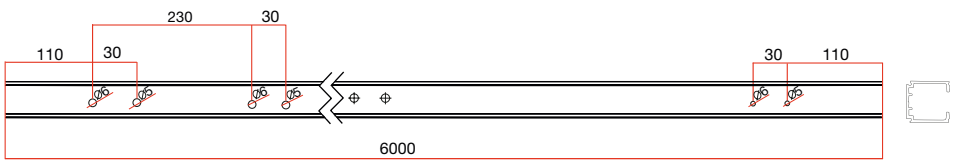

Solido S pokrivni profil

Br.art	Duljina mm	Materijal	JM	Cijena HRK	za
103 334 772	6000	aluminij eloksirani	m	88,20	1 m

Grupa proizvoda YON



art.1360

Kutnik za zidnu montažu vodilice

- za zidnu montažu, odgovara za vodilicu br. art.: 103 352 600

Materijal: pocinčano

Br.art		JM	Cijena HRK	za
103 334 751		kom	4,35	1 kom

Grupa proizvoda YON

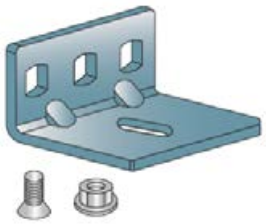

Solido S bočna maska vodilice

- odgovara uz vodilicu

Br.art	Materijal	JM	Cijena HRK	za
103 334 774	aluminij eloksirani	PAR	26,90	1 PAR

Grupa proizvoda YON

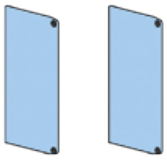

art.1379

Solido S dodatni držač za fiksno krilo

Materijal: plastika

Br.art		JM	Cijena HRK	za
103 334 778		kom	4,80	1 kom

Grupa proizvoda YON



art.1366 (10mm)

Accuride

DA0115 kuglična vodilica

- fleksibilna uporaba
- razne mogućnosti uporabe kao npr. pomični regali, namještaj...
- razne mogućnosti ugradnje
- otporno na koroziju
- opterećenje do 130 kg





Napomena - nosivost:
Težinu ravnomjerno rasporediti iznad klizača, zbog višestrukih mogućnosti montaže preporučljivo je da kupac testira ovaj proizvod prilikom uporabe. Nije preporučljiva uporaba s visokim okretnim momentom.
Napomena - opcije montaže:
Preporučeni način učvršćenja: 4 mm vijci s upuštenom glavom za drvo / M4 vijci s upuštenom glavom. Vodilicu prema uputama spustiti na čvrstu i ravnu površinu, moguća neograničena duljina vodilice, krajeve vodilica spojiti i pomoću srednje linije namjestiti.

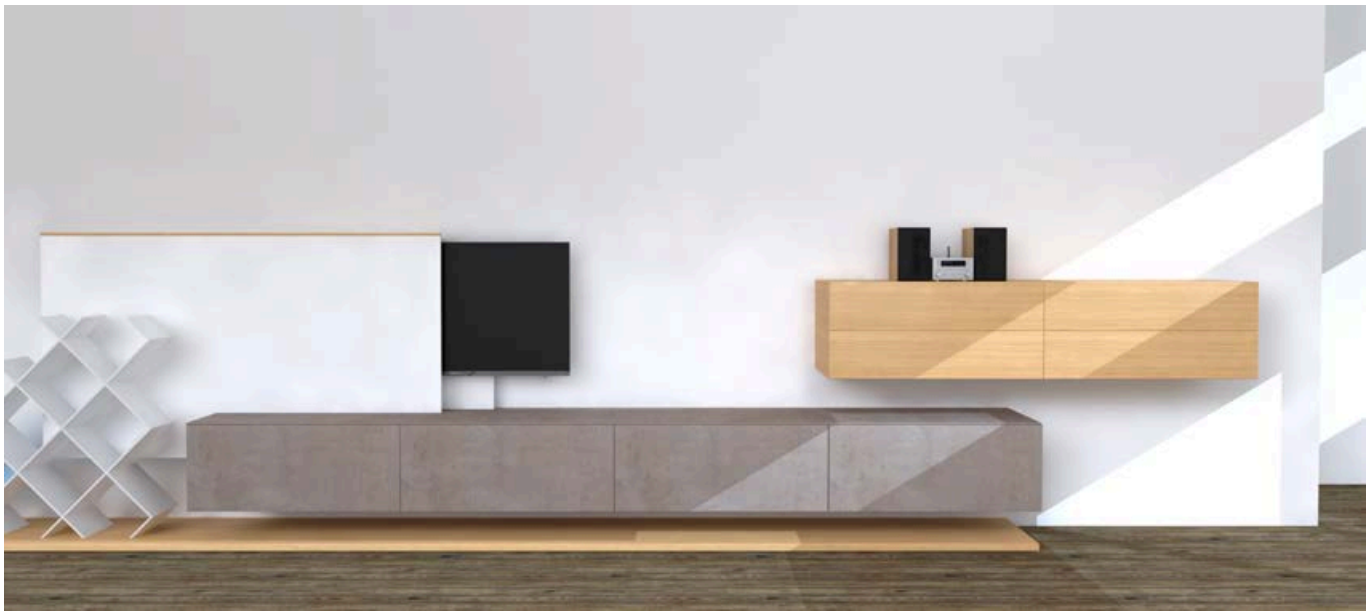

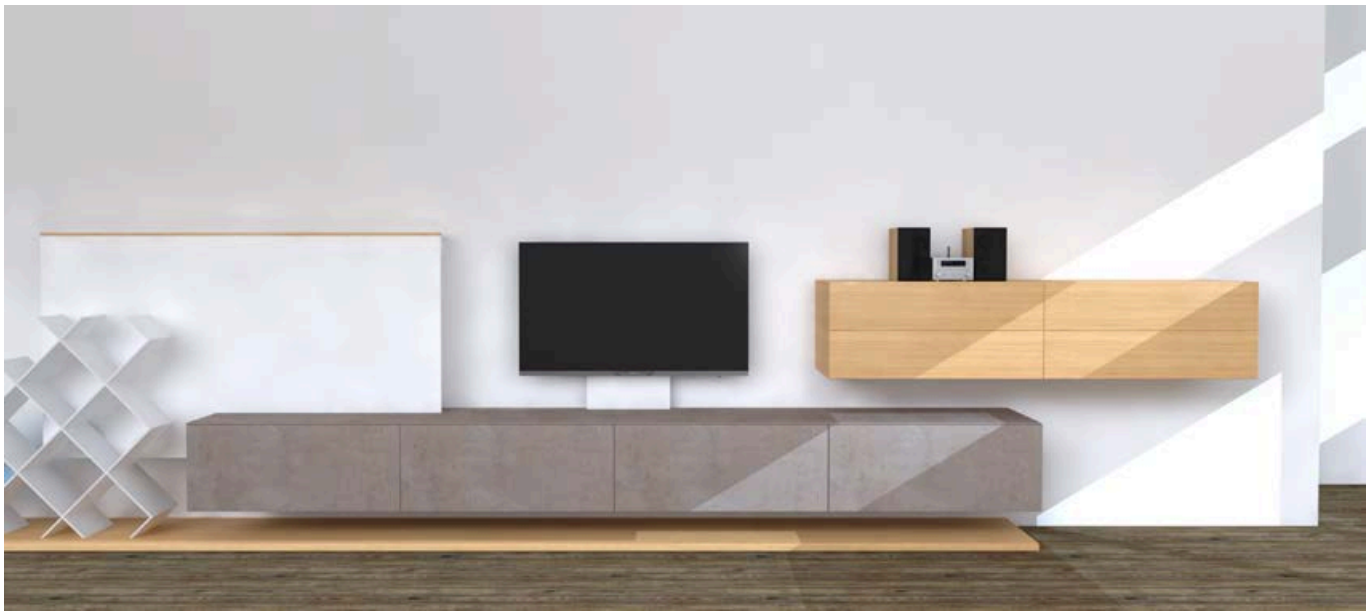

DA0115 vodilica

- s rupama za pričvršćenje

Širina: 40 mm
Visina: 12 mm
Materijal: aluminij

Br.art	Izvedba	Duljina mm	JM	Cijena HRK	za
103 357 410 •	12 pričvrsnih rupa	1200	kom	430,00	1 kom
103 357 411 •	24 pričvrsne rupe	2400	kom	601,00	1 kom

Grupa proizvoda 300 315



simbolična slika original s rupama za pričvršćenje

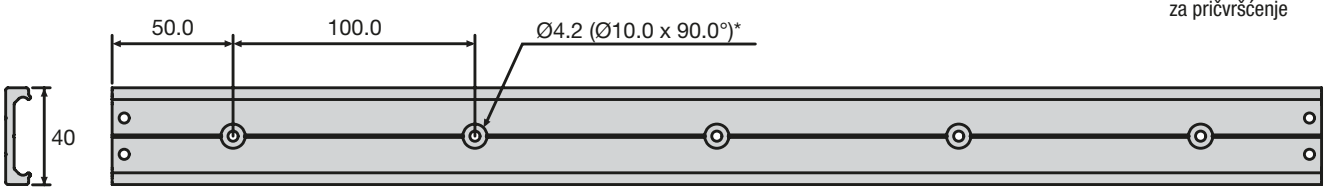

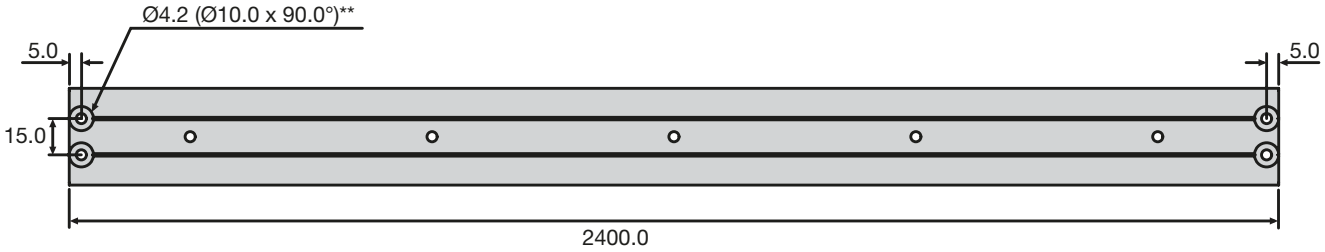

DA0115 graničnik

Opseg isporuke:
1 graničnik s 2 vijka od nehrđajućeg čelika

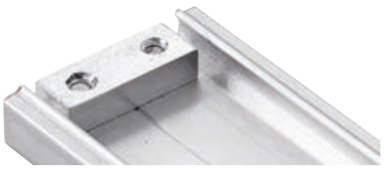

Br.art	Materijal	JM	Cijena HRK	za
103 357 414	aluminij	GT	29,65	1 GT

Grupa proizvoda 300 315

Accuride

DA0115 klizač

- po izboru s ležajevima od nehrđajućeg čelika ili plastike
- otporno na prljavštinu i prašinu



Duljina: 111 mm

Br.art	Izvedba	JM	Cijena HRK	za
103 357 412 •	ležajevi od plastike	kom	233,50	1 kom
103 357 413	ležajevi od nehrđajućeg čelika	kom	217,50	1 kom

Grupa proizvoda 300 315

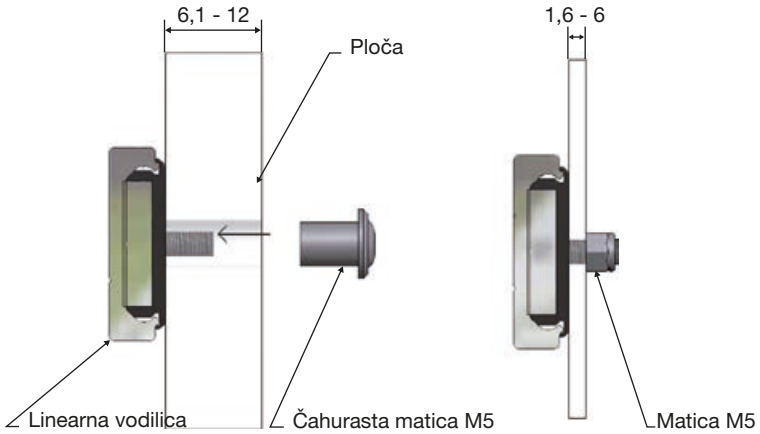

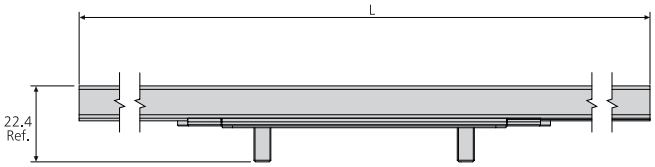

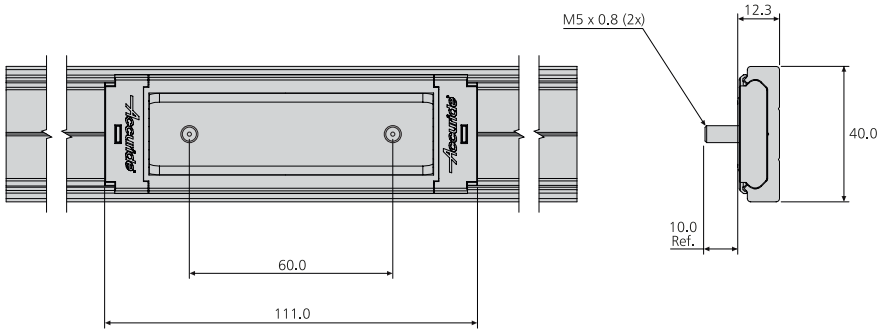

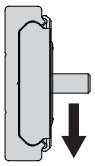

Vodilica sa kuglicama od nehrđajuć. čel.	kg	Vodilica sa kuglicama od plastike	kg
x 1	50	x 1	30
x 2	90	x 2	54
x 3	130	x 3	75

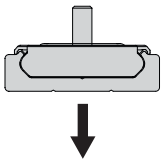

Vodilica sa kuglicama od nehrđajuć. čel.	kg	Vodilica sa kuglicama od plastike	kg
x 1	30	x 1	18
x 2	55	x 2	32
x 3	70	x 3	42

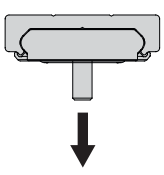

Vodilica sa kuglicama od nehrđajuć. čel.	kg	Vodilica sa kuglicama od plastike	kg
x 1	40	x 1	24
x 2	70	x 2	42
x 3	90	x 3	54

Sustavi za zatvaranje namještaja






Elektronski sustav za zatvaranje namještaja

Stranica 604 – 610



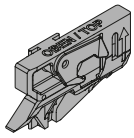


BLUM CABLOXX sustav za zatvaranje namještaja

Stranica 611 – 618






Hettich sustavi bravica sa različitim zaključavanjem

Stranica 619 – 646






Cilindar bravice

Stranica 647 – 652






Zasuni za namještaj, ručke i kopče za sanduke

Stranica 653 – 656

5

PS

SOLO Elektronska bravica sa tastaturom

Brojčana tastatura se pričvršćuje direktno na bravicu koja je smještena ispod. Kabel duljine 70 mm pruža dovoljno prostora i omogućava jednostavnu montažu. Integrirana litijumska baterija garantira vijek trajanja do 10 godina. Kod svakodnevnog korištenja može se očekivati vijek trajanja do 5 godina. Baterija se ispituje tijekom otvaranja i u slučaju slabe snage bravica ostaje otvorena, čuje se signal i ne može se ponovno koristiti.

Izvedba u privatnom sektoru:
Nakon umetanja baterije može se ukucati osobni kod. LED lampica svijetli kratko i nakon toga se kod ponovo unosi i potvrđuje.
Ovaj brojčani kod važi koliko želimo.
U stanju mirovanja bravica je zaključana. Nakon unošenja koda bravica se otvara na 3 sekunde i ponovo automatski zaključava.
Izvedba u javnom sektoru:
Ova verzija se primjenjuje u javnim ustanovama. U stanju mirovanja bravica je zaključana. Primjer: korisnik stavlja svoje stvari u otvoreni pretnac i zaključava ga osobnim kodom.
Bravica je zaključana i može se otvoriti samo prethodno korištenim kodom. Čim se bravica otvori, kod se briše i pretinac se može ponovo koristiti.
Master kod se programira individualno.

Napomena:
Set se primjenjuje za 1 okretna vrata, ladicu ili preklop.
Kod primjene na kliznim vratima potreban je Solo prednji prihvatnik (naručiti posebno).
Isporučeni vijci su 43 mm duljine i odgovaraju za debljinu vrata 19 mm. Izračunavanje duljine vijaka za odstupajuće debljine vrata: debljina vrata + 24 mm.

Opseg isporuke:
1 brojčana tastatura + okvir
1 SOLO elektronska bravica
1 SOLO prihvatnik za okretna vrata/ladicu/preklop
1 baterija sa vijekom trajanja do maks. 10 godina

Š x V x D:	58 x 58 x 5 / 19 mm
Materijal:	plastika crna/lijevani cink





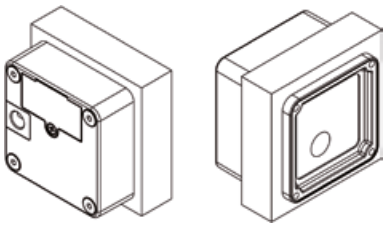

Slika bušenja u vrata

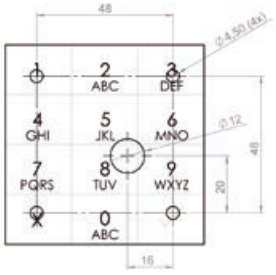

Br.art	Izvedba	JM	Cijena HRK	za
103 364 028 •	privatni sektor	GT	1.765,00	1 GT
103 364 029 •	javni sektor	GT	1.765,00	1 GT

Grupa proizvoda 300 385 E85

Pribor

Br.art	Opis	JM	Cijena HRK	za
103 364 025 •	SOLO prednja upadnica za klizna vrata, crni zamak	kom	127,00	1 kom

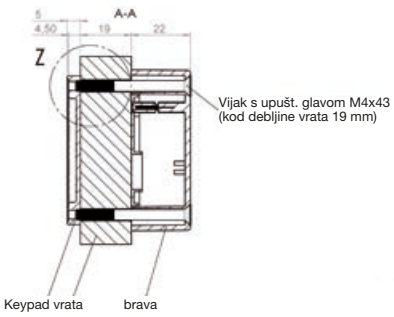

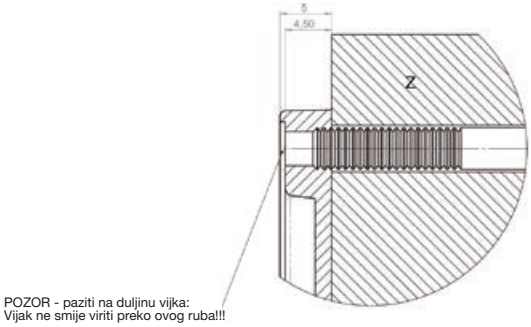

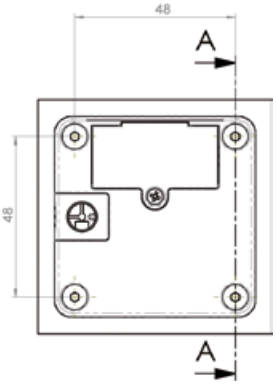

SOLO-BT set elektronske brave s Buetooth



SOLO-BT je posebna verzija brave SOLO, ali s najnovijom Bluetooth tehnologijom. Za otključavanje se mogu koristiti pametni telefoni s IOS ili Android softverom. Vijek trajanja baterije je 2-4 godine i prikazuje se na aplikaciji. Broj pametnih telefona nije ograničen. Također možete s jednim pametnim telefonom upravljati neograničen broj brava.

Svojstva:
- korisnički kod po bravi
- administratorski kod po bravi
- domet kroz metal
- mogučnost prebacivanja na zasunski pogon
- status vrata prikazan u aplikaciji

Opseg isporuke:
1 SOLO Bluetooth brava
1 prihvatnik za okretna vrata/ladicu/preklop
1 baterija sa vijekom trajanja do maks. 10 godina
pričvrsni vijci

Tip:	SOLO
Š x V x D:	60 x 60 x 22 mm
Materijal:	plastika crna/lijevani cink

Br.art	Izvedba	JM	Cijena HRK	za
103 364 018 •	Bluetooth	kom	1.941,00	1 kom

Grupa proizvoda 300 385 E85

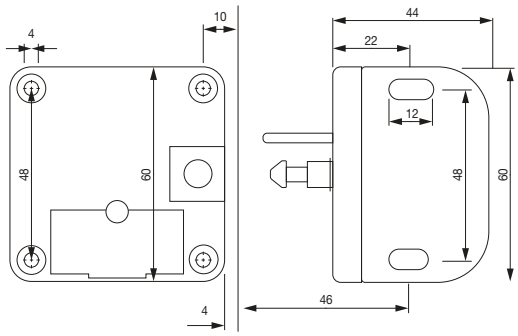

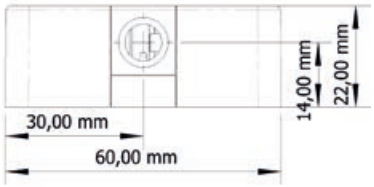



5

PS

SOLO elektronska bravica - kartična funkcija

- "nevidljiva" bravica za namještaj
- montaža bez električara
- 25.000 otvaranja po bateriji
- jednostavna montaža isporučenim vijcima
- funkcionira kroz drvo ili staklo do 25 mm debljine
- na upit moguće dodatne funkcije







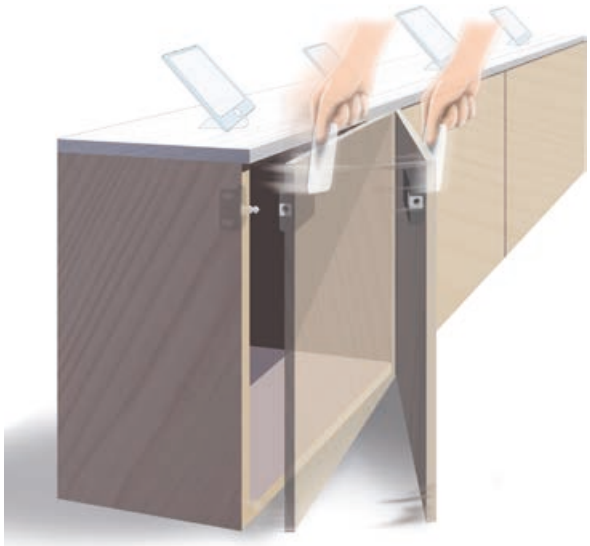



SOLO elektronska bravica predprogramirana - set

- 1 set je pogodan za 1 okretna vrata, 1 ladicu, 1 klizna vrata ili 1 preklop
- ključ-kartica i bravica su predmontirane
- bravica se zaključava automatski nakon 3 sekunde
- 25.000 otvaranja po bateriji
- bez vidljive vanjske antene
- za drvo ili staklo (u kombinaciji sa Solo montažnim setom) do 25 mm debljine
- 3 utora za direktno priključivanje (opciono) za ravnu vanjsku antenu, produžni kabel i / ili konvertor

Napomena:
- Nije potrebno programiranje: bravica u setu je predprogramirana na 2 kartice koje su sadržane u isporuci. Bravica je namijenjena isključivo tamo gdje su potrebna 2 ključa za jednu bravicu. Ostala zaključavanja preko pojedinačnih komponenti mogu se individualno sastaviti.
- Kako bi se izbjegle smetnje između bravica potrebno je držati min. razmak od 10 cm. Suprotno dođe do brzog pražnjenja baterije.

Opseg isporuke:
1 SOLO elektronska bravica
1 SOLO prihvatnik s oprugom
2 SOLO ključ-kartice
1 litijumska baterija 3V tip 123
pričvrsni vijci

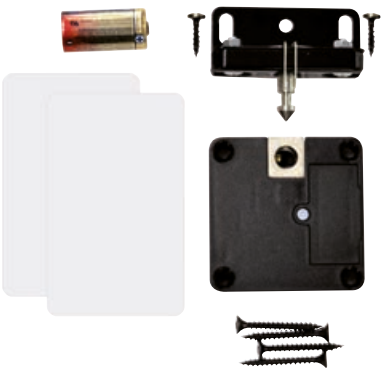

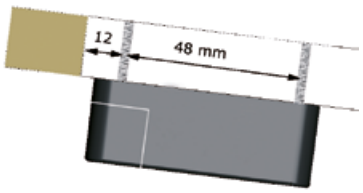

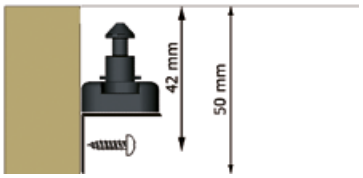

Skica prikazuje prihvatnik s bravicom

Br.art	Š x V x D mm	Materijal	JM	Cijena HRK	za
103 364 024 •	60 x 60 x 22	plastika crna/lijevani cink	GT	1.316,00	1 GT

Grupa proizvoda 300 385 E85

SOLO elektronska bravica, pojedinačna

- "nevidljiva" bravica za namještaj
- 2 otvora za blokadu
- jednostavna montaža isporučenim vijcima
- bravica se zaključava automatski nakon 3 sekunde
- jednostavno programiranje bez PC-a
- 25.000 otvaranja po bateriji
- pristup za maks. 50 ključeva po bravici
- bez vidljive vanjske antene
- za drvo ili staklo (u kombinaciji sa Solo montažnim setom) do 25 mm debljine
- 3 utora za direktno priključivanje (opciono) za ravnu vanjsku antenu, produžni kabel i / ili konvertor
- pogodna za klizna vrata, male ladice, preklope ili okretna vrata
- može se kombinirati sa postojećim RFID-sustavima (radio-frequency identification)
- robusna motorika, neosjetljiva na udarce
- montaža bez električara
- na upit moguće dodatne funkcije

Napomena:
Kako bi se izbjegle smetnje između bravica potrebno je držati min. razmak od 10 cm. Suprotno dođe do brzog pražnjenja baterije.

Izvedba: RFID



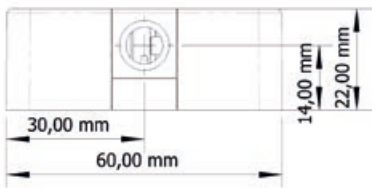

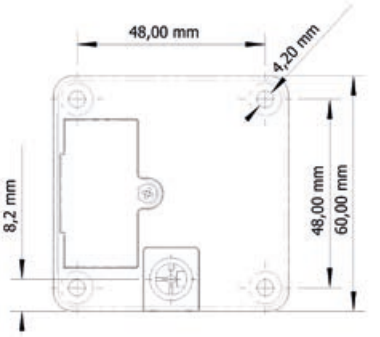

Br.art	Š x V x D mm	Materijal	JM	Cijena HRK	za
103 364 023 •	60 x 60 x 22	plastika crna/lijevani cink	kom	991,00	1 kom

Grupa proizvoda 300 385 E85

Potrebni dodatni artikli				
Br.art	Opis	JM	Cijena HRK	za
101 187 100 •	VARTA baterija CR 123 A 3,0 V (1kom)	PK	38,75	1 PK

schachermayer

Kartica za programiranje SOLO

- kartica za programiranje služi za učitavanje novih ključeva s čipom ili kartica za zaključavanje
- po kartici je zapakirano jedno uputstvo za programiranje

Napomena:
Ako u primjeni imate više od jedne brave, karticom za programiranje možete odrediti koji ključ ima pristup kojoj bravi. Po objektu (škola, trgovina,dom...) je potrebna samo jedna kartiica za programiranje.



Br.art	Izvedba	JM	Cijena HRK	za
103 364 027 •	format kreditne kartice	kom	86,20	1 kom

Grupa proizvoda 300 385 E85

Kartica za zaključavanje SOLO

- RFID transponder s frekvencijom 125 kHz



Br.art	Izvedba	JM	Cijena HRK	za
103 364 034 •	format kreditne kartice	kom	70,60	1 kom

Grupa proizvoda 300 385 E85



5

Ključ s čipom SOLO

- RFID transponder s frekvencijom 125 kHz



Br.art	ø mm	Materijal	JM	Cijena HRK	za
103 364 032 •	36	plastika, crna	kom	70,60	1 kom

Grupa proizvoda 300 385 E85

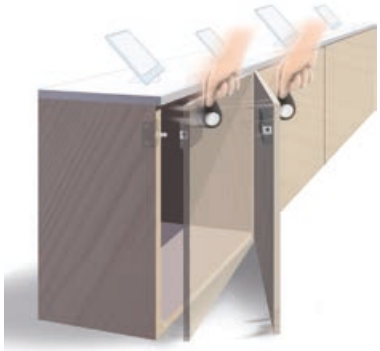

Prihvatnik SOLO



- pogodan za ladice, okretna ili klizna vrata
- opremljen jednim 3D montažnim kutnikom i jednom oprugom, što pruža maksimalnu udobnost kod montaže
- tolerancija ugradnje je 6 mm, opruga služi za pritisak na vrata
- na strani drveta je dodatna rupa za fiksiranje u krajnjoj poziciji i kao zaštita za podešavanje
- prihvatnik od lijevanog cinka je oplemenjen crnim bakrom
- opterećenje do cca. 35 kg
- tolerancija blokadnog klina cca. +/- 3 mm.

Br.art	Materijal	JM	Cijena HRK	za
103 364 048 •	lijevani cink crni/čelik	kom	152,00	1 kom

Grupa proizvoda 300 385 E85

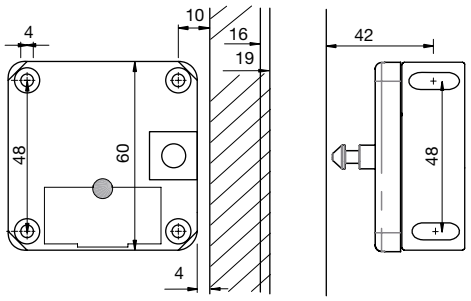

Skica prikazuje prihvatnik s bravicom

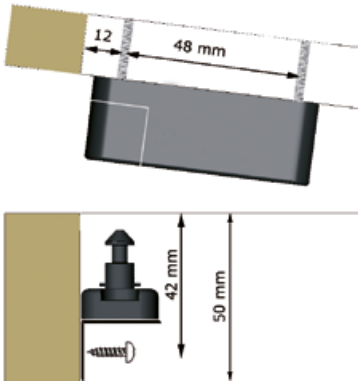

Skica prikazuje prihvatnik s bravicom

Prednja upadnica SOLO



- prednja upadnica za primjenu kod kliznih vrata
- upadnica od lijevanog cinka oplemenjena crnim bakrom
- sa zadanim mjestom loma (otprilike 35 kg)
- tolerancija zaključavanja cca. +/- 3 mm.

Br.art	Materijal	JM	Cijena HRK	za
103 364 025 •	lijevani cink crni/čelik	kom	127,00	1 kom

Grupa proizvoda 300 385 E85

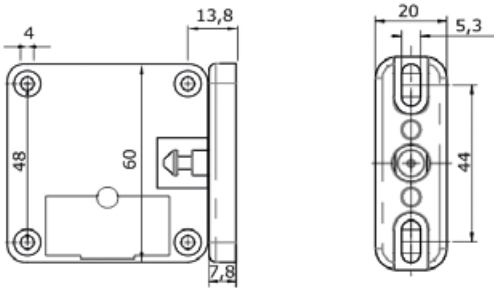

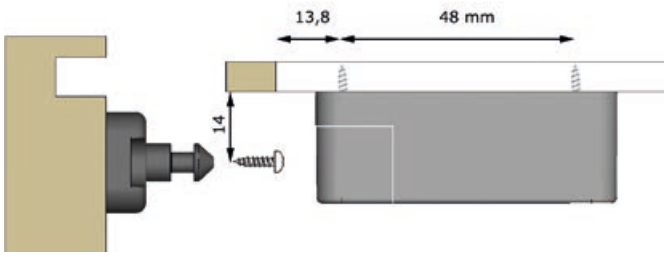

Montažni set za staklo SOLO

- montaža brave na staklenim frontama



Napomena:
najprije staklenu površinu poprskati vodom i zatim pozicionirati foliju. Voda ispod folije trebala bi se opet ukloniti pomoću kartice za programiranje. To omogućuje montažu bez mjehurića.

Opseg isporuke:
1 pločica za bravu
1 pločica za standardnu upadnicu
crne folije
vijci i 2 površine za lijepljenje

Br.art	Materijal	JM	Cijena HRK	za
103 364 038 •	plastika	kom	113,00	1 kom

Grupa proizvoda 300 385 E85

Ravna vanjska antena SOLO – utikač za bravu

- ova antena vidljiva je izvana
- područje primjene: brava na stražnjoj strani ladice ili iza metalne površine
- antena ima domet od min. 15 mm i može se pričvrstiti iza tanje drvene površine
- priključni vod s utikačem se utakne neposredno u bravu



Br.art	Š x V x D mm	Duljina priključnog kabela mm	Materijal	JM	Cijena HRK	za
103 364 019 •	32,4 x 32,4 x 7	1500	plastika	kom	152,00	1 kom

Grupa proizvoda 300 385 E85

Konverter SOLO

- priključni vod s utikačem se utakne neposredno u bravu



Napomena:
Nikada ne koristiti bateriju i transformator istovremeno.
Jedan konverter može upravljati s najviše 5 brava.

Br.art	Napon V	Duljina priključnog kabela mm	JM	Cijena HRK	za
103 364 047 •	3 DC	1500	kom	261,00	1 kom

Grupa proizvoda 300 385 E85

Produžni kabel SOLO

- opskrba naponom između dviju brava



Napomena:
Jedan konverter može upravljati s najviše 5 brava.

Br.art	Duljina mm	JM	Cijena HRK	za
103 364 046 •	1500	kom	64,90	1 kom

Grupa proizvoda 300 385 E85

CABLOXX - sustav zatvaranja za namještaj

- CABLOXX nudi dodatnu sigurnost i istovremeno veliku slobodu pri dizajniranju
- sustavno neovisno rješenje - moguće kombinirati s različitim box sustavima i sustavima vodilica
- velika fleksibilinost - primjenjivo u različitim dimenzijama ormara
- mogućnost kombiniranja sa svim tehnologijama kretanja
- neograničena udobnost podešavanja



Potrebni prostor za zapornu šipku i sinkroniziranje

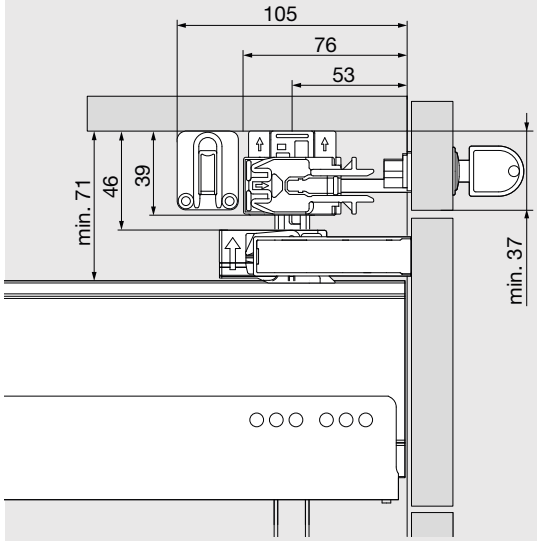

Dimenzije glodanja za zapornu šipku

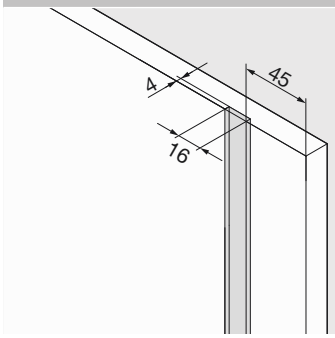

Dimenzije bušenja za zapornu šipku

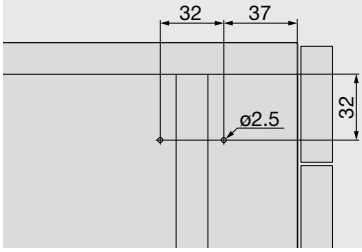

Najmanja visina fronte

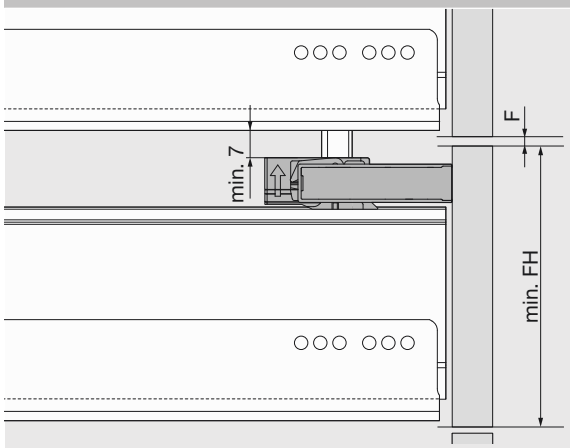

Opcionalna dimenzija bušenja prihvatnika za sinkroniziranje

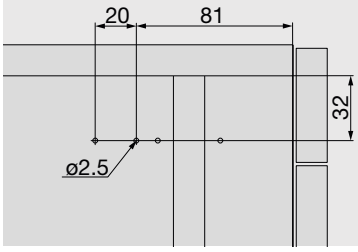

Minimalna visina fronte [min. FH]	Visina							
	N	M	K	B	C	D antaro	D intivo	F
TANDEMBOX	111	126	156	183	215	247	240	–
LEGRABOX	107	132	170	–	221	–	–	285

U slučaju razmaka [F] od 2 mm
Vrijedi za BLUMOTION vodilice

5

schachermayer

blum

CABLOXX - sustav zatvaranja za namještaj





Dimenzije bušenja za kućište za bravu za frontu

LEGRABOX

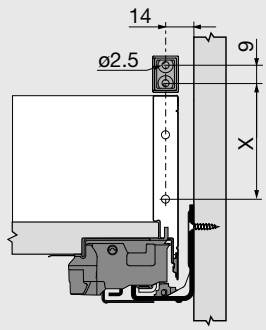

Unaprijed izbušite kućište za bravu za frontu Ø 2.5 mm

	Visina				
LEGRABOX	N	M	K	C	F
[X] mm	40	59	97	148	212

AMBIA-LINE
Poprečna ograda nije uzeta u obzir (+ 4 mm)

TANDEMBOX

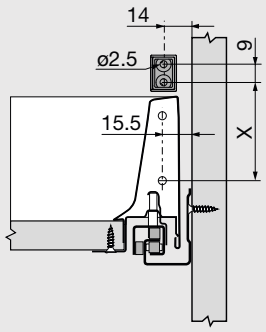

Unaprijed izbušite kućište za bravu za frontu Ø 2.5 mm

	Visina						
TANDEMBOX	N	M	K	B	C	D antaro	D intivo
[X] mm	57	57	87	114	146	178	171

Drvena ladica

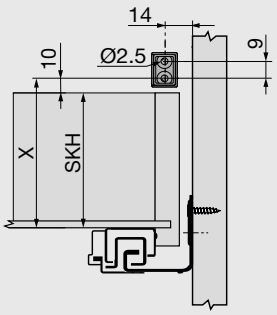

SKH Visina ladice

Specifikacije za cilindar

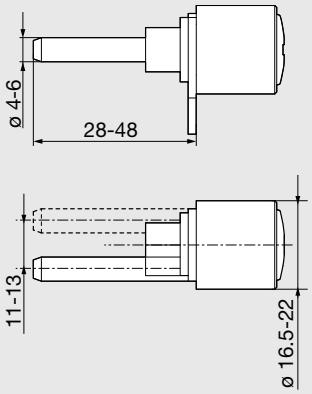

Dimenzija bušenja za cilindar

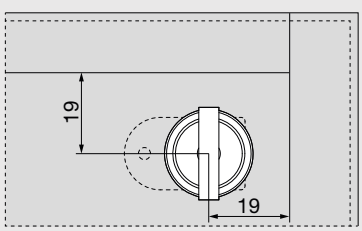

5

CABLOXX set zapornih šipki fleksibilni

- simetrično
- 3 visine: do visine korpusa 600, 800 i 1300 mm
- fleksibilno za skraćivanje

Napomena:
kroj zaporne šipke = svijetla širina - 2 mm



Opseg isporuke:
1 x simetrična zaporna šipka
1 x distancer za skraćivanje
1 x završni komad
1 x prihvatnik za bravu
1 x šablona za bušenje za završni komad
1 x upute za montažu

Smjer: lijevo/desno
Materijal: čelik

Br.art	Tvornički broj	Unutarnja visina korpusa do mm	JM	Cijena HRK	za
103 369 300	Z80S0560	570	GT	195,00	1 GT
103 369 301 •	Z80S0760	800	GT	245,27	1 GT
103 369 315 •	Z80S1260	1270	GT	307,00	1 GT

Grupa proizvoda F40

Potrebni dodatni artikli				
Br.art	**Opis**	**JM**	**Cijena HRK**	**za**
103 365 351	HEKNA 120 centralno zaključavanje ø 16,5 mm, duljina 20,5 mm, zamak	kom	24,85	1 kom

CABLOXX jedinica za blokiranje

Br.art	Tvornički broj	Smjer	JM	Cijena HRK	za
103 369 302	Z80.000V	lijevo	kom	18,65	1 kom
103 369 303	Z80.000V	desno	kom	18,65	1 kom

Grupa proizvoda F40

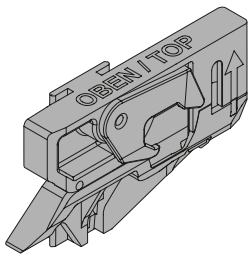

lijevo

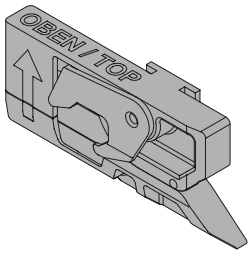

desno

5

schachermayer

CABLOXX set kućišta za bravu

- simetrično
- 4 boje

Opseg isporuke:
1 x kućište za bravu
1 x kućište za bravu za frontu
1 x pokrivna kapica za kućišta za bravu

Materijal: plastika/cink

Br.art	Tvornički broj	Površinska obrada	JM	Cijena HRK	za
103 369 306	Z80.000S	sivobijela	GT	41,30	1 GT
103 369 307	Z80.000S	Orion sivo	GT	41,30	1 GT
103 369 308	Z80.000S	svilenobijela	GT	41,30	1 GT
103 369 309	Z80.000S	zemljanocrno	GT	41,30	1 GT

Grupa proizvoda F40

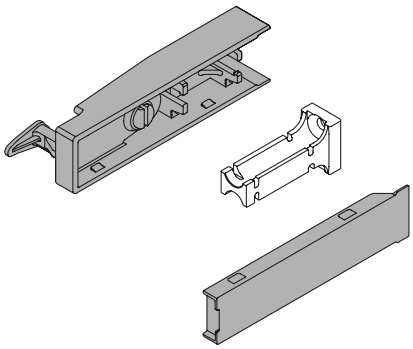



sivobijela



orionsiva



svilenobijela



zemljanocrna

CABLOXX set zapornih šipki C/M

- za korištenje sa sustavima LEGRABOX i TANDEMBOX
- u rasteru 32 mm
- pripremljen za 2 ladice sa po 1 x visina stranice C i M

Opseg isporuke:
1 x zaporna šipka
2 x distancer, prethodno montiran
1 x prihvatnik za bravu, prethodno montiran
2 x jedinica za blokiranje desno, prethodno montirana

Materijal: čelik

Br.art	Tvornički broj	Smjer	Svijetla visina mm	JM	Cijena HRK	za
103 369 305 •	Z80S0542BA	desno	544	GT	289,00	1 GT

Grupa proizvoda F40

Potrebni dodatni artikli				
Br.art	**Opis**	**JM**	**Cijena HRK**	**za**
103 365 351	HEKNA 120 centralno zaključavanje ø 16,5 mm, duljina 20,5 mm, zamak	kom	24,85	1 kom

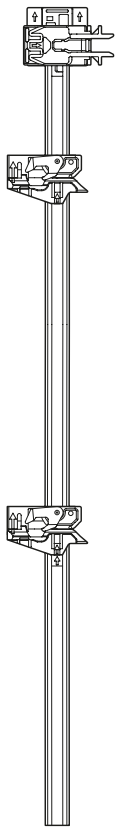

CABLOXX set zapornih šipki M/M/M

- za korištenje sa sustavima LEGRABOX i TANDEMBOX
- u rasteru 32 mm
- pripremljen za 3 ladice s visinom stranice M

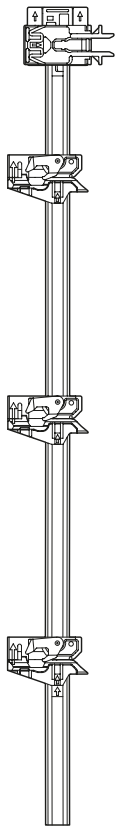

Opseg isporuke:
1 x zaporna šipka
3 x distancer, prethodno montiran
1 x prihvatnik za bravu, prethodno montiran
3 x jedinica za blokiranje desno, prethodno montirana

Materijal: čelik

Br.art	Tvornički broj	Smjer	Svijetla visina mm	JM	Cijena HRK	za
103 369 304 •	Z80S0542CA	desno	544	GT	310,30	1 GT

Grupa proizvoda F40

Potrebni dodatni artikli				
Br.art	**Opis**	**JM**	**Cijena HRK**	**za**
103 365 351	HEKNA 120 centralno zaključavanje ø 16,5 mm, duljina 20,5 mm, zamak	kom	24,85	1 kom

CABLOXX sinkronizacija - set

- preporučeno za širine elementa > 600 mm

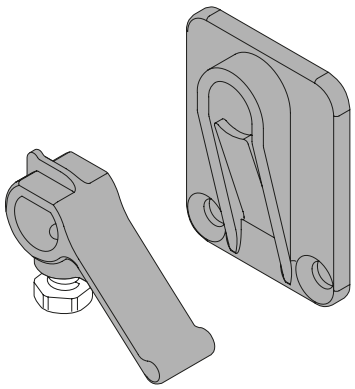

Napomena:
U slučaju korištenja sinkroniziranja potrebna su dva kompleta zapornih šipki!

Opseg isporuke:
2 x prihvatnik za sinkroniziranje
2 x poluga za sinkroniziranje

Materijal: plastika

Br.art	Tvornički broj	Smjer	JM	Cijena HRK	za
103 369 310	Z80V000A	lijevo/desno	GT	77,70	1 GT

Grupa proizvoda F40

CABLOXX sinkronizacijska osovina

- odgovara uz komplet za sinkroniziranje
- preporučeno za širine elementa > 600 mm

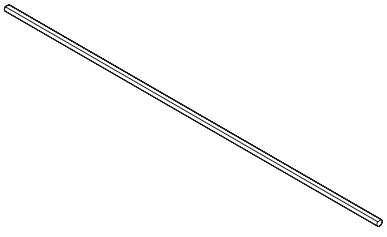

Materijal: aluminij

Br.art	Tvornički broj	Duljina mm	JM	Cijena HRK	za
103 369 311	Z80V1163W	1163	kom	88,20	1 kom

Grupa proizvoda F40

schachermayer

CABLOXX šablona za namještanje kućišta za bravu

- za predbušenje kućišta za bravu

Br.art	Tvornički broj	Odgovara za	JM	Cijena HRK	za
103 369 313 •	65.0803	TANDEMBOX	kom	48,20	1 kom
103 369 314 •	65.0807	LEGRABOX	kom	108,00	1 kom

Grupa proizvoda F43



TANDEMBOX



LEGRABOX

CABLOXX univerzalna šablona za skraćivanje

Za skraćivanje:
- zaporne šipke
- distancer
- osovina za sinkroniziranje
- TIP-ON BLUMOTION osovina
- TIP-ON sinkronizacija

Rupe za:
- završne komade
- prihvatnik za sinkroniziranje



Br.art	Tvornički broj	JM	Cijena HRK	za
103 369 312 •	65.0801	kom	2.380,00	1 kom

Grupa proizvoda F43

5

Centralno zaključavanje 120

- smjer zaključavanja: desno
- zaključavanje s prednje strane
- mogućnost odabira jezgre cilindra

Opseg isporuke:
- 1 poniklana rozeta
- bez jezgre cilindra



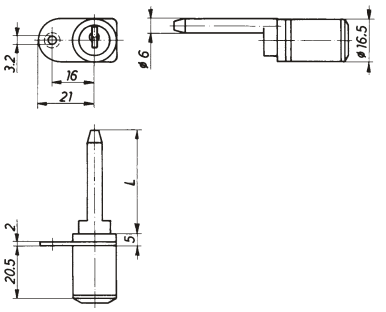

Tip:	120
Duljina cilindra:	20.5 mm
Cilindar ø:	16.5 mm
l:	40 mm

Br.art	Materijal	Površinska obrada	JM	Cijena HRK	za
103 365 351	zamak	poniklano	kom	24,85	1 kom

Grupa proizvoda 300 385

PS Plur centralno zaključavanje



Nekoliko ladica se zaključava s „Pur“ elektronskom bravom za centralno zaključavanje.

Bez obzira da li s RFID karticama ili Bluetoothom "Plur“ se pričvršćuje s unutarnje strane i nije vidljiv izvana. Integrirana baterija omogućuje fleksibilnu pokretljivost. Nije pobreban priključak struje. Stanje baterije se prikazuje u aplikaciji i provjerava se kod svakog otvaranja s RFID. Jedna baterija može ovisno o učestalosti korištenja imati do 15.000 otvaranja ili trajati do 7 godina.,

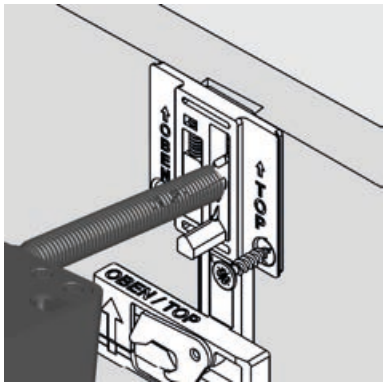

BLUETOOTH

U aplikaciji se može više brava spojiti u jednu grupu i
otvoriti istovremeno. To vam pruža mogućnost da u uredu otvorite sav namještaj istovremeno. Navečer opet istovremeno sve zaključate. Stanje baterije se prikazuje u aplikaciji.

RFID

Brava se ne zaključava automatski već je za zaključavanje potrebna RFID kartica. Tako se sprječava mogućnost ostavljanja kartice u ladici. Baterija se provjerava kod svakog otvaranja i u slučaju slabe baterije se oglasi alarm. Zaključavanje tada nije moguće.

CABLOXX

Adapterska pločica Cabloxx u opsegu isporuke omogućuje jednostavnu instalaciju s BLUM CABLOXX sistemom zaključavanja.

Napomena:
RFID kartice nisu u opsegu isporuke.



Opseg isporuke:

RFID
1 PLUR elektronska brava
1 baterija
1 CABLOXX adapterska pločica
upute za montažu

Bluetooth
1 PLUR Bluetooth brava
1 baterija
1 CABLOXX adapterska pločica
upute za montažu

Br.art	Izvedba	JM	Cijena HRK	za
103 364 016 •	RFID	GT	1.973,00	1 GT
103 364 017 •	Bluetooth	GT	2.131,00	1 GT

Grupa proizvoda 300 385 E85

Pribor				
Br.art	**Opis**	**JM**	**Cijena HRK**	**za**
103 364 027 •	SOLO kartica za programiranje sa uputsvom	kom	86,20	1 kom
103 364 034 •	SOLO kartica za zaključavanje, format kreditne kartice	kom	70,60	1 kom

Kartica za programiranje SOLO

- kartica za programiranje služi za učitavanje novih ključeva s čipom ili kartica za zaključavanje
- po kartici je zapakirano jedno uputstvo za programiranje

Napomena:
Ako u primjeni imate više od jedne brave, karticom za programiranje možete odrediti koji ključ ima pristup kojoj bravi. Po objektu (škola, trgovina,dom...) je potrebna samo jedna kartiica za programiranje.



Br.art	Izvedba	JM	Cijena HRK	za
103 364 027 •	format kreditne kartice	kom	86,20	1 kom

Grupa proizvoda 300 385 E85

Kartica za zaključavanje SOLO

- RFID transponder s frekvencijom 125 kHz



Br.art	Izvedba	JM	Cijena HRK	za
103 364 034 •	format kreditne kartice	kom	70,60	1 kom

Grupa proizvoda 300 385 E85



5

Bravica za okretnu šipku Objekt Universal System 30

- plastično kućište
- smjer zaključavanja prilagodljiv desno/lijevo
- mogućnost odabira dijelova: okretni gumb ili umetak cilindra
- prihvat šipke: 8mm, dužinski



Slika prikazuje smjer desno

Napomena:
bez pribora

Opseg isporuke:
bez okretnog gumba, bez umetka za cilindar

Ugradnja: za pričvršćivanje vijcima
Materijal: čelik
Površinska obrada: poniklano

Br.art	Ključna mjera mm	Debljina vrata do mm	JM	Cijena HRK	za
103 365 161 •	38	19.5	kom	59,10	1 kom

Grupa proizvoda 300 385

Potrebni dodatni artikli				
Br.art	**Opis**	**JM**	**Cijena HRK**	**za**
103 363 145 •	Okretna šipka ø 8 mm, duljina 2100 mm, čelik poniklani	kom	38,75	1 kom
103 363 146 •	Okretna šipka ø 8 mm, duljina 2500 mm, čelik poniklani	kom	44,80	1 kom

Pribor				
Br.art	**Opis**	**JM**	**Cijena HRK**	**za**
103 365 328 •	HEKNA pribor za bravu s okretnom šipkom za pričvršćivanje vijcima ø 8 mm	GT	27,45	1 GT
103 365 331 •	HEKNA zahvatni kutnik 8 mm, priključni zasun Hekna pribor, poniklani čelik	kom	231,00	100 kom

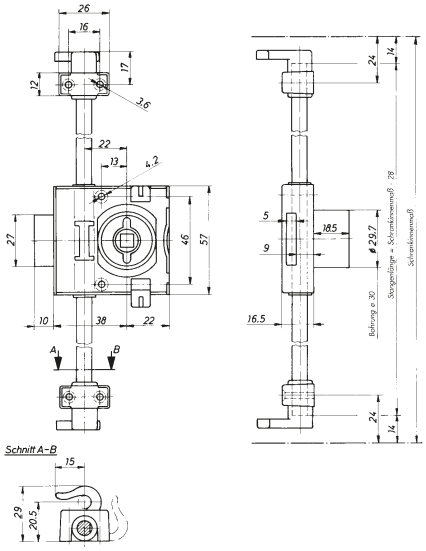

Set pribora za bravu za okretnu šipku za ugradnju s vijcima ø 8 mm

Opseg isporuke:
po 1 zaporna kuka lijevo/desno, 2 međuvodilice, 2 zaporna klina na pločici

Ugradnja: pričvršćivanje vijcima



Br.art	Prihvat šipke	Materijal	Površinska obrada	JM	Cijena HRK	za
103 365 328 •	8 mm	čelik	poniklano	GT	27,45	1 GT

Grupa proizvoda 300 385

Okretni gumb s cilindrom ERGO-LINE System 30



- mogućnost zaključavanja
- 2 bočna utora za primanje
- mogućnost odabira jezgre cilindra

Opseg isporuke:
1 pričvrsni vijak, bez jezgre cilindra

Debljina vrata do: 19,5 mm
Materijal: zamak
Površinska obrada: poniklano mat

Br.art	ø mm	Visina mm	Smjer	JM	Cijena HRK	za
103 365 215 •	35	30	lijevo	kom	90,60	1 kom
103 365 216 •	35	30	desno	kom	90,60	1 kom

Grupa proizvoda 300 385

Okretni gumb ERGO-LINE System 30



- bez mogućnosti zaključavanja
- 2 bočna utora za primanje

Opseg isporuke:
1 pričvrsni vijak

Debljina vrata do: 19,5 mm
Materijal: zamak
Površinska obrada: poniklano mat

Br.art	ø mm	Visina mm	JM	Cijena HRK	za
103 365 217 •	35	30	kom	93,80	1 kom

Grupa proizvoda 300 385

5

Gumb za namještaj ERGO-LINE System 30



- bez funkcije
- 2 bočna utora za primanje

Opseg isporuke:
1 pokrivna ploče ø 40 mm
1 pričvrsni vijak

Debljina vrata do: 19,5 mm
Materijal: zamak
Površinska obrada: poniklano mat

Br.art	ø mm	Visina mm	JM	Cijena HRK	za
103 365 218 •	35	30	kom	53,50	1 kom

Grupa proizvoda 300 385

Okretni gumb s cilindrom Metall System 30

- mogućnost zaključavanja
- 1 utor za primanje s donje strane
- mogućnost odabira jezgre cilindra



Opseg isporuke:
1 pričvrsni vijak, bez jezgre cilindra

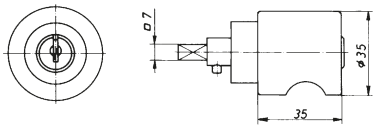

Debljina vrata do: 19,5 mm
Materijal: zamak
Površinska obrada: poniklano mat

Br.art	ø mm	Visina mm	Smjer	JM	Cijena HRK	za
103 365 170 •	35	35	lijevo	kom	129,00	1 kom
103 365 171 •	35	35	desno	kom	129,00	1 kom

Grupa proizvoda 300 385

Okretni gumb Metall System 30

- bez mogućnosti zaključavanja
- 1 utor za primanje s donje strane



Opseg isporuke:
1 pričvrsni vijak

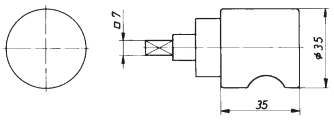

Debljina vrata do: 19,5 mm
Materijal: zamak
Površinska obrada: poniklano

Br.art	ø mm	Visina mm	JM	Cijena HRK	za
103 365 175 •	35	35	kom	70,40	1 kom

Grupa proizvoda 300 385

Gumb za namještaj Metall System 30

- bez funkcije
- 1 utor za primanje s donje strane



Opseg isporuke:
uklj. 1 pokrivnu pločicu promjera 40 mm i 1 pričvrsni vijak

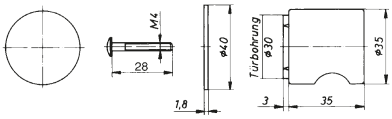

Materijal: zamak
Površinska obrada: poniklano

Br.art	ø mm	Visina mm	JM	Cijena HRK	za
103 365 176 •	35	35	kom	54,10	1 kom

Grupa proizvoda 300 385

Umetak cilindra System 30

- za jezgre cilindra koje se mogu naknadno umetnuti ili jednostavno zamijeniti



Opseg isporuke:
1 rozeta, bez jezgre cilindra

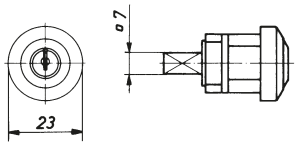

Materijal: zamak
Površinska obrada: poniklano

Br.art	Trn mm	Cilindar ø mm	JM	Cijena HRK	za
103 365 165 •	7	23	kom	41,15	1 kom

Grupa proizvoda 300 385

schachermayer

Bravica za okretnu šipku Objekt Universal System 24

- mogućnost podešavanja smjera zaključavanja desno/lijevo
- mogućnost odabira dijelova: okretni gumb ili umetak cilindra
- prihvat šipke: 8 mm, dužinski



Slika prikazuje smjer desno

Napomena:
bez pribora

Opseg isporuke:
bez okretnog gumba, bez umetka za cilindar

Ugradnja: za pričvršćivanje vijcima
Materijal: čelik
Površinska obrada: poniklano

Br.art	Ključna mjera mm	Debljina vrata do mm	JM	Cijena HRK	za
103 365 305 •	38	19.5	kom	56,50	1 kom

Grupa proizvoda 300 385

Potrebni dodatni artikli				
Br.art	**Opis**	**JM**	**Cijena HRK**	**za**
103 363 145 •	Okretna šipka ø 8 mm, duljina 2100 mm, čelik poniklani	kom	38,75	1 kom
103 363 146 •	Okretna šipka ø 8 mm, duljina 2500 mm, čelik poniklani	kom	44,80	1 kom

Pribor				
Br.art	**Opis**	**JM**	**Cijena HRK**	**za**
103 365 328 •	HEKNA pribor za bravu s okretnom šipkom za pričvršćivanje vijcima ø 8 mm	GT	27,45	1 GT
103 365 331 •	HEKNA zahvatni kutnik 8 mm, priključni zasun Hekna pribor, poniklani čelik	kom	231,00	100 kom

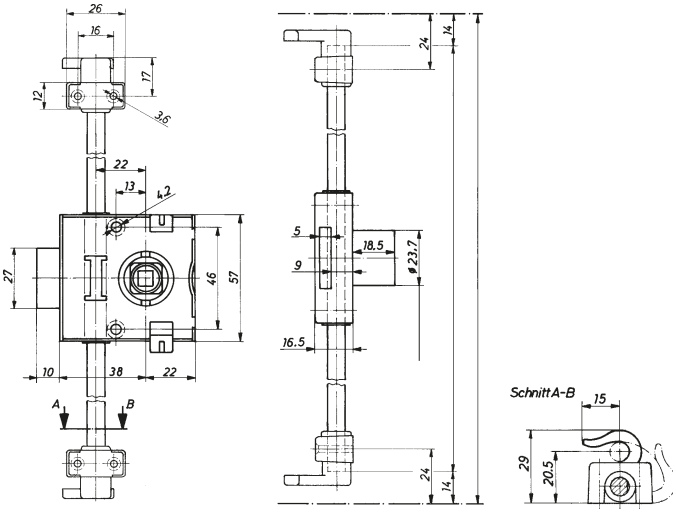

Set pribora za bravu za okretnu šipku, za ugradnju s vijcima ø 8 mm

Opseg isporuke:
po 1 zaporna kuka lijevo/desno, 2 međuvodilice, 2 zaporna klina na pločici

Ugradnja: pričvršćivanje vijcima

Br.art	Prihvat šipke	Materijal	Površinska obrada	JM	Cijena HRK	za
103 365 328 •	8 mm	čelik	poniklano	GT	27,45	1 GT

Grupa proizvoda 300 385



Bravica za okretnu šipku Ultra System 24

- mogućnost podešavanja smjera zaključavanja desno/lijevo
- mogućnost odabira dijelova: okretni gumb ili umetak cilindra
- prihvat šipke: 6 mm, razdijeljeni



Slika prikazuje smjer desno

Napomena:
bez pribora

Opseg isporuke:
bez okretnog gumba, bez umetka za cilindar

Debljina vrata do:	19,5 mm
Ugradnja:	pričvršćivanje vijcima
Materijal:	zamak
Površinska obrada:	poniklano

Br.art	Ključna mjera mm	JM	Cijena HRK	za
103 365 300 •	25	kom	39,75	1 kom
103 365 301 •	30	kom	39,75	1 kom

Grupa proizvoda 300 385

Potrebni dodatni artikli

Br.art	Opis	JM	Cijena HRK	za
103 363 143	Okretna šipka ø 6 mm, duljina 2100 mm, čelik poniklani	kom	25,45	1 kom
103 363 144 •	Okretna šipka ø 6 mm, duljina 2500 mm, čelik poniklani	kom	31,70	1 kom

Pribor

Br.art	Opis	JM	Cijena HRK	za
103 365 325 •	HEKNA pribor za bravu za okretnu šipku za pričvršćivanje vijcima ø 6 mm	GT	20,60	1 GT
103 365 326 •	HEKNA pribor za bravu s okretnom šipkom za ugradnju s tiplama ø 6 mm, pon. čelik	GT	22,60	1 GT
103 365 330 •	HEKNA zahvatni kutnik 5 mm, priključni zasun Hekna pribor, poniklani čelik	kom	231,00	100 kom

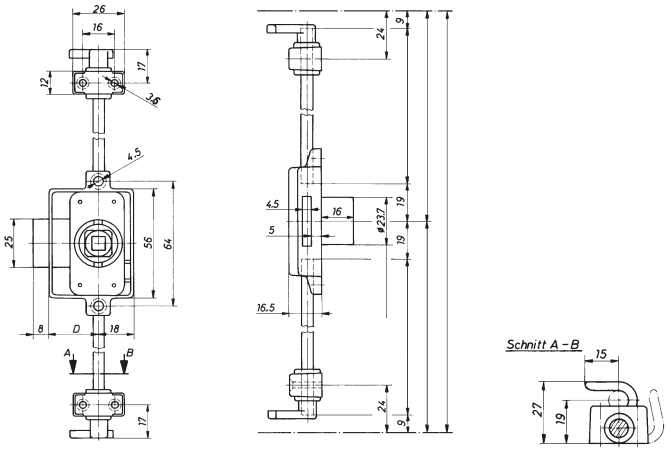

Pribor za bravu za okretnu šipku, za ugradnju s vijcima ø 6 mm

Opseg isporuke:
po 1 zaporna kuka lijevo/desno, 2 međuvodilice, 2 zaporna klina na pločici

Ugradnja: pričvršćivanje vijcima

Br.art	Prihvat šipke	Materijal	Površinska obrada	JM	Cijena HRK	za
103 365 325 •	6 mm	čelik	poniklano	GT	20,60	1 GT

Grupa proizvoda 300 385



Set pribora za bravu za okretnu šipku, za ugradnju s tiplama ø 6 mm

Opseg isporuke:
po 1 zaporna kuka lijevo/desno, 2 međuvodilice, 2 zaporna trna na pločici

Ugradnja: tiplama



Br.art	Prihvat šipke	Materijal	Površinska obrada	JM	Cijena HRK	za
103 365 326 •	6 mm	čelik	poniklano	GT	22,60	1 GT

Grupa proizvoda 300 385

Okretni gumb s cilindrom Mini Metall System 24

- mogućnost zaključavanja
- 2 bočna utora za primanje
- mogućnost sadržaja dijelova: jezgre cilindra



Opseg isporuke:
bez jezgre cilindra, s 1 pričvrsnim vijkom

Debljina vrata do: 19,5 mm
Materijal: zamak
Površinska obrada: poniklano mat

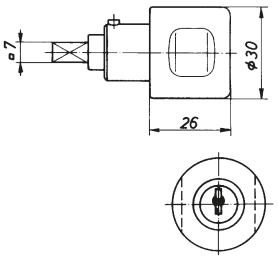

Br.art	ø mm	Visina mm	Smjer	JM	Cijena HRK	za
103 365 335 •	30	26	lijevo	kom	71,00	1 kom
103 365 336 •	30	26	desno	kom	71,00	1 kom

Grupa proizvoda 300 385

5

Okretni gumb Mini Metall System 24

- bez mogućnosti zaključavanja
- 2 bočna utora za primanje



Opseg isporuke:
1 pričvrsni vijak

Debljina vrata do: 19,5 mm
Materijal: zamak
Površinska obrada: poniklano mat

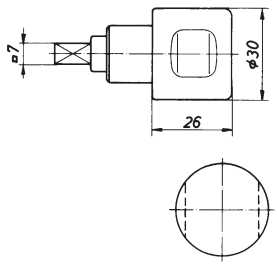

Br.art	ø mm	Visina mm	JM	Cijena HRK	za
103 365 340 •	30	26	kom	57,10	1 kom

Grupa proizvoda 300 385

Gumb za namještaj Mini Metall System 24

- bez funkcije
- 2 bočna utora za primanje

Obujam isporuke:
uklj. 1 pokrivnu pločicu promjera 30 mm i 1 pričvrsni vijak

Materijal: zamak
Površinska obrada: poniklano mat



Br.art	ø mm	Visina mm	JM	Cijena HRK	za
103 365 341 •	30	26	kom	42,80	1 kom

Grupa proizvoda 300 385

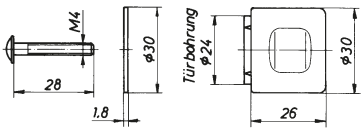

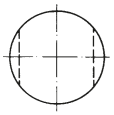

Umetak cilindra System 24

- mogućnost odabira jezgre cilindra

Opseg isporuke:
1 poniklana rozeta, bez jezgre cilindra



Br.art	ø mm	Materijal	Površinska obrada	JM	Cijena HRK	za
103 365 190 •	28	zamak	poniklano mat	kom	28,45	1 kom

Grupa proizvoda 300 385

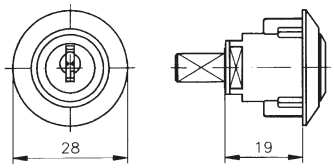

Bravica za okretnu šipku 321, za vrata s okvirom

- lijevo ili desno zaključavanje
- mogućnost odabira jezgre cilindra
- prihvat šipke: 6 mm, razdijeljeni

Opseg isporuke:
1 rozeta poniklana, bez jezgre cilindra

Cilindar ø:	16,5 mm
Ugradnja:	pričvršćivanje vijcima
Materijal:	zamak
Površinska obrada:	poniklano



Slika prikazuje smjer desno

Br.art	Smjer	JM	Cijena HRK	za
103 365 245 •	lijevo	kom	39,35	1 kom
103 365 246 •	desno	kom	39,35	1 kom

Grupa proizvoda 300 385

Potrebni dodatni artikli

Br.art	Opis	JM	Cijena HRK	za
103 363 143	Okretna šipka ø 6 mm, duljina 2100 mm, čelik poniklani	kom	25,45	1 kom
103 363 144 •	Okretna šipka ø 6 mm, duljina 2500 mm, čelik poniklani	kom	31,70	1 kom
103 365 247 •	HEKNA 321 kutni prihvatnik	kom	5,45	1 kom

Pribor

Br.art	Opis	JM	Cijena HRK	za
103 365 325 •	HEKNA pribor za bravu za okretnu šipku za pričvršćivanje vijcima ø 6 mm	GT	20,60	1 GT
103 365 326 •	HEKNA pribor za bravu s okretnom šipkom za ugradnju s tiplama ø 6 mm, pon. čelik	GT	22,60	1 GT

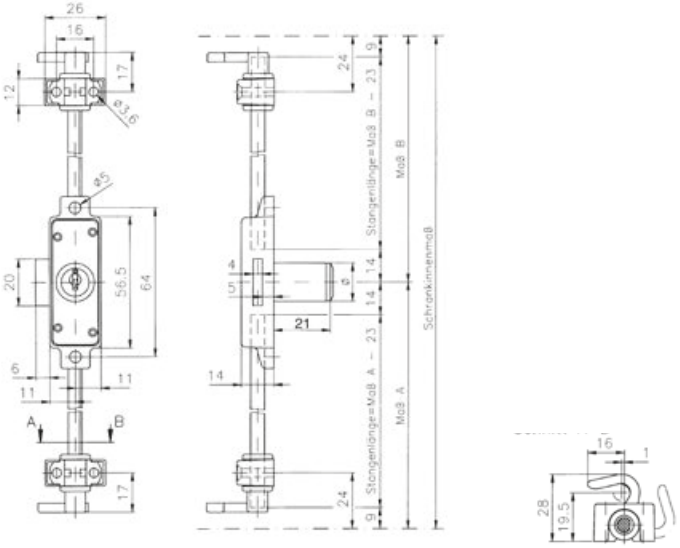

Kutni prihvatnik 321

Br.art	Materijal	Površinska obrada	JM	Cijena HRK	za
103 365 247 •	čelik	poniklano	kom	5,45	1 kom

Grupa proizvoda 300 385

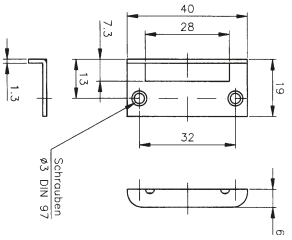

Bravica za okretnu šipku Ultra



- lijevo ili desno zaključavanje
- mogućnost odabira jezgre cilindra
- prihvat šipke: 6 mm, razdijeljeni

Opseg isporuke:
1 rozeta poniklana, bez jezgre cilindra

Cilindar ø:	16,5 mm
Ugradnja:	za pričvršćivanje vijcima
Materijal:	zamak
Površinska obrada:	poniklano

Br.art	Ključna mjera mm	Smjer	JM	Cijena HRK	za
103 365 309 •	15	lijevo	kom	36,10	1 kom
103 365 310 •	15	desno	kom	36,10	1 kom
103 365 311 •	25	lijevo	kom	40,75	1 kom
103 365 312 •	25	desno	kom	40,75	1 kom
103 365 315 •	30	lijevo	kom	40,75	1 kom
103 365 316 •	30	desno	kom	40,75	1 kom

Grupa proizvoda 300 385

Potrebni dodatni artikli

Br.art	Opis	JM	Cijena HRK	za
103 363 143	Okretna šipka ø 6 mm, duljina 2100 mm, čelik poniklani	kom	25,45	1 kom
103 363 144 •	Okretna šipka ø 6 mm, duljina 2500 mm, čelik poniklani	kom	31,70	1 kom

Pribor

Br.art	Opis	JM	Cijena HRK	za
103 365 325 •	HEKNA pribor za bravu za okretnu šipku za pričvršćivanje vijcima ø 6 mm	GT	20,60	1 GT
103 365 326 •	HEKNA pribor za bravu s okretnom šipkom za ugradnju s tiplama ø 6 mm, pon. čelik	GT	22,60	1 GT
103 365 330 •	HEKNA zahvatni kutnik 5 mm, priključni zasun Hekna pribor, poniklani čelik	kom	231,00	100 kom

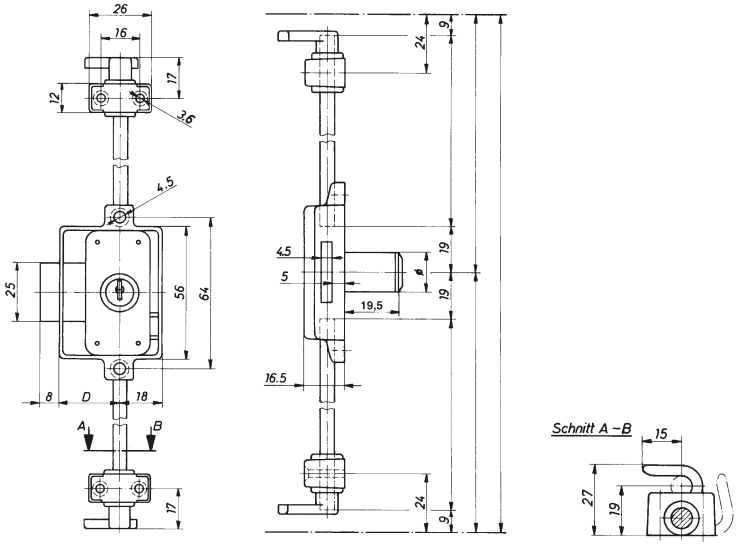

5

Zahvatni kutnik, nastavak za zasun 5 mm/ 9 mm

- za red rupica 32 mm

Materijal: čelik
Površinska obrada: poniklano

Br.art	Odgovara za	Uporaba	Mjera X mm	JM	Cijena HRK	za
103 365 330 •	brava s prihvatnim limom 5mm	jednokrilni ormari	4.5	kom	231,00	100 kom
103 365 331 •	brava s prihvatnim limom 9 mm	jednokrilni ormari	8	kom	231,00	100 kom

Grupa proizvoda 300 385

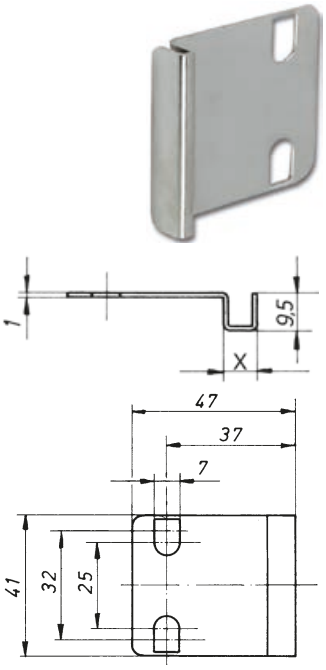

Cilindar bravica za kliznu šipku 630

- za poluokruglu šipku 10 x 3 mm
- mogućnost opremanja: jezgre cilindra

Opseg isporuke:
1 poniklana rozeta, bez jezgre cilindra

Ugradnja: za pričvršćivanje vijcima
Materijal: zamak
Površinska obrada: poniklano

Br.art	Cilindar ø mm	Smjer	JM	Cijena HRK	za
103 365 251 •	16.5	desno	kom	54,50	1 kom

Grupa proizvoda 300 385

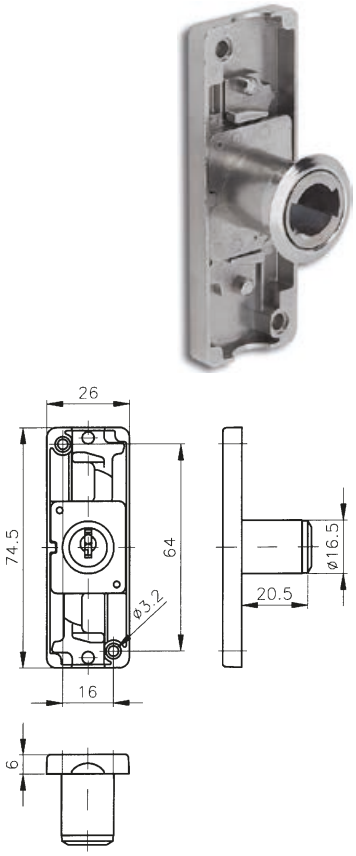

5

Klizna šipka

Materijal: zamak
Površinska obrada: poniklano



Br.art	Dimenzije mm	Duljina mm	JM	Cijena HRK	za
103 365 252 •	10 x 3	1000	kom	21,20	1 kom

Grupa proizvoda 300 385

Vodilica šipke 630 za bravu za kliznu šipku

- rezervni dio

Uporaba za: poluokrugla šipka



Br.art	Dimenzije	Materijal	Površinska obrada	JM	Cijena HRK	za
103 365 482 •	10 x 3 mm	zamak	poniklano	kom	3,83	1 kom

Grupa proizvoda 300

Hettich

Granični kutnik

Ugradnja: pričvršćivanje vijcima



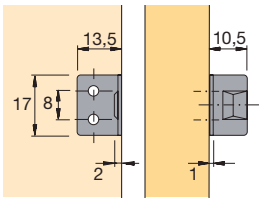

Br.art	Tvornički broj	Materijal	Površinska obrada	JM	Cijena HRK	za
103 347 665 •	72684	čelik	poniklano	kom	3,63	1 kom

Grupa proizvoda 313 F18

Prihvatnik s valjkom za bravu za kliznu šipku

- za zaključavanje preklopnih kliznih vrata kod primjene bravica za ladice

Materijal: mesing
Površinska obrada: ponikalno



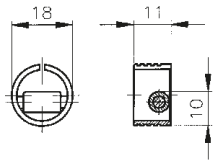

Br.art	ø mm	Dubina mm	JM	Cijena HRK	za
103 365 253 •	18	11	kom	26,45	1 kom

Grupa proizvoda 300 385

Pričvrsna cilindar bravica 203

- lijevo ili desno zaključavanje
- mogućnost odabira jezgre cilindra

Opseg isporuke:
1 poniklana rozeta, bez jezgre cilindra

Ključna mjera:	25 mm
Cilindar ø:	19 mm
Duljina cilindra:	22,5 mm
Materijal:	zamak
Površinska obrada:	poniklano

Br.art	Smjer	JM	Cijena HRK	za
103 365 381	lijevo	kom	28,25	1 kom
103 365 382	desno	kom	28,25	1 kom
103 365 383	ladica	kom	28,25	1 kom

Grupa proizvoda 300 385



Slika prikazuje smjer desno

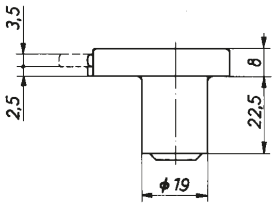

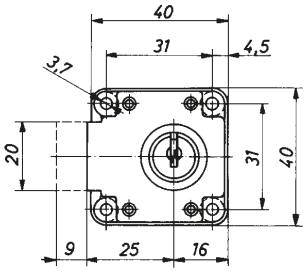

Distantna pločica za nadgradnu bravu 203

Br.art	Materijal	Površinska obrada	JM	Cijena HRK	za
103 365 388 •	plastika	prozirno	kom	134,00	100 kom

Grupa proizvoda 300 385



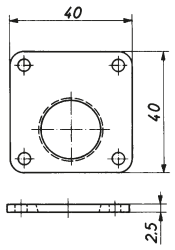

Pričvrsna cilindar bravica 508

- lijevo ili desno zaključavanje
- ravni zasun
- mogućnost odabira jezgre cilindra



Opseg isporuke:
1 poniklana rozeta, bez jezgre cilindra

Cilindar ø: 16,5 mm
Debljina vrata do: 20 mm
Materijal: zamak
Površinska obrada: poniklano

Br.art	Ključna mjera mm	Smjer	JM	Cijena HRK	za
103 365 255 •	30	lijevo	kom	28,45	1 kom
103 365 256 •	30	desno	kom	28,45	1 kom
103 365 257 •	30	ladica	kom	28,45	1 kom
103 365 260 •	40	lijevo	kom	33,50	1 kom
103 365 261 •	40	desno	kom	33,50	1 kom
103 365 262 •	40	ladica	kom	33,50	1 kom

Grupa proizvoda 300 385

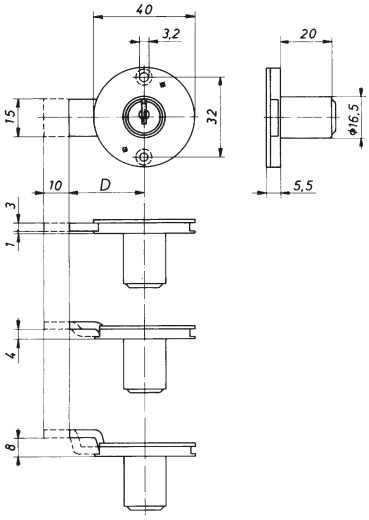

Pričvrsna cilindar bravica za rolo vrata 203 F

- mogućnost odabira jezgre cilindra
- zasun od pocinčanog čelika



Opseg isporuke:
1 prihvatnik, bez jezgre cilindra

Materijal: zamak
Površinska obrada: poniklano

Br.art	Ključna mjera mm	ø mm	Smjer	JM	Cijena HRK	za
103 365 280 •	26.5	19	ladica	kom	74,70	1 kom

Grupa proizvoda 300 385

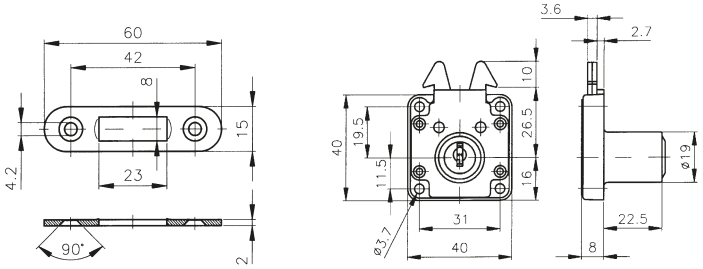

5

Pričvrsna cilindar bravica za rolo vrata 503 System24

- mogućnost odabira: okretni gumb ili umetak cilindra

Opseg isporuke:
bez okretnog gumba, bez jezgre cilindra

Br.art	Smjer	Materijal	Površinska obrada	JM	Cijena HRK	za
103 365 281 •	desno	zamak	poniklano	kom	48,45	1 kom

Grupa proizvoda 300 385

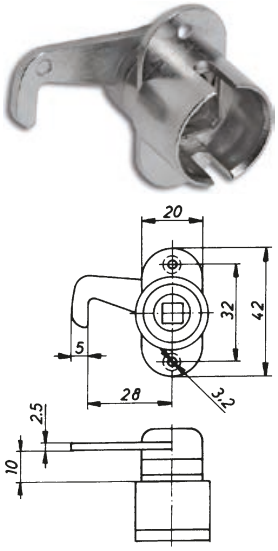

Usadna cilindar bravica za rolo vrata 518

- primjena lijevo ili desno, zaključavanje prema gore ili prema dolje
- s uvlačivim zasunom
- mogućnost odabira jezgre cilindra

Opseg isporuke:
bez jezgre cilindra, 1 prihvatnik, 1 poniklana rozeta

Ključna mjera:	22 mm
Cilindar ø:	16,5 mm
Duljina:	22 mm
Materijal:	zamak
Površinska obrada:	poniklano



Slika prikazuje smjer desno

Br.art	Smjer	JM	Cijena HRK	za
103 365 220 •	lijevo	kom	64,40	1 kom
103 365 221 •	desno	kom	64,40	1 kom
103 365 222 •	zaključavanje prema gore	kom	62,20	1 kom
103 365 223 •	zaključavanje prema dolje	kom	62,20	1 kom

Grupa proizvoda 300 385

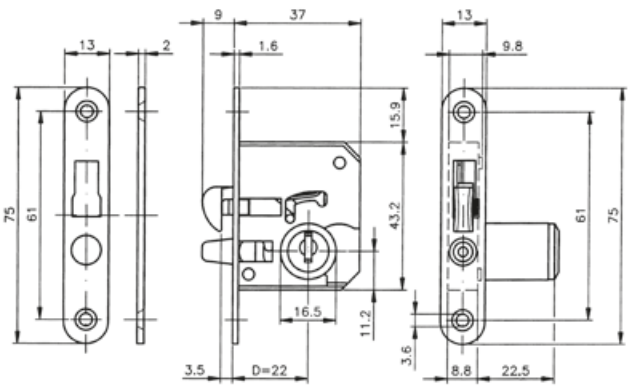

Bravica sa zasunom 920

- prikladno za lijevo, desno i ladicu
- odgovara uz ukopnu ručkicu 498



Br.art	Ključna mjera mm	Materijal	Površinska obrada	JM	Cijena HRK	za
103 365 285 •	32	čelik	poniklano	kom	62,00	1 kom

Grupa proizvoda 300 385

Pribor				
Br.art	**Opis**	**JM**	**Cijena HRK**	**za**
103 347 774 •	HETTICH PRESTIGE 2000 kutni prihvatnik, tip 1807, pribor, poniklani čelik, 41626	kom	13,75	1 kom

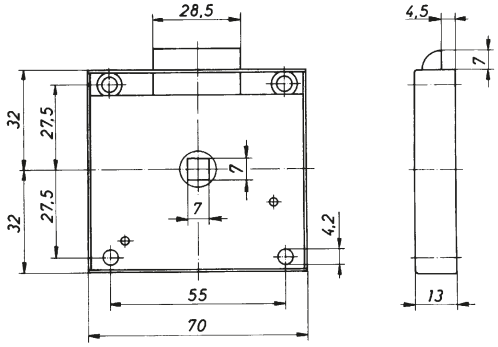

Ukopna ručkica 498 za bravicu sa zasunom 920

- odgovara uz bravicuu sa zasunom 920
- pričvrsni čepovi točno odgovaraju rupama za pričvršćivanje u bravi sa zasunom



Br.art	Ključna mjera mm	Materijal	Površinska obrada	JM	Cijena HRK	za
103 365 286 •	32	plastika	prašnjavo sivo	kom	61,60	1 kom

Grupa proizvoda 300 385

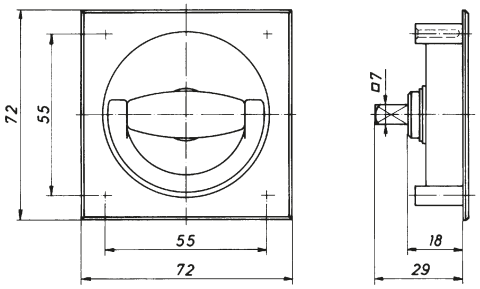

Cilindar bravica sa zasunom 207

- po izboru se može opremiti blokadom brave – zahvatne pločice br. art. 103 365 539
- mogućnost odabira jezgre cilindra



Opseg isporuke:
1 poniklana rozeta, bez jezgre cilindra

Materijal: zamak
Površinska obrada: poniklano

Br.art	Ključna mjera mm	Cilindar ø mm	Smjer	JM	Cijena HRK	za
103 365 538 •	25	16.5	ladica	kom	64,80	1 kom

Grupa proizvoda 300 385

Pribor				
Br.art	**Opis**	**JM**	**Cijena HRK**	**za**
103 347 774 •	HETTICH PRESTIGE 2000 kutni prihvatnik, tip 1807, pribor, poniklani čelik, 41626	kom	13,75	1 kom

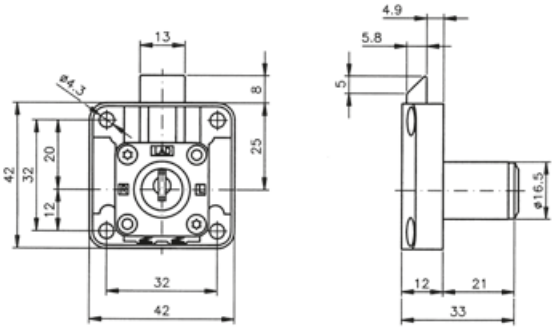

Hettich

Kutni prihvatnik, tip 1807, Prestige 2000, pribor

Br.art	Tvornički broj	Materijal	Površinska obrada	JM	Cijena HRK	za
103 347 774 •	41626	čelik	poniklano	kom	13,75	1 kom

Grupa proizvoda 313 F18

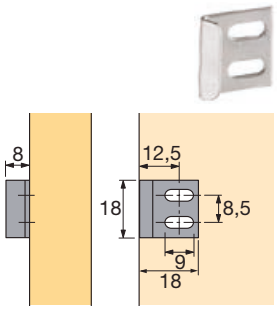

Blokada brave 207 za bravu sa zasunom

Br.art	Materijal	Površinska obrada	JM	Cijena HRK	za
103 365 539 •	čelik	poniklano	kom	2,62	1 kom

Grupa proizvoda 300 385



Centralno zaključavanje 102

- za bočnu ugradnju
- s montiranom šipkom centralnog zaključavanja 600 x 15 x 3 mm
- mogućnost odabira jezgre cilindra

Opseg isporuke:
1 poniklana rozeta, bez jezgre cilindra

Materijal: čelik
Površinska obrada: poniklano

Br.art	Duljina cilindra mm	Cilindar ø mm	JM	Cijena HRK	za
103 365 360 •	20.5	16.5	kom	42,80	1 kom

Grupa proizvoda 300 385



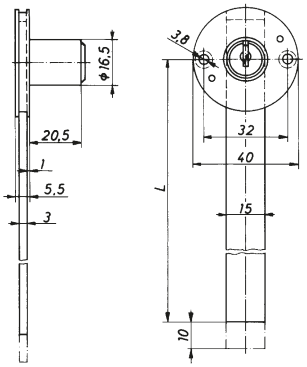

Vodilica šipke za centralno zaključavanje 102

Br.art	Ugradnja	Materijal	JM	Cijena HRK	za
103 365 357 •	za spojiti i upustiti	plastika	kom	154,00	100 kom

Grupa proizvoda 300 385



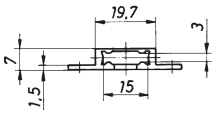

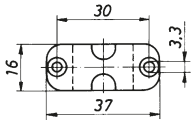

5

Zaporni klin za centralno zaključavanje 102

- za šipke za centralno zaključavanje 15 x 3 mm

Materijal: čelik
Površinska obrada: pocinčano

Br.art	Duljina mm	JM	Cijena HRK	za
103 365 345 •	6	kom	653,00	100 kom
103 365 346 •	8	kom	653,00	100 kom
103 365 347 •	12	kom	653,00	100 kom
103 365 348 •	15	kom	653,00	100 kom
103 365 349 •	25	kom	702,00	100 kom

Grupa proizvoda 300 385



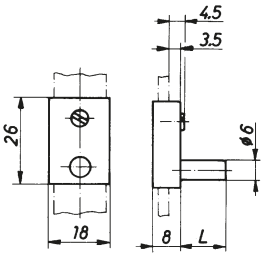

Centralno zaključavanje 119



- smjer zaključavanja: desno
- zaključavanje s prednje strane
- mogućnost odabira jezgre cilindra

Opseg isporuke:
1 poniklana rozeta, bez jezgre cilindra

Materijal: čelik
Površinska obrada: poniklano

Br.art	Duljina cilindra mm	Cilindar ø mm	l mm	JM	Cijena HRK	za
103 365 350 •	20.5	16.5	45	kom	23,60	1 kom

Grupa proizvoda 300 385

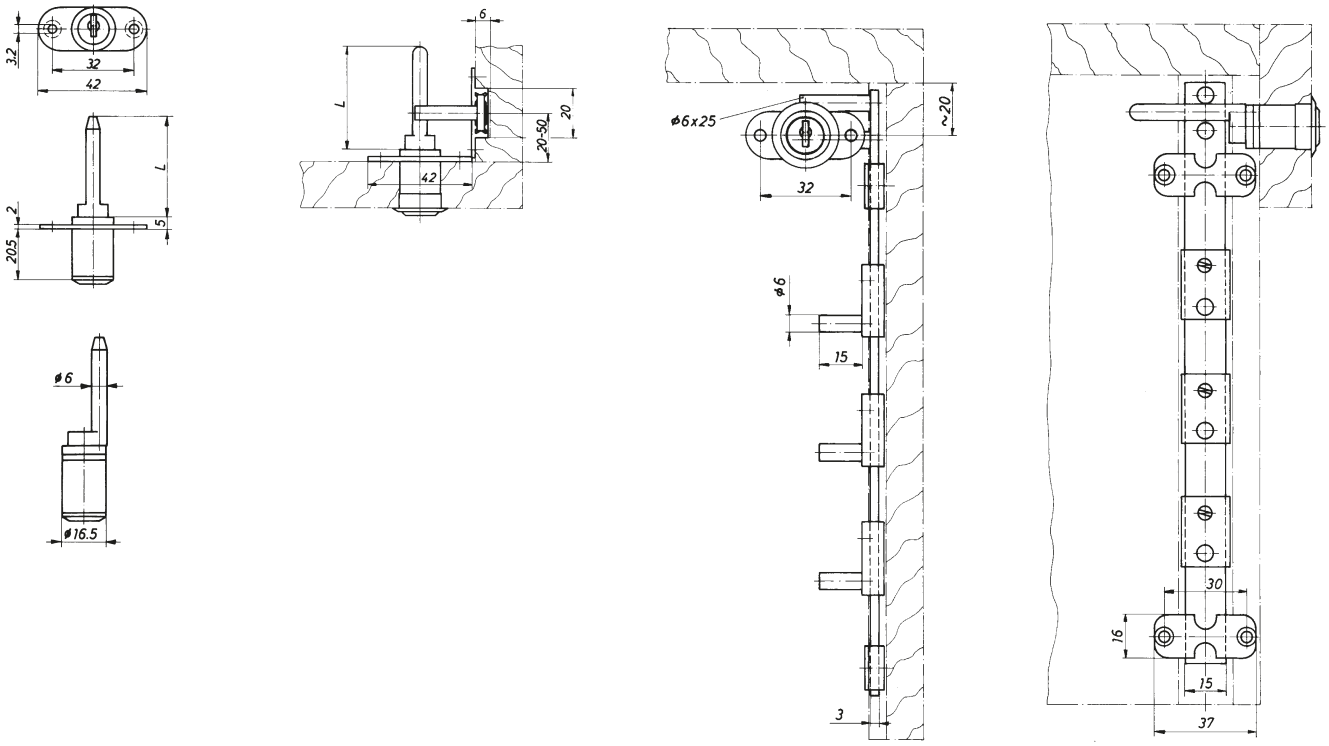

Šipka centralnog zaključavanja 119



- s 2 zakovana klina 6 x 25 mm

Materijal: čelik
Površinska obrada: neobrađeno

Br.art	Duljina mm	Širina mm	Debljina mm	JM	Cijena HRK	za
103 365 355 •	600	15	3	kom	12,55	1 kom
103 365 356 •	1200	15	3	kom	24,20	1 kom

Grupa proizvoda 300 385

Cilindar bravica potisna 513

- za klizna vrata
- mogućnost odabira jezgre cilindra

Opseg isporuke:
1 poniklana rozeta bez jezgre cilindra

Materijal: zamak
Površinska obrada: poniklano



Br.art	Duljina cilindra mm	Cilindar ø mm	JM	Cijena HRK	za
103 365 365 •	24	19	kom	32,50	1 kom

Grupa proizvoda 300 385

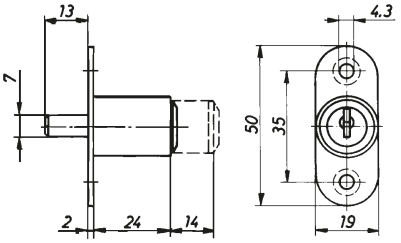

Okretna cilindar bravica potisna 514

- za klizna vrata
- mogućnost odabira jezgre cilindra

Opseg isporuke:
1 poniklana rozeta, bez jezgre cilindra

Materijal: zamak
Površinska obrada: poniklano



Br.art	Duljina cilindra mm	Cilindar ø mm	JM	Cijena HRK	za
103 365 367 •	27	19	kom	47,20	1 kom

Grupa proizvoda 300 385

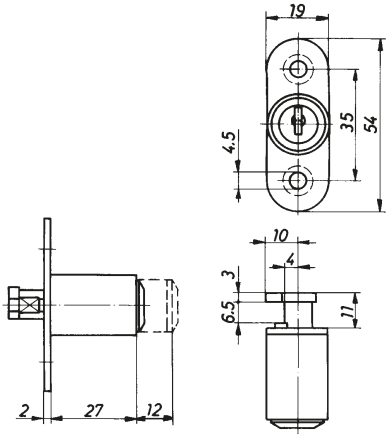

5

Cilindar bravica potisna 527

- za klizna vrata
- mogućnost odabira jezgre cilindra



Opseg isporuke:
bez jezgre cilindra.

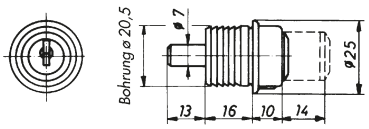

Bušenje ø:	20.5 mm
Ugradnja:	tiple
Materijal:	plastika
Površinska obrada:	crno

Br.art	Duljina cilindra mm	Cilindar ø mm	JM	Cijena HRK	za
103 365 290 •	10	25	kom	27,85	1 kom

Grupa proizvoda 300 385

Cilindar bravica s polugom 505

- lijevo ili desno zaključavanje
- mogućnost odabira jezgre cilindra



103 365 372

Opseg isporuke:
1 rozeta poniklana, bez jezgre cilindra

Duljina cilindra:	20,5 mm
Cilindar ø:	16,5 mm
Materijal:	zamak
Površinska obrada:	poniklano

Br.art	Smjer	Izvedba	JM	Cijena HRK	za
103 365 371 •	lijevo	zaporna poluga, ravna, D: 40 mm	kom	29,05	1 kom
103 365 372 •	desno	zaporna poluga, ravna, D: 40 mm	kom	29,05	1 kom
103 365 373 •	lijevo	zaporna poluga, zakrivljena 3 mm, D: 30 mm	kom	28,45	1 kom
103 365 374 •	desno	zaporna poluga, zakrivljena 3 mm, D: 30 mm	kom	28,45	1 kom
103 365 369 •	lijevo	zaporna poluga, zakrivljena 4 mm, D: 34 mm	kom	29,45	1 kom
103 365 370 •	desno	zaporna poluga, zakrivljena 4 mm, D: 34 mm	kom	29,65	1 kom

Grupa proizvoda 300 385

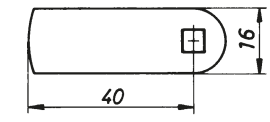

103 365 371, 103 365 372

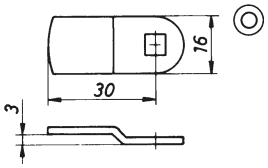

103 365 373, 103 365 374

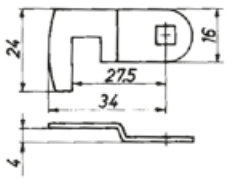

103 365 369, 103 365 369

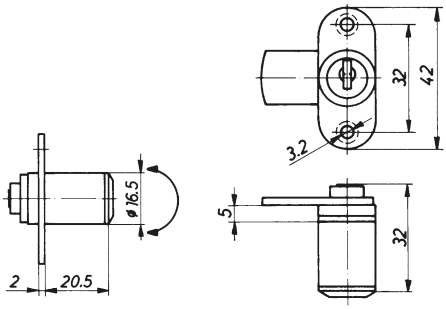

Cilindar bravica s polugom 542

- lijevo ili desno zaključavanje
- mogućnost odabira jezgre cilindra

Opseg isporuke:
1 rozeta poniklana, bez jezgre cilindra

Duljina cilindra:	31,5 mm
Cilindar ø:	16,5 mm
Materijal:	zamak
Površinska obrada:	poniklano

Br.art	Smjer	Izvedba	JM	Cijena HRK	za
103 365 530 •	lijevo	zaporna poluga, ravna, D: 40 mm	kom	47,40	1 kom
103 365 531 •	desno	zaporna poluga, ravna, D: 40 mm	kom	47,40	1 kom
103 365 534 •	lijevo	zaporna poluga, zakrivljena 4 mm, D: 34 mm	kom	47,80	1 kom
103 365 535 •	desno	zaporna poluga, zakrivljena 4 mm, D: 34 mm	kom	47,80	1 kom

Grupa proizvoda 300 385



Sl. prikazuje smjer desno, zaporna poluga glatka

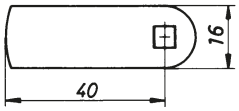

103 365 530, 103 365 531

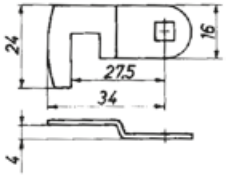

103 365 534, 103 365 535

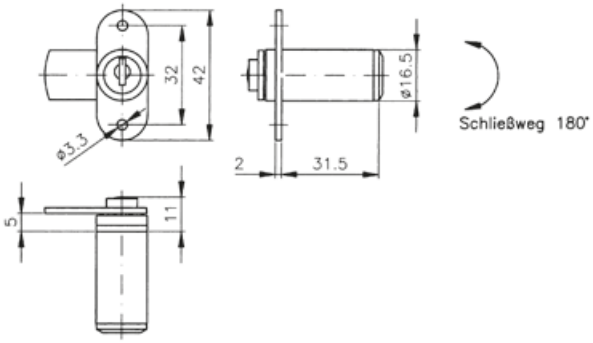

Cilindar bravica s polugom 544

- primjena lijevo ili desno, zaključavanje prema gore ili prema dolje
- mogućnost odabira jezgre cilindra

Napomena:
bez jezgre cilindra.

Ključna mjera:	30 mm
Bušenje ø mm:	19,5 mm
Materijal:	zamak
Površinska obrada:	poniklano

Br.art	Smjer	JM	Cijena HRK	za
103 365 295 •	lijevo	kom	81,30	1 kom
103 365 296 •	desno	kom	81,30	1 kom
103 365 297 •	prema gore	kom	81,30	1 kom
103 365 298 •	prema dolje	kom	81,30	1 kom

Grupa proizvoda 300 385



Slika prikazuje smjer desno

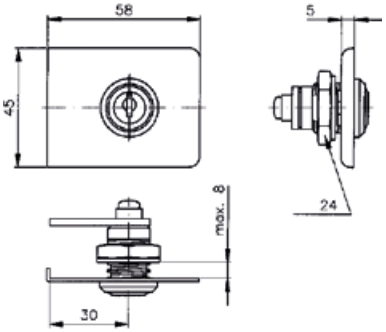

Cilindar bravica za klizna vrata za profil s utorom, za staklo 541

- za staklena klizna vrata
- zaporni klin može se premjestiti s desne na lijevu stranu
- mogućnost opremanja: jezgre cilindra



Opseg isporuke:
bez jezgre cilindra.

Br.art	Cilindar ø mm	Materijal	Površinska obrada	JM	Cijena HRK	za
103 365 386 •	16.5	zamak	kromirano mat	kom	100,50	1 kom

Grupa proizvoda 300 385

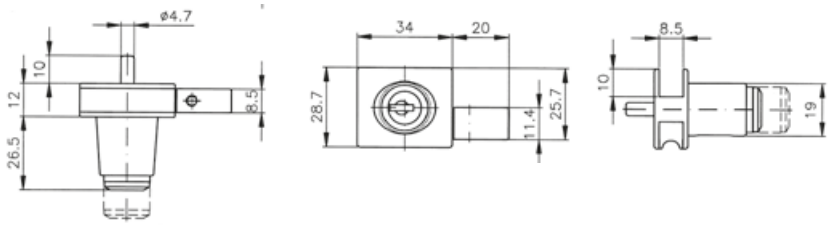

Cilindar s gumbom 511

- jezgra cilindra fiksno montirana



Opseg isporuke:
s po jednim metalnim ključem i jednim ključem s preklopnom plastičnom glavom

Bušenje ø mm: 19,2 mm
Debljina stakla: 5-6 mm
Materijal: zamak
Površinska obrada: poniklano mat

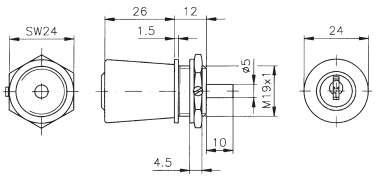

Br.art	Zaključavanje	JM	Cijena HRK	za
103 365 491 •	1551	kom	157,50	1 kom
103 365 492 •	1552	kom	129,50	1 kom

Grupa proizvoda 300 385

Cilindar s gumbom 534 F

- za staklena vrata - blokada prema dolje
- mogućnost opremanja: jezgre cilindra
- sa zasunom s oprugom



Opseg isporuke:
bez jezgre cilindra

Debljina stakla: 6 - 8 mm
Materijal: zamak
Površinska obrada: poniklano polirano

Br.art		JM	Cijena HRK	za
103 365 442 •		kom	156,00	1 kom

Grupa proizvoda 300 385

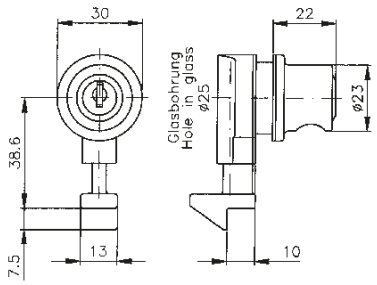

Zaporni kutnik 534 F

- odgovara uz cilindar s gumbom 534F

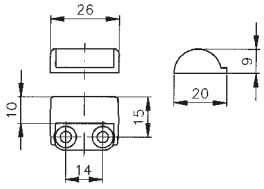

Br.art	Materijal	Površinska obrada	JM	Cijena HRK	za
103 365 455 •	zamak	poniklano	kom	30,05	1 kom

Grupa proizvoda 300 385

Zahvatna pločica 534

- odgovara uz cilindar-gumb bravicu 534 F



Opseg isporuke:
1 gumeni prsten za umetanje u zahvatnu pločicu

Materijal: zamak
Površinska obrada: poniklano polirano

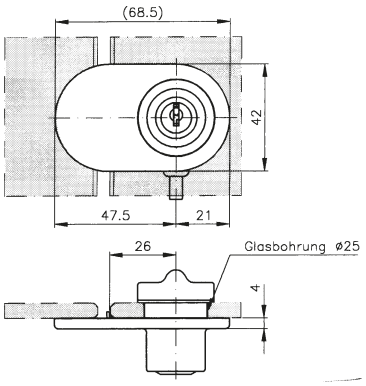

Br.art		JM	Cijena HRK	za
103 365 447		kom	44,60	1 kom

Grupa proizvoda 300 385

Cilindar bravica za staklena vrata 512

- za staklena vrata - blokada prema dolje
- mogućnost odabira jezgre cilindra



Opseg isporuke:
2 gumena prstena
bez jezgre cilindra

Bušenje ø mm: 20 mm
Debljina stakla: 6 mm
Materijal: zamak

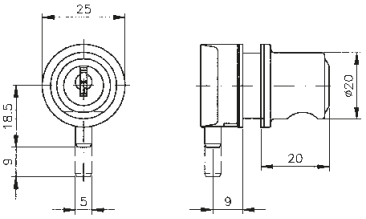

Br.art	Površinska obrada	JM	Cijena HRK	za
103 365 375 •	pozlaćeno polirano	kom	89,00	1 kom
103 365 376 •	kromirano polirano	kom	77,30	1 kom
103 365 377 •	poniklano polirano	kom	73,70	1 kom

Grupa proizvoda 300 385

5

Zahvatna pločica 512

- odgovara uz cilindar bravicu za staklena vrata 512

Opseg isporuke:
1 gumeni prsten za umetanje u zahvatnu pločicu

Materijal: zamak



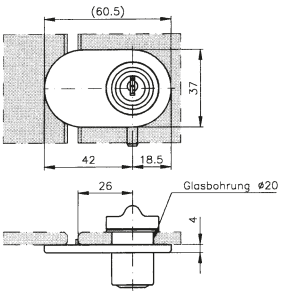

Br.art	Površinska obrada	JM	Cijena HRK	za
103 365 450	pozlaćeno polirano	kom	60,20	1 kom
103 365 451	kromirano polirano	kom	48,25	1 kom
103 365 452	poniklano polirano	kom	45,00	1 kom

Grupa proizvoda 300 385

Hettich

Čahura graničnika

- za cilindričnu bravu za staklena vrata



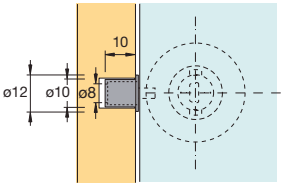

Br.art	Tvornički broj	Materijal	Površinska obrada	JM	Cijena HRK	za
103 347 676	70732	čelik	poniklano	kom	13,15	1 kom

Grupa proizvoda 313 F18

5

Cilindar bravica ukopna 507

- različito zaključavanje
- cilindar fiksno montiran

Opseg isporuke:
1 metalni ključ i 1 ključ s preklopnom plastičnom glavom, 1 poniklana rozeta

Ključna mjera: 30 mm
Cilindar ø: 22 mm
Materijal: zamak
Površinska obrada: poniklano



Slika prikazuje smjer desno

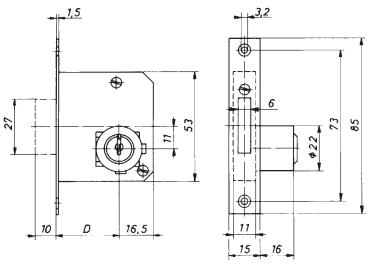

Br.art	Smjer	Zaključavanje	JM	Cijena HRK	za
103 365 270	lijevo	različito zaključavanje	kom	215,50	1 kom
103 365 271	desno	različito zaključavanje	kom	215,50	1 kom
103 365 272	ladica	različito zaključavanje	kom	215,50	1 kom
103 365 275	ladica	1551	kom	215,50	1 kom

Grupa proizvoda 300 385

Cilindar bravica za preklop 502

- ključ se može izvući u otvorenom ili zatvorenom položaju.
- mogućnost opremanja: jezgre cilindra



Opseg isporuke:
bez jezgre cilindra uklj. 1 rozetu

Materijal: zamak
Površinska obrada: poniklano

Br.art	Duljina cilindra mm	Cilindar ø mm	JM	Cijena HRK	za
103 365 225 •	27	19	kom	37,35	1 kom

Grupa proizvoda 300 385

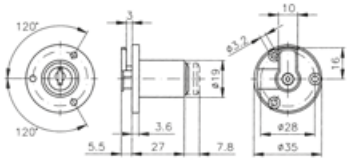

Izmjenjiva jezgra cilindra Hekna

Opseg isporuke:
1 izmjenjiva jezgra za cilindar
1 metalni ključ
1 ključ s preklopnom plastičnom glavom



Materijal: zamak

Br.art	Zaključavanje	Površinska obrada	JM	Cijena HRK	za
103 365 401	1551	poniklano	kom	40,15	1 kom
103 365 402	1552	poniklano	kom	40,15	1 kom
103 365 403 •	1553	poniklano	kom	40,15	1 kom
103 365 404 •	1554	poniklano	kom	40,15	1 kom
103 365 405 •	1555	poniklano	kom	40,15	1 kom
103 365 406 •	1556	poniklano	kom	40,15	1 kom
103 365 407 •	1557	poniklano	kom	40,15	1 kom
103 365 408 •	1558	poniklano	kom	40,15	1 kom
103 365 409 •	1559	poniklano	kom	40,15	1 kom
103 365 410 •	1560	poniklano	kom	40,15	1 kom
103 365 400 •	različito zaključavanje	poniklano	kom	40,15	1 kom
103 365 431 •	1551	mesingano	kom	40,15	1 kom
103 365 432 •	1552	mesingano	kom	40,15	1 kom
103 365 433 •	1553	mesingano	kom	40,15	1 kom
103 365 434 •	1554	mesingano	kom	40,15	1 kom
103 365 430 •	različito zaključavanje	mesingano	kom	40,15	1 kom
103 365 421 •	1551	crno	kom	40,15	1 kom
103 365 422 •	1552	crno	kom	40,15	1 kom
103 365 423 •	1553	crno	kom	40,15	1 kom
103 365 424 •	1554	crno	kom	40,15	1 kom
103 365 420 •	različito zaključavanje	crno	kom	40,15	1 kom

Grupa proizvoda 300 385

Izmjenjive jezgre cilindara s glavnim zaključavanjem



Opseg isporuke:
1 metalni ključ i 1 ključ s preklopnom plastičnom glavom

Materijal: čelik
Površinska obrada: poniklano mat

Br.art	Zaključavanje	JM	Cijena HRK	za
103 365 561 •	1	kom	57,50	1 kom
103 365 562 •	2	kom	57,50	1 kom
103 365 563 •	3	kom	57,50	1 kom
103 365 564 •	4	kom	57,50	1 kom
103 365 565 •	5	kom	57,50	1 kom
103 365 566 •	6	kom	57,50	1 kom
103 365 567 •	7	kom	57,50	1 kom
103 365 568 •	8	kom	57,50	1 kom
103 365 569 •	9	kom	57,50	1 kom
103 365 570 •	10	kom	57,50	1 kom
103 365 571 •	11	kom	57,50	1 kom
103 365 572 •	12	kom	57,50	1 kom
103 365 573 •	13	kom	57,50	1 kom
103 365 574 •	14	kom	57,50	1 kom
103 365 575 •	15	kom	57,50	1 kom
103 365 576 •	16	kom	57,50	1 kom
103 365 577 •	17	kom	57,50	1 kom
103 365 578 •	18	kom	57,50	1 kom
103 365 579 •	19	kom	57,50	1 kom
103 365 580 •	20	kom	57,50	1 kom
103 365 581 •	21	kom	57,50	1 kom
103 365 582 •	22	kom	57,50	1 kom
103 365 583 •	23	kom	57,50	1 kom
103 365 584 •	24	kom	57,50	1 kom
103 365 585 •	25	kom	57,50	1 kom
103 365 586 •	26	kom	57,50	1 kom
103 365 587 •	27	kom	57,50	1 kom
103 365 588 •	28	kom	57,50	1 kom
103 365 589 •	29	kom	57,50	1 kom
103 365 590 •	30	kom	57,50	1 kom

Grupa proizvoda 300 385

Glavni ključ Hekna HS

- zatvara svih 30 brava



Br.art	Materijal	Površinska obrada	JM	Cijena HRK	za
103 365 591 •	čelik	poniklano	kom	34,30	1 kom

Grupa proizvoda 300 385

Građevinski ključevi Hekna

- za zatvaranje brave prije ugradnje cilindra



Br.art	Materijal	JM	Cijena HRK	za
103 365 398 •	čelik/plastika	kom	45,40	1 kom

Grupa proizvoda 300 385

Ključ za demontažu Hekna

- za razdvajanje izmjenjive jezgre cilindra od kućišta cilindra

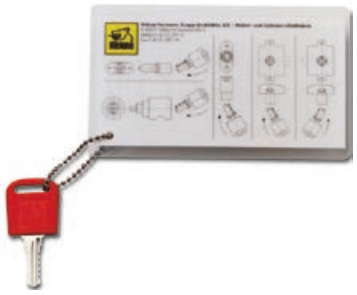

Br.art		JM	Cijena HRK	za
103 365 399 •		kom	30,90	1 kom

Grupa proizvoda 300 385

Neobrađeni ključ Hekna



Br.art	Uporaba	JM	Cijena HRK	za
103 363 002 •	cilindar za namještaj Hekna	kom	9,28	1 kom

Grupa proizvoda 300 385

Rozeta za cilindar ekstra Hekna

Materijal: mesing



Br.art	Cilindar ø mm	Površinska obrada	JM	Cijena HRK	za
103 365 425 •	16.5	crno	kom	231,00	100 kom
103 365 426 •	19	crno	kom	243,50	100 kom
103 365 427 •	16.5	poniklano	kom	175,00	100 kom
103 365 428 •	19	poniklano	kom	192,50	100 kom
103 365 435 •	16.5	polirano	kom	231,00	100 kom
103 365 436 •	19	polirano	kom	243,50	100 kom

Grupa proizvoda 300 385

Okretna šipka

Materijal: čelik
Površinska obrada: poniklano



Br.art	Duljina mm	ø mm	JM	Cijena HRK	za
103 363 143	2100	6	kom	25,45	1 kom
103 363 144 •	2500	6	kom	31,70	1 kom
103 363 145 •	2100	8	kom	38,75	1 kom
103 363 146 •	2500	8	kom	44,80	1 kom

Grupa proizvoda 300 385

Nadgradna cilindar bravica u laganoj izvedbi

Napomena: blokada - isto zaključavanje nije moguće!

Opseg isporuke:
2 ključa, 1 rozeta



Slika prikazuje smjer desno

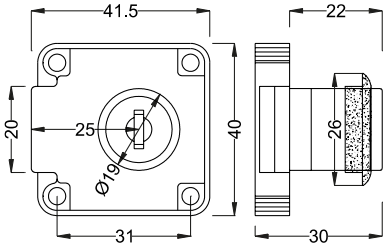

Duljina cilindra: 22 mm
Ključna mjera: 25 mm
Cilindar ø: 19 mm
Zaključavanje: različito zaključavanje
Materijal: zamak
Površinska obrada: poniklano

Br.art	Smjer	JM	Cijena HRK	za
103 332 937	lijevo	kom	15,05	1 kom
103 332 938	desno	kom	15,05	1 kom
103 332 939	ladica	kom	15,05	1 kom

Grupa proizvoda 300 385 E85

Kutni prihvatnik

Materijal: čelik

Br.art	Visina mm	Širina mm	Dubina mm	Površinska obrada	JM	Cijena HRK	za
103 363 170	30	11	11	poniklano	kom	183,00	100 kom
103 363 171 •	30	11	11	pomesingano	kom	217,50	100 kom
103 363 175	40	17	12	poniklano	kom	171,00	100 kom
103 363 177 •	40	17	12	brunirano	kom	188,00	100 kom

Grupa proizvoda 300

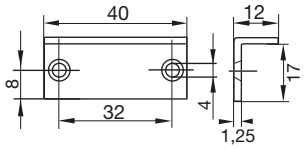

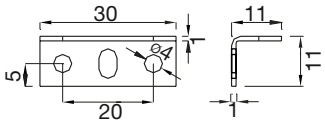



103 363 170



103 363 176



103 363 177

Prihvatnici za bravice

Materijal: čelik

Br.art	Duljina mm	Širina mm	Oblik	Površinska obrada	JM	Cijena HRK	za
103 363 065 •	58	10	okrugli	poniklano	kom	183,50	100 kom
103 363 066 •	58	10	okrugli	pomesingano	kom	183,50	100 kom
103 363 070 •	60	12	četvrtasti	poniklano	kom	204,00	100 kom
103 363 071 •	60	12	četvrtasti	pomesingano	kom	204,00	100 kom

Grupa proizvoda 300 F57

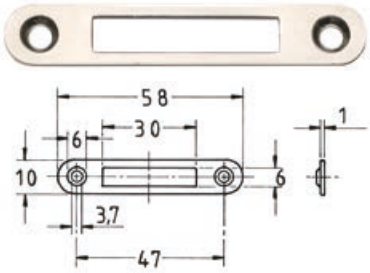

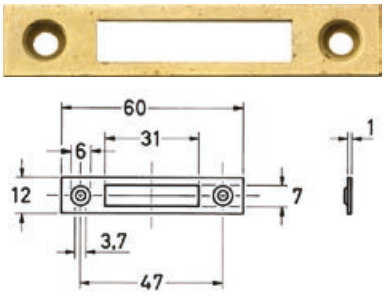

Cilindar bravica na pritisak za klizna vrata

Opseg isporuke:
2 ključa
1 rozeta



Duljina cilindra:	22 mm
Cilindar ø:	19 mm
Zaključavanje:	različito zaključavanje
Ugradnja:	pričvršćenje vijcima
Debljina krila do:	22 mm

Br.art	Materijal	JM	Cijena HRK	za
103 332 940	čelik	kom	14,15	1 kom

Grupa proizvoda 300 385 E85

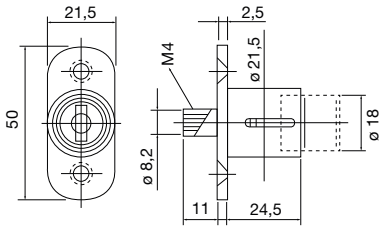

Cilindar bravica za rolo vrata

Opseg isporuke:
1 rozeta
1 prihvatnik
2 ključa



Materijal:	čelik poniklani
Duljina cilindra:	22 mm
Zaključavanje:	različito zaključavanje
Ugradnja:	ladica
Debljina krila do:	20 mm

Br.art	Cilindar ø mm	Ključna mjera mm	JM	Cijena HRK	za
103 370 775 •	19	25	kom	26,05	1 kom

Grupa proizvoda 300

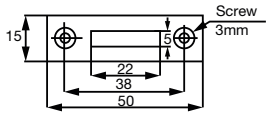

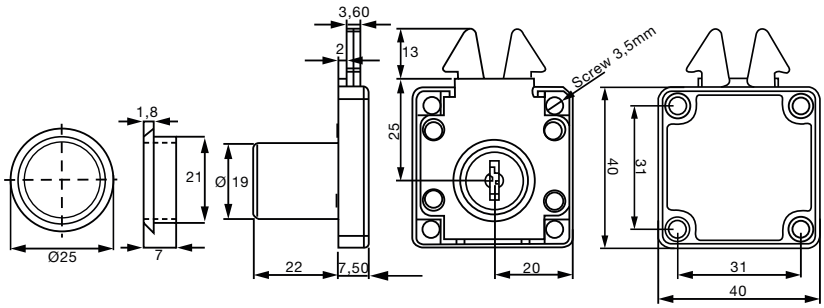

Set za centralno zaključavanje, montaža s prednje strane



Opseg isporuke:
2 ključa
1 rozeta za cilindar
1 šipka za zaključavanje 600 mm
4 zaporna trna 4 mm
4 zaporna trna 17 mm podesiva

Cilindar ø:	16 mm
Duljina cilindra:	22 mm
Površinska obrada:	poniklano

Br.art	Materijal	JM	Cijena HRK	za
103 332 941	čelik	Set	33,35	1 Set

Grupa proizvoda 300 385 E85

Set za centralno zaključavanje, bočna montaža



Opseg isporuke:
2 ključa
1 rozeta za cilindar
1 šipka za zaključavanje 600 mm, alu
4 zaporna klina 4 mm
4 zaporna klina 17 mm podesiva
2 držača šipke

Cilindar ø:	16,5 mm
Duljina cilindra:	20 mm
Površinska obrada:	kromirano

Br.art	Materijal	JM	Cijena HRK	za
103 332 942	čelik	Set	33,35	1 Set

Grupa proizvoda 300 385 E85

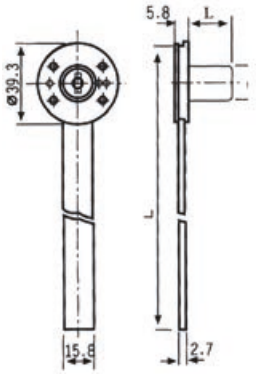

5

Kutni prihvatnik 88123

- odgovara za sve sustave centralnog zaključavanja
- zaporni klin 7 mm



Materijal: čelik
Površinska obrada: poniklano

Br.art		JM	Cijena HRK	za
103 358 787		kom	6,66	1 kom

Grupa proizvoda 300 336

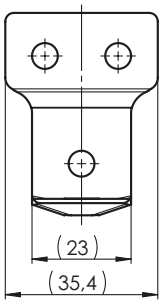

Kutnik za centralno zaključavanje ladica 40x13x9 mm



Tvornički broj: 95357
Duljina: 40 mm
Visina: 13 mm
Dubina: 9 mm
EAN kod: 3830002393216
Materijal: čelik
Površinska obrada: pocinčano

Br.art		JM	Cijena HRK	za
103 333 341		kom	147,00	100 kom

Grupa proizvoda 300 336

Cilindar bravica za okretnu šipku



Prihvat okretne šipke 6 mm

Opseg isporuke:
1cilindar bravica sa 2 ključa
1 rozeta
1 kutnik
2 kukice za zaključavanje
2 prihvata
2 valjka za zaključavanje na pločici

Materijal:	čelik poniklani
Duljina cilindra:	22 mm
Ugradnja:	vijci
Debljina krila do:	20 mm

Br.art	Cilindar ø mm	Ključna mjera mm	Zaključavanje	JM	Cijena HRK	za
103 370 776 •	19	15	različito zaključavanje	GT	45,40	1 GT

Grupa proizvoda 300

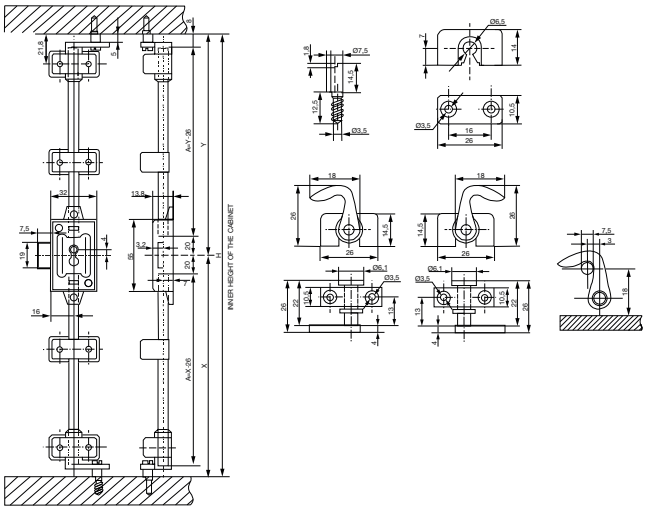

Okretna šipka

Materijal:	čelik
Površinska obrada:	poniklano



Br.art	Duljina mm	ø mm	JM	Cijena HRK	za
103 363 143	2100	6	kom	25,45	1 kom
103 363 144 •	2500	6	kom	31,70	1 kom
103 363 145 •	2100	8	kom	38,75	1 kom
103 363 146 •	2500	8	kom	44,80	1 kom

Grupa proizvoda 300 385

SISO cilindar bravica s polugom

Tip:	SISO
Duljina cilindra:	25 mm
Debljina krila do:	20 mm
Cilindar ø:	16 mm
Materijal:	mesing
Površinska obrada:	kromirano



Br.art		JM	Cijena HRK	za
103 370 778 •		kom	18,80	1 kom

Grupa proizvoda 300

schachermayer

Cilindar bravica za staklena vrata

Tip: SISO
Zaključavanje: različito zaključavanje
Bušenje stakla: 25 mm
Debljina stakla od: 4 mm
Debljina stakla do: 6 mm
Materijal: zamak
Površinska obrada: kromirano mat

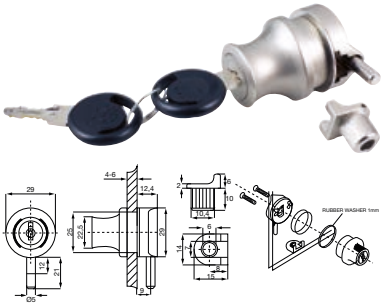

Br.art		JM	Cijena HRK	za
103 370 777		kom	36,95	1 kom

Grupa proizvoda 300

Zahvatna pločica 534

- odgovara uz cilindar-gumb bravicu 534 F



Opseg isporuke:
1 gumeni prsten za umetanje u zahvatnu pločicu

Materijal: zamak
Površinska obrada: poniklano polirano

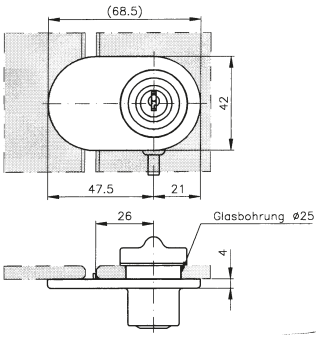

Br.art		JM	Cijena HRK	za
103 365 447		kom	44,60	1 kom

Grupa proizvoda 300 385

5

Cilindar bravica na pritisak za staklena vrata

Zaključavanje: različito zaključavanje
Bušenje stakla: 26 mm
Debljina stakla od: 4 mm
Debljina stakla do: 6 mm
Materijal: zamak
Površinska obrada: kromirano

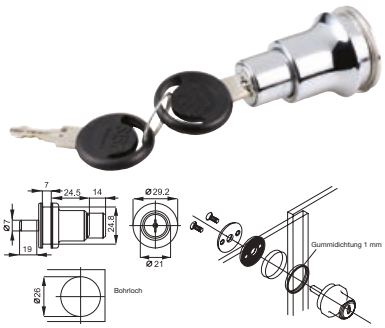

Br.art		JM	Cijena HRK	za
103 370 773		kom	35,30	1 kom

Grupa proizvoda 300

Cilindar bravica za staklena vrata bez bušenja

Materijal: zamak
Površinska obrada: kromirano



Br.art		JM	Cijena HRK	za
103 370 774 •		kom	36,31	1 kom

Grupa proizvoda 300

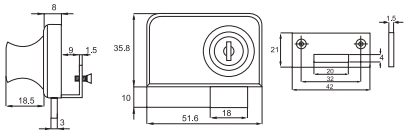

Zasun za namještaj ravni

Opseg isporuke:
s prihvatnikom za pričvršćivanje vijcima

Materijal: čelik
Površinska obrada: srebrno



Br.art	Dimenzije	JM	Cijena HRK	za
103 332 040 •	20 x 60 mm	kom	23,60	1 kom
103 332 044 •	20 x 80 mm	kom	23,60	1 kom

Grupa proizvoda 300

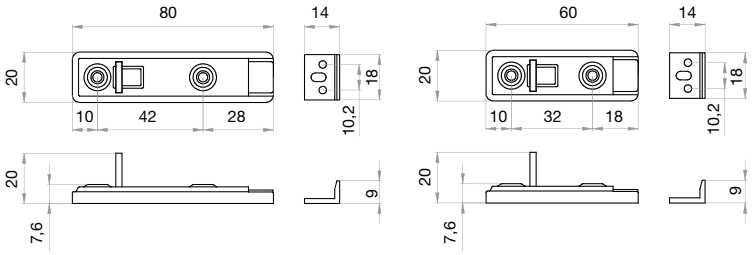

Zasun za namještaj savijeni

Opseg isporuke:
s prihvatnikom

Materijal: čelik
Površinska obrada: srebrno



Br.art	Dimenzije mm	JM	Cijena HRK	za
103 332 047 •	20 x 80	kom	27,65	1 kom

Grupa proizvoda 300

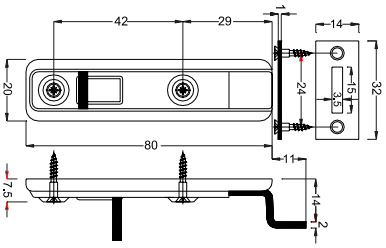

Zasun za namještaj s kliznom ručkicom

Opseg isporuke:
s prihvatnikom

Dimenzije: 16 x 70 mm
Materijal: čelik

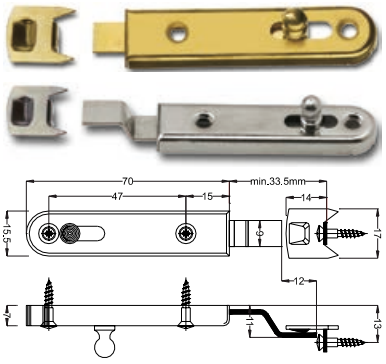

Br.art	Izvedba	Površinska obrada	JM	Cijena HRK	za
103 332 076 •	ravni	pomesingano	kom	379,00	100 kom
103 332 079	ravni	poniklano	kom	371,00	100 kom
103 332 072 •	savijeni	pomesingano	kom	461,00	100 kom
103 332 073	savijeni	poniklano	kom	453,00	100 kom

Grupa proizvoda 300

Kopča za sanduk

- za čvrsto zatvaranje ili zaključavanje



Opseg isporuke:
sa zapornim limom

Materijal: čelik

Br.art	Duljina mm	Širina mm	Površinska obrada	JM	Cijena HRK	za
103 391 125 •	102	23	poniklano	kom	900,00	100 kom
103 391 137 •	110	38	pocinčano	kom	3.145,00	100 kom
103 391 138 •	135	46	pocinčano	kom	6.062,00	100 kom

Grupa proizvoda 300

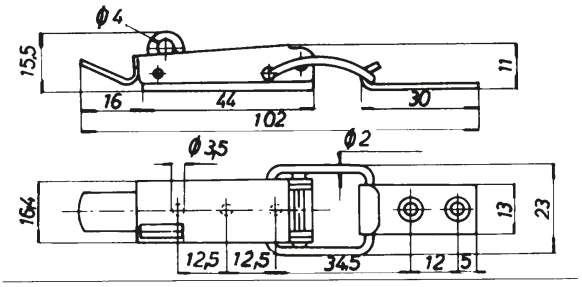

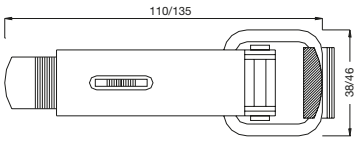

Kopča za sanduk podesiva

- raspon podešavanja 138 - 150 mm

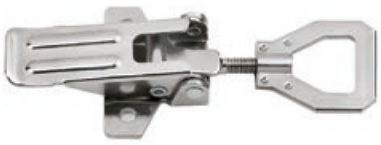

Opseg isporuke:
sa zapornim limom

Materijal: čelik
Površinska obrada: pocinčano

Br.art	Duljina mm	Širina mm	JM	Cijena HRK	za
103 391 133 •	125	32	kom	3.233,00	100 kom

Grupa proizvoda 300

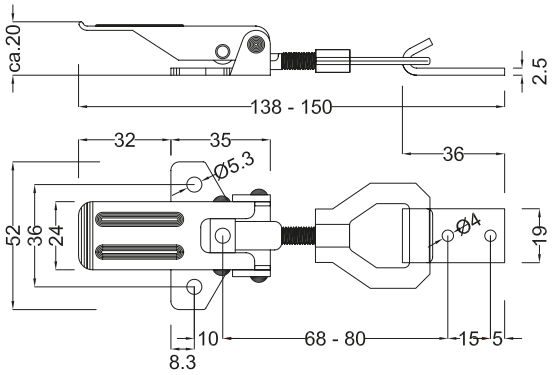

5

Kopča za sanduk – oblik prihvatnika C

Opseg isporuke:
sa zapornim limom

Materijal: čelik

Br.art	Duljina mm	Širina mm	Površinska obrada	JM	Cijena HRK	za
103 370 244	55	21	pocinčano	kom	1.054,00	100 kom
103 391 126 •	75	23	pocinčano	kom	874,00	100 kom

Grupa proizvoda 300



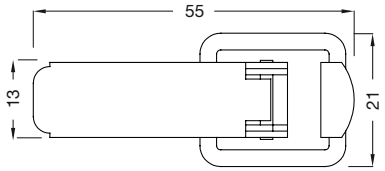

Kopča za sanduk – oblik prihvatnika D

Opseg isporuke:
sa zapornim limom

Materijal: čelik
Površinska obrada: pocinčano

Br.art	Duljina mm	Širina mm	JM	Cijena HRK	za
103 391 129 •	55	21	kom	1.070,00	100 kom
103 391 131 •	75	32	kom	1.678,00	100 kom

Grupa proizvoda 300

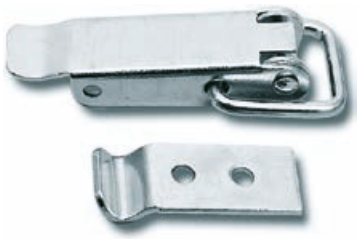

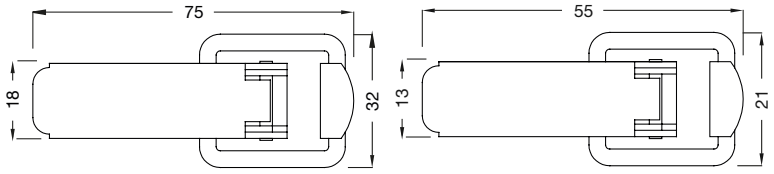

5

Ručka za sanduk na upuštanje

- za upuštanje





Dubina: 11 mm
Materijal: čelik
Površinska obrada: pocinčano

Br.art	Duljina mm	Širina mm	Rupa ø mm	JM	Cijena HRK	za
103 391 110 •	100	80	4.5	kom	3.669,00	100 kom
103 391 111 •	140	90	7	kom	6.909,00	100 kom

Grupa proizvoda 300

Ručka za sanduk - pričvršćivanje vijcima

- za pričvršćivanje vijcima



Rupa ø: 5.5 mm
Materijal: čelik
Površinska obrada: pocinčano

Br.art	Duljina mm	Širina mm	JM	Cijena HRK	za
103 391 116 •	103	81	kom	2.328,00	100 kom

Grupa proizvoda 300

Nosači polica i konzole







Nosači polica, nosači staklenih polica

Stranica
658 – 675







Nosači polica, nosači staklenih polica

Stranica
676 – 682







Stezni nosači, stezni nosači staklenih polica

Stranica
683 – 691






Kapice za ogledala, nosači ogledala i stakla

Stranica
692






Konzole

Stranica
693 – 699

Nosač police FB

Nosač police sastoji se od dva dijela:
- samog nosača s dosjednom površinom i prilagodnog elementa u polici.
- Policu je potrebno postaviti tek uz lagani pritisak kako bi se "uglavila" oba konična prilagodna elementa.
- Element za policu koji se pričvršćuje bušenjem: plastika, crna.

Ugradnja: za pričvršćivanje vijcima
Materijal: element nosača, cink
Površinska obrada: poniklano



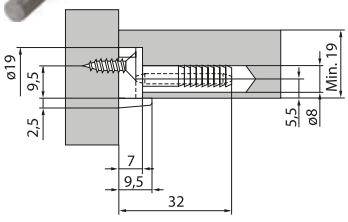

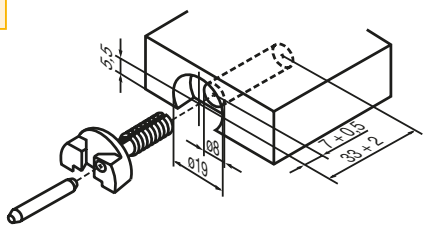

Br.art	Uporaba	Bušenje ø mm	PJ	JM	Cijena HRK	za
103 330 416	debljina police 17 mm	8,5/19	100	GT	112,50	100 GT
103 330 417	debljina police 19 mm	8,5/19	100	GT	111,50	100 GT

Grupa proizvoda 300 F53

Pribor					
Br.art	**Opis**	**PJ**	**JM**	**Cijena HRK**	**za**
103 330 413	Specijalni vijak za nosač police FB ø 4 mm, duljina 12 mm, poniklani čelik	10	kom	24,20	100 kom



Podni nosač FB-kućište

Br.art	Bušenje ø mm	Materijal	Površinska obrada	PJ	JM	Cijena HRK	za
103 330 407	8,5/19	plastika	crno	100	kom	33,90	100 kom

Grupa proizvoda 300 F53

Pribor					
Br.art	**Opis**	**PJ**	**JM**	**Cijena HRK**	**za**
103 330 408	Razuporni trn za nosač police FB ø 3 mm, duljina 25 mm, poniklani čelik	100	kom	12,75	100 kom



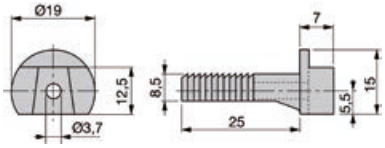

Podni nosač FB-nosač

Br.art	Debljina police mm	Mjera X mm	Materijal	Površinska obrada	PJ	JM	Cijena HRK	za
103 330 403	17	9	cink	poniklano	100	kom	65,60	100 kom
103 330 404	19	10	cink	poniklano	100	kom	70,00	100 kom

Grupa proizvoda 300 F53



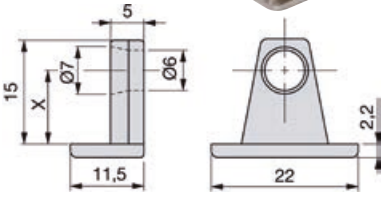

Stepenasto svrdlo HM

Uporaba za: nosač police FB
Materijal: HM

Br.art	Svrdlo ø mm	Ukupna duljina mm	Prihvat ø mm	PJ	JM	Cijena HRK	za
103 330 414	8/19	75	10	1	kom	N 1.402,00	1 kom

Grupa proizvoda FNT



ITALIANA ferramenta

Nosač police Unico

Izvedba: s blokadom
Uporaba za: police debljine min. 15 mm
Ugradnja: za pričvršćivanje vijcima
Materijal: lijevani cink/plastika



Br.art	Bušenje ø mm	Površinska obrada	PJ	JM	Cijena HRK	za
103 340 194 •	3	poniklano/svijetlosivo	100	kom	192,50	100 kom
103 340 195 •	5	poniklano/svijetlosivo	100	kom	197,50	100 kom

Grupa proizvoda 300 F53



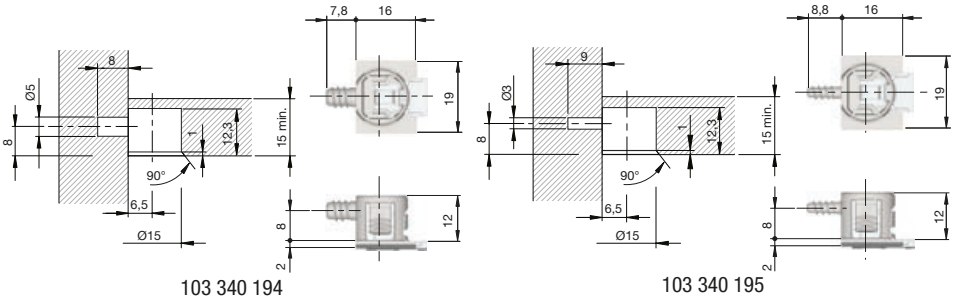

103 340 194 103 340 195

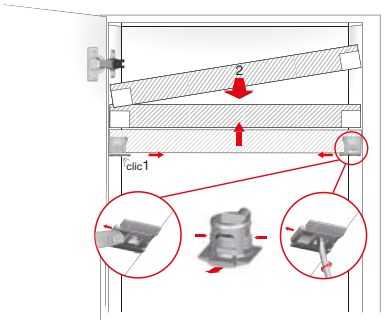

ITALIANA ferramenta

Nosač police FLIPPER

Izvedba: vidljive rupe
Uporaba za: police debljine min. 14 mm
Ugradnja: za pričvršćivanje vijcima
Materijal: plastika



Br.art	Bušenje ø mm	Površinska obrada	PJ	JM	Cijena HRK	za
103 398 447 •	15	srebrnosiva	100	kom	32,10	100 kom

Grupa proizvoda 300 F53



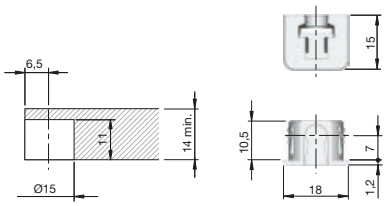

ITALIANA ferramenta

Nosač police FLIPPER s Euro svornjakom

- odgovara za nosač polica FLIPPER

Materijal: čelik



Br.art	Bušenje ø mm	Površinska obrada	PJ	JM	Cijena HRK	za
103 398 470 •	3	pocinčano	100	kom	28,85	100 kom

Grupa proizvoda 300 F53

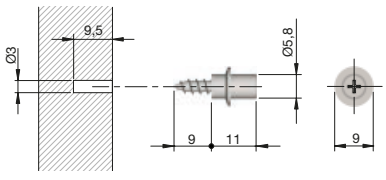

schachermayer

ITALIANA ferramenta

Nosač police PK2

- može se primjenjivati kao jednostruki nosač police ili s dodatnim podešavanjem (element koji se pričvršćuje bušenjem)

Napomena:
Element koji se pričvršćuje bušenjem PK2 se posebno naručuje.

Izvedba: dvodijelna
Materijal: lijevani cink
Površinska obrada: poniklano


s vijkom 4 x 16


s Euro vijkom 6,2 x 13

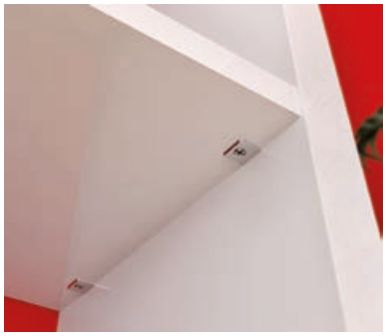

Br.art	Uporaba	Bušenje ø mm	Ugradnja	PJ	JM	Cijena HRK	za
103 340 200 •	debljina police 16 mm	3	s montiranim vijkom 4 x 16 mm	100	kom	138,50	100 kom
103 340 201 •	debljina police 16 mm	5	s montiranim Euro vijkom 6,2 x 13 mm	100	kom	140,50	100 kom
103 398 472 •	debljina police 18/19 mm	3	s montiranim vijkom 4 x 16 mm	100	kom	128,50	100 kom
103 398 465	debljina police 18/19 mm	5	s montiranim Euro vijkom 6,2 x 13 mm	100	kom	125,00	100 kom
103 398 452 •	debljina police 25 mm	3	s montiranim vijkom 4 x 16 mm	100	kom	142,50	100 kom
103 398 471 •	debljina police 25 mm	5	s montiranim Euro vijkom 6,2 x 13 mm	100	kom	136,00	100 kom

Grupa proizvoda 300 F53

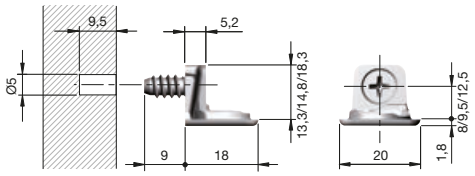

s Euro vijkom 6,2 x 13

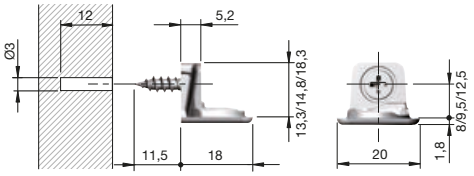

s vijkom 4 x 16

ITALIANA ferramenta

Element koji se pričvršćuje bušenjem PK2

- odgovara za nosač polica PK2

Napomena:
Nosač polica PK2 se posebno naručuje.

Ugradnja: s ekscentrom
Materijal: plastika



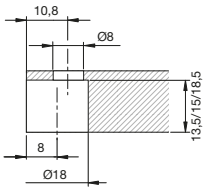

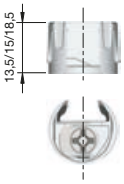

Br.art	Izvedba	Uporaba	Bušenje ø mm	Površinska obrada	PJ	JM	Cijena HRK	za
103 340 202 •	blokiranje	debljina police 16 mm	18	siva	100	kom	107,50	100 kom
103 398 466	Podešavanje	debljina police 18/19 mm	18	sivo	100	kom	110,00	100 kom
103 398 453 •	Podešavanje	debljina police 25 mm	18	sivo	100	kom	114,00	100 kom

Grupa proizvoda 300 F53

Nosač police Drill

- 5 mm Euro navoj

Izvedba: sa zaštitom od ispadanja (klinovi za fiksiranje police)
Ugradnja: za pričvršćivanje vijcima
Materijal: cink



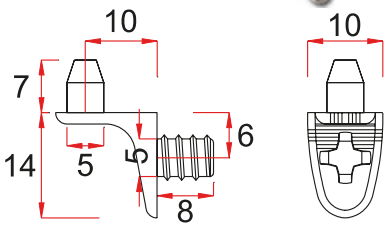

Br.art	Bušenje ø mm	Površinska obrada	PJ	JM	Cijena HRK	za
103 340 116 •	5	poniklano	100	kom	68,20	100 kom

Grupa proizvoda 300 F53

Hettich

System 32

Nosač police Sekura 7

Izvedba: sigurnosni klin
Ugradnja: za pričvršćivanje vijcima
Materijal: lijevani cink



Br.art	Tvornički broj	Bušenje ø mm	Površinska obrada	PJ	JM	Cijena HRK	za
103 347 970 •	53012	5	poniklano	500	kom	183,50	100 kom

Grupa proizvoda 313 F17

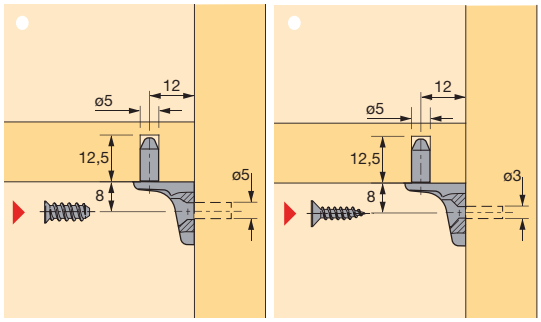

6

Nosač police FLAT

Izvedba: spljošten
Ugradnja: pričvršćivanje zabijanjem
Materijal: plastika



Br.art	ø mm	Površinska obrada	PJ	JM	Cijena HRK	za
103 340 220	15	bijelo	100	kom	11,20	100 kom
103 340 225	15	smeđe	100	kom	11,20	100 kom
103 340 226	15	bež	100	kom	13,75	100 kom

Grupa proizvoda 300 F53

schachermayer

ITALIANA ferramenta

Nosač police Unico

Izvedba: s blokadom
Uporaba za: police debljine min. 15 mm
Ugradnja: utiskivanje
Materijal: cink lijevani/plastika

Br.art	Bušenje ø mm	Površinska obrada	PJ	JM	Cijena HRK	za
103 340 192 •	3	poniklano/svijetlosivo	100	kom	192,50	100 kom
103 340 193 •	5	poniklano/svijetlosivo	100	kom	194,50	100 kom

Grupa proizvoda 300 F53





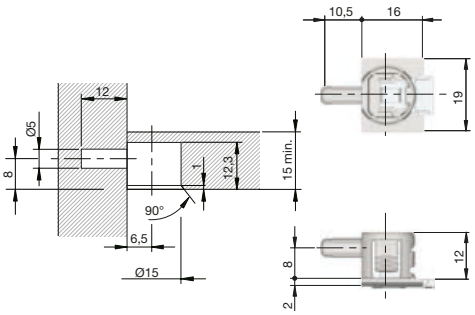

103 340 192

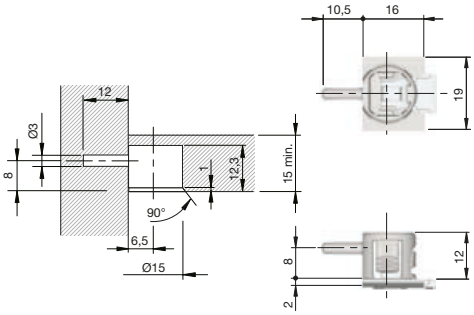

103 340 193

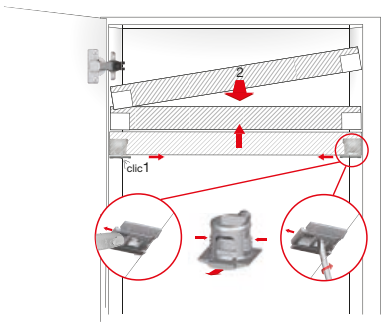

ITALIANA ferramenta

Utisni nosač police Spring

- jednostavna montaža – pomični zatik

Izvedba: s blokadom
Ugradnja: utiskivanje
Materijal: čelik/plastika

Br.art	Bušenje ø mm	Površinska obrada	PJ	JM	Cijena HRK	za
103 340 105 •	5	poniklano/srebrnosivo	100	kom	207,00	100 kom

Grupa proizvoda 300 F53



6

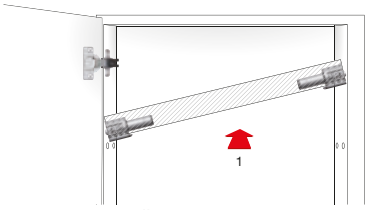

Montaža police korak 1

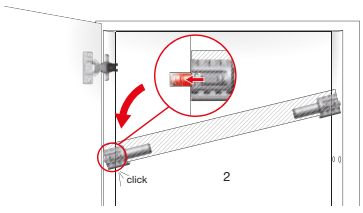

Montaža police korak 2

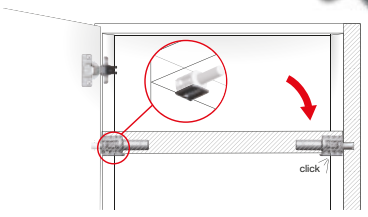

Montaža police korak 3

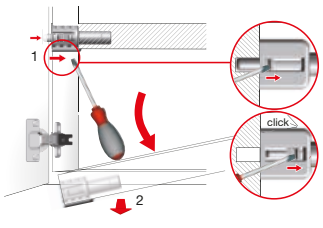

Demontaža police korak 1

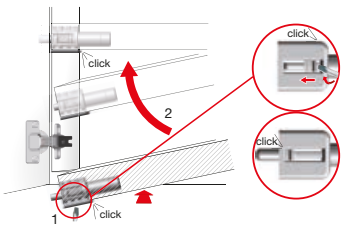

Demontaža police korak 2

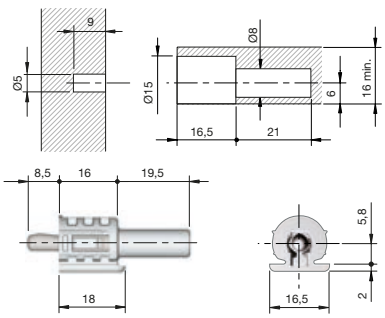

Utisni nosač police oblik žlice

Izvedba: s ravnom prihvatnom površinom
Ugradnja: utiskivanje
Materijal: čelik



Br.art	Bušenje ø mm	Površinska obrada	PJ	JM	Cijena HRK	za
103 340 054 •	3	poniklano	100	kom	43,20	100 kom
103 340 055	5	poniklano	100	kom	17,55	100 kom
103 341 055 •	5	poniklano	1000	kom	143,00	1000 kom

Grupa proizvoda 300 F53

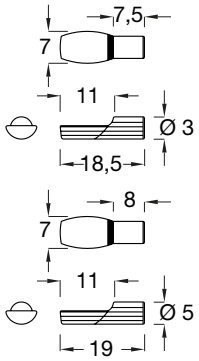

Utisni nosač police DUO

Izvedba: nastavak na obje strane
Ugradnja: utiskivanje
Materijal: čelik



Br.art	Bušenje ø mm	Površinska obrada	PJ	JM	Cijena HRK	za
103 337 060	5	pocinčano	10000	kom	69,00	1000 kom
103 340 050 •	5	pocinčano	100	kom	8,27	100 kom
103 341 050 •	5	pocinčano	1000	kom	109,00	1000 kom
103 340 145 •	5	pocinčano crno	100	kom	15,35	100 kom

Grupa proizvoda 300 F53

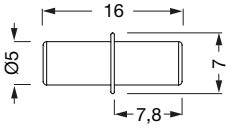

Utisni nosač police Mini

Izvedba: s nastavkom
Ugradnja: utiskivanje
Materijal: čelik



Br.art	Bušenje ø mm	Površinska obrada	PJ	JM	Cijena HRK	za
103 340 070 •	3	poniklano	100	kom	10,70	100 kom
103 341 070 •	3	poniklano	1000	kom	96,10	1000 kom
103 340 071 •	3	pomesingano	100	kom	17,95	100 kom
103 340 147 •	3	pocinčano crno	100	kom	35,10	100 kom

Grupa proizvoda 300 F53

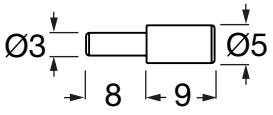

Utisni nosač police Semi

Izvedba: s nastavkom
Ugradnja: utiskivanje
Materijal: čelik



Br.art	Bušenje ø mm	Površinska obrada	PJ	JM	Cijena HRK	za
103 340 075	5	poniklano	100	kom	29,05	100 kom
103 341 075 •	5	poniklano	1000	kom	290,00	1000 kom

Grupa proizvoda 300 F53

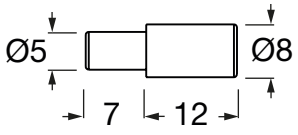

schachermayer

Utisni nosač police Maxi

Izvedba: s nastavkom
Ugradnja: utiskivanje
Materijal: čelik





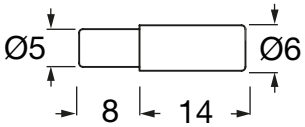

Br.art	Bušenje ø mm	Površinska obrada	PJ	JM	Cijena HRK	za
103 340 146 •	5	pocinčano crno	100	kom	41,15	100 kom
103 340 140 •	5	poniklano	100	kom	17,55	100 kom
103 341 140 •	5	poniklano	1000	kom	153,50	1000 kom

Grupa proizvoda 300 F53

Utisni nosač police KU

Izvedba: s nastavkom
Ugradnja: utiskivanje
Materijal: plastika



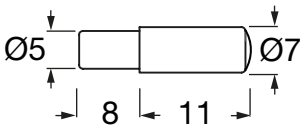

Br.art	Bušenje ø mm	Površinska obrada	PJ	JM	Cijena HRK	za
103 340 080 •	5	bijelo	100	kom	11,90	100 kom
103 340 085 •	5	smeđe	100	kom	11,90	100 kom

Grupa proizvoda 300 F53

Utisni nosač police Stift

Izvedba: s čeličnim trnom
Ugradnja: utiskivanje
Materijal: čelik



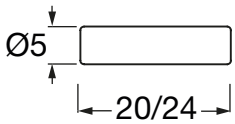

Br.art	Bušenje ø mm	Duljina mm	Površinska obrada	PJ	JM	Cijena HRK	za
103 340 100	5	20	poniklano	100	kom	12,55	100 kom
103 340 102	5	24	poniklano	100	kom	14,95	100 kom

Grupa proizvoda 300 F53

Nasadna kapica

Materijal: plastika



Br.art	Unutarnji ø mm	Površinska obrada	PJ	JM	Cijena HRK	za
103 340 135 •	3	prozirno	100	kom	15,35	100 kom
103 340 136 •	5	prozirno	100	kom	15,95	100 kom

Grupa proizvoda 300 F53

Utisni nosač police Safety

Izvedba: s čeličnim trnom
Ugradnja: utiskivanje
Materijal: plastika



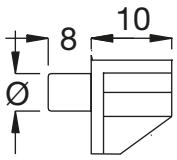

Br.art	Bušenje ø mm	Površinska obrada	PJ	JM	Cijena HRK	za
103 340 005 •	3	prozirno	100	kom	27,05	100 kom
103 341 005 •	3	prozirno	1000	kom	261,00	1000 kom
103 340 000	5	bijelo	100	kom	29,45	100 kom
103 341 000 •	5	bijelo	1000	kom	261,00	1000 kom
103 340 001	5	smeđe	100	kom	26,65	100 kom
103 341 001 •	5	smeđe	1000	kom	261,00	1000 kom
103 340 002	5	prozirno	100	kom	24,00	100 kom
103 341 002 •	5	prozirno	1000	kom	222,50	1000 kom

Grupa proizvoda 300 F53

Utisni nosač police Winkel 1

Izvedba: s nastavkom
Ugradnja: utiskivanje
Materijal: cink



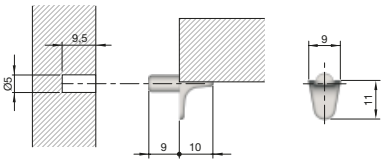

Br.art	Bušenje ø mm	Površinska obrada	PJ	JM	Cijena HRK	za
103 340 111 •	5	poniklano	100	kom	48,85	100 kom
103 341 111 •	5	poniklano	1000	kom	457,00	1000 kom

Grupa proizvoda 300 F53

Utisni nosač police Winkel 2

Ugradnja: utiskivanje
Materijal: plastika





Br.art	Bušenje ø mm	Površinska obrada	PJ	JM	Cijena HRK	za
103 340 011 •	5	smeđe	100	kom	8,47	100 kom
103 340 015 •	6	bijelo	100	kom	8,87	100 kom
103 340 016 •	6	smeđe	100	kom	8,87	100 kom

Grupa proizvoda 300 F53

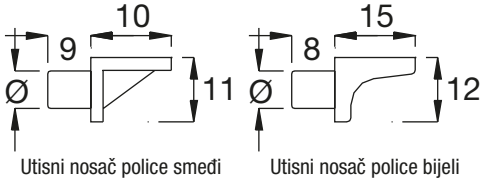

Utisni nosač police smeđi Utisni nosač police bijeli

Utisni nosač police FIX 1

Izvedba: zaštita od ispadanja
Ugradnja: utiskivanje
Materijal: cink

Br.art	Bušenje ø mm	Površinska obrada	PJ	JM	Cijena HRK	za
103 340 110 •	5	poniklano	100	kom	47,20	100 kom
103 337 006	5	poniklano	1000	kom	439,00	1000 kom

Grupa proizvoda 300 F53

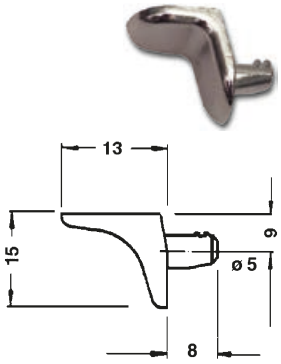

Utisni nosač police FIX 2

Izvedba: zaštita od ispadanja i klinovi za fiksiranje police
Ugradnja: utiskivanje
Materijal: cink

Br.art	Bušenje ø mm	Površinska obrada	PJ	JM	Cijena HRK	za
103 340 115 •	5	poniklano	100	kom	47,40	100 kom
103 337 007	5	poniklano	1000	kom	451,00	1000 kom

Grupa proizvoda 300 F53

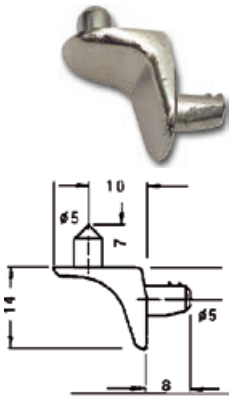

ITALIANA ferramenta

Utisni nosač police K-LINE - 1 klin

- klin za fiksiranje ø 5 mm

Ugradnja: utiskivanje
Materijal: zamak

Br.art	Bušenje ø mm	Površinska obrada	PJ	JM	Cijena HRK	za
103 340 112 •	5	poniklano	1000	kom	43,40	100 kom

Grupa proizvoda 300 F53



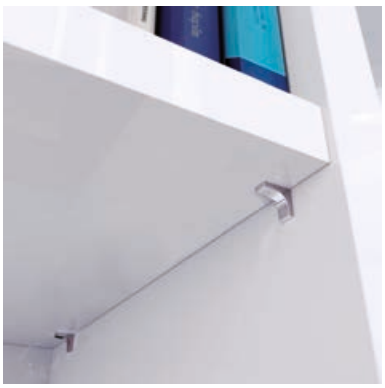

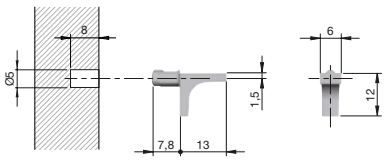

6

ITALIANA ferramenta

Utisni nosač police K-LINE - 2 klina

- klin za fiksiranje ø 5 mm

Ugradnja: utiskivanje
Materijal: zamak



Br.art	Bušenje ø mm	Površinska obrada	PJ	JM	Cijena HRK	za
103 340 113 •	5	poniklano	100	kom	44,40	100 kom

Grupa proizvoda 300 F53

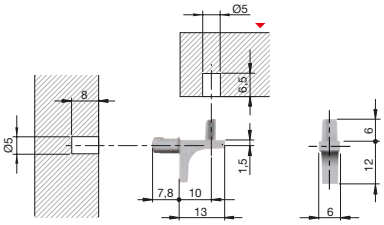



Vodilica za nosače polica

Izvedba: blago stožastog oblika
Ugradnja: pričvršćivanje vijcima ili upuštanje
Materijal: čelik

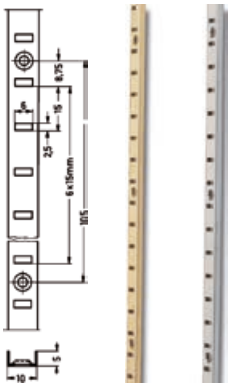

Br.art	Duljina mm	Površinska obrada	PJ	JM	Cijena HRK	za
103 340 650 •	3500	mesingano	25	kom	87,80	1 kom
103 340 651 •	3500	poniklano	25	kom	86,40	1 kom

Grupa proizvoda 313 F17

Nosač police

- odgovara uz čeličnu vodilicu za nosače polica br. art. 103 340 650, 651

Ugradnja: vješanje
Materijal: čelik

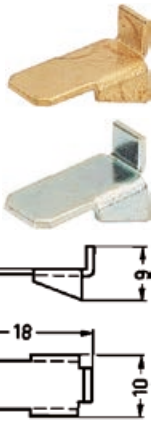

Br.art	Površinska obrada	PJ	JM	Cijena HRK	za
103 340 710 •	mesingano	250	kom	284,00	100 kom
103 340 715 •	pocinčano	100	kom	95,20	100 kom

Grupa proizvoda 313 F17

6

Vodilica za nosače polica

- Dva nazubljena krila omogućuju da vodilica zabijena u utor od 11 x 6 mm ostane čvrsto usidrena u stranici namještaja.

Ugradnja: užljebljenje
Materijal: aluminij

Br.art	Duljina mm	Površinska obrada	PJ	JM	Cijena HRK	za
103 340 751 •	3500	neobrađeno	50	kom	47,80	1 kom

Grupa proizvoda 300 F53

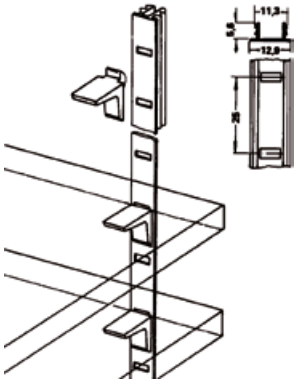

Nosač police

- za vodilicu nosača polica br. art. 103 340 751

Ugradnja: vješanje

Br.art	Materijal	Površinska obrada	PJ	JM	Cijena HRK	za
103 340 766 •	aluminij	neobrađeno	100	kom	175,50	100 kom

Grupa proizvoda 300 F53

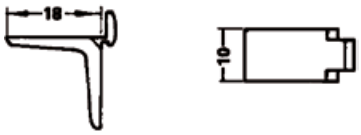

Nosač staklene police Gabi

Izvedba: s gumenom podlogom
Ugradnja: pričvršćivanje vijcima

Br.art	Materijal	Površinska obrada	PJ	JM	Cijena HRK	za
103 340 144 •	čelik	poniklano	100	kom	535,00	100 kom

Grupa proizvoda 300 F53



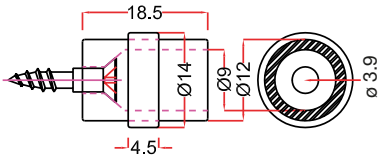

6

ITALIANA ferramenta

Nosač staklene police Cobra

Izvedba: sa sigurnosnim vijkom
Ugradnja: pričvršćivanje vijcima
Materijal: lijevani cink

Br.art	Debljina stakla mm	Površinska obrada	PJ	JM	Cijena HRK	za
103 340 181 •	5-6	poniklano	100	kom	206,50	100 kom

Grupa proizvoda 300 F53



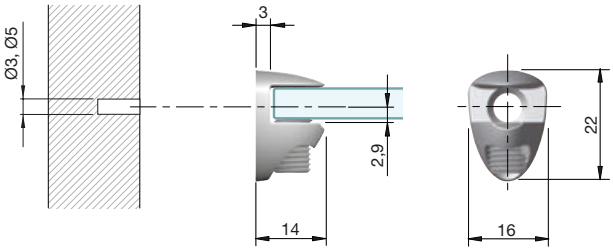



Nosač staklene police Alfa Stop

Izvedba: brza montaža
Ugradnja: pričvršćivanje vijcima
Materijal: lijevani cink



Br.art	Debljina stakla mm	Površinska obrada	PJ	JM	Cijena HRK	za
103 340 161	6, 8, 10	poniklano	500	kom	653,00	100 kom

Grupa proizvoda 300 F53

Potrebni dodatni artikli						
Br.art	**Opis**	**PJ**	**JM**	**Cijena HRK**		**za**
104 405 353 •	SPAX mala upušt. glava 3.0x 16, puni navoj Pozidriv 1, glava ø 5mm, poc.-plavo	1000	kom	10,35		100 kom
104 405 355 •	SPAX mala upušt. glava 3.0x 20, puni navoj Pozidriv 1, glava ø 5mm, poc.-plavo	1000	kom	10,75		100 kom



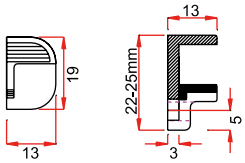

ITALIANA ferramenta

Nosač staklene police Pull

Izvedba: s držačem i gumenom podlogom
Materijal: čelik



Br.art	Debljina stakla mm	Ugradnja	Površinska obrada	PJ	JM	Cijena HRK	za
103 340 170 •	5-8	pričvršćivanje vijcima	poniklano	100	kom	266,00	100 kom
103 340 171 •	10-15	za pričvršćivanje vijcima	poniklanio	100	kom	281,00	100 kom

Grupa proizvoda 300 F53

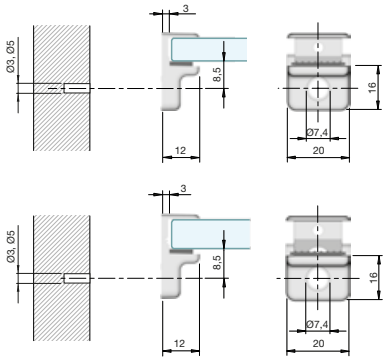

Pričvrsni vijak

- odgovarajući vijak za Pull nosač

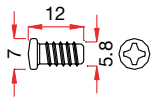

Materijal: čelik

Br.art	Izvedba	Površinska obrada	PJ	JM	Cijena HRK	za
103 340 172 •	Euro vijak 6 x 10,5 mm	poniklano	1000	kom	10,70	100 kom

Grupa proizvoda 300 F53

schachermayer

ITALIANA ferramenta

Nosač staklene police KRISTAL

- odgovarajući vijak za pričvršćivanje je vijak za drvo ø 3,5 x 12 mm



Izvedba: s prozirnom gumenom presvlakom
Ugradnja: za pričvršćivanje vijcima
Materijal: zamak

Br.art	Debljina stakla mm	Površinska obrada	PJ	JM	Cijena HRK	za
103 340 031 •	8	poniklano	100	kom	345,00	100 kom

Grupa proizvoda 300 F53

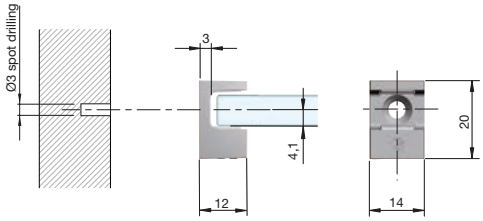



ITALIANA ferramenta

Nosač staklene police KUBIC

- odgovarajući vijak za pričvršćivanje ø 3,5 x 16 mm



Napomena:
odgovarajući gornji dio, br. art. 103 340 039, se posebno naručuje.

Izvedba: demontaža staklene police bez alata
Ugradnja: pričvršćivanje vijcima
Materijal: zamak

Br.art	Debljina stakla mm	Površinska obrada	PJ	JM	Cijena HRK	za
103 340 038 •	4-8	poniklano sivo	100	kom	442,00	100 kom

Grupa proizvoda 300 F53

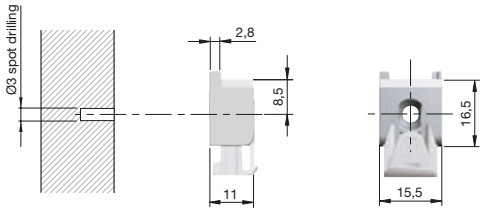



ITALIANA ferramenta

Gornji dio za nosač staklene police KUBIC

- odgovara za nosač staklene police KUBIC



Materijal: zamak

Br.art	Izvedba	Površinska obrada	PJ	JM	Cijena HRK	za
103 340 039 •	s prozirnom gume-nom presvlakom	poniklano	100	kom	176,00	100 kom

Grupa proizvoda 300 F53

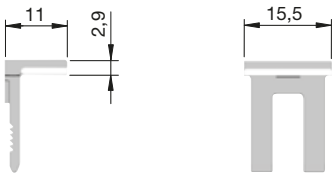

Nosač staklene police

Izvedba: s nasadnom čahurom od prozirnog PVC-a, sa zaštitom od klizanja
Debljina stakla: 4-10 mm
Ugradnja: pričvršćivanje utiskivanjem
Materijal: čelik
Površinska obrada: poniklano

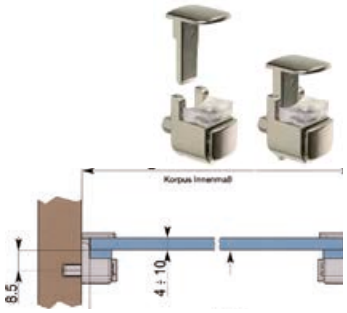

Br.art	Bušenje ø mm	JM	Cijena HRK	za
103 337 008 •	5	kom	3.486,00	1000 kom

Grupa proizvoda 300 F53

Nosač staklene police Claudia

Izvedba: s nasadnom čahurom,proziran PVC, zaštita od klizanja
Ugradnja: utiskivanje
Materijal: čelik

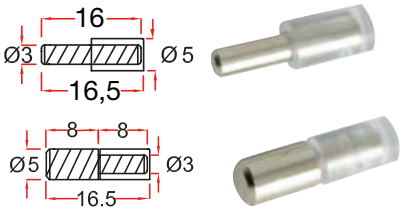

Br.art	Bušenje ø mm	Površinska obrada	PJ	JM	Cijena HRK	za
103 340 130 •	3	poniklano	100	kom	64,20	100 kom
103 340 131 •	5	poniklano	100	kom	67,00	100 kom

Grupa proizvoda 300 F53

ITALIANA ferramenta

Nosač staklene police Petra

Izvedba: s gumenim prstenom
Ugradnja: utiskivanje
Materijal: čelik



Br.art	Bušenje ø mm	Površinska obrada	PJ	JM	Cijena HRK	za
103 340 132 •	3	poniklano	100	kom	66,20	100 kom
103 340 133	5	poniklano	100	kom	52,90	100 kom

Grupa proizvoda 300 F53

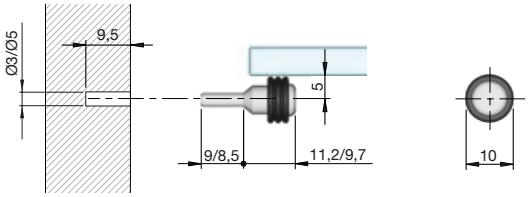

ITALIANA ferramenta

Nosač staklene police Dream

Izvedba: s gumenom podlogom
Ugradnja: utiskivanje
Materijal: čelik



Br.art	Bušenje ø mm	Površinska obrada	PJ	JM	Cijena HRK	za
103 340 174 •	3	poniklano	100	kom	110,00	100 kom
103 340 175 •	5	poniklano	100	kom	110,00	100 kom

Grupa proizvoda 300 F53

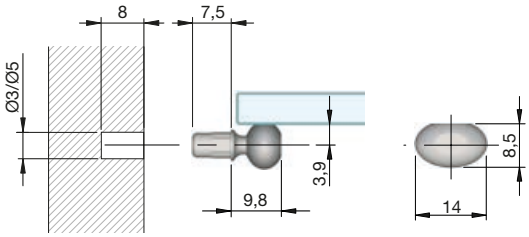

schachermayer

ITALIANA ferramenta

Nosač staklene police Atak

Napomena:
gumena podloga se posebno naručuje.

Izvedba: dvodijelno
Ugradnja: utiskivanje
Materijal: čelik

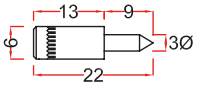



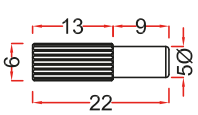



Simbolična slika

Br.art	Bušenje ø mm	Površinska obrada	PJ	JM	Cijena HRK	za
103 340 176 •	3	poniklano	100	kom	57,90	100 kom
103 340 177 •	5	poniklano	100	kom	29,85	100 kom

Grupa proizvoda 300 F53

ITALIANA ferramenta

Gumena podloga za nosač staklene police Atak

- odgovara za nosač staklene police Atak



Napomena:
nosač staklene police se posebno naručuje.

Br.art	Materijal	Površinska obrada	PJ	JM	Cijena HRK	za
103 340 178 •	guma	prozirno	100	kom	38,55	100 kom

Grupa proizvoda 300 F53

Nosač staklene police Sandra

- nosač staklene police od prozirnog PVC-a



Izvedba: s upijajućom podlogom
Ugradnja: utiskivanje
Materijal: lijevani cink
Površinska obrada: poniklano

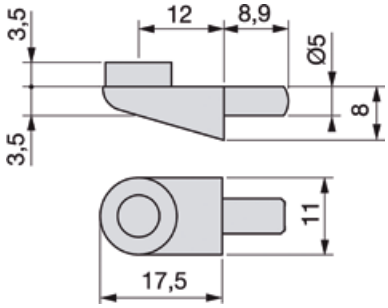

Br.art	Bušenje ø mm	PJ	JM	Cijena HRK	za
103 340 120	5	100	kom	95,20	100 kom
103 341 122 •	5	1000	kom	84,60	100 kom

Grupa proizvoda 300 F53

Nosač staklene police Andrea

Izvedba: s čeličnim trnom
Ugradnja: utiskivanje
Materijal: plastika

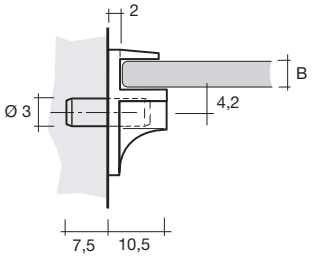

Br.art	Bušenje ø mm	Debljina stakla mm	Površinska obrada	PJ	JM	Cijena HRK	za
103 341 128 •	3	5.5	prozirno	1000	kom	451,00	1000 kom

Grupa proizvoda 300 F53

ITALIANA ferramenta

Nosač staklene police Cobra

Izvedba: sa sigurnosnim vijkom
Ugradnja: utiskivanje
Materijal: lijevani cink



Br.art	Bušenje ø mm	Debljina stakla mm	Površinska obrada	PJ	JM	Cijena HRK	za
103 340 180 •	5	5-6	poniklano	100	kom	238,00	100 kom

Grupa proizvoda 300 F53

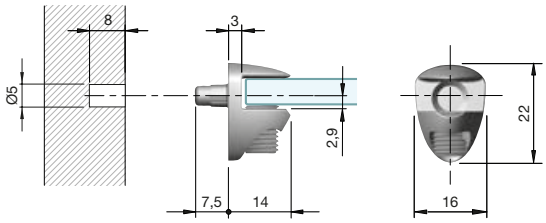

ITALIANA ferramenta

Nosač staklene police Peki

Izvedba: brza montaža
Ugradnja: utiskivanje
Materijal: lijevani cink



Br.art	Bušenje ø mm	Debljina stakla mm	Površinska obrada	PJ	JM	Cijena HRK	za
103 340 190 •	3	4-10	poniklano	100	kom	450,00	100 kom
103 340 191 •	5	4-10	poniklano	100	kom	450,00	100 kom

Grupa proizvoda 300 F53

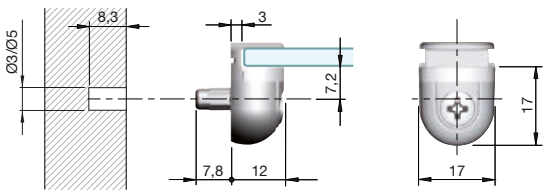



Nosač staklene police Alpha Stop

Izvedba: brza montaža
Ugradnja: utiskivanje
Materijal: lijevani cink



Br.art	Bušenje ø mm	Debljina stakla mm	Površinska obrada	PJ	JM	Cijena HRK	za
103 340 160	5	6, 8, 10	poniklano	100	kom	755,00	100 kom

Grupa proizvoda 300 F53

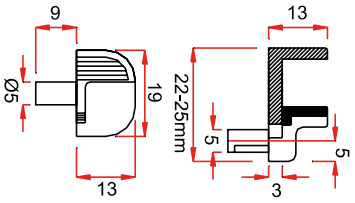



ITALIANA ferramenta

Nosač staklene police KRISTAL

Izvedba: s prozirnom gumenom presvlakom
Ugradnja: utiskivanje
Materijal: zamak



Br.art	Bušenje ø mm	Debljina stakla mm	Površinska obrada	PJ	JM	Cijena HRK	za
103 340 034 •	5	8	poniklano	100	kom	363,00	100 kom

Grupa proizvoda 300 F53

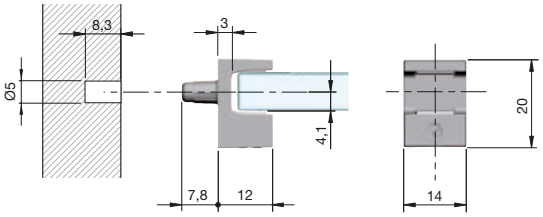



6

ITALIANA ferramenta

Nosač staklene police K-LINE

Izvedba: s prozirnom plastičnom podlogom s protukliznim ojačanjem
Ugradnja: utiskivanje
Materijal: zamak



Br.art	Bušenje ø mm	Površinska obrada	PJ	JM	Cijena HRK	za
103 340 114 •	5	poniklano	100	kom	109,00	100 kom

Grupa proizvoda 300 F53

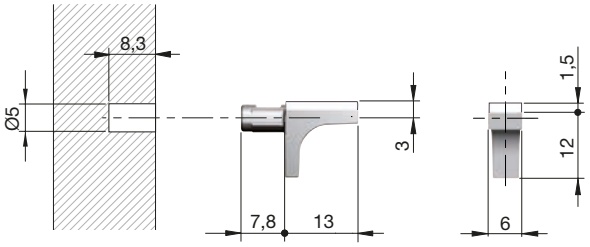

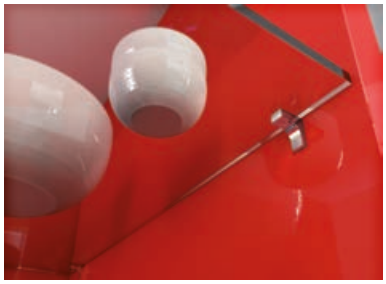

ITALIANA ferramenta

Nosač staklene police KUBIC

Napomena:
odgovarajući gornji dio, br. art. 103 340 039, se posebno naručuje.



Izvedba: demontaža staklene police bez alata
Ugradnja: utiskivanje
Materijal: zamak

Br.art	Bušenje ø mm	Debljina stakla mm	Površinska obrada	PJ	JM	Cijena HRK	za
103 340 036 •	3	4-8	poniklano sivo	100	kom	421,00	100 kom
103 340 037 •	5	4-8	poniklano sivo	100	kom	451,00	100 kom

Grupa proizvoda 300 F53

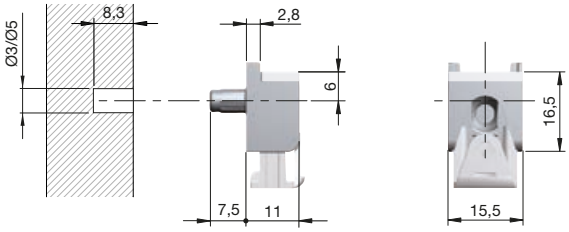



ITALIANA ferramenta

Gornji dio za nosač staklene police KUBIC

- odgovara za nosač staklene police KUBIC



Materijal: zamak

Br.art	Izvedba	Površinska obrada	PJ	JM	Cijena HRK	za
103 340 039 •	s prozirnom gumenom presvlakom	poniklano	100	kom	176,00	100 kom

Grupa proizvoda 300 F53

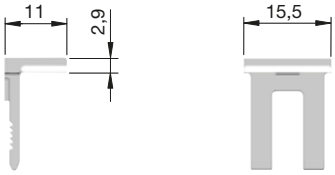

6

Potporni nosač police

- potporni nosači police postavljaju se u 2 otvora, daske police se narezuju i guraju preko nosača
- da bi potporni nosač police bio skriven, narezi se ne rade skroz do prednjeg ruba

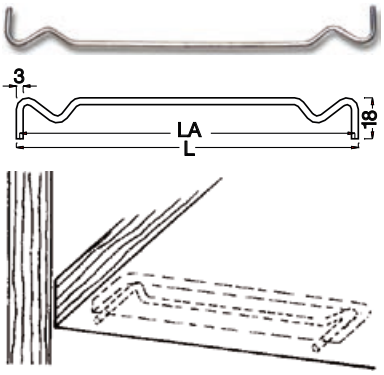

Materijal: čelik
Površinska obrada: pocinčano

Br.art	Duljina mm	Razmak rupa mm	Bušenje ø mm	PJ	JM	Cijena HRK	za
103 340 270 •	150	147	3	100	kom	306,00	100 kom
103 340 272 •	200	197	3	100	kom	347,00	100 kom
103 340 275 •	220	217	3	100	kom	367,00	100 kom
103 340 280 •	300	297	3	250	kom	388,00	100 kom

Grupa proizvoda 300 F53

Nosač police M8

- za primjenu na zidovima od panela

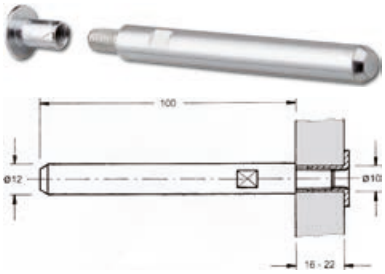

Napomena:
nosivost se odnosi na ravnomjerno raspoređeno opterećenje po m² pri maks. dubini police od 200 mm. Udarna matica M8 (br. art. 104 435 051) se naručuje posebno.

Mogućnost podešavanja: bez
Svornjak ø: 12 mm
Nosivost: 50 kg
Materijal: čelik
Površinska obrada: sjajno pocinčano

Br.art	Debljina police mm	Dubina bušenja mm	PJ	JM	Cijena HRK	za
103 342 466 •	22	100	100	kom	15,15	1 kom

Grupa proizvoda 300 F58

6

Nosač police Compact

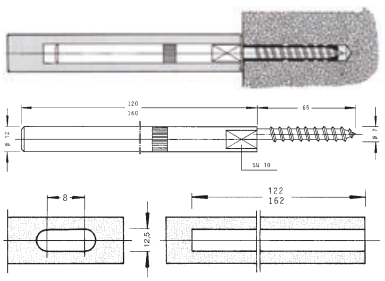

Napomena:
nosivost se odnosi na ravnomjerno raspoređeno opterećenje po m².

Opseg isporuke:
nosač police, svornjaci (bez tipli ø 10 mm)

Mogućnost podešavanja: podesiv po visini
Svornjak ø: 12 mm
Duljina navoja: 65 mm
Nosivost: 85 kg
Materijal: čelik
Površinska obrada: pocinčano

Br.art	Debljina police mm	Dubina bušenja mm	PJ	JM	Cijena HRK	za
103 342 455	22	122	100	kom	9,88	1 kom
103 342 456	22	162	100	kom	11,70	1 kom

Grupa proizvoda 300 F58

ITALIANA ferramenta

Nosač police Triade Mini

Napomena:
nosivost se odnosi na maks. dubinu police 200 mm, a povećava se pomoću pričvrsne pločice br. art. 103 342 421 na 10 kg po nosaču (maks. dubina police 300 mm).

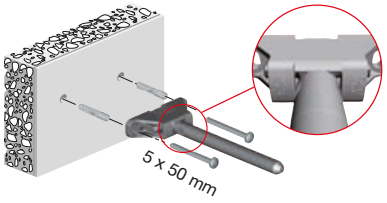

Opseg isporuke:
bez pričvrsnih vijaka

Mogućnost podešavanja:	podešavanje visine (+- 2,5 mm), bočno podešavanje (+- 2,5 mm), podešavanje nagiba (- 6 do + 13 mm)
Svornjak ø:	14 mm
Nosivost:	4,5 kg
Materijal:	lijevani cink/čelik



Br.art	Debljina police mm	Dubina bušenja mm	PJ	JM	Cijena HRK	za
103 342 420 •	25	150	50	kom	39,35	1 kom

Grupa proizvoda 300 F58

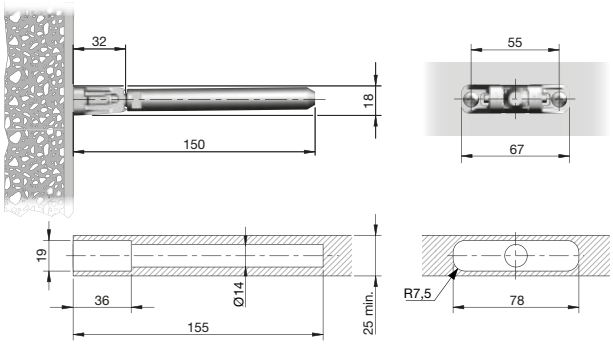

ITALIANA ferramenta

Pričvrsna pločica za nosač police Triade Mini

- odgovara za nosač police Triade Mini

Napomena:
odgovarajući pričvrsni vijci br. art. 104 422 491 M5 x 12 LIKO.

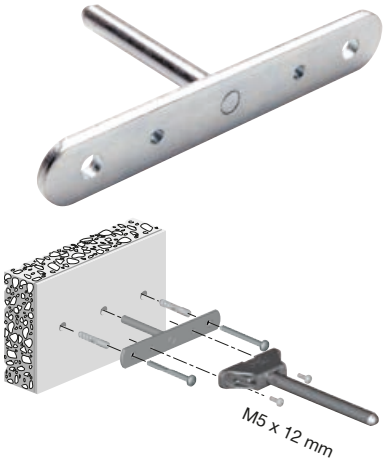

Materijal:	lijevani cink
Svornjak ø:	8 mm

Br.art	Dubina bušenja mm	PJ	JM	Cijena HRK	za
103 342 421 •	60	100	kom	23,80	1 kom

Grupa proizvoda 300 F58

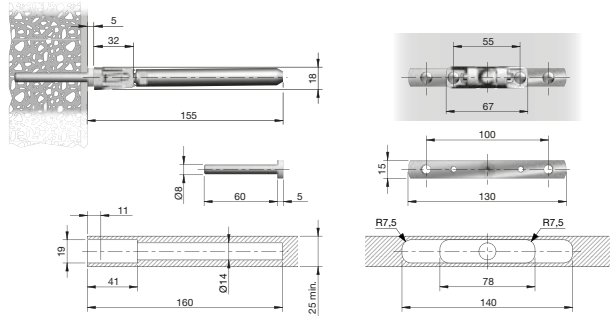

6

ITALIANA ferramenta

Nosač police Triade

Napomena:
nosivost se odnosi na opterećenje pri maks. dubini police 300 mm.

Opseg isporuke:
bez pričvrsnih vijaka

Mogućnost podešavanja:	podešavanje visine (+- 2,5 mm), bočno podešavanje (+- 2,5 mm), podešavanje nagiba (- 2,5 do + 12 mm)
Svornjak ø:	14 mm
Nosivost:	15 kg
Materijal:	lijevani cink/čelik

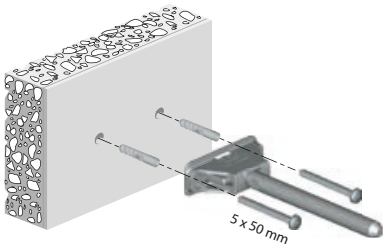

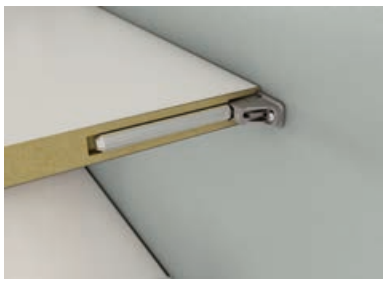

Br.art	Debljina police mm	Dubina bušenja mm	PJ	JM	Cijena HRK	za
103 342 458 •	25	150	50	kom	40,35	1 kom

Grupa proizvoda 300 F58

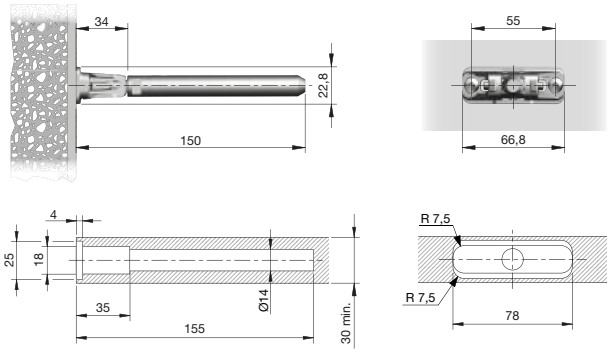

ITALIANA ferramenta

Pričvrsna pločica za nosač police Triade

- odgovara za nosač police Triade

Napomena:
odgovarajući pričvrsni vijci br. art. 104 422 491 M5 x 12 LIKO.

Materijal:	lijevani cink
Svornjak ø:	8 mm



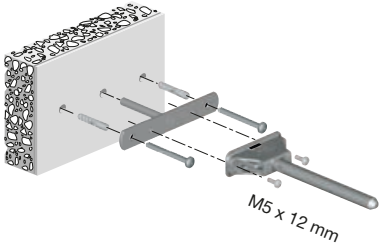

Br.art	Dubina bušenja mm	PJ	JM	Cijena HRK	za
103 342 459 •	60	100	kom	23,80	1 kom

Grupa proizvoda 300 F58

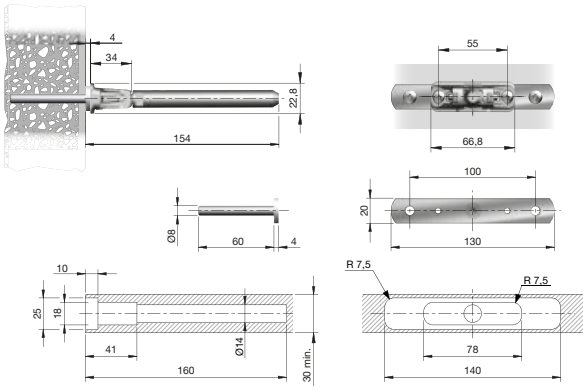

6

ITALIANA ferramenta

Nosač police Triade XXL

Napomena:
nosivost se odnosi na opterećenje pri maks. dubini police 400 mm.

Opseg isporuke:
bez pričvrsnih vijaka

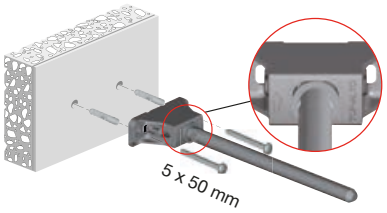

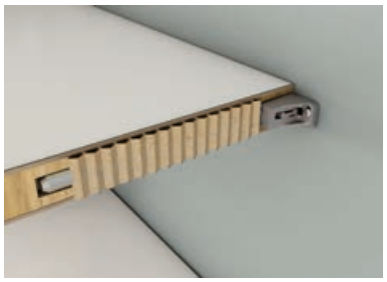

Mogućnost podešavanja:	podešavanje visine (+- 2,5 mm), bočno podešavanje (+- 2,5 mm), podešavanje nagiba (- 8 do + 20 mm)
Svornjak ø:	16 mm
Nosivost:	20 kg
Materijal:	lijevani cink/čelik

Br.art	Debljina police mm	Dubina bušenja mm	PJ	JM	Cijena HRK	za
103 342 423 •	40	285	25	kom	75,30	1 kom

Grupa proizvoda 300 F58

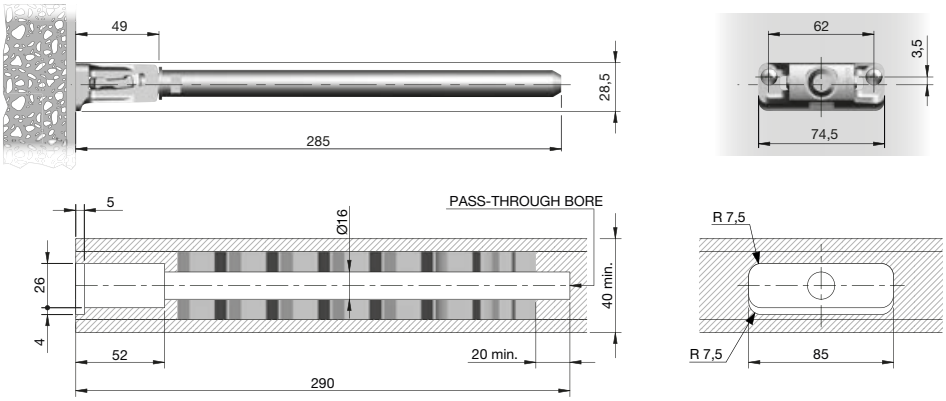

ITALIANA ferramenta

Pričvrsna pločica za nosač police Triade Maxi/XXL

- odgovara za nosač police Triade Maxi/XXL

Napomena:
odgovarajući pričvrsni vijci br. art. 104 422 491 M5x12 LIKO



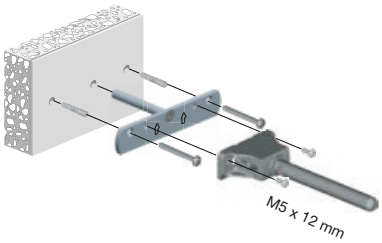

Materijal:	lijevani cink
Svornjak ø:	8 mm

Br.art	Dubina bušenja mm	PJ	JM	Cijena HRK	za
103 342 424 •	60	100	kom	23,80	1 kom

Grupa proizvoda 300 F58

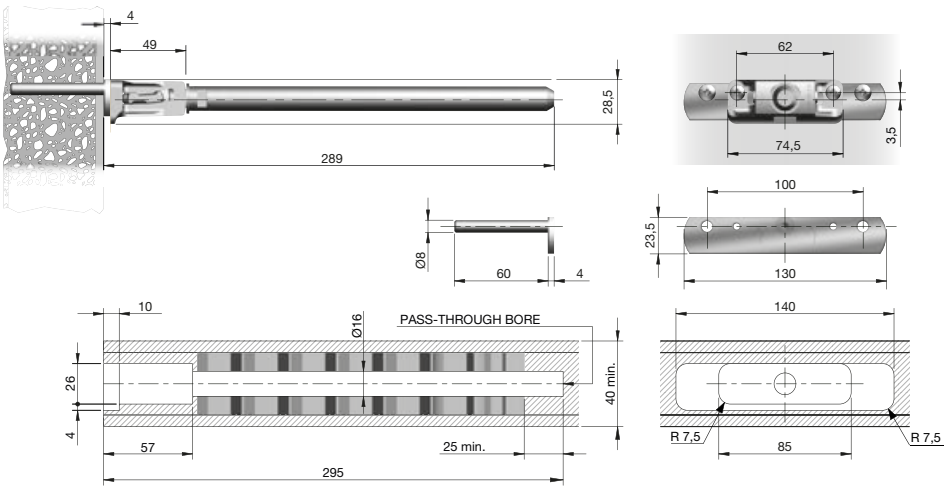

6

schachermayer

Nosač police Nova 3

Napomena:
nosivost se odnosi na ravnomjerno raspoređeno opterećenje po m².

Opseg isporuke:
bez pričvrsnih vijaka

Mogućnost podešavanja:	podešavanje visine i nagiba
Svornjak ø:	12 mm
Nosivost:	75 kg
Materijal:	čelik
Površinska obrada:	pocinčano



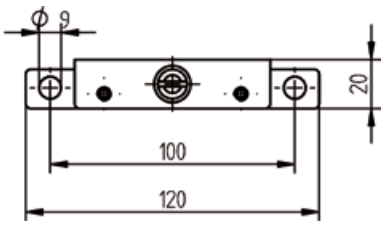

Br.art	Debljina police mm	Dubina bušenja mm	PJ	JM	Cijena HRK	za
103 342 468	24	116	50	kom	25,65	1 kom
103 307 817 •	24	165	50	kom	45,00	1 kom

Grupa proizvoda 300 F58

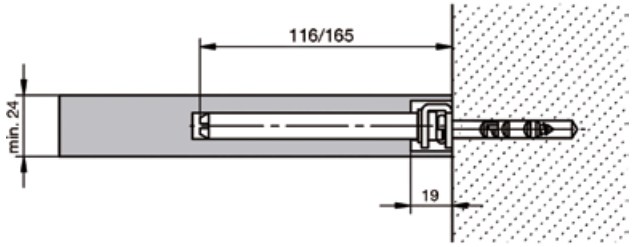

Nosač police Nova 15

Napomena:
nosivost se odnosi na ravnomjerno raspoređeno opterećenje po m².

Opseg isporuke:
bez pričvrsnih vijaka

Mogućnost podešavanja:	podešavanje visine i nagiba
Nosivost:	85 kg
Materijal:	čelik
Površinska obrada:	pocinčano sjajno

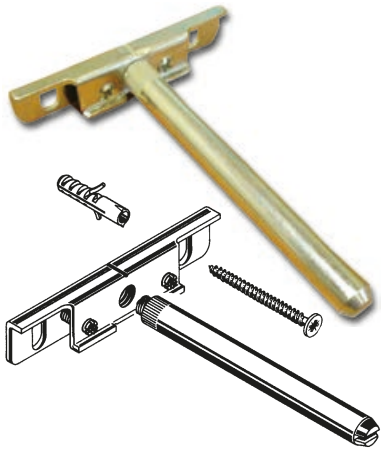

Br.art	Debljina police mm	Svornjak ø mm	Dubina bušenja mm	PJ	JM	Cijena HRK	za
103 342 471 •	19	10	111	100	kom	18,60	1 kom
103 342 472 •	19	12	111	100	kom	18,60	1 kom

Grupa proizvoda 300 F58

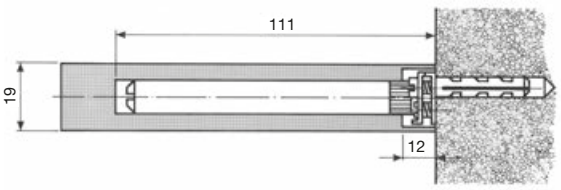

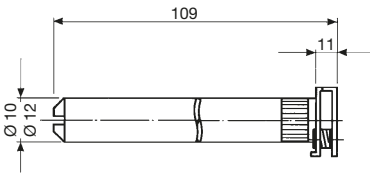

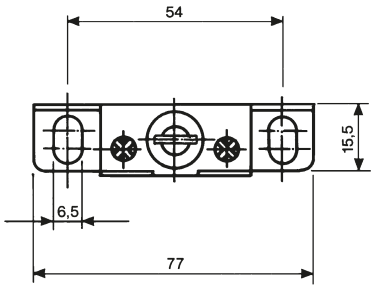

Nosač police Nova 20

Napomena:
nosivost se odnosi na ravnomjerno raspoređeno opterećenje po m².

Opseg isporuke:
bez pričvrsnih vijaka

Mogućnost podešavanja:	mogućnost bočnog podešavanja, visine i nagiba
Svornjak ø:	12 mm
Nosivost:	85 kg
Materijal:	čelik
Površinska obrada:	pocinčano sjajno

Br.art	Debljina police mm	Dubina bušenja mm	PJ	JM	Cijena HRK	za
103 342 470	24	114	100	kom	13,55	1 kom

Grupa proizvoda 300 F58

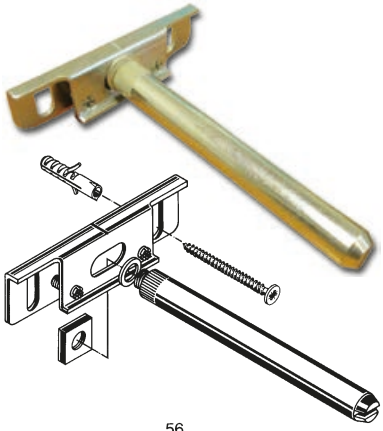

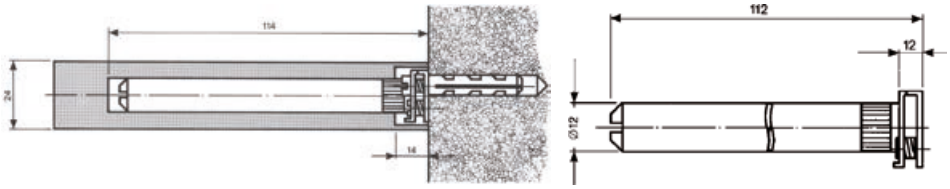

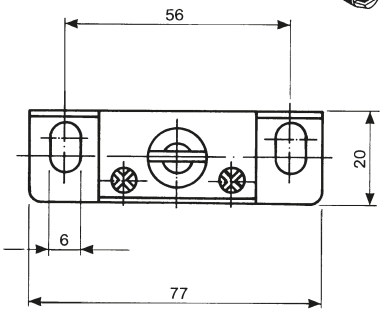

Specijalni vijak za nosač police

- specijalni vijak koji se koristi npr. u industriji namještaja za pričvršćivanje nosača polica i zidnih letvica za ovjese ormara

Materijal:	čelik
Površinska obrada:	pocinčano

Br.art	Dimenzije mm	PJ	JM	Cijena HRK	za
103 342 474 •	5,5 x 49	100	kom	39,95	100 kom

Grupa proizvoda 300



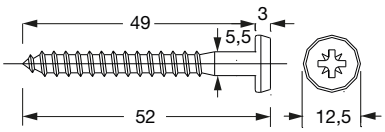

Nosač staklene police Verona – nehrđajući čelik

Opseg isporuke:
1 vijak M8 x 60 mm, 1 tipla ø 10 x 50 mm, 1 navojni zatik, 1 uložna matica

Ugradnja:	montaža na zid/drvo
Izvedba:	s 2 gumena prstena koji služe kao podloga staklene ploče
Materijal:	nehrđajući čelik

Br.art	ø mm	Duljina mm	PJ	JM	Cijena HRK	za
103 342 483 •	12	200	1	kom	74,30	1 kom

Grupa proizvoda 300 F58



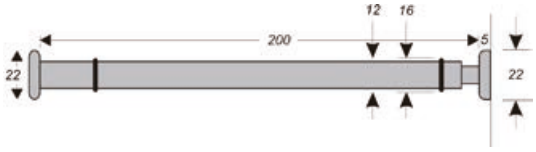

Nosač staklene police Rosi



- potporni nosač s mogućnošću namještanja nagiba za pričvršćivanje na panele (pričvrsni razmak: 96 mm)

Napomena:
bez pričvrsnog materijala.

Izvedba:	s 2 gumena prstena koji služe kao podloga staklene ploče
Raspon podešavanja:	4° prema gore i 1° prema dolje
Materijal:	čelik
Površinska obrada:	kromirano mat

Br.art	ø mm	Duljina mm	PJ	JM	Cijena HRK	za
103 342 480 •	14	300	25	kom	292,00	1 kom

Grupa proizvoda 300 F58

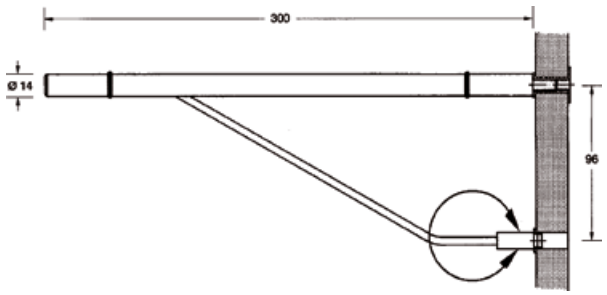

6

ITALIANA ferramenta

Stezni nosač police Kaiman

- mogućnost primjene za razne materijale (drvo, staklo, plastika)

Napomena:
nosivost do 25 kg po paru, maks. dubina police 320 mm.

Širina:	44 mm
Dubina:	125 mm
Nosivost:	25 kg
Materijal:	lijevani cink

Br.art	Deblj. mat. mm	Površinska obrada	PJ	JM	Cijena HRK	za
103 342 569 •	7-41	crno	1	PAR	143,00	1 PAR
103 342 595 •	7-41	efekt nehrđ. čelika	1	PAR	223,50	1 PAR
103 342 594	7-41	srebrno RAL 9006	1	PAR	132,00	1 PAR

Grupa proizvoda 300 F58







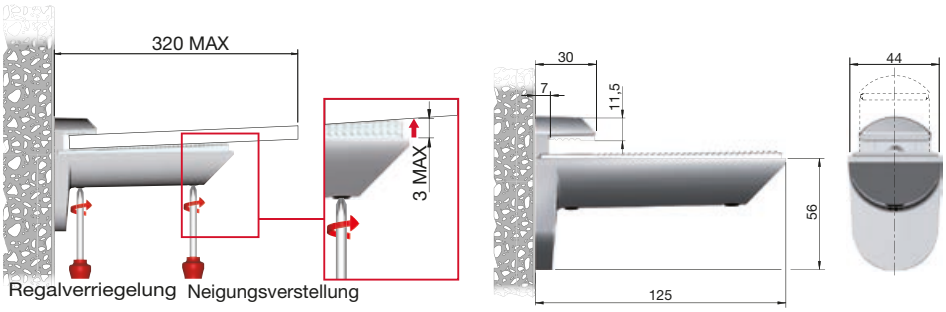

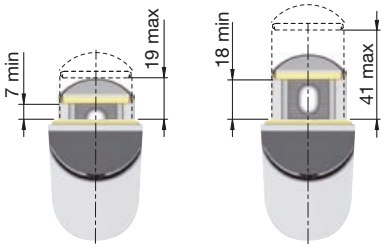

ITALIANA ferramenta

Stezni nosač police Kaiman Maxi

- mogućnost primjene za razne materijale (drvo, staklo, plastika)

Napomena:
nosivost do 25 kg po paru, maks. dubina police 320 mm

Širina:	44 mm
Dubina:	125 mm
Nosivost:	25 kg
Materijal:	lijevani cink
Površinska obrada:	srebrno RAL 9006

Br.art	Deblj. mat. mm	PJ	JM	Cijena HRK	za
103 342 560 •	39-73	1	PAR	156,00	1 PAR

Grupa proizvoda 300 F58



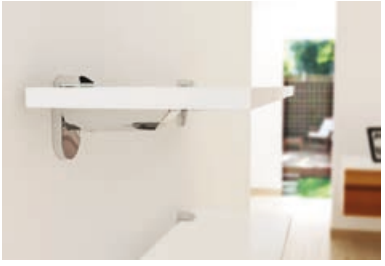

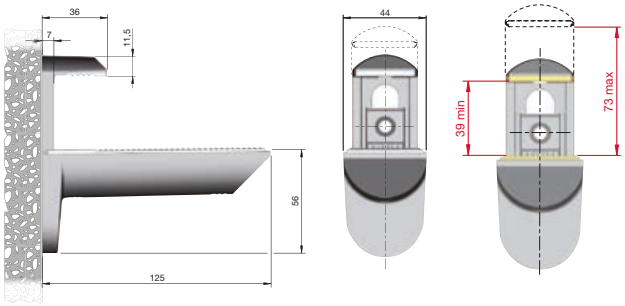

schachermayer

ITALIANA ferramenta

Stezni nosač police Kalabrone

- Mogućnost primjene za razne materijale (drvo, staklo, plastika).

Napomena:
nosivost do 25 kg po paru, maks. dubina police 320 mm.

Širina: 36,5 mm
Dubina: 111 mm
Nosivost: 25 kg
Materijal: lijevani cink





Br.art	Deblj. mat. mm	Površinska obrada	PJ	JM	Cijena HRK	za
103 342 593 •	8-30	efekt nehrđ. čelika	24	PAR	157,00	1 PAR
103 342 584 •	8-30	srebrno RAL 9006	24	PAR	145,00	1 PAR

Grupa proizvoda 300 F58

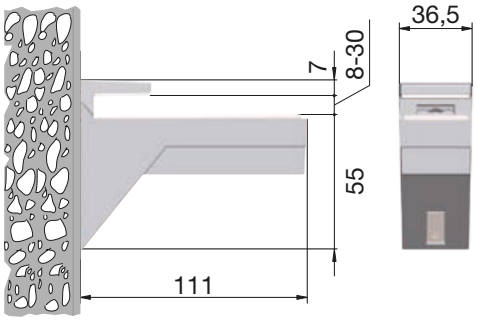

Stezni nosač police Oliva

Mogućnost primjene za razne materijale (drvo, staklo, plastika).

Napomena:
Nosivost do 20 kg po paru (103 342 371 i 373), do 18 kg po paru (103 342 370 i 372).

Materijal: lijevani cink



dubina 147 mm, kromirano polirano



dubina 230 mm, efekt neh. čelika



Br.art	Deblj. mat. mm	Širina mm	Dubina mm	Nosivost kg	Površinska obrada	JM	Cijena HRK	za
103 342 371 •	8-35	25	147	20	efekt nehrđ. čelika	PAR	260,00	1 PAR
103 342 373 •	8-35	25	147	20	kromirano polirano	PAR	228,00	1 PAR
103 342 370 •	10-50	30	230	18	efekt nehrđ. čelika	PAR	416,00	1 PAR
103 342 372 •	10-50	30	230	18	kromirano polirano	PAR	378,00	1 PAR

Grupa proizvoda 300 F58

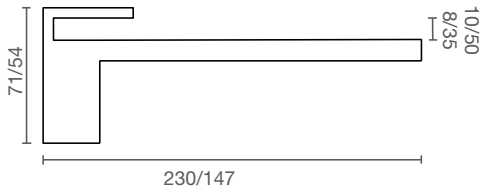

Stezni nosač police TS



Širina: 30 mm
Dubina: 76 mm
Nosivost: 16 kg

Br.art	Deblj. mat. mm	Materijal	Površinska obrada	JM	Cijena HRK	za
103 342 616 •	8-50	zamak	crno mat	PAR	166,50	1 PAR

Grupa proizvoda 300 F58

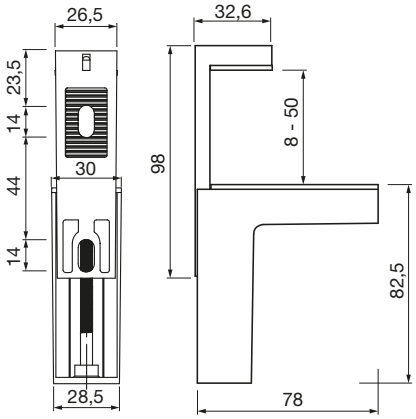

Stezni nosač police TT



- set se sastoji od 2 dvodijelna stezna nosača polica

Napomena:
nosivost do 16 kg po paru nosača, uključujući i policu (kod police dimenzije 750 x 320 mm i s razmakom nosača od 550 mm, razmak nosača (potporni razmak) mora iznositi minimalno 350 mm).

Širina: 30 mm
Dubina: 76 mm
Nosivost: 16 kg
Materijal: zamak

Br.art	Deblj. mat. mm	Površinska obrada	PJ	JM	Cijena HRK	za
103 342 606 •	8-50	kromirano sjajno	1	PAR	161,00	1 PAR
103 342 607 •	8-50	kromirano mat	1	PAR	152,50	1 PAR
103 342 608 •	8-50	efekt nehrđ. čelika	1	PAR	178,00	1 PAR

Grupa proizvoda 300 F58

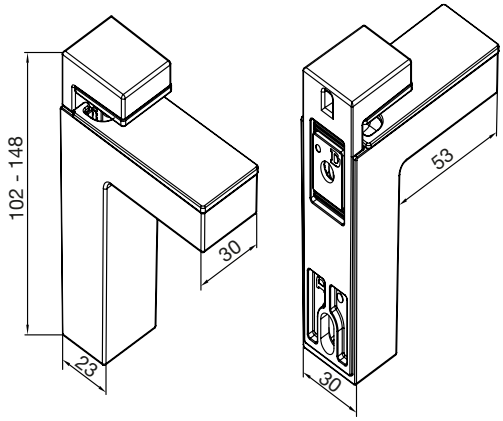

Stezni nosač police Vinos

Mogućnost primjene za razne materijale (drvo, staklo, plastika).

Napomena:
Nosivost maks. 20 kg po paru.

Nosivost: 20 kg
Materijal: lijevani cink

Br.art	Deblj. mat. mm	Širina mm	Dubina mm	Površinska obrada	JM	Cijena HRK	za
103 342 377 •	6-26	26	150	kromirano polirano	PAR	236,00	1 PAR
103 342 375 •	6-26	26	150	efekt nehrđ. čelika	PAR	268,00	1 PAR
103 342 379 •	6-26	26	150	boja aluminija	PAR	190,50	1 PAR
103 342 376 •	6-40	31	230	kromirano polirano	PAR	375,00	1 PAR
103 342 374 •	6-40	31	230	efekt nehrđ. čelika	PAR	420,00	1 PAR
103 342 378 •	6-40	31	230	boja aluminija	PAR	302,00	1 PAR

Grupa proizvoda 300 F58



dubina 150 mm, kromirano polirano



dubina 150 mm, efekt neh. čelika



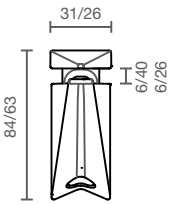

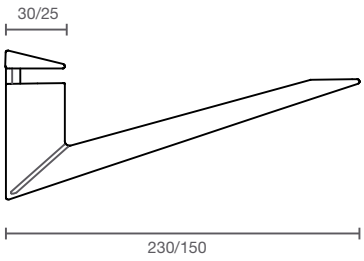



dubina 230 mm, boja aluminija

Stezni nosač police Jonas

Opseg isporuke:
2 nosača police s pričvrsnim materijalom

Materijal: lijevani cink

Br.art	Deblj. mat. mm	Širina mm	Visina mm	Dubina mm	Površinska obrada	PJ	JM	Cijena HRK	za
103 342 571 •	4-17	31	46-66	31	kromirano polirano	1	PAR	106,50	1 PAR
103 342 572 •	4-17	31	46-66	31	efekt nehrđ. čelika	1	PAR	113,00	1 PAR
103 342 573 •	4 - 24	40	57,5 - 77,5	40	kromirano polirano	1	PAR	132,50	1 PAR
103 342 574 •	4 - 24	40	57,5 - 77,5	40	efekt nehrđ. čelika	1	PAR	140,00	1 PAR

Grupa proizvoda 300 F58





Stezni nosač staklene police Cobrone

Napomena:
nosivost vrijedi za dubinu staklene police od 150 mm, plastične adaptere za debljinu stakla 5 - 6 i 8 mm potrebno naručiti posebno.



Širina: 28 mm
Dubina: 16 mm
Nosivost: 3 kg
Materijal: lijevani cink

Br.art	Debljina stakla mm	Površinska obrada	PJ	JM	Cijena HRK	za
103 342 575 •	10	kromirano polirano	200	kom	12,30	1 kom
103 342 576 •	10	kromirano mat	200	kom	14,75	1 kom

Grupa proizvoda 300 F58

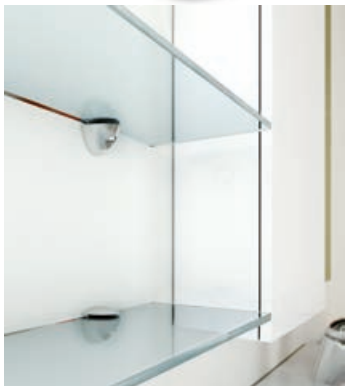

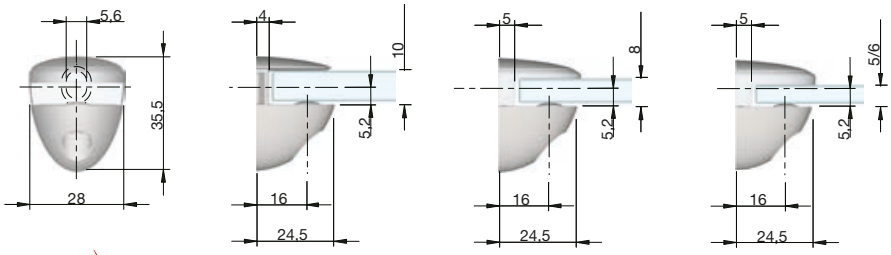

Adapter za stezni nosač staklene police Cobrone

- odgovara za stezni nosač staklene police Cobrone



Simbolična slika

Br.art	Debljina stakla mm	Materijal	PJ	JM	Cijena HRK	za
103 342 578 •	8	plastika	300	kom	68,40	100 kom
103 342 579 •	5-6	plastika	50	kom	68,40	100 kom

Grupa proizvoda 300 F58

Stezni nosač staklene police Oval

Napomena:
Nosivost do 10 kg po paru, vrijedi za staklenu ploču 160 x 600 x 8 mm.



Nosivost: 10 kg
Materijal: lijevani cink

Br.art	Debljina stakla mm	Širina mm	Dubina mm	Površinska obrada	PJ	JM	Cijena HRK	za
103 337 850	2-14	29	56	koromirano polirano	2	kom	2.474,00	100 kom
103 337 851	2-14	29	56	kromirano mat lakirano	2	kom	2.254,00	100 kom
103 342 580 •	3-15	29	55	efekt nehrđ. čelika	1	PAR	60,40	1 PAR
103 342 581 •	3-15	29	55	srebrno RAL 9006	1	PAR	52,50	1 PAR
103 342 582 •	3-25	30	65	efekt nehrđ. čelika	1	PAR	93,20	1 PAR
103 342 583 •	3-25	30	65	srebrno RAL 9006	1	PAR	82,90	1 PAR

Grupa proizvoda 300 F58



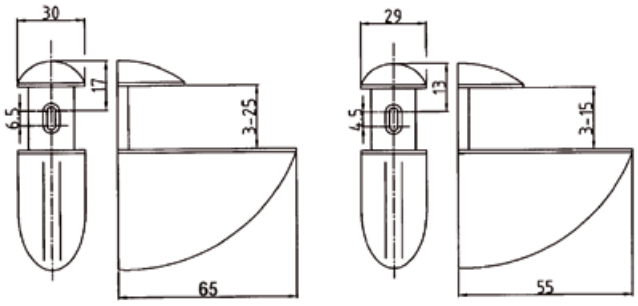

schachermayer

Stezni nosač police Bord

- primjenjiv za različite materijale

Napomena:
maks. razmak nosača 600 mm.

Opseg isporuke:
isporuka samo u naznačenim jedinicama pakiranja (PAK)

Širina: 42 mm
Dubina: 43 mm
Nosivost: 5 kg

Br.art	Deblj. mat. mm	Materijal	Površinska obrada	PJ	JM	Cijena HRK	za
103 337 164	4-26	lijevani cink satinirani nehrđ. čelik	efekt neh. čelika	25	kom	3.210,00	100 kom
103 337 167	4-26	lijevani cink krom mat	kromirano mat	25	kom	2.607,00	100 kom

Grupa proizvoda YS4



Slika proizvoda

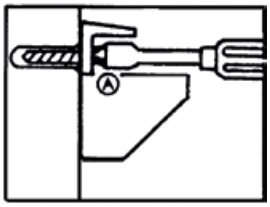

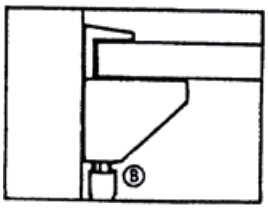

Montaža

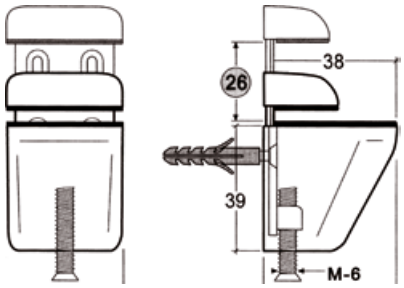

Skica

Stezni nosač staklene police Zylinder B

ø: 19 mm
Dubina: 25 mm
Materijal: mesing

Br.art	Debljina stakla mm	Površinska obrada	PJ	JM	Cijena HRK	za
103 314 761 •	6-8	kromirano sjajno	56	kom	70,40	1 kom
103 314 766 •	8-10	kromirano sjajno	56	kom	73,30	1 kom
103 314 762 •	6-8	kromirano mat	56	kom	79,50	1 kom
103 314 767 •	8-10	kromirano mat	56	kom	79,50	1 kom

Grupa proizvoda 300 F58



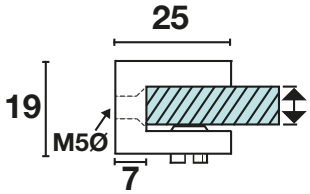

Nazubljeni vijak za stezni nosač staklene police Zylinder B

- odgovara uz stezni nosač staklene police Zylinder B, s navojnim zatikom M 5 x 15 mm za vidljive vijčane spojeve izvana
- gumena brtva uklj.

Bušenje stakla: ø 10 mm
Materijal: mesing

Br.art	ø mm	Površinska obrada	PJ	JM	Cijena HRK	za
103 314 771 •	20	kromirano sjajno	50	kom	33,70	1 kom

Grupa proizvoda 300 F58



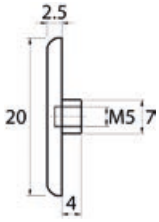

Stezni nosač staklene police Pescara

ø: 20 mm
Dubina: 26 mm
Materijal: lijevani cink

Br.art	Debljina stakla mm	Površinska obrada	JM	Cijena HRK	za
103 314 537 •	6-10	kromirano polirano	kom	39,15	1 kom
103 314 538 •	6-10	kromirano mat	kom	39,15	1 kom
103 314 539 •	6-10	efekt nehrđ. čelika	kom	39,15	1 kom

Grupa proizvoda 300 F58

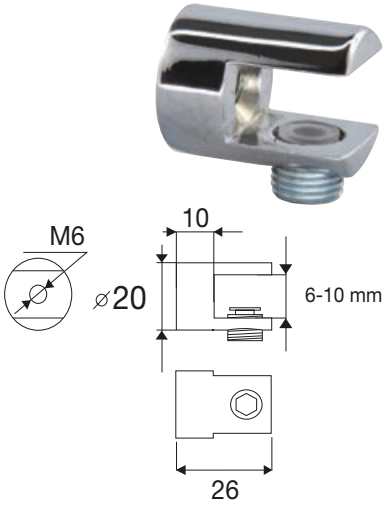

Stezni nosač staklene police Pesaro

Širina: 30 mm
Dubina: 27 mm
Materijal: lijevani cink

Br.art	Debljina stakla mm	Površinska obrada	JM	Cijena HRK	za
103 314 540 •	4-8	kromirano polirano	kom	39,15	1 kom
103 314 541 •	4-8	kromirano mat	kom	39,15	1 kom
103 314 542 •	4-8	efekt nehrđ. čelika	kom	39,15	1 kom

Grupa proizvoda 300 F58

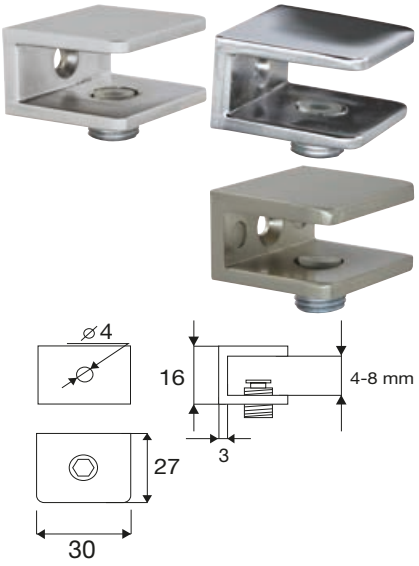

Stezni nosač staklene police Perugia

Širina: 15 mm
Dubina: 27 mm
Materijal: lijevani cink

Br.art	Debljina stakla mm	Površinska obrada	JM	Cijena HRK	za
103 314 546 •	6-10	kromirano sjajno	kom	29,25	1 kom
103 314 547 •	6-10	kromirano mat	kom	29,25	1 kom
103 314 548 •	6-10	efekt nehrđajućeg čelika	kom	29,25	1 kom

Grupa proizvoda 300 F58

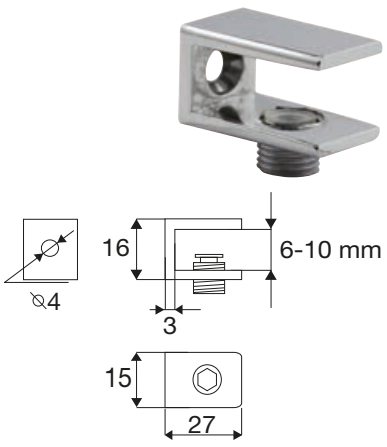

6

Stezni nosač staklene police Portici

Širina: 50 mm
Dubina: 27 mm
Materijal: lijevani cink

Br.art	Debljina stakla mm	Površinska obrada	JM	Cijena HRK	za
103 314 543	4-8	kromirano polirano	kom	50,30	1 kom
103 314 544	4-8	kromirano mat	kom	50,30	1 kom
103 314 545	4-8	efekt nehrđajućeg čelika	kom	50,30	1 kom

Grupa proizvoda 300 F58



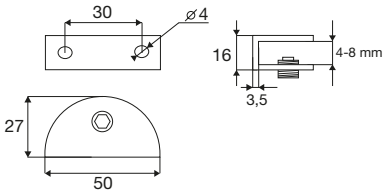

A+ IP 20 2m LED 12 VDC

Stezni nosač staklene police ZETA 3S LED 12 V/DC

Stezni nosač police s integriranom LED rasvjetom.
- isijavanje svjetlosti prema naprijed, gore i dolje
- za debljinu stakla 6 - 8 mm

Funkcija uključivanja (samo stezni nosači s Touch fukcijom): dodirom steznog nosača. Na stezni nosač s Touch funkcijom može se priključiti jedan nosač bez funkcije dodira i zajedno uključivati.

Napomena: Stezni nosač s Touch funkcijom nije dozvoljeno montirati na provodljivom materijalu, jer to može dovesti do kvara.

Širina: 33 mm
Visina: 25 mm
Dubina: 32 mm
Boja svjetla: 4200 K neutralna bijela
Svjetlosni tok (Lumen): 63
Materijal: lijevani cink
Površinska obrada: boja aluminija

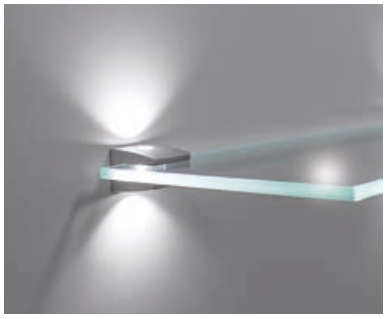

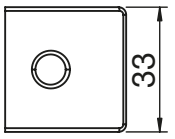

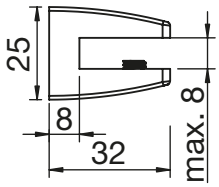

Br.art	Izvedba	Snaga W	JM	Cijena HRK	za
103 376 323	bez Touch funkcije	1.2	kom	91,80	1 kom
103 376 324	s Touch funkcijom	1.2	kom	140,50	1 kom
103 376 325	set 2 kom uklj. Touch funk. i mrežni uređaj 6 W	2 x 1.2	GT	389,00	1 GT

Grupa proizvoda YF9

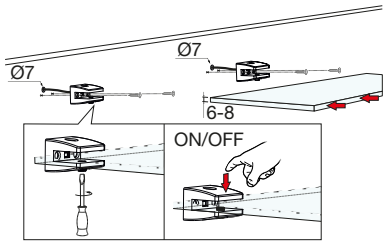

Pribor					
Br.art	**Opis**	**JM**	**Cijena HRK**	**za**	
103 371 193	LED mrežni uređaj SL 15/12R, 15W, 12 V/DC, s 10-strukim razdjelnikom	kom	119,00	1 kom	
103 372 700	LED mrežni uređaj NG36 12 V/DC, 6-struki razdjelnik, snaga 6 W	kom	130,50	1 kom	
103 374 806	Produžni kabel VLL04 12V/DC, LED-utičnica, LED-spojka, dulj. 2000 mm	kom	16,15	1 kom	

Stezni nosač staklene police Udine

Širina: 20 mm
Dubina: 20 mm
Visina: 13 mm
Materijal: mesing

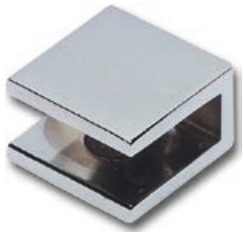

Br.art	Debljina stakla mm	Površinska obrada	PJ	JM	Cijena HRK	za
103 314 616 •	4-6	kromirano sjajno	10	kom	73,30	1 kom
103 314 617 •	4-6	kromirano mat	10	kom	85,80	1 kom

Grupa proizvoda 300 F58

Stezni nosač staklene police Umag

Dubina: 27 mm
Materijal: mesing





Br.art	Debljina stakla mm	Širina mm	Visina mm	Površinska obrada	PJ	JM	Cijena HRK	za
103 314 625 •	6-8	16	16	sjajno	20	kom	74,50	1 kom
103 314 630 •	6-8	25	16	sjajno	20	kom	119,50	1 kom
103 314 635 •	6-8	50	16	sjajno	20	kom	174,50	1 kom
103 314 640 •	8-10	16	18	sjajno	20	kom	85,60	1 kom
103 314 645 •	8-10	30	18	sjajno	20	kom	135,00	1 kom
103 314 626 •	6-8	16	16	kromirano sjajno	20	kom	75,50	1 kom
103 314 631 •	6-8	25	16	kromirano sjajno	20	kom	101,00	1 kom
103 314 636 •	6-8	50	16	kromirano sjajno	20	kom	148,50	1 kom
103 314 641 •	8-10	16	18	kromirano sjajno	20	kom	80,50	1 kom
103 314 646 •	8-10	30	18	kromiranoirano sjajno	20	kom	104,00	1 kom
103 314 627 •	6-8	16	16	kromirano mat	20	kom	85,60	1 kom
103 314 632 •	6-8	25	16	kromirano mat	20	kom	121,50	1 kom
103 314 637 •	6-8	50	16	kromirano mat	20	kom	168,50	1 kom
103 314 642 •	8-10	16	18	kromirano mat	20	kom	84,60	1 kom
103 314 647 •	8-10	30	18	kromirano mat	20	kom	133,00	1 kom

Grupa proizvoda 300 F58

Stezni nosač staklene police Pula

- s kutnikom

Dubina: 30 mm
Materijal: mesing

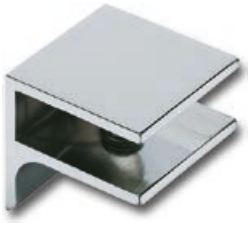

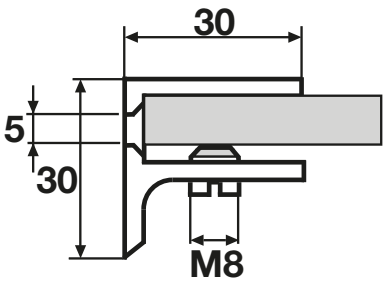

Br.art	Debljina stakla mm	Širina mm	Površinska obrada	PJ	JM	Cijena HRK	za
103 314 731 •	8-10	30	kromirano sjajno	20	kom	135,00	1 kom
103 314 736 •	8-10	40	kromirano sjajno	14	kom	138,00	1 kom
103 314 732 •	8-10	30	kromirano	20	kom	157,00	1 kom
103 314 737 •	8-10	40	kromirano	20	kom	159,00	1 kom

Grupa proizvoda 300 F58

schachermayer

Stezni nosač staklene police Porec

- s klinom

Širina: 15 mm
Dubina: 15 mm
Materijal: mesing



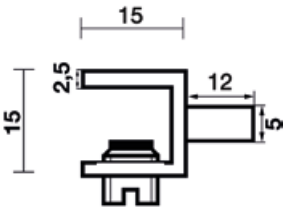

Br.art	Debljina stakla mm	Površinska obrada	PJ	JM	Cijena HRK	za
103 314 721 •	4-6	kromirano sjajno	100	kom	34,30	1 kom
103 314 726 •	6-8	kromirano sjajno	100	kom	34,30	1 kom

Grupa proizvoda 300 F58

Kapica za ogledalo

Izvedba: dvodijelne, za navrtanje
Materijal: mesing



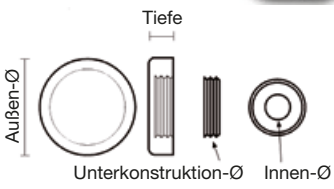

Br.art	Vanjski ø mm	Dubina mm	ø mm	Unutarnji ø mm	Površinska obrada	PJ	JM	Cijena HRK	za
103 314 776 •	16	7	13	5	kromirano sjajno	50	kom	25,65	1 kom
103 314 781 •	20	7	15	6	kromirano sjajno	50	kom	27,45	1 kom
103 314 786 •	32	8	25	8	kromirano sjajno	50	kom	70,40	1 kom
103 314 777 •	16	7	13	5	kromirano mat	50	kom	29,45	1 kom
103 314 782 •	20	7	15	6	kromirano mat	50	kom	34,70	1 kom
103 314 787 •	32	8	25	8	kromirano mat	50	kom	76,50	1 kom

Grupa proizvoda 300

Kapica za ogledalo

Izvedba: dvodijelne, za naticanje
Materijal: čelik



Br.art	Vanjski ø mm	Unutarnji ø mm	Površinska obrada	PJ	JM	Cijena HRK	za
103 391 230	18	5	poniklano	100	kom	124,50	100 kom

Grupa proizvoda 300

6

Držač ogledala

Opseg isporuke:
1 garnitura sastoji se od 4 komada, s vijcima 3 x 20 mm

Visina: 22 mm
Materijal: mesing
Površinska obrada: kromirano sjajno

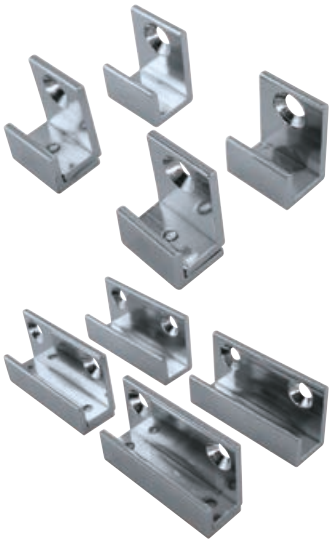

Br.art	Debljina stakla mm	Širina mm	Dubina mm	PJ	JM	Cijena HRK	za
103 314 835 •	4-6	16	10	1	GT	141,00	1 GT
103 314 836 •	4-6	40	12	4	GT	258,00	1 GT

Grupa proizvoda 300

Konzola, čelični lim

Izvedba: nepomična
Materijal: čelični lim



Br.art	Visina mm	Dubina mm	Površinska obrada	PJ	JM	Cijena HRK	za
103 342 015 •	65	90	smeđe lakirano	20	kom	2,82	1 kom
103 342 009 •	90	115	smeđe lakirano	20	kom	3,23	1 kom
103 342 010 •	110	140	smeđe lakirano	20	kom	3,83	1 kom
103 342 011 •	130	195	smeđe lakirano	20	kom	5,04	1 kom
103 342 012 •	185	245	smeđe lakirano	20	kom	6,66	1 kom
103 342 013 •	230	295	smeđe lakirano	20	kom	10,70	1 kom
103 342 014 •	280	345	smeđe lakirano	20	kom	12,75	1 kom
103 342 002 •	65	90	bijelo lakirano	20	kom	2,82	1 kom
103 342 003 •	90	115	bijelo lakirano	20	kom	3,23	1 kom
103 342 004 •	110	140	bijelo lakirano	20	kom	3,83	1 kom
103 342 005 •	130	195	bijelo lakirano	20	kom	5,04	1 kom
103 342 006 •	185	245	bijelo lakirano	20	kom	6,66	1 kom
103 342 007 •	230	295	bijelo lakirano	20	kom	10,70	1 kom
103 342 008 •	280	345	bijelo lakirano	20	kom	12,75	1 kom

Grupa proizvoda 300 F58

Konzola za velike težine aluminij

Izvedba: nepomična
Materijal: aluminij
Površinska obrada: prirodno



Br.art	Visina mm	Dubina mm	Nosivost kg	PJ	JM	Cijena HRK	za
103 342 620 •	115	140	50	10	kom	25,05	1 kom
103 342 622 •	190	240	100	10	kom	44,20	1 kom
103 342 624 •	290	340	120	10	kom	74,30	1 kom
103 342 625 •	350	400	170	6	kom	108,50	1 kom

Grupa proizvoda 300 F58

Konzola za velika opterećenja sa stegom, čelik

Izvedba: nepomična
Širina: 31 mm
Nosivost: 150 kg
Materijal: čelik



Br.art	Visina mm	Dubina mm	Površinska obrada	PJ	JM	Cijena HRK	za
103 342 740 •	300	205	bijelo lakirano	10	kom	39,15	1 kom
103 342 741 •	400	270	bijelo lakirano	10	kom	46,00	1 kom
103 342 742 •	500	330	bijelo lakirano	10	kom	53,10	1 kom
103 342 745 •	300	205	aluminij bijelo lakirano	10	kom	39,15	1 kom
103 342 746 •	400	270	aluminij bijelo lakirano	10	kom	46,00	1 kom
103 342 747 •	500	330	aluminij bijelo lakirano	10	kom	53,10	1 kom

Grupa proizvoda 300 F58

Kosa konzola Korfu



- za pričvršćenje na korpus i zid
- pričvršćivanje gore pomoću pločice Ø 100 x 80 x 3 mm, 4 rupe Ø 5,5 mm (4 vijka za ivericu Ø 5 x 16 mm sadržana u isporuci)
- pričvršćivanje korpus/zid pomoću pločice 100 x 60 x 7,5 mm, 2 rupe Ø 6,5 mm (2 vijka za ivericu Ø 5 x 25 mm sadržana u isporuci)



Izvedba: kosa (nagib 45°)
Dimenzije: 60 x 10 mm
Dubina: 225 mm

Br.art	Visina mm	Materijal	Površinska obrada	JM	Cijena HRK	za
103 307 815 •	220	nehrđ. čelik	četkano	kom	573,00	1 kom
103 307 816 •	220	čelik	kromirano polirano	kom	516,00	1 kom

Grupa proizvoda 300 F58

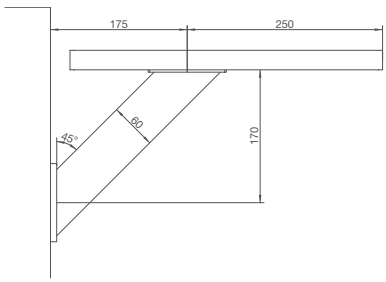

6

Kosa konzola Brindisi





- za pričvršćenje na korpus i zid
- pričvršćivanje gore pomoću pločice Ø 90 x 6 mm, 2 rupe Ø 6,5 mm (2 vijka za ivericu Ø 5 x 25 mm sadržana u isporuci)
- pričvršćivanje korpus/zid pomoću pločice Ø 90 x 6 mm, 2 rupe Ø 6,5 mm (2 vijka za ivericu Ø 5 x 25 mm sadržana u isporuci)
- maks. razmak između konzola: 900 mm

Napomena:
za pričvršćenje staklene ploče potrebna je montaža dodatne adapter-pločice.

Izvedba:	koso (nagib 45°)
ø:	45 mm
Dubina:	230 mm
Površinska obrada:	četkano

Br.art	Visina mm	Materijal	JM	Cijena HRK	za
103 307 857 •	230	nehrđ. čelik	kom	487,00	1 kom

Grupa proizvoda 300 F58

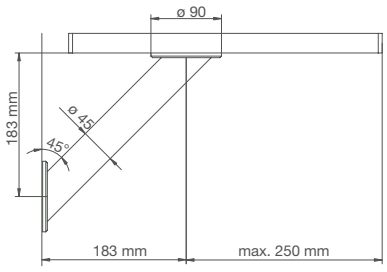

Adapter za staklo Irland

- za lijepljenje staklene ploče

Opseg isporuke:
uklj. po 3 pričvrsna vijka M6 x 10 mm i M6 x 12 mm

Odgovara za:	bar konzola Brindisi kosa i bar konzola Irland ravna, kosa
ø:	90 mm
Površinska obrada:	četkano

Br.art	Visina mm	Materijal	JM	Cijena HRK	za
103 307 814 •	12	nehrđajući čelik	kom	185,50	1 kom

Grupa proizvoda 300 F58

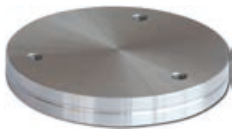

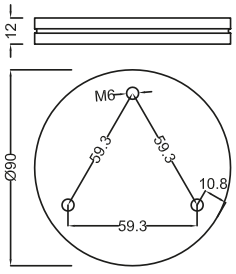

Kosa bar konzola RAB

- bočno pričvršćivanje



Opseg isporuke:
uklj. priključne vijke

Izvedba:	koso
Dimenzije:	50 x 10 mm
Dubina:	154 mm
Površinska obrada:	eloksirano

Br.art	Visina mm	Materijal	JM	Cijena HRK	za
103 307 829 •	322.5	aluminij	kom	276,00	1 kom

Grupa proizvoda 300 306

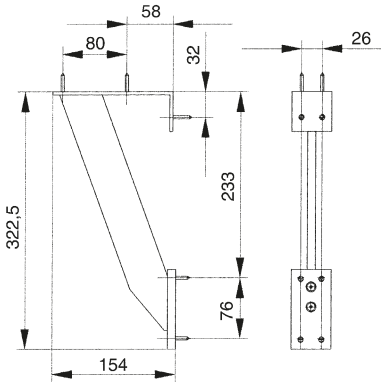

Kosa bar konzola RAK

- bočno pričvršćivanje

Izvedba:	koso
ø:	30 mm
Dubina:	210 mm
Površinska obrada:	boja aluminija

Br.art	Visina mm	Materijal	JM	Cijena HRK	za
103 307 827 •	220	čelik	kom	363,00	1 kom

Grupa proizvoda 300 F58



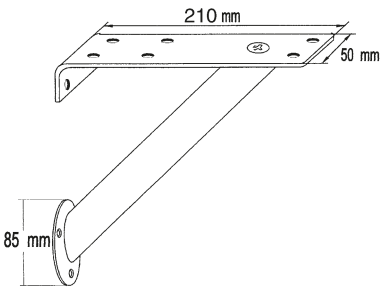

Konzola Magnetic

Izvedba: nepomična
Širina: 25 mm
Materijal: čelik
Površinska obrada: bijeli aluminij lakirano



Br.art	Visina mm	Dubina mm	PJ	JM	Cijena HRK	za
103 342 690 •	180	180	10	kom	64,70	1 kom

Grupa proizvoda 300 350

Konzola Sitio

Izvedba: nepomična
Širina: 25 mm
Materijal: čelik
Površinska obrada: bijeli aluminij lakirano



Br.art	Visina mm	Dubina mm	PJ	JM	Cijena HRK	za
103 342 692 •	200	190	10	kom	53,80	1 kom

Grupa proizvoda 300 350

Konzola Micro

Namjena: za mikrovalne pećnice

Izvedba: sklopiva i podesiva po dubini (305-457 mm)
Širina: 55 mm
Nosivost: 60 kg
Materijal: čelik
Površinska obrada: bijelo lakirano



Br.art	Visina mm	Dubina mm	PJ	JM	Cijena HRK	za
103 359 025 •	305	305	1	PAR	329,00	1 PAR

Grupa proizvoda 300 F58

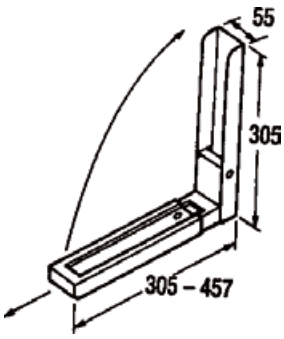

Konzola Klapponette

- po izboru sa ili bez automatske zaštite od nehotičnog podizanja i sklapanja
- 3 mogućnosti namještanja: 55°, 70° i 90°
- jednostavno sklapanje podizanjem na 110°
- u slučaju duljih ploča, montirajte više preklopnih konzola koje odgovaraju zadanoj sili
- pri uporabi konzola s osiguračem dovoljan je jedan osigurač po sustavu
- zidni krak: 300 x 40 x 32 x 2 mm
  nosivi krak: 300 x 35 x 30 x 2 mm



Širina: 30 mm
Nosivost: 80 kg
Materijal: čelik
Površinska obrada: pocinčano

Br.art	Izvedba	Visina mm	Dubina mm	PJ	JM	Cijena HRK	za
103 342 682 •	sklopiva, bez zaštite	300	300	10	kom	251,00	1 kom
103 342 683 •	sklopiva, sa zaštitom	300	300	10	kom	272,00	1 kom

Grupa proizvoda 300 F58

Konzola Vario

Ručka i preklopni nosač uglavljuju se sigurno i čvrsto u željenom položaju:
- vodoravno (90°)
- u dva alternativna kosa položaja (80° i 70°)
- sklopivo



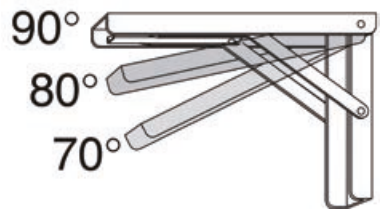

Izvedba: sklopiva, podesiva
Nosivost: 50 kg
Materijal: čelik
Površinska obrada: pocinčano

Br.art	Širina mm	Visina mm	Dubina mm	PJ	JM	Cijena HRK	za
103 342 685	30	200	300	2	kom	105,50	1 kom
103 342 686	36	270	400	2	kom	145,50	1 kom

Grupa proizvoda 300 350

6

Konzola za klupu za sjedenje

Materijal: čelik
Površinska obrada: vatropocinčano



Br.art	Izvedba	Nosivost kg	PJ	JM	Cijena HRK	za
103 342 680 •	sklopivo	250	1	kom	1.022,00	1 kom

Grupa proizvoda 300 F58

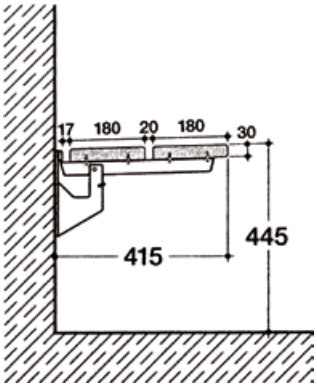

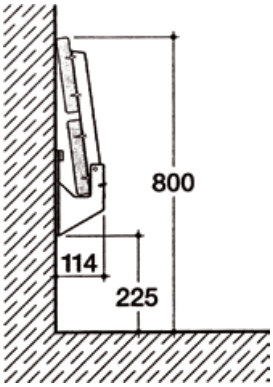

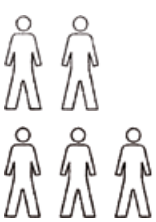

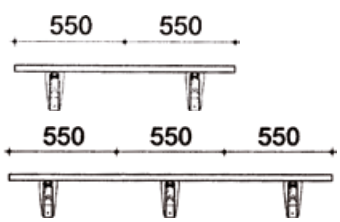

Zidna konzola – držač za ručnike



- Primjena npr. za podgradnju ispod ploče umivaonika.

Širina:	30 mm
Visina:	200 mm
Dubina:	480 mm
Materijal:	čelik

Br.art	Površinska obrada	PJ	JM	Cijena HRK	za
103 342 700 •	krom sjajno	1	kom	1.458,00	1 kom
103 342 701 •	boja srebra	1	kom	936,00	1 kom
103 342 703 •	crno	1	kom	961,00	1 kom

Grupa proizvoda 300 F58

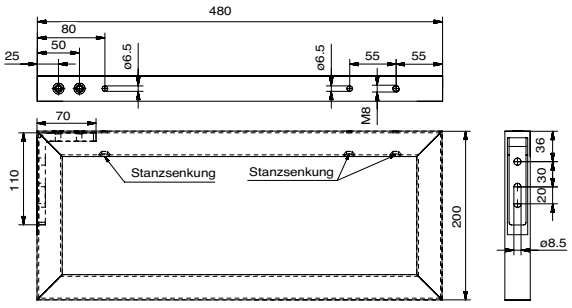

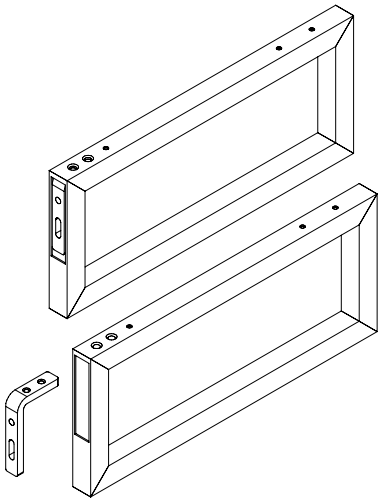





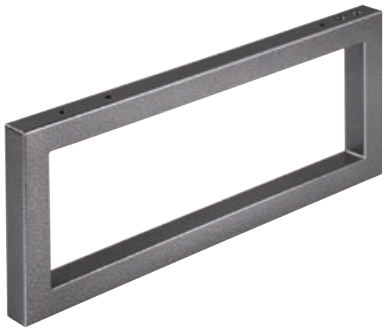

6



TARGET ekscentar



Lamello Cabineo



Lamello Tenso

Vezni okovi, ovijesi za ormare, okovi za krevete



Ekscentar-vezni okovi — Stranica 702 – 718



Vezni i spojni okovi — Stranica 719 – 749



Ovijesi za ormare i panele — Stranica 750 – 772



Veznici za ormare, pokrivne kapice — Stranica 773 – 775



Okovi za krevete — Stranica 776 – 784

Hettich

Ekscentar Rastex 15

- ekscentar se može pritegnuti oštricom s prorezom, križnom oštricom s prorezom PZ 3 ili inbus ključem SW 4
- pokrivni rub prikriva neuredna bušenja, dodatna pokrivna kapica nije potrebna



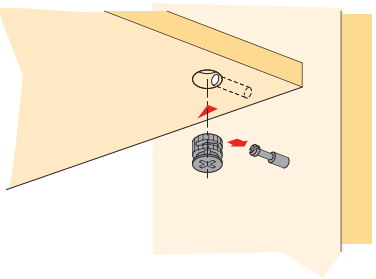

Materijal: poniklani lijevani cink

Br.art	Tvornički broj	Debljina ploče mm	Bušenje ø mm	Izvedba	PJ	JM	Cijena HRK	za
103 347 865 •	79457	15	15	bez pokriv-nog ruba	200	kom	110,00	100 kom
103 347 866	79458	15	15	bez pokriv-nog ruba	2000	kom	46,60	100 kom
103 347 870 •	25062	16	15	bez pokriv-nog ruba	200	kom	96,70	100 kom
103 347 872 •	13957	18	15	bez pokriv-nog ruba	200	kom	97,70	100 kom
103 347 873	13958	18	15	bez pokriv-nog ruba	2000	kom	50,40	100 kom
103 347 874 •	25064	19	15	bez pokriv-nog ruba	200	kom	106,50	100 kom
103 347 867 •	79451	15	15	s pokrivnim rubom	200	kom	126,50	100 kom
103 347 876 •	71948	16	15	s pokrivnim rubom	200	kom	111,50	100 kom
103 347 878 •	71950	19	15	s pokrivnim rubom	200	kom	122,50	100 kom

Grupa proizvoda 313 F17

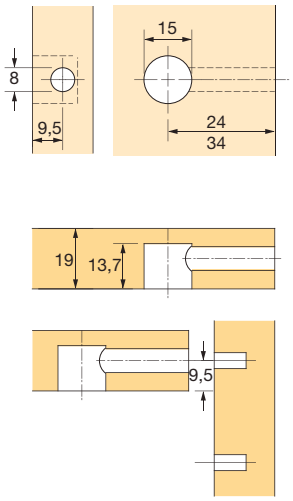

Rastex 15 za 19 mm policu

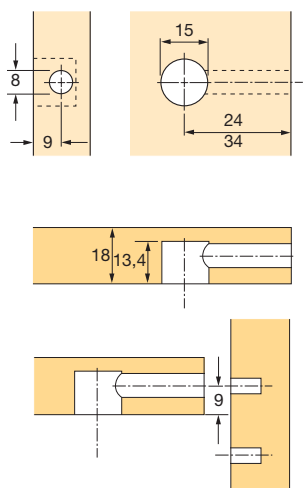

Rastex 15 za 18 mm policu

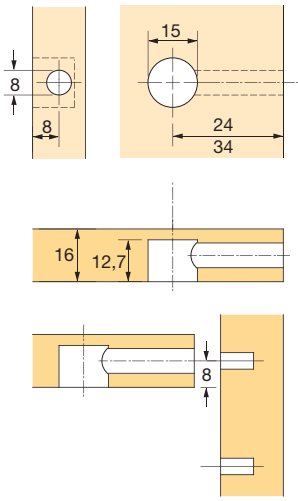

Rastex 15 za 16 mm policu

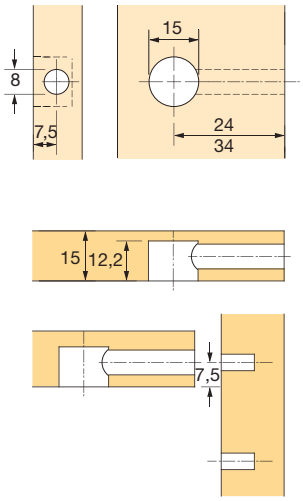

Rastex 15 za 15 mm policu

7

Hettich

Brzomontažna tipla Rapid S DU 324/325

Tip: Rastex 15
Bušenje ø: 8 mm
Materijal: čelik/plastika plava



Br.art	Tip 2	Tvornički broj	Duljina mm	Stezna mjera mm	PJ	JM	Cijena HRK	za
103 336 483	DU 324	0044750	30.5	20	200	kom	66,00	100 kom
103 336 173	DU 325	47458	40.5	30	200	kom	69,20	100 kom

Grupa proizvoda 313 F17

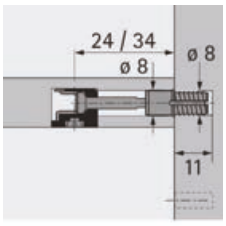

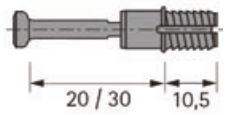

Hettich

Brzomontažna tipla Rapid S DU 333

Tip: Rastex 15
Bušenje ø: 10 mm
Materijal: čelik/plastika zelena



Br.art	Tip 2	Tvornički broj	Duljina mm	Stezna mjera mm	PJ	JM	Cijena HRK	za
103 336 519	DU 333	44759	40.5	30	200	kom	71,30	100 kom

Grupa proizvoda 313 F17

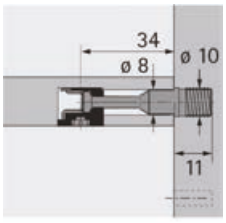

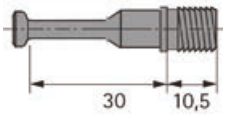

Hettich

Stezni vijak Twister s izravnim navojem Rastex 15

Materijal: čelik pocinčani/plastika

Br.art	Tvornički broj	Stezna mjera mm	Bušenje ø mm	PJ	JM	Cijena HRK	za
103 347 885	20056	20	5	200	kom	37,55	100 kom
103 347 886	20058	30	5	200	kom	37,25	100 kom

Grupa proizvoda 313 F17

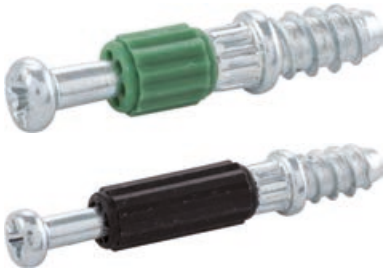

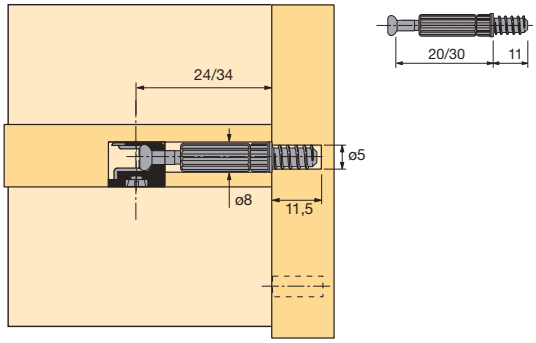

Hettich

Stezni vijak Twister s navojem M6 x 7,8 mm Rastex 15

Materijal: čelik/plastika

Br.art	Tvornički broj	Stezna mjera mm	Bušenje ø mm	PJ	JM	Cijena HRK	za
103 347 888	20157	30	8/10	200	kom	42,55	100 kom

Grupa proizvoda 313 F17



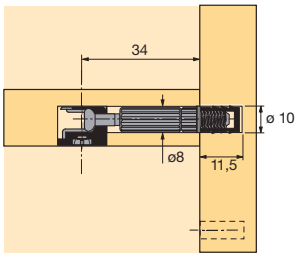

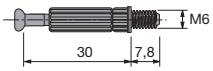

7

Hettich

Ekscentar Rastex 15/Twister set

- ekscentar se može stegnuti ravnim, križnim PZ 3 ili šesterokutnim ključem SW4
- pokrivni rub pokriva nečista bušenja, dodatna pokrivna kapica nije potrebna
- stezni vijak Twister s direktnim navojem



Slika prikazuje Rastex bez pokrivnog ruba

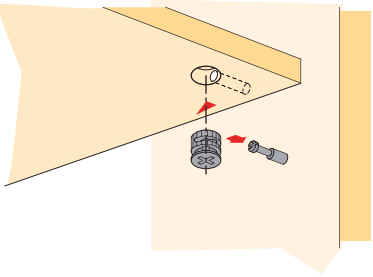

Opseg isporuke:
Jedna garnitura obuhvaća:
1000 ekscentara Rastex 15
1000 steznih vijaka Twister s direktnim navojem

Debljina ploče:	19 mm
Stezna mjera:	30 mm
Bušenje ø:	15 mm
Materijal:	lijevani cink poniklan/čelik pocinčan/ plastika

Br.art	Izvedba	JM	Cijena HRK	za
103 347 834 •	s pokrivnim rubom	GT	165.397,00	100 GT
103 347 835 •	bez pokrivnog ruba	GT	149.463,00	100 GT

Grupa proizvoda 313 F17

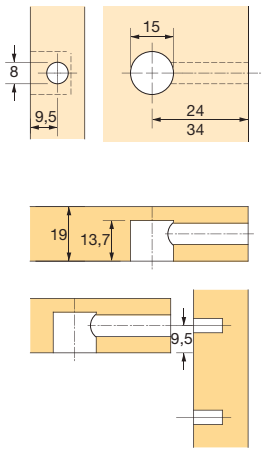

Rastex 15 za debljinu ploče 19 mm

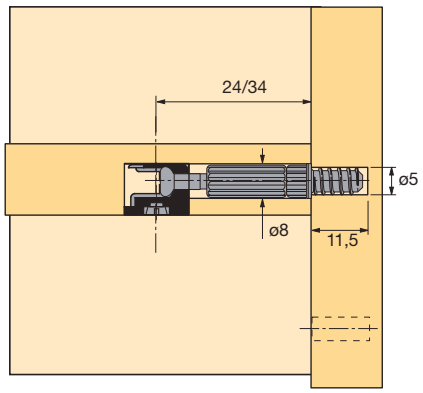

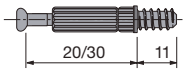

Završna tipla Supra, bočna stranica 19 mm

Materijal: čelik poniklani

Br.art	Stezna mjera mm	Bušenje ø mm	PJ	JM	Cijena HRK	za
103 329 941 •	49	7.5	100	kom	134,50	100 kom

Grupa proizvoda 300 F52



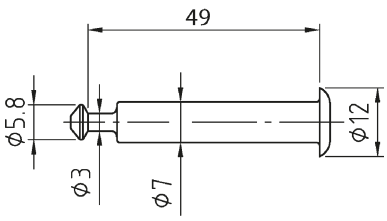

7

Hettich

Dvostruka tipla Rastex 15, središnja stijenka 16 mm

Materijal: pocinčani čelik



Br.art	Tvornički broj	Stezna mjera mm	Bušenje ø mm	PJ	JM	Cijena HRK	za
103 347 893 •	79552	36/56	8	100	kom	329,00	100 kom
103 347 894 •	79602	46/76	8	100	kom	331,00	100 kom

Grupa proizvoda 313 F17

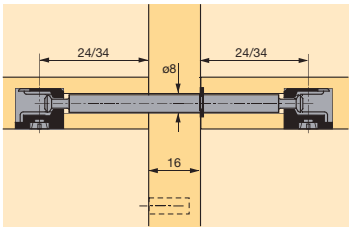

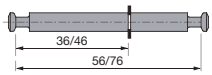

Hettich

Dvostruka tipla Rastex 15, središnja stijenka 19 mm

Materijal: pocinčani čelik



Br.art	Tvornički broj	Stezna mjera mm	Bušenje ø mm	PJ	JM	Cijena HRK	za
103 347 895 •	79554	39/59	8	100	kom	449,00	100 kom
103 347 896	79568	49/79	8	100	kom	180,50	100 kom

Grupa proizvoda 313 F17

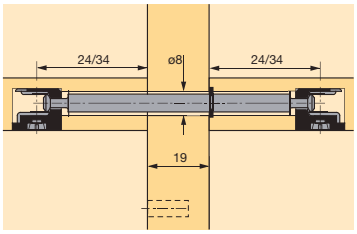

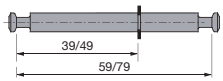

Hettich

Zglobna tipla Rastex 15

Raspon podešavanja: 90-180 °
Materijal: pocinčani čelik



Br.art	Tvornički broj	Stezna mjera mm	Bušenje ø mm	PJ	JM	Cijena HRK	za
103 347 898 •	79580	39/39	7	100	kom	682,00	100 kom

Grupa proizvoda 313 F17

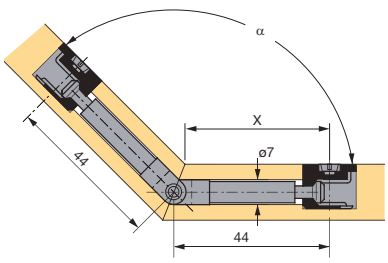

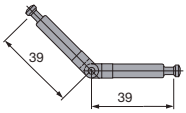

Hettich

Zglobna tipla s navojem M6 x 7 mm Rastex 15

Materijal: pocinčani čelik



Br.art	Tvornički broj	Stezna mjera mm	Bušenje ø mm	PJ	JM	Cijena HRK	za
103 347 900 •	9129712	39	8	100	kom	403,00	100 kom

Grupa proizvoda 313 F17

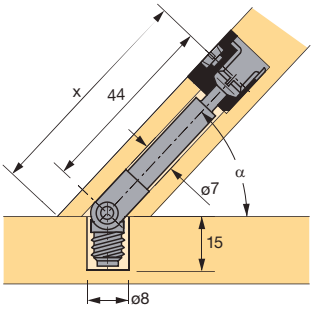



Hettich

Pokrivne kapice za Rastex 15 bez pokrivnog ruba



Br.art	Tvornički broj	Materijal	PJ	JM	Cijena HRK	za
103 347 880	71054	plastika bijela	200	kom	8,51	100 kom
103 347 881	71055	plastika smeđa	200	kom	8,51	100 kom
103 347 882	79490	plastika crna	200	kom	18,15	100 kom
103 347 883	79491	plastika svijetlo smeđa	200	kom	8,51	100 kom

Grupa proizvoda 313 F17

schachermayer

Hettich

Spojni okov za ekscentar VB 19/21

- pretinac se može postaviti odozgo ili s prednje strane



Materijal: lijevani cink poniklani

Br.art	Tvornički broj	Bušenje ø mm	Uporaba	PJ	JM	Cijena HRK	za
103 347 904 •	47454	30/10	pretinci 19-20 mm	200	kom	1.293,00	100 kom

Grupa proizvoda 313 F17

Slika bušenja Polica 15-16 mm

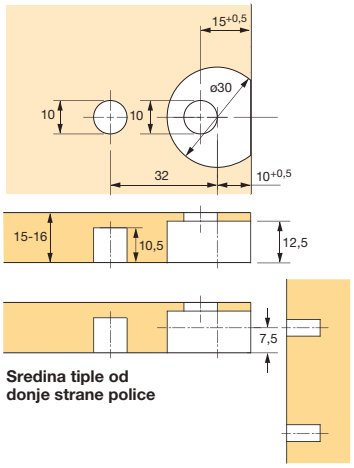

Slika bušenja Polica 19-20 mm

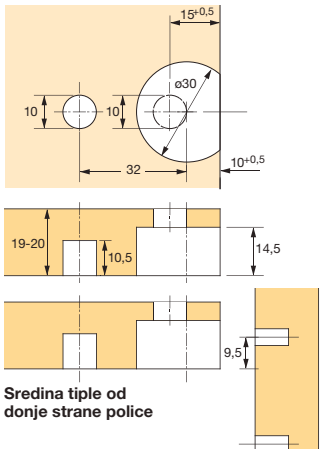

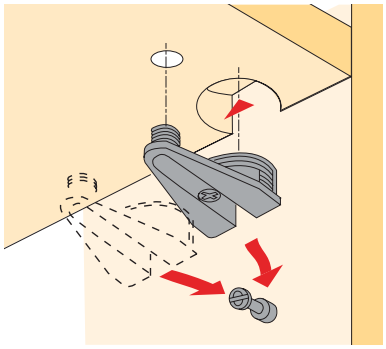

Policu postaviti odozgo ili s prednje strane

Hettich

Stezni vijak s mesinganom ukopnom maticom VB 18/20/19/21

Materijal: čelik neobrađeni



Br.art	Tvornički broj	Stezna mjera mm	Bušenje ø mm	PJ	JM	Cijena HRK	za
103 347 933 •	9134678 + 48578	9	5	200	kom	332,00	100 kom

Grupa proizvoda 313 F12

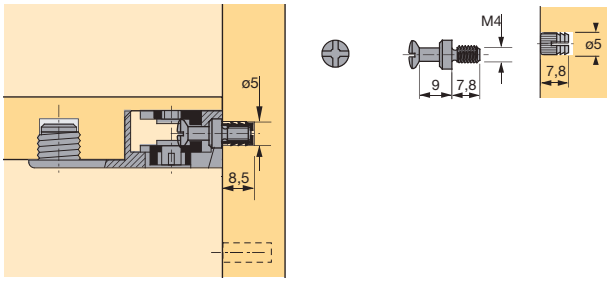

Hettich

Stezni vijak VB 18/20/19/21

Materijal: čelik neobrađeni



Br.art	Tvornički broj	Stezna mjera mm	Bušenje ø mm	PJ	JM	Cijena HRK	za
103 347 906 •	25052	9	5	200	kom	190,50	100 kom

Grupa proizvoda 313 F17

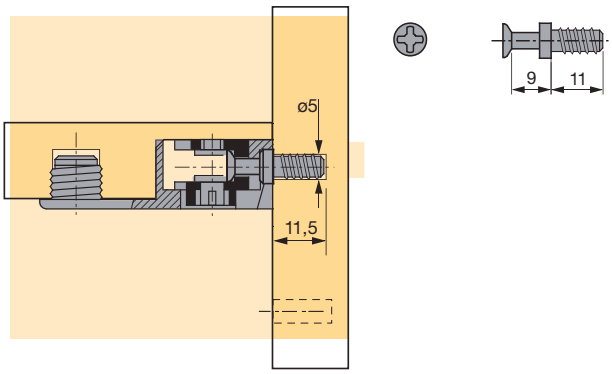

Hettich

Stezni vijak s navojnom čahurom VB 18/20/19/21

Materijal: čelik neobrađeni



Br.art	Tvornički broj	Stezna mjera mm	Bušenje ø mm	Izvedba	PJ	JM	Cijena HRK	za
103 347 934 •	9134678 + 63016	9	5	čahura s navojem L: 15 mm	200	kom	482,00	100 kom
103 347 936 •	9134678 + 64908	9	5	čahura s navojem L: 18 mm	200	kom	482,00	100 kom

Grupa proizvoda 313 F12

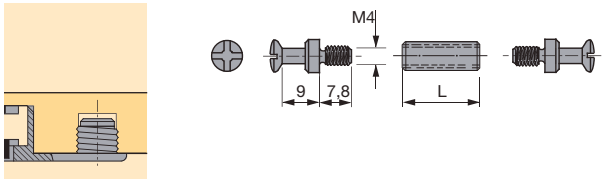

Hettich

Spojni okov za ekscentar VB 35 D



- spojni okov se utiskuje u rupu promjera 20 mm
- polica se može postaviti odozgo ili s prednje strane
- ako postoji i donja polica, ekscentar se može pritegnuti i odozgo, za to je u podu potrebno prolazno bušenje

Materijal: lijevani cink poniklani

Br.art	Tvornički broj	Debljina ploče mm	Bušenje ø mm	PJ	JM	Cijena HRK	za
103 347 911 •	65509	16	20	200	kom	506,00	100 kom
103 347 912 •	65513	19	20	200	kom	506,00	100 kom

Grupa proizvoda 313 F17

Slika bušenja Polica 16 mm

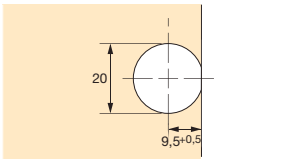

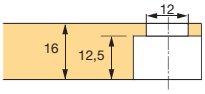

Sredina tiple od donje strane police

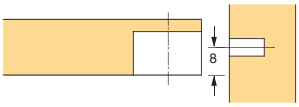

Slika bušenja Polica 19 mm

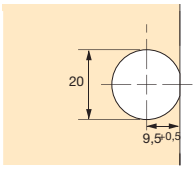

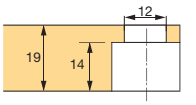

Sredina tiple od donje strane police

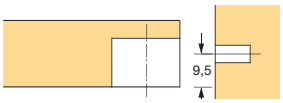

Policu postaviti odozgo ili s prednje strane.



Hettich

Spojni okov za ekscentar VB 35 MD



- spojni okovi opremljeni su pomagalom za potezanje, stranice namještaja mogu se pritom privući i pri razmaku od 2 mm
- polica se utiskuje u rupu promjera 20 mm, polica se može umetnuti samo odozgo
- ako postoji i donja polica, ekscentar se može pritegnuti i odozgo, za to je u podu potrebno prolazno bušenje

Materijal: lijevani cink poniklani

Br.art	Tvornički broj	Debljina ploče mm	Bušenje ø mm	PJ	JM	Cijena HRK	za
103 347 914	65505	19	20	200	kom	405,00	100 kom

Grupa proizvoda 313 F17

Slika bušenja Polica 16 mm

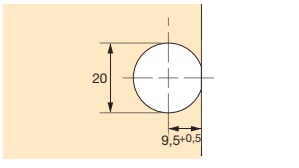

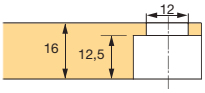

Sredina tiple od donje strane police

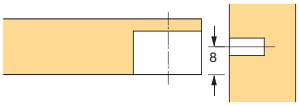

Slika bušenja Polica 19 mm

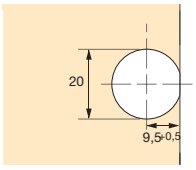

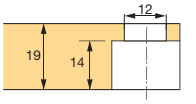

Sredina tiple od donje strane police

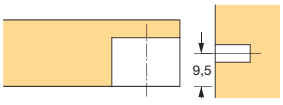

Policu postaviti odozgo. Pomoć pri montaži kod vješanja police.

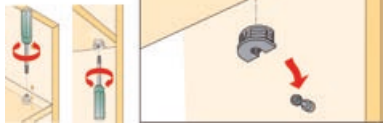

7

Hettich

Spojni okov za ekscentar VB 36 D



- okov se utiskuje u dvostruku rupu s razmakom bušenja 32 mm
- polica se može postaviti odozgo ili s prednje strane
- ako postoji i donja polica, ekscentar se može pritegnuti i odozgo, za to je u podu potrebno prolazno bušenje

Materijal: lijevani cink poniklani

Br.art	Tvornički broj	Debljina ploče mm	Bušenje ø mm	PJ	JM	Cijena HRK	za
103 347 915 •	65525	16	20/10	200	kom	674,00	100 kom
103 347 916 •	65529	19	20/10	200	kom	674,00	100 kom

Grupa proizvoda 313 F17

Slika bušenja Polica 16 mm

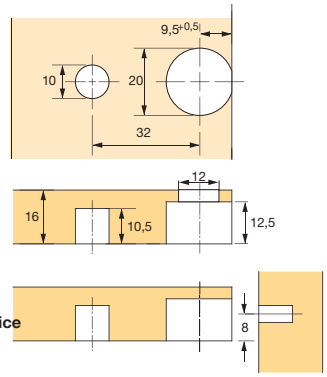

Sredina tiple od donje strane police

Slika bušenja Polica 19 mm

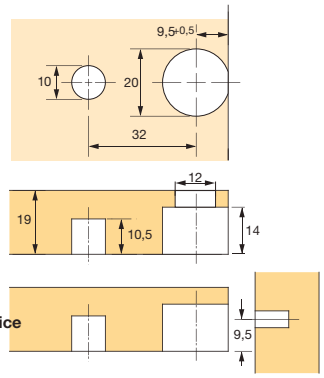

Sredina tiple od donje strane police

Policu postaviti odozgo ili s prednje strane.

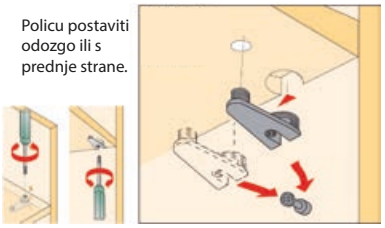

Hettich

Stezni vijak VB 35/36



Materijal: čelik pocinčani

Br.art	Tvornički broj	Stezna mjera mm	Bušenje ø mm	PJ	JM	Cijena HRK	za
103 347 920 •	64872	6.7	5	200	kom	190,50	100 kom

Grupa proizvoda 313 F17

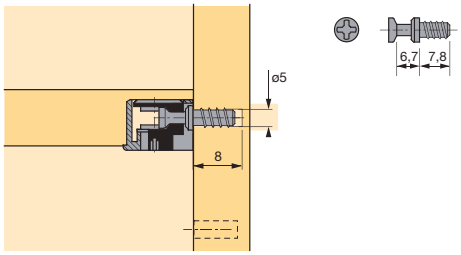

Hettich

Stezni vijak VB 35/36



Materijal: čelik neobrađeni

Br.art	Tvornički broj	Stezna mjera mm	Bušenje ø mm	PJ	JM	Cijena HRK	za
103 347 921 •	65540	6.7	3	200	kom	190,50	100 kom

Grupa proizvoda 313 F17

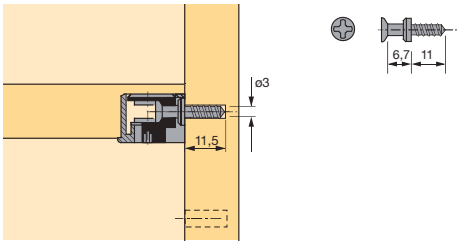

schachermayer

Hettich

Stezni vijak VB 35/36

Materijal: čelik pocinčani



Br.art	Tvornički broj	Stezna mjera mm	Bušenje ø mm	PJ	JM	Cijena HRK	za
103 347 922	74688	6.7	5	200	kom	58,40	100 kom

Grupa proizvoda 313 F17

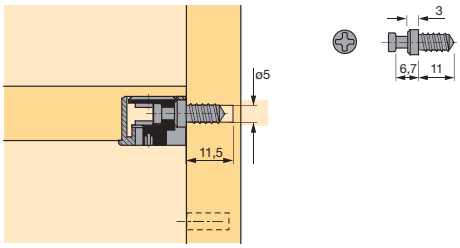

Hettich

Stezni vijak M6 x 7,8 mm VB 35/36

Materijal: čelik krom mat



Br.art	Tvornički broj	Stezna mjera mm	Bušenje ø mm	PJ	JM	Cijena HRK	za
103 347 925 •	79650	6.7	8/10	200	kom	206,00	100 kom

Grupa proizvoda 313 F17

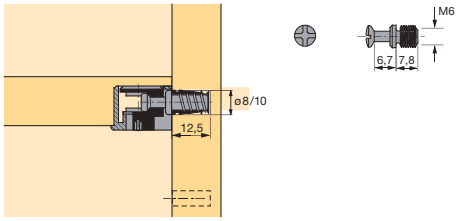

Hettich

Stezni vijak M4 x 7,8 mm VB 35/36

Materijal: čelik neobrađeni



Br.art	Tvornički broj	Stezna mjera mm	PJ	JM	Cijena HRK	za
103 347 926 •	65370	6.7	200	kom	190,50	100 kom

Grupa proizvoda 313 F17

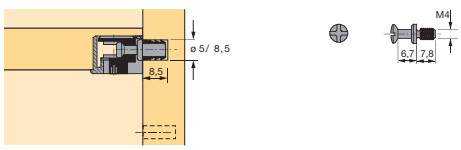

Hettich

Dvostruki stezni vijak VB 35/36, središnja stijenka 16/19 mm

Materijal: čelik neobrađeni



Br.art	Tvornički broj	Debljina ploče mm	Bušenje ø mm	Stezna mjera mm	PJ	JM	Cijena HRK	za
103 347 927 •	65535	16	5	6.7	100	kom	287,00	100 kom
103 347 928 •	65536	19	5	6.7	100	kom	277,12	100 kom

Grupa proizvoda 313 F17

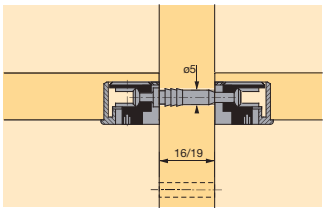

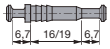

Hettich

Završni vijak VB 35/36, bočna strana 19 mm

Materijal: čelik pocinčani/sirovi



Br.art	Tvornički broj	Debljina ploče mm	Bušenje ø mm	Stezna mjera mm	PJ	JM	Cijena HRK	za
103 347 937 •	65370 + 64908 + 79525	19	5	25.8	1	kom	394,00	100 kom

Grupa proizvoda 313 F17

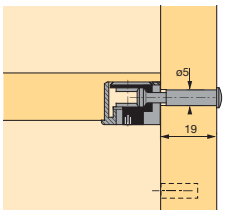



schachermayer

Solido ekscentar 15 s rubom



- pokrivni rub pokriva nečista bušenja, dodatna pokrivna kapica nije potrebna

Materijal: lijevani cink poniklani
Izvedba: s pokrivnim rubom
Bušenje ø: 15 mm
Širina: 16.3 mm
Pogon: SW4/PZ2

Br.art	Debljina ploče mm	Visina mm	PJ	JM	Cijena HRK	za
103 337 228 •	16	12.7	1000	kom	638,00	1000 kom
103 337 229	19	14	1000	kom	721,00	1000 kom

Grupa proizvoda 300 F52

Solido ekscentar 15 bez ruba



Materijal: lijevani cink poniklan
Izvedba: bez pokrivnog ruba
Bušenje ø: 15 mm
Širina: 14,9 mm
Pogon: SW4 / PZ2

Br.art	Debljina ploče mm	Visina mm	PJ	JM	Cijena HRK	za
103 337 230	16	11.9	1000	kom	463,00	1000 kom
103 337 231	19	13.2	1000	kom	482,00	1000 kom

Grupa proizvoda 300 F52

Vijak za spajanje, navoj za drvo 5 mm



Tvornički broj: 006406-885-300
Stezna mjera: 6.7 mm
Bušenje ø: 5 mm
Materijal: čelik

Br.art		JM	Cijena HRK	za
103 332 198		kom	0,26	1 kom

Grupa proizvoda 300 384

Ekscentar spojni okov 20/14 poniklano



Materijal: ljevani cink

Br.art	Tvornički broj	Debljina ploče mm	Bušenje ø mm	JM	Cijena HRK	za
103 332 199	274-9493-650-01	19	20	kom	2,21	1 kom

Grupa proizvoda 300 384

Spojni okov za ekscentar V-tipla

- plastično kućište s prethodno montiranim cinčanim ekscentrom, plastična tipla veznika s čeličnim razupornim zatikom

Tvornički broj: 40.0200N



Br.art	Bušenje ø mm	Materijal	PJ	JM	Cijena HRK	za
103 330 510 •	25	plastika bijela	50	kom	206,00	100 kom
103 330 511 •	25	plastika smeđa	50	kom	206,00	100 kom

Grupa proizvoda F42

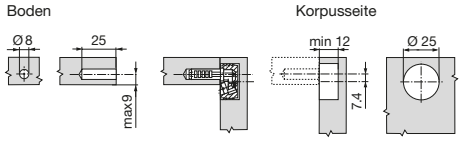

Kućište ekscentra ø 35 mm

Odgovara za: debljina ploče 19-34 mm



Br.art	Visina mm	Bušenje ø mm	Materijal	PJ	JM	Cijena HRK	za
103 330 335 •	16.3	35	zamak poniklani	250	kom	337,00	100 kom

Grupa proizvoda 300 F52

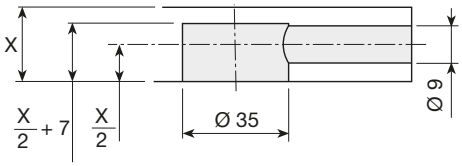

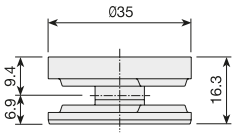

Jednostruki stezni vijak

- navoj M8 x 11 mm

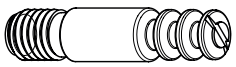

103 330 336



103 330 337

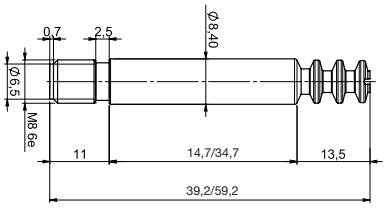

Br.art	Duljina mm	Materijal	PJ	JM	Cijena HRK	za
103 330 336 •	39	zamak poniklani	500	kom	93,40	100 kom
103 330 337 •	59	zamak poniklani	500	kom	118,00	100 kom

Grupa proizvoda 300 F52

Potrebni dodatni artikli						
Br.art	**Opis**	**PJ**	**JM**	**Cijena HRK**	**za**	
104 493 536	Industrijska trio matica s rubom M 8x 15, unutarnji inbus, pocinčana	2000	kom	33,75	100 kom	

Industrijska trio matica - čelik plavo pocinčan

S unutarnjim šesterokutom i obrubom.



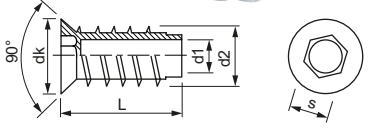

Br.art	Oblik navoja	d1 mm	L mm	d2 mm	dk mm	s mm	Bušenje ø mm	PJ	JM	Cijena HRK	za
104 493 535	M	6	13	10	12	6	8	2000	kom	24,65	100 kom
104 493 536	M	8	15	12.5	14	8	10	2000	kom	33,75	100 kom
104 493 537 •	M	10	20	15.3	17	10	13	1000	kom	62,80	100 kom

Grupa proizvoda 400 479

schachermayer

ITALIANA ferramenta

TARGET ekscentar spojni vijak J10

Target, novi spojni okov, u kombinaciji s tiplom, za brzu i učinkovitu montažu. Target je idealno rješenje za montažu namještaja tamo gdje nema dovoljno mjesta.

- montaža bez alata
- brza montaža zbog predmontiranih okova
- čvrst i siguran spoj dijelova namještaja
- razne mogućnosti ugradnje





Debljina ploče: 15 - 25 mm
Materijal: čelik pocinčani/plastika

Br.art	Svrdlo ø mm	Navoj	JM	Cijena HRK	za
103 330 651 •	10	M6	kom	477,00	100 kom

Grupa proizvoda 300 F52

Potrebni dodatni artikli					
Br.art	**Opis**	**JM**	**Cijena HRK**	**za**	
104 493 535	Industrijska trio matica s rubom M 6x 13, unutarnji inbus, pocinčana	kom	24,65	100 kom	

Pribor				
Br.art	**Opis**	**JM**	**Cijena HRK**	**za**
103 330 661 •	TARGET šablona za bušenje J10/J12 za podnicu korpusa	kom	1.139,00	1 kom
103 330 662 •	TARGET šablona za bušenje J10/J12 za stranicu korpusa	kom	1.139,00	1 kom

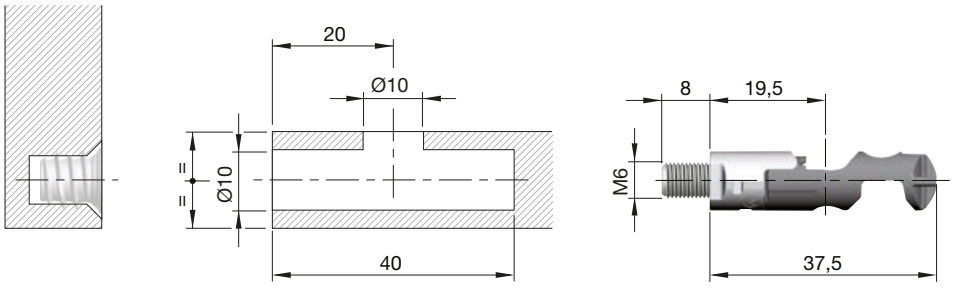

ITALIANA ferramenta

TARGET ekscentar stezni vijak J10

Materijal: čelik pocinčani



Br.art	Debljina ploče mm	Svrdlo ø mm	JM	Cijena HRK	za
103 330 652 •	16	10	kom	186,50	100 kom
103 330 653 •	18/19	10	kom	186,50	100 kom

Grupa proizvoda 300 F52

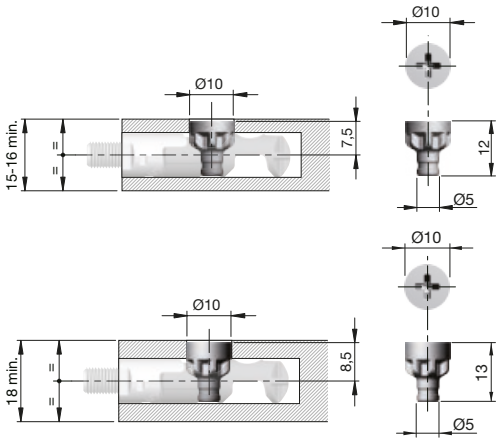

ITALIANA ferramenta

TARGET ekscentar stezni vijak J12

Target, novi spojni okov, u kombinaciji s tiplom, za brzu i učinkovitu montažu.
- montaža bez alata
- brza montaža zbog predmontiranih okova
- čvrst i siguran spoj dijelova namještaja
- razne mogućnosti primjene





Debljina ploče: 15 - 25 mm
Materijal: čelik pocinčani/plastika

Br.art	Svrdlo ø mm	Navoj	JM	Cijena HRK	za
103 330 654 •	10	M6	kom	477,00	100 kom

Grupa proizvoda 300 F52

Potrebni dodatni artikli

Br.art	Opis	JM	Cijena HRK	za
104 493 535	Industrijska trio matica s rubom M 6x 13, unutarnji inbus, pocinčana	kom	24,65	100 kom

Pribor

Br.art	Opis	JM	Cijena HRK	za
103 330 657 •	INTEGRATO podesiva nogica sokla, raspon podešavanja 0 - 12 mm	kom	7,66	1 kom
103 330 658 •	INTEGRATO podesiva nogica sokla, raspon podešavanja 0 - 25 mm	kom	9,28	1 kom
103 330 661 •	TARGET šablona za bušenje J10/J12 za podnicu korpusa	kom	1.139,00	1 kom
103 330 662 •	TARGET šablona za bušenje J10/J12 za stranicu korpusa	kom	1.139,00	1 kom

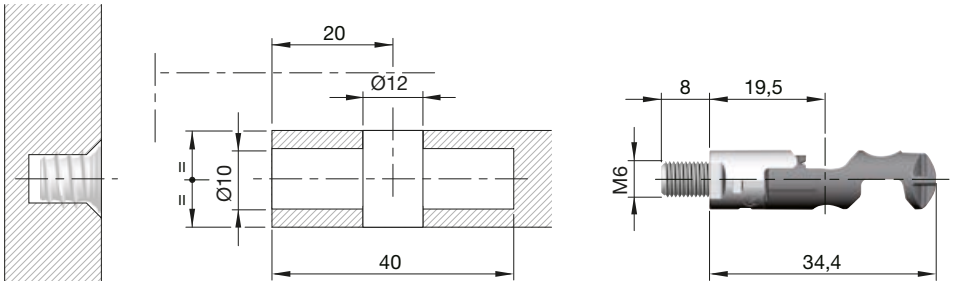

ITALIANA ferramenta

TARGET ekscentar spojni vijak J12

Materijal: čelik pocinčani



Br.art	Debljina ploče mm	Svrdlo ø mm	JM	Cijena HRK	za
103 330 655 •	16	12	kom	196,50	100 kom
103 330 656 •	18/19	12	kom	196,50	100 kom

Grupa proizvoda 300 F52

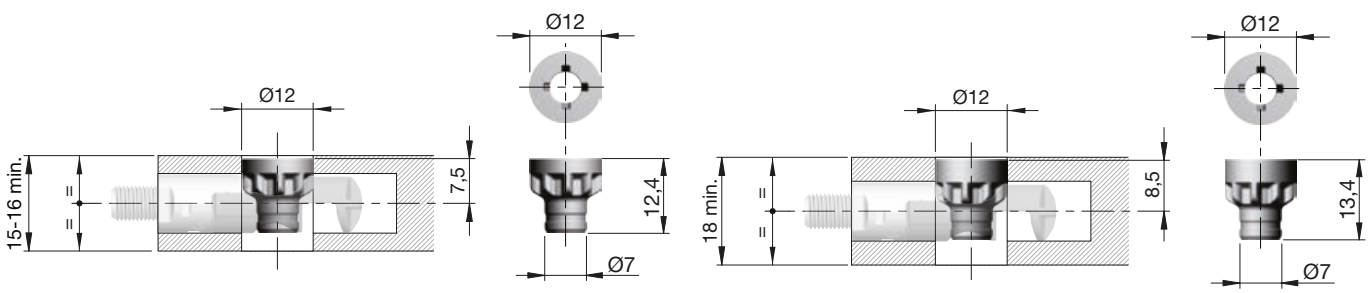

schachermayer

Kućište ekscentra

Visina: 17 mm
Materijal: zamak sivi

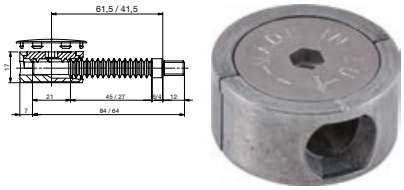

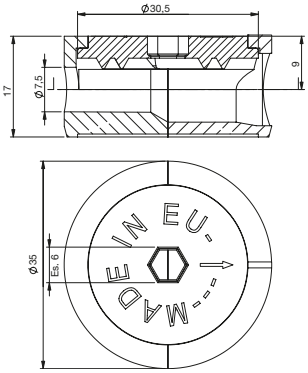

Br.art	Bušenje ø mm	PJ	JM	Cijena HRK	za
103 330 332 •	35	200	kom	1.091,00	100 kom

Grupa proizvoda 300 F52

Jednostruki stezni vijak

Glava: PZD N°2

Navoj: M8x12



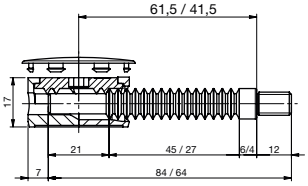

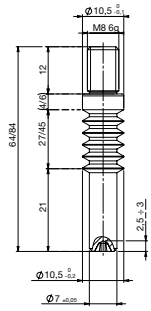

Br.art	Duljina mm	b mm	k mm	Materijal	PJ	JM	Cijena HRK	za
103 330 333 •	64	27	4	čelik pocinčani	100	kom	128,50	100 kom
103 330 334 •	84	45	6	čelik pocinčani	100	kom	440,00	100 kom

Grupa proizvoda 300 F52

Potrebni dodatni artikli					
Br.art	Opis	PJ	JM	Cijena HRK	za
104 493 536	Industrijska trio matica s rubom M 8x 15, unutarnji inbus, pocinčana	2000	kom	33,75	100 kom

Pokrivna kapa

Odgovara za: kućište ekscentra br. art. 103 330 332



Br.art	ø mm	Materijal	PJ	JM	Cijena HRK	za
103 330 338 •	39	plastika bijela	200	kom	34,90	100 kom
103 330 339 •	39	plastika smeđa	200	kom	34,90	100 kom

Grupa proizvoda 300 F52

Ukopna matica mesing

Materijal: mesing neobrađeni



Br.art	Navoj	Izvedba	Duljina mm	Bušenje ø mm	PJ	JM	Cijena HRK	za
103 330 311 •	M 4	šesterokutna	7.5	5	100	kom	61,00	100 kom
103 330 310 •	M 4	okrugla	7.8	5	100	kom	52,70	100 kom
103 330 312 •	M 6	šesterokutna	9	8	10000	kom	53,10	100 kom

Grupa proizvoda 300 F52

Industrijska trio matica - čelik plavo pocinčan

S unutarnjim šesterokutom i obrubom.



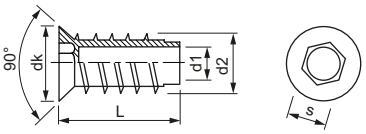

Br.art	Oblik navo-ja	d1 mm	L mm	d2 mm	dk mm	s mm	Bušenje ø mm	PJ	JM	Cijena HRK	za
104 493 535	M	6	13	10	12	6	8	2000	kom	24,65	100 kom
104 493 536	M	8	15	12.5	14	8	10	2000	kom	33,75	100 kom
104 493 537 •	M	10	20	15.3	17	10	13	1000	kom	62,80	100 kom

Grupa proizvoda 400 479

Utisna tipla plastika

Materijal: plastika prirodne boje

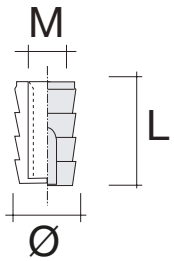

Br.art	Navoj	Duljina mm	ø mm	PJ	JM	Cijena HRK	za
103 331 000 •	M 4	10.2	8.5	16000	kom	23,40	100 kom
103 331 001 •	M 6	10.2	8.5	16000	kom	22,20	100 kom
103 331 002 •	M 6	11	10.6	24000	kom	22,00	100 kom

Grupa proizvoda 300 F52

Specijalna plastična čahura

- najveća sila držanja zahvaljujući razupornom tlaku

Materijal: plastika

Br.art	Navoj	ø mm	Duljina mm	PJ	JM	Cijena HRK	za
103 331 736 •	M 6	10	13	1000	kom	89,20	100 kom

Grupa proizvoda 300 F52

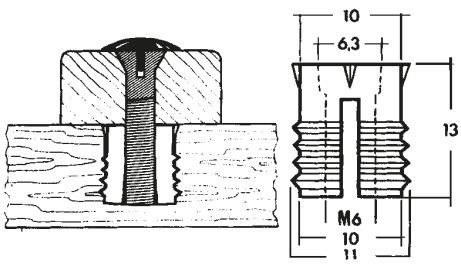

Ukopna matica plastika

ø: 5,5 mm
Unutarnji ø: 3 mm
Materijal: plastika prirodne boje

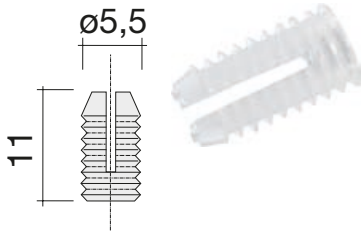

Br.art	Bušenje ø mm	Duljina mm	PJ	JM	Cijena HRK	za
103 330 300	5	11	20	kom	11,50	100 kom

Grupa proizvoda 300 F52

Lamello

Lamello pločice za spajanje

Sadržaj kutije: 1000 komada

Debljina: 4 mm



Br.art	Veličina	D x Š mm	Dubina utora mm	PJ	JM	Cijena HRK	za
103 330 555 •	0	47 x 15	8	1	KAR	381,00	1 KAR
103 330 556 •	10	53 x 19	10	1	KAR	381,00	1 KAR
103 330 557	20	56 x 23	12	1	KAR	363,00	1 KAR

Grupa proizvoda YHO

solido

Solido pločice za spajanje

Sadržaj kutije: 1000 komada

Debljina: 4 mm



Br.art	Veličina	D x Š mm	Dubina utora mm	PJ	JM	Cijena HRK	za
103 333 694	20	56 x 23	12	1	KAR	178,50	1 KAR

Grupa proizvoda YHO

Lamello

Lamello K 20 - pločice za spajanje

- ove spojne lamele osobito su prikladne kao pomagalo pri montaži za pričvršćivanje maski
- u kombinaciji s drvenim pločicama one eliminiraju potrebu za stezanjem dijelova koji se lijepe



Sadržaj kutije: 250 komada

Materijal: plastika crna

Br.art	D x Š mm	Debljina mm	PJ	JM	Cijena HRK	za
103 330 565 •	60 x 24	4.5	1	KAR	N 1.059,00	1 KAR

Grupa proizvoda FNT

7

Lamello

Spojne pločice za zabijanje - Fixo

- spaja i zateže jednim udarcem
- oba elementa za obradu istovremeno se narezuju
- može se ugraditi pomoću svake glodalice za utore





Područja primjene:
obloga okvira za vrata
okvir fronte za namještaj
spajanje podnožja
produživanje ploča i profila

Materijal: plastika, crna

Br.art	Izvedba	D x Š mm	Debljina mm	Sadržaj kom	PJ	JM	Cijena HRK	za
103 330 575 •	E20-L	56 x 11,5	4	80	1	PK	N 468,00	1 PK
103 330 576 •	E20-H	23 x 28	4	80	1	PK	N 468,00	1 PK
103 330 577 •	SET	-	4	40 (E20-D), 40 (E20-V)	1	PK	N 468,00	1 PK

Grupa proizvoda FNT

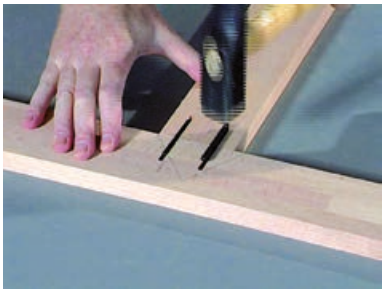

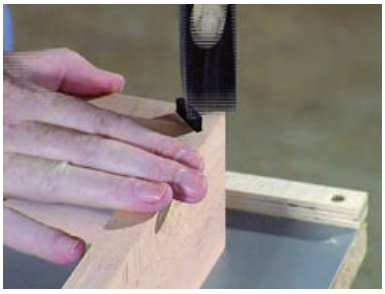



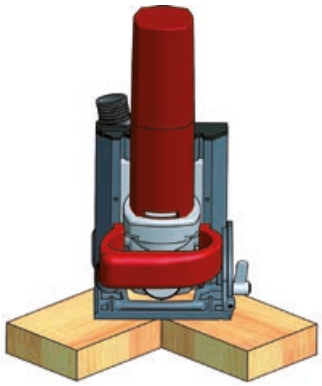

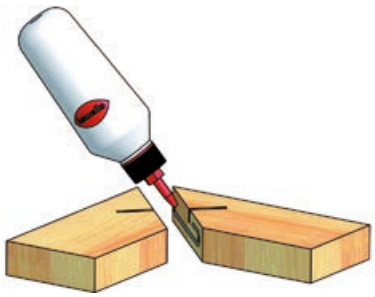

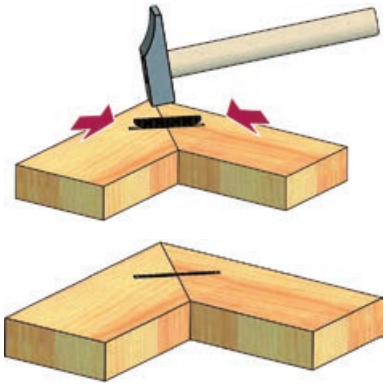

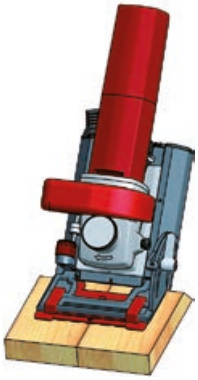

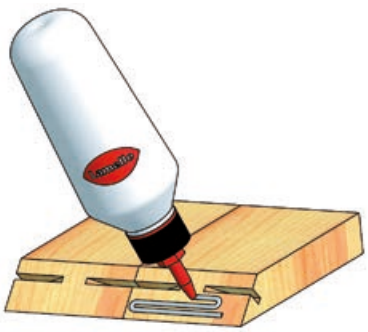

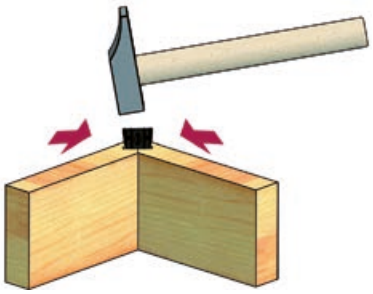

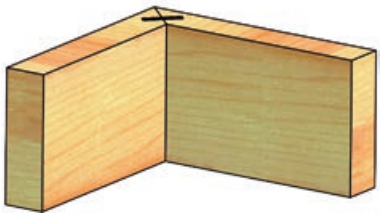

7

Lamello

P-System

Veznik Lamello Tenso P-14

- ugradnja pomoću **Zeta P2** ili **CNC tehnologije**
- nevidljivi samozatežući veznik sa iznimno brzim oblikovanim P-sustavom sidrenja
- brzo ljepljenje - iako veznik dokazuje vrhunsku snagu spajanja, ova verzija je predviđena kao **pomoć kod ljepljenja**
- izvrsna stezna snaga omogućava ljepljenje bez stega ili presa za korpuse
- izuzetno brza montaža bez alata
- slaganje korpusa jedan na drugi prilikom transporta unatoč ugrađenim veznicima
- bočna klizna tolerancija (+/- 2 mm) za učinkovitu ugradnju



Slika prikazuje 1 par

Materijal: plastika ojačana staklenim vlaknima

Br.art	D x Š mm	Debljina mm	Sadržaj PAR	PJ	JM	Cijena HRK	za
103 330 541 •	66 x 27	10	1000	1	KAR	N 9.043,00	1 KAR
103 330 574 •	66 x 27	10	300	1	KAR	N 2.683,00	1 KAR
103 330 573 •	66 x 27	10	80	1	KAR	N 769,00	1 KAR

Grupa proizvoda FNT

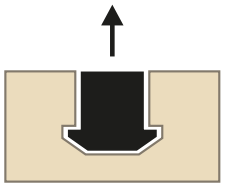

Poseban oblik





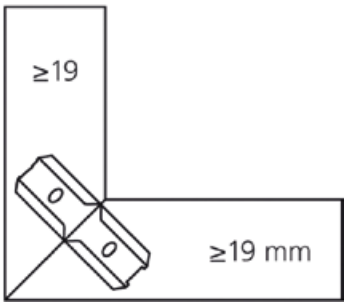

Lamello

P-System

Klipsa za napinjanje za veznik Tenso P-14

- klipsa za napinjanje omogućava jednostavno spajanje radnih komada uz malo snage



Odgovara za: veznik Tenso-P14

Br.art	Materijal	Sadržaj kom	JM	Cijena HRK	za
103 330 545 •	plastika	300	KAR	N 573,00	1 KAR
103 330 546 •	plastika	1000	KAR	N 1.757,00	1 KAR

Grupa proizvoda FNT

Lamello

Alat za utiskivanje klipse za napinjanje

Odgovara za: Klipsa za napinjanje za veznik Tenso P-14



Br.art	Materijal	JM	Cijena HRK	za
103 330 594 •	plastika	kom	N 73,30	1 kom

Grupa proizvoda FNT



1. Izglodati utor za P-sustav



2. Umetnuti Tenso P-14



3. Klipsu za napinjanje postaviti na utisni alat



4. Napeti Tenso P-14



5. Nanijeti ljepilo



6. Spojiti izratke



7. Zalijepljen, nevidljiv spoj

Lamello

P-System

Veznik Lamello Clamex P-14

- ugradnja pomoću **Zeta P2** ili **CNC tehnologije**
- odvojivi spojevi za rasklopive konstrukcije
- brza montaža bez alata
- poravnanje i spajanje, 2 funkcije u jednom vezniku
- vodeći trnovi kao osigurači od okretanja
- dodatne spojnice garantiraju optimalnu stabilnost veznika
- bušenje malih 6 mm pristupnih otvora za 4 mm šesterokutni ključ, glavna je osobina koja izdvaja veznik Clamex P iz standarda namještaja
- mogući su razni kutni spojevi od 30°-180°, kao i spojevi srednjih zidova
- dijelovi se mogu slagati jedan na drugi, jer na površini nema dijelova koji strše
- različite primjene, kao npr. opremanje trgovina, sklopivi namještaj, izgradnja sajamskih konstrukcija, pregradni zidovi, ...



Slika prikazuje 1 par

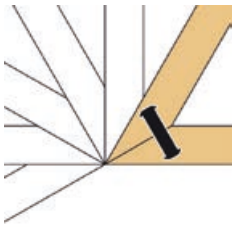

Različiti kutni spojevi od 30°-180°



Mogu se slagati jedni na druge

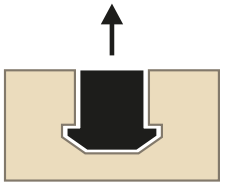

Poseban oblik

Napomena:
potrebna šablona za bušenje 103 330 590

Debljina ploče: min. 16 mm
Materijal: plastika ojačana staklenim vlaknima/lijevani cink

Br.art	D x Š mm	Debljina mm	Sadržaj PAR	PJ	JM	Cijena HRK	za
103 330 547 •	66 x 27	10	1000	1	KAR	N 15.300,00	1 KAR
103 330 582 •	66 x 27	10	300	1	KAR	N 4.547,00	1 KAR
103 330 581 •	66 x 27	10	80	1	KAR	N 1.303,00	1 KAR

Grupa proizvoda FNT

Pribor					
Br.art	**Opis**	**PJ**	**JM**	**Cijena HRK**	**za**
103 331 771 •	Pokrivna kapica za slijepe rupe, vanjski ø10, trup ø6, plastika, bijela RAL 9010	100	kom	9,08	100 kom
103 331 773 •	Pokrivna kapica za slijepe rupe, vanjski ø10, trup ø6, plastika, smeđa RAL 8007	100	kom	9,08	100 kom
103 331 775 •	Pokrivna kapica za slijepe rupe, vanjski ø10, trup ø6, plastika, javor	100	kom	9,08	100 kom
103 331 776 •	Pokrivna kapica za slijepe rupe, vanjski ø10, trup ø6, plastika, bukva	100	kom	9,08	100 kom
103 331 777 •	Pokrivna kapica za slijepe rupe, vanjski ø10, trup ø6, plastika, sreb. RAL 9006	100	kom	9,08	100 kom

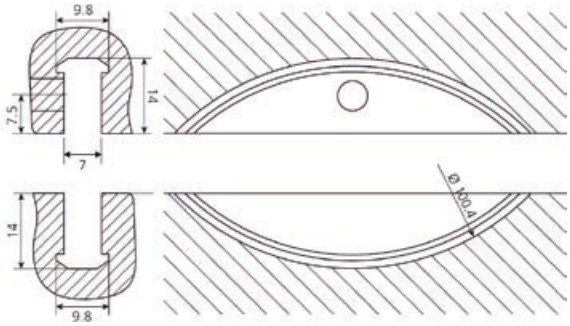

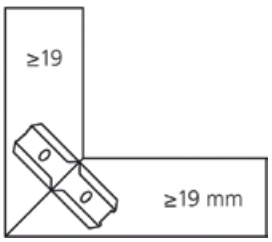

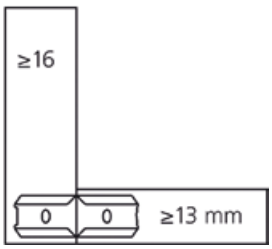

Lamello

P-System

7

Šablona za bušenje za Lamello Clamex-P

Opseg isporuke:
uklj. spiralno svrdlo Ø 6 mm



Br.art	Uporaba	Primjena	PJ	JM	Cijena HRK	za
103 330 590 •	Clamex P-10 , P-14, P-15	kutnik 22,5 -180°	1	kom	N 802,00	1 kom

Grupa proizvoda FNT

schachermayer

Lamello

P-System

Veznik Lamello Clamex P Medius-14/10

- ugradnja pomoću **Zeta P2** ili **CNC tehnologije**
- odvojivi spojevi za rasklopive konstrukcije
- brza montaža bez alata
- poravnanje i spajanje, 2 funkcije u jednom vezniku
- vodeći trnovi kao osigurači od okretanja
- dodatne spojnice garantiraju optimalnu stabilnost veznika
- bušenje malih 6 mm pristupnih otvora za 4 mm šesterokutni ključ, glavna je osobina koja izdvaja veznik Clamex P iz standarda namještaja
- mogući su razni kutni spojevi od 30°-180°, kao i spojevi srednjih zidova
- dijelovi se mogu slagati jedan na drugi, jer na površini nema dijelova koji strše
- različite primjene, kao npr. opremanje trgovina, sklopivi namještaj, izgradnja sajamskih konstrukcija, pregradni zidovi, ...



Slika prikazuje 1 par



Napomena:
potrebna šablona za bušenje 103 330 590

Debljina ploče: min. 16 odn. 13 mm
Materijal: plastika ojačana staklenim vlaknima/lijevani cink

Br.art	Debljina mm	Sadržaj PAR	PJ	JM	Cijena HRK	za
103 330 583 •	10	80	1	KAR	N 1.371,00	1 KAR

Grupa proizvoda FNT

Pribor

Br.art	Opis	PJ	JM	Cijena HRK	za
103 331 771 •	Pokrivna kapica za slijepe rupe, vanjski ø10, trup ø6, plastika, bijela RAL 9010	100	kom	9,08	100 kom
103 331 773 •	Pokrivna kapica za slijepe rupe, vanjski ø10, trup ø6, plastika, smeđa RAL 8007	100	kom	9,08	100 kom
103 331 775 •	Pokrivna kapica za slijepe rupe, vanjski ø10, trup ø6, plastika, javor	100	kom	9,08	100 kom
103 331 776 •	Pokrivna kapica za slijepe rupe, vanjski ø10, trup ø6, plastika, bukva	100	kom	9,08	100 kom
103 331 777 •	Pokrivna kapica za slijepe rupe, vanjski ø10, trup ø6, plastika, sreb. RAL 9006	100	kom	9,08	100 kom

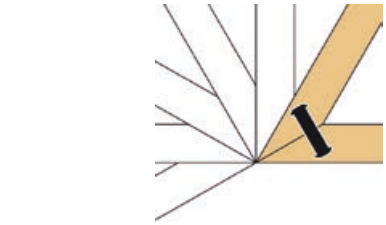

Različiti kutni spojevi od 30°-180°



Mogu se slagati jedni na druge

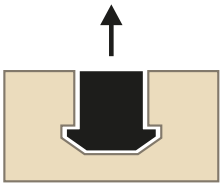

Poseban oblik

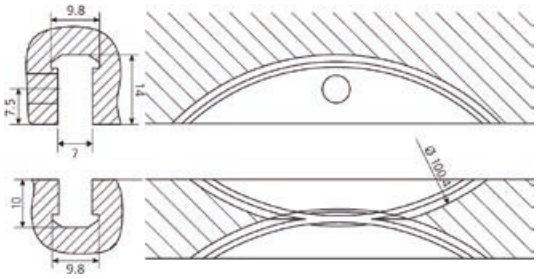

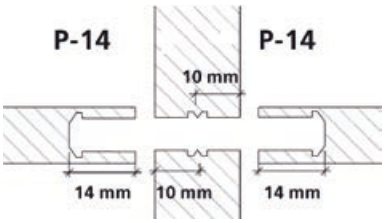

7

Lamello

P-System

Šablona za bušenje za Lamello Clamex-P

Opseg isporuke:
uklj. spiralno svrdlo Ø 6 mm



Br.art	Uporaba	Primjena	PJ	JM	Cijena HRK	za
103 330 590 •	Clamex P-10 , P-14, P-15	kutnik 22,5 -180°	1	kom	N 802,00	1 kom

Grupa proizvoda FNT

Lamello

Veznik Lamello Clamex S-18

- rastavljivi spojevi za konstrukcije koje se mogu demontirati
- poravnavanje i spajanje, 2 funkcije u jednom vezniku
- siguran protiv odvrtanja zahvaljujući svornjaku vodilice
- mogući raznovrsni kosi spojevi
- mogu se slagati jedan u drugog jer ne postoje stršeći dijelovi na površini
- razne primjene, npr. prilikom uređivanja trgovina, za rastavljivi namještaj, pregradne zidove itd.



Sl. prikazuje 1 par

Opseg isporuke:
1 šablona za obilježavanje
1 Torx ključ
80 vijaka RK 3 x 15 mm kod PAK 18 pari

Materijal: plastika/lijevani cink

Br.art	D x Š mm	Debljina mm	Sadržaj PAR	PJ	JM	Cijena HRK	za
103 330 585 •	66 x 29	8	18	1	PK	N 577,00	1 PK
103 330 595 •	66 x 29	8	80	1	KAR	N 2.197,00	1 KAR

Grupa proizvoda FNT

Pribor					
Br.art	**Opis**	**PJ**	**JM**	**Cijena HRK**	**za**
103 331 771 •	Pokrivna kapica za slijepe rupe, vanjski ø10, trup ø6, plastika, bijela RAL 9010	100	kom	9,08	100 kom
103 331 773 •	Pokrivna kapica za slijepe rupe, vanjski ø10, trup ø6, plastika, smeđa RAL 8007	100	kom	9,08	100 kom
103 331 775 •	Pokrivna kapica za slijepe rupe, vanjski ø10, trup ø6, plastika, javor	100	kom	9,08	100 kom
103 331 776 •	Pokrivna kapica za slijepe rupe, vanjski ø10, trup ø6, plastika, bukva	100	kom	9,08	100 kom
103 331 777 •	Pokrivna kapica za slijepe rupe, vanjski ø10, trup ø6, plastika, sreb. RAL 9006	100	kom	9,08	100 kom



Estetski



Fleksibilno

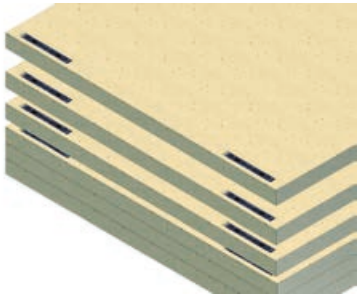

Mogu se slagati jedni na druge

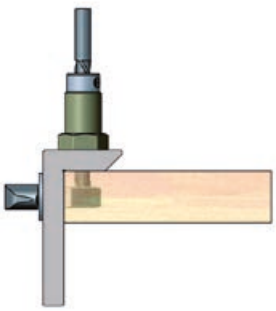

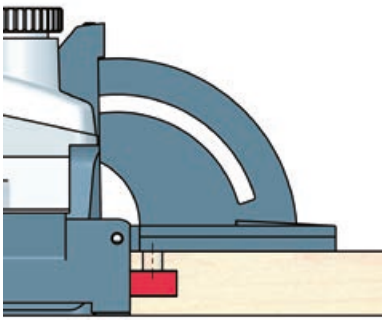

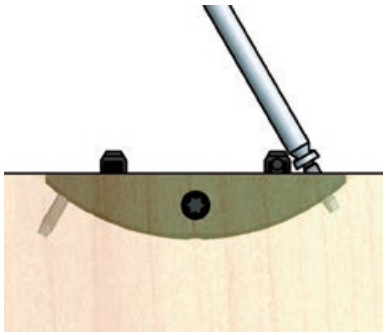

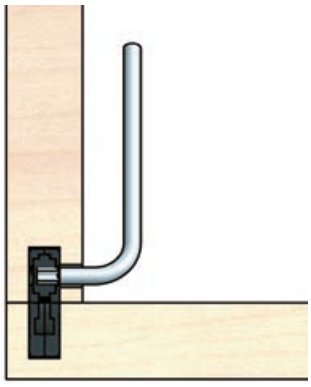

Lamello

Veznik Lamello Divario P-18

- **samozatezajući, nevidljivi veznik za uvlačenje**
- spaja i zateže s perfektno zatvorenim spojevima
- naknadno umetanje polica ili razdjelnih zidova, za lakši transport
- uski veznik omogućava korištenje u policama od 19 mm - umetanje polica bez otpora, kratko prije zatezanja elementa
- ugradnja u police bez ljepila i bez pomagala za stezanje i ponovno skidanje za transport
- učinkovita obrada i ugradnja pomoću **Zeta P2** ili **CNC tehnologije** bazirana na P-sustavu
- razne primjene, npr. za rastavljivi namještaj, prilikom opremanja trgovina, za izradu štandova, različite regale, itd.



Debljina ploče: od 19 mm
Materijal: plastika ojačana staklenim vlaknima

Br.art	D x Š mm	Debljina mm	Sadržaj PAR	PJ	JM	Cijena HRK	za
103 330 552 •	23 x 15,5	7	80	1	KAR	N 1.009,00	1 KAR
103 330 548 •	23 x 15,5	7	300	1	KAR	N 3.511,00	1 KAR

Grupa proizvoda FNT

Nosivost po vezniku / (N)

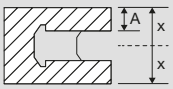

	19 mm	22 mm	25 mm	30 mm
	A=6 mm	A=7.5 mm	A=9 mm	A=11.5 mm
Iverica	500	600	700	1000
MDF	600	700	800	1000
Smreka/	800	900	1300	1400
Bukva/	1700	2000	2000	2000

Vlačna čvrstoća svi materijali / (N) 600

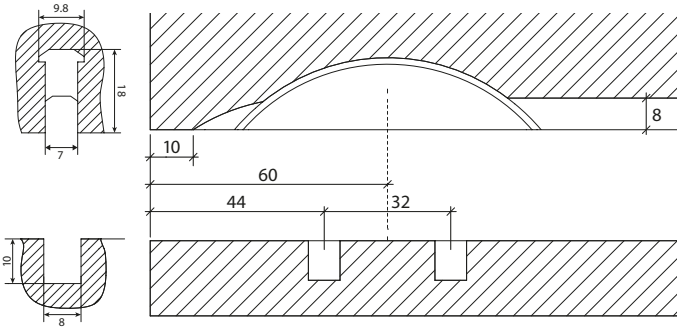

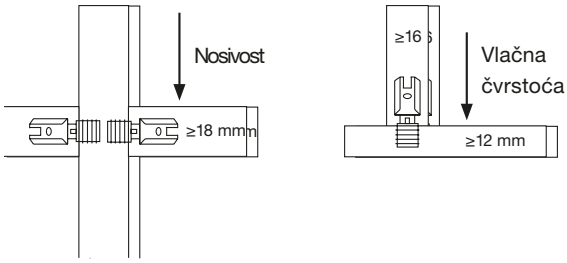







Alat za ugradnju veznika Divario P-18



- za sidrenje u izratku

Br.art	Uporaba	PJ	JM	Cijena HRK	za
103 330 553 •	Divario P-18	1	kom	N 1.066,00	1 kom

Grupa proizvoda FNT



Šablona za Divario P-18



- za precizno ručno bušenje za Divario veznike

Opseg isporuke:
šablona, svrdlo s centrirnim vrhom i okretnim podešavačem dubine

Br.art	Uporaba	PJ	JM	Cijena HRK	za
103 330 554 •	Divario P-18	1	kom	N 1.551,00	1 kom

Grupa proizvoda FNT



Lamello

Lamello Invis Mx2

- savršene fuge bez vidljivih spojeva
- spojni okov - ugradnja pomoću magneta
- sustav spajanja baziran na bezkontaktnom pogonu (Starterkit br. art. 101 181 515), koji se koristi pomoću aku odvijača i zavisno od smjera steže ili otpušta
- idealno za pričvršćenje nogu za stol, ormara, elemenata za stepenice...
- montaža i demontaža bez habanja
- opterećenje do maks. 250 kg po spojnici, (povećanje za 60% na prethodni model Invis Mx)



Slika prikazuje 1 komad Invix Mx2

Isporuka uključuje:
20 komada Invis MX spojnica
20 komada Invix MX matica

Mjere ugradnje: Ø 12 x 37 / Ø 12 x 14 mm
Materijal: cink lijevani

Br.art	Sadržaj	PJ	JM	Cijena HRK	za
103 330 563 •	20 komada / kutija	20	KAR	N 1.492,00	1 KAR

Grupa proizvoda FNT

Pribor					
Br.art	**Opis**	**PJ**	**JM**	**Cijena HRK**	**za**
101 181 515 •	LAMELLO sustav za spajanje INVIS Mx2 Starter Kit	1	kom	N 4.401,00	1 kom

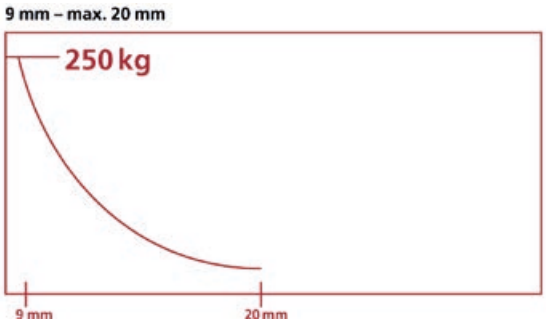

Sila stezanja / udaljenost od ruba

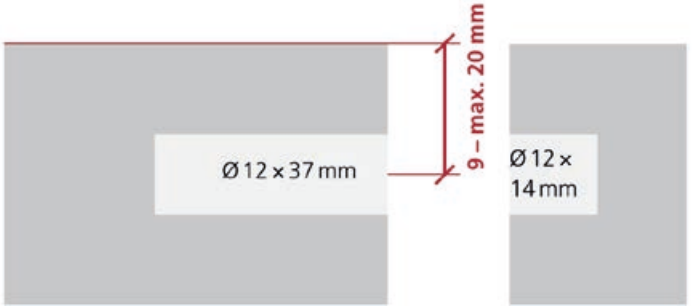

Dimenzija bušenja







Lamello

Lamello Cabineo početni set 8/12

- čista obrada površina za primjenu s CNC bez obrade rubova
- bez bušenja za tiple - samo izmjena alata sa 5 na 15 mm
- bez vrečica s okovom, brza montaža - jednodijelno i predmontirano
- velika snaga zatezanja - stabilni spojevi, čvrsto stegnuti, mogućnost ponovnog otpuštanja

Opseg isporuke:
- 40 veznika Cabineo 8 i Cabineo 12
- 40 Cabineo pokrovnih kapa
- 1 šesterokutni bit 4mm

Tip: veznik za korpus Cabineo

Br.art	Materijal	Dimenzije (dxšxv) mm	Površinska obrada	PJ	JM	Cijena HRK	za
103 330 643 •	plastika	33.8 x 16.5 x 10.8	bijelo	1	KAR	N 837,00	1 KAR

Grupa proizvoda FNT





Cabineo 8



Cabineo 12



Cabineo 6-kutni bit

Primjene:

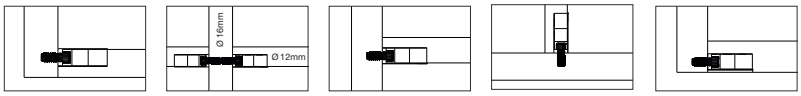

Tehničke informacije:

Čvrstoća po vezniku bez tiple (N)

u iverici 19 mm	12 Cabineo	8 Cabineo	Ekscentar
vlačna čvrstoća (F1)	900	500	500
otp. na smicanje (F2)	850	550	550
otp. na smicanje (F3) [Var.3]	400 [-13%]	400 [-13%]	450
stezna sila (F4)	900	500	-
10 N ~ 1 kg			

Vlačna čvrstoća (N)

Razl. Materijal 12 mm	
HPL	900
Multiplex	900
CDF	600
MDF	400
10 N ~ 1 kg	



Vlačna čvrstoća — Otpornost na smicanje — Stezna sila

Tehničke specifikacije	
Veličina	33.8 x 16.5 x 10.8 mm
Glodalica	Ø 12 mm ili manje
Bušilica	Ø 5 mm i Ø 15 mm
Materijal kućište	Plastika pojačana staklenim vlaknima
Tolerancija ugradnje	Po duljini ± 0.1 mm

Primjene



Varijante obrade

Svi podatci u mm

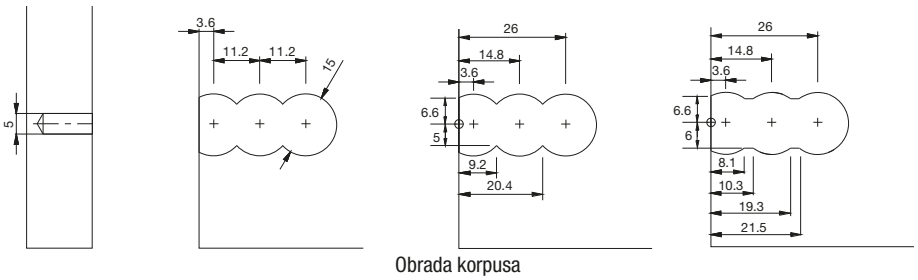

Obrada korpusa

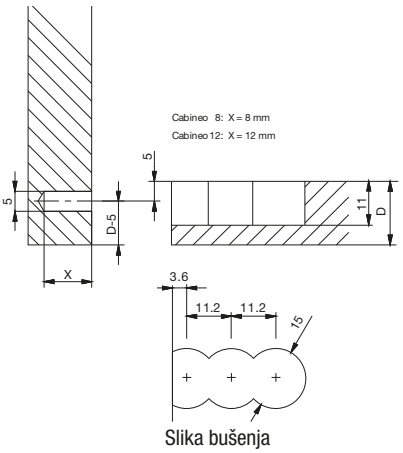

Slika bušenja

7

Lamello

Lamello Cabineo veznik 8

- za srednje zidove od 16 mm i tanke materijale od 12 mm
- spojni vijak crni
- čista obrada površina za primjenu s CNC bez obrade rubova
- bez bušenja za tiple - samo izmjena alata sa 5 na 15 mm
- bez vrečica s okovom, brza montaža - jednodijelno i predmontirano
- velika snaga zatezanja - stabilni spojevi, čvrsto stegnuti, mogćnost ponovnog otpuštanja



Tip: veznik za korpus Cabineo 8

Br.art	Materijal	Dimenzije (dxšxv) mm	Površinska obrada	PJ	JM	Cijena HRK	za
103 330 644 •	plastika	33,8 x 16,5 x 10,8	bijelo	1	KAR	N 2.275,00	1 KAR

Grupa proizvoda FNT

Lamello

Lamello Cabineo veznik 12

- za srednje zidove od 16 mm i tanke materijale od 12 mm
- spojni vijak crni
- čista obrada površina za primjenu s CNC bez obrade rubova
- bez bušenja za tiple - samo izmjena alata sa 5 na 15 mm
- bez vrečica s okovom, brza montaža - jednodijelno i predmontirano
- velika snaga zatezanja - stabilni spojevi, čvrsto stegnuti, mogćnost ponovnog otpuštanja



Tip: veznik za korpus Cabineo 12

Br.art	Materijal	Dimenzije (dxšxv) mm	Površinska obrada	PJ	JM	Cijena HRK	za
103 330 645 •	plastika	33,8 x 16,5 x 10,8	bijelo	500	KAR	N 2.275,00	1 KAR

Grupa proizvoda FNT

Lamello

Lamello Cabineo pokrivne kape

Tip: Cabineo pokrivne kape



Br.art	Materijal	Površinska obrada	PJ	JM	Cijena HRK	za
103 330 646 •	plastika	signalno bijelo	100	KAR	N 119,00	1 KAR
103 330 650 •	plastika	sivo	1	KAR	N 119,00	1 KAR

Grupa proizvoda FNT

7

Lamelni spojni okov HAAS

- nevidljivi spojevi pod kutom od 90° ili kosim kutom
- spoj pomoću dva dijela koji se guraju jedan u drugi
- idealno za obloge grijaćih tijela, stropne elemente, maske, regale, dijelove namještaja itd.

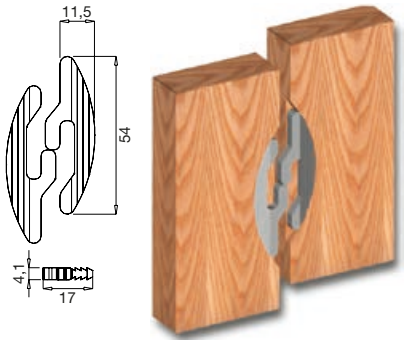

Materijal: aluminij prirodne boje

Br.art	Duljina mm	Širina mm	Debljina mm	PJ	JM	Cijena HRK	za
103 330 570 •	54	17	4.1	50	PAR	1.040,00	100 PAR

Grupa proizvoda 300 F52

Veznik za radne ploče Ø 35 mm

- spojni elementi u obliku polumjeseca utiskuju se prilikom stezanja u stijenku rupe, čime se postiže spoj mehaničkim silama
- okrugla rupa i utori mogu se izraditi ručnom površinskom glodalicom u jednom radnom koraku
- Torx pogon

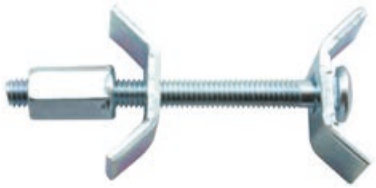

Materijal: čelik pocinčani

Br.art	Duljina mm	Mjera X mm	PJ	JM	Cijena HRK	za
103 337 025	65	32-41	300	kom	255,00	100 kom
103 337 026	150	117-126	200	kom	308,00	100 kom

Grupa proizvoda 300 F52

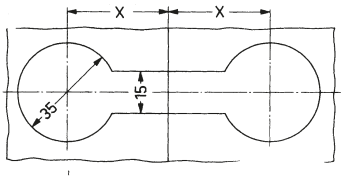

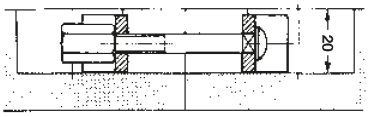

Šablona za glodanje FK 650

Šablona FK650 predviđena je za glodanje preciznih spojeva radnih ploča pod kutom od 90° i spojeva radnih ploča pod kutom od 45° pomoću gornje glodalice. Glavni dio sustava čine šablona izrađena od otporne plastike i set graničnika.
Prethodno namještanje pojedinih graničnika omogućuje uspostavljanje preciznih spojeva ploča, utora za metalna stezna kliješta i kutova - završetak s radijusom ili 45°.





Potrebna oprema:
1 kopirna čahura ø 30 mm, 1 glodalica ø 12 mm, 2 stezna kliješta

Opseg isporuke:
1 šablona, 3 metalna graničnika, 1 pomični graničnik od plastike, 1 matica s plastičnom rozetom za pomični graničnik, 1 vijak za pomični graničnik, podložak za vijak, upute za upotrebu

Br.art	Materijal	JM	Cijena HRK	za
101 145 562 •	plastika	kom	1.404,00	1 kom

Grupa proizvoda B00 B01

Pribor				
Br.art	**Opis**	**JM**	**Cijena HRK**	**za**
101 145 559 •	Glodalo za utore D12, Ø12; 50 x 5,5 x 1,1 mm; D:102mm; prihvat 12 mm	kom	757,00	1 kom

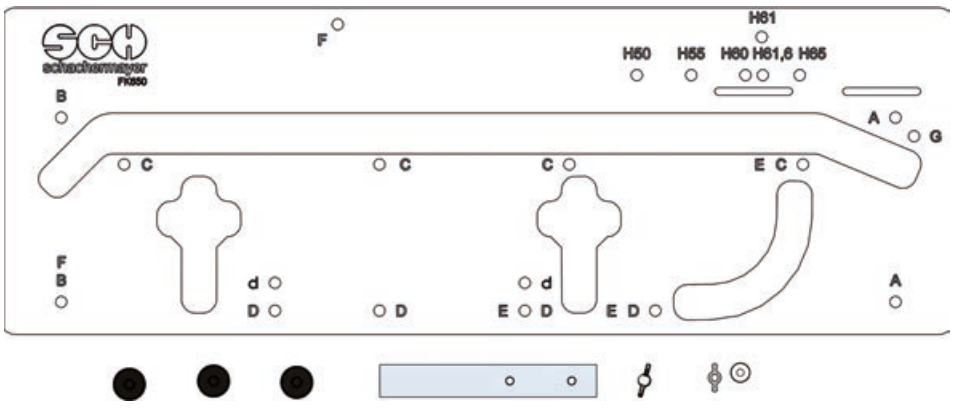

ITALIANA ferramenta

Prihvatnik za radne ploče Quick Ø 35 mm

ø: 35 mm

Br.art	Izvedba	Mjera X mm	Materijal	PJ	JM	Cijena HRK	za
103 333 042 •	veznik za radne ploče M 8 x 64 mm	32	čelik/plastika sivobijelo	150	kom	10,50	1 kom
103 333 043	veznik za radne ploče M 8 x 150 mm	118	čelik/plastika sivobijelo	150	kom	13,75	1 kom
103 333 044	prihvatnik za veznik		plastika sivobijelo	500	kom	1,61	1 kom

Grupa proizvoda 300 F52



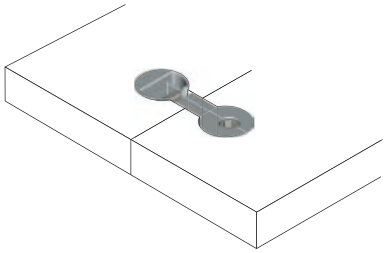

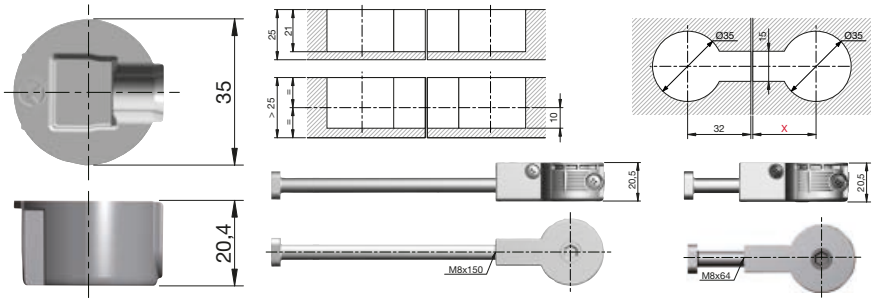

Vezni utisni gumb Upat

- za nevidljivi spoj drvenih ili pločastih dijelova bez čavala i vijaka

Montaža:
Svrdlom ø 10 mm izbušite rupe dubine 15 mm za pritisnu ušicu.
Za pritisni gumb izbušite rupe dubine 10 mm i zabijte dijelove čekićem.
Oba dijela međusobno spojite pritiskanjem prethodno montiranih dijelova.

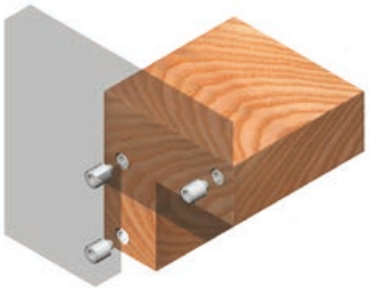

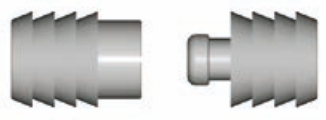

Br.art	Materijal	PJ	JM	Cijena HRK	za
103 330 750 •	plastika prirodne boje	100	kom	142,00	100 kom

Grupa proizvoda 300 F52

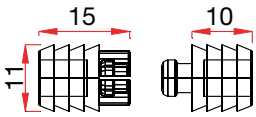

Ovjesni veznik KORFU

- za spajanje dvostrukih vrata s mogućnošću rastavljanja, zidnih obloga, maski itd.
- bočno centriran
- vlačna čvrstoća 100 kg

Napomena:
potreba su 2 veznika, nisu 2 kom u paketu!

Ugradnja ø: 40 mm
Ugradna dubina: 10 mm







Br.art	Izvedba	Materijal	PJ	JM	Cijena HRK	za
103 330 340 •	fiksni (bez mogućnosti pomicanja)	plastika siva	50	kom	14,55	1 kom
103 330 341 •	mogućnost bočnog pomicanja za 5 mm	plastika crna	50	kom	14,95	1 kom

Grupa proizvoda 300 F52

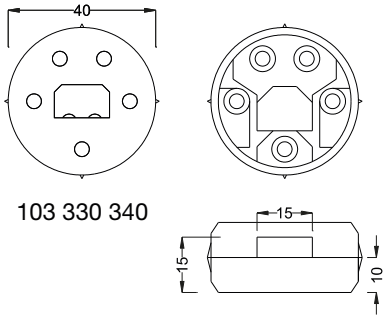

103 330 340

10 mm razmak prema gore za vješanje

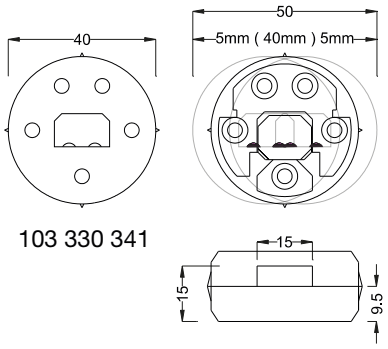

103 330 341

5 mm podešavanje prema lijevo ili desno

Hettich

Ovjesni okov MultiClip

MultiClip je višestruko primjenjiv:
- za panel zidove, pregrade, oblaganje stupova, stropne ploče, maske i obloge svih vrsta
- u svim se slučajevima okov može pričvrstiti vijcima paralelno ili okomito na masku ili oblogu
- ako se ovjesni elementi moraju postaviti s prednje strane, tada se okov pričvršćuje pomaknut za 90°



Br.art	Tvornički broj	Materijal	PJ	JM	Cijena HRK	za
103 347 945 •	46080	plastika crna Thermoplast	200	kom	258,00	100 kom

Grupa proizvoda 313 F17

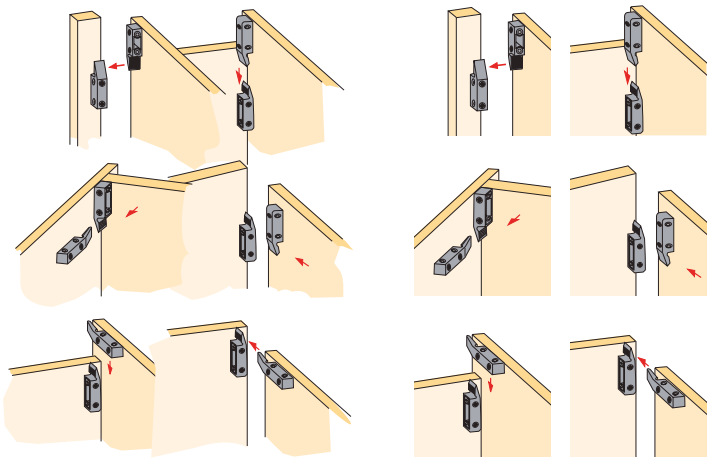

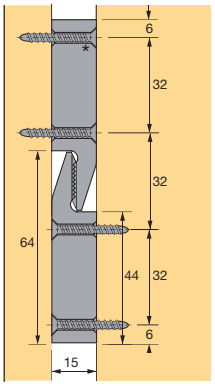

* Pričvršćivanje visjcima s upuštenom glavom Ø 4 mm

schachermayer

Ovjesni okov Rapid

- okov za viseće elemente
- spojnica za okvir i za ploču



Br.art	Materijal	PJ	JM	Cijena HRK	za
103 330 640 •	plastika crna	1	PAR	369,00	100 PAR

Grupa proizvoda 300 F52

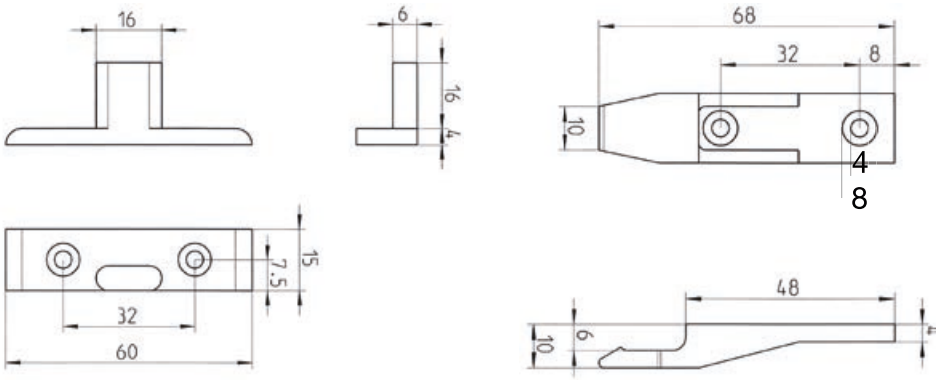

Utisni okov Rapid

- okov za drvene obloge i maske, montaža sa prednje strane
- spojnica za okvir i za ploču



Br.art	Materijal	PJ	JM	Cijena HRK	za
103 330 642 •	plastika crna	1	PAR	517,00	100 PAR

Grupa proizvoda 300 F52

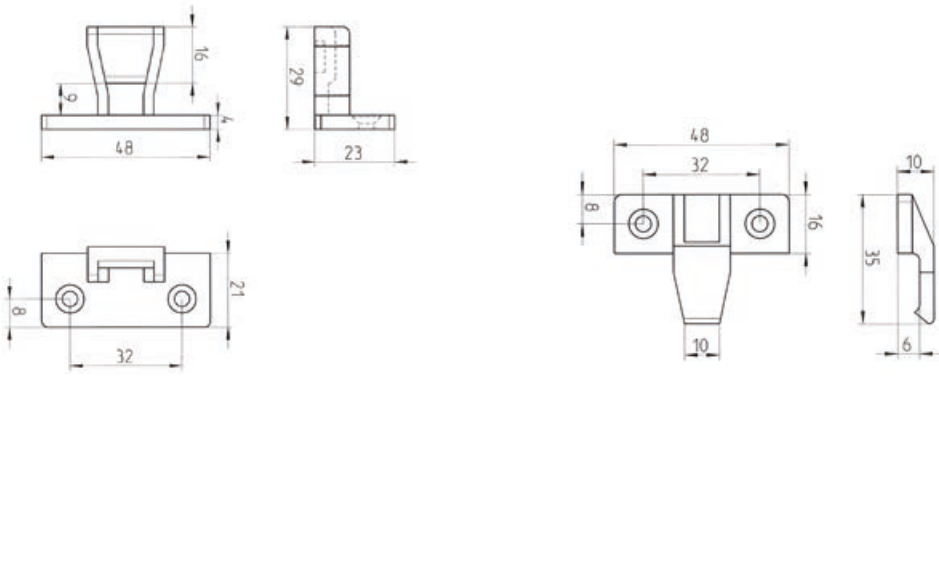

Preklopni okov za grijaća tijela 801

- za montažu vijcima ili upuštanjem (glodalo Ø 16 mm)
- pričvršćivanje pomoću upuštenih vijaka za drvo Ø 3,5 x 20 mm (potrebno naručiti posebno)



Opseg isporuke:
4 dijela za poklopac (8 mm širine)
2 zatična vijka M 6 x 40 mm
2 ovalna vijka M 6 x 40 mm

Br.art	Materijal	PJ	JM	Cijena HRK	za
103 330 530 •	brunirani cink	1	GT	207,00	1 GT
103 330 531 •	cink boje mesinga	1	GT	207,00	1 GT
103 330 535 •	poniklani cink, matirani	1	GT	207,00	1 GT

Grupa proizvoda 300 F52

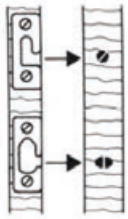

Vješanje i skidanje bez zakretanja. Pozicija vijka s ovalnom glavom vodoravna.

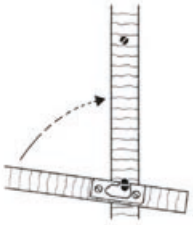

Vješanje i skidanje zakretanjem. Pozicija vijka s ovalnom glavom uspravna.

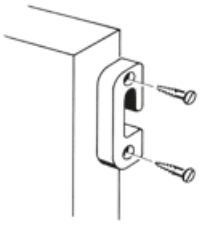

Naliježuće

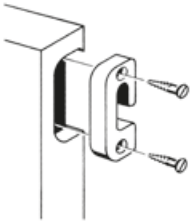

Upuštajuće

SCHÜCO | ALU COMPETENCE design & solutions

Kutni profil za korpus

- funkcionalno i elegantnog dizajna
- uredan završetak

Materijal: aluminij s ef. nehr. čelika

Br.art	Duljina mm	Debljina drva mm	PJ	JM	Cijena HRK	za
103 330 449 •	5000	19	30	kom	268,00	1 kom

Grupa proizvoda 300 F52





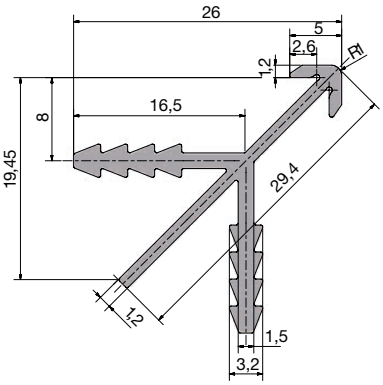

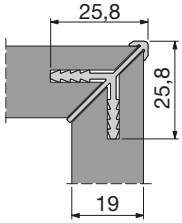

7

Spojni okov za tapecirani namještaj

Br.art	Š x V x D mm	Deblj. mat. mm	Materijal	PJ	JM	Cijena HRK	za
103 325 134 •	110 x 48 x 12,5	2.5	čelik pocinčani	50	PAR	15,75	1 PAR

Grupa proizvoda 300 F52

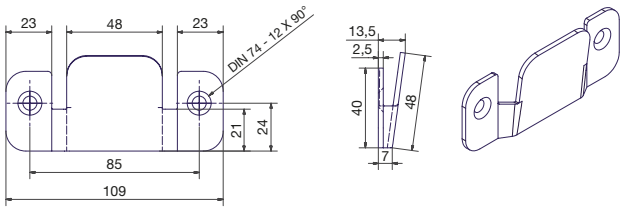

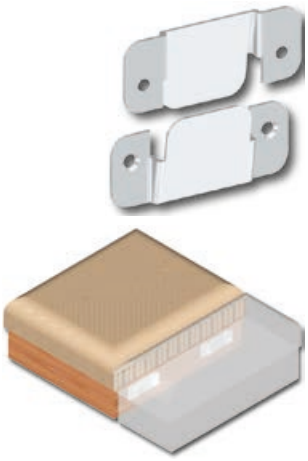

Spojni okov za ormare Corner 1

- pričvršćivanje stezaljkama

Br.art	Š x V x D mm	Materijal	PJ	JM	Cijena HRK	za
103 330 236 •	17 x 17 x 110	plastika bijela	100	kom	109,00	100 kom
103 330 241 •	17,6 x 17,6 x 78	plastika prirodne boje	100	kom	62,80	100 kom
103 330 240 •	20 x 20 x 38	plastika prirodne boje	100	kom	40,15	100 kom

Grupa proizvoda 300 F52

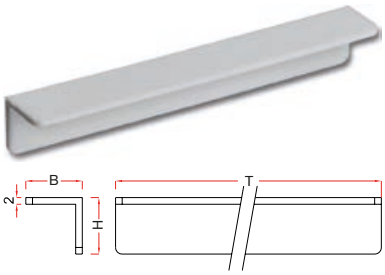

Spojni okov za ormare Corner 2

- ugradnja vijcima s dvije upuštene rupe ø 4,2 mm

Š x V x D: 23 x 23 x 24 mm

Br.art	Materijal	PJ	JM	Cijena HRK	za
103 330 276 •	plastika bijela	100	kom	66,60	100 kom
103 330 277 •	plastika bež	100	kom	66,60	100 kom
103 330 278 •	plastika tamnosmeđa	100	kom	66,60	100 kom

Grupa proizvoda 300 F52



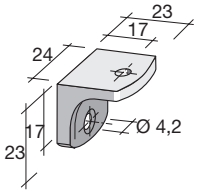

Spojni okov za ormare Corner 3

- s poklopcem i 2 upuštene rupe ø 4,5 mm

Duljina kutnika: 24 x 24 x 31 mm

Br.art	Materijal	PJ	JM	Cijena HRK	za
103 330 216	plastika bijela	3300	kom	85,00	100 kom
103 330 217 •	plastika bež	100	kom	85,40	100 kom
103 330 218 •	plastika tamnosmeđa	100	kom	85,00	100 kom

Grupa proizvoda 300 F52



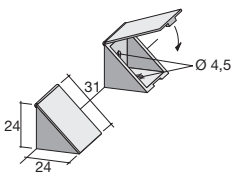

Spojni okov za ormare Universal

- unutarnji spojni okov za ormare
- pričvršćivanje vijcima za ivericu s upuštenom glavom ø 3,5 – 4 mm
- uklj. pokrivne kapice za vijke

Š x V x D: 21 x 21 x 44 mm

Br.art	Materijal	PJ	JM	Cijena HRK	za
103 330 222	plastika srebrna RAL 9006	1000	kom	136,00	100 kom
103 330 223	plastika bijela	1000	kom	136,00	100 kom
103 330 224	plastika svijetlosmeđa	1000	kom	136,00	100 kom
103 330 225	plastika tamnosmeđa	1000	kom	136,00	100 kom
103 330 229 •	plastika crna	1000	kom	136,00	100 kom

Grupa proizvoda 300 F52

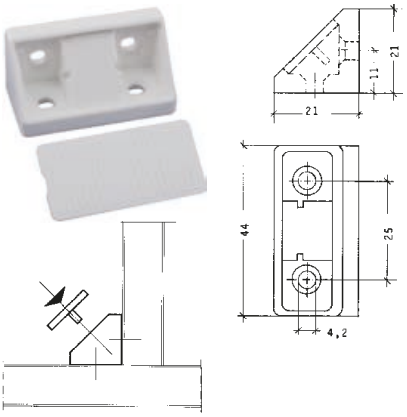

T-spoj 2 ploče

Spojni okov za ormar Compact

- posebno prikladan za visoke stranice ormara
- stabilno i sigurno blokiranje zahvaljujući cinčanom ekscentru
- mogućnost strojne ili ručne montaže

Tvornički broj: 40.2000
Š x V x D: 19,5 x 16 x 47 mm

Br.art	Materijal	PJ	JM	Cijena HRK	za
103 330 201 •	plastika bijela	1	kom	334,00	100 kom
103 330 221 •	plastika smeđa	250	kom	309,00	100 kom

Grupa proizvoda F42

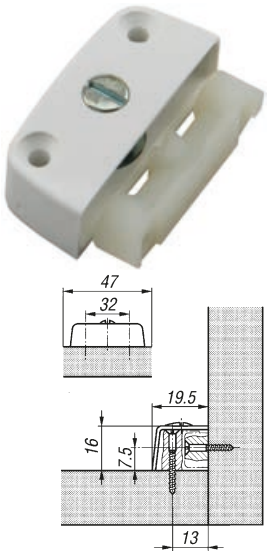

Trapez spojnica

- lagana nadogradnja namještaja zahvaljujući trapeznom obliku
- izrazito čvrsto zahvaljujući međusobnom uglavljivanju velikih površina obaju kućišta

Š x V x D: 20 x 12 x 40 mm

Br.art	Materijal	PJ	JM	Cijena HRK	za
103 330 377 •	cink poniklani	100	kom	946,00	100 kom

Grupa proizvoda 313 F17

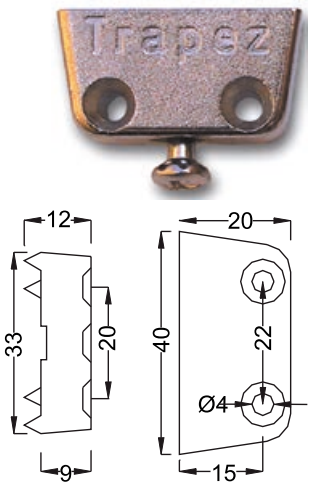

Spojni kutnik

Materijal: čelik pocinčani



Br.art	Duljina kutnika mm	Širina mm	Deblj. mat. mm	Izvedba	PJ	JM	Cijena HRK	za
103 342 629	20	13	2	2 pričvrsne rupe	100	kom	75,10	100 kom
103 342 630	25	13	2	2 pričvrsne rupe	100	kom	86,20	100 kom
103 342 631	30	14	2	4 pričvrsne rupe	100	kom	101,00	100 kom
103 342 632	40	14	2	4 pričvrsne rupe	100	kom	122,50	100 kom
103 342 633	50	16	2	4 pričvrsne rupe	100	kom	160,50	100 kom
103 342 634	60	16	2	4 pričvrsne rupe	100	kom	184,50	100 kom
103 342 635	70	16	2	4 pričvrsne rupe	100	kom	214,00	100 kom
103 342 636	80	16	2.5	4 pričvrsne rupe	100	kom	283,00	100 kom
103 342 638	100	17	2.5	4 pričvrsne rupe	50	kom	393,00	100 kom
103 342 639 •	120	17	2.5	4 pričvrsne rupe	50	kom	825,00	100 kom

Grupa proizvoda 300 F52

Masivni spojni kutnik

- podešavanje i fiksiranje pomoću 4 vijaka i 4 rupe

Duljina kutnika: 140 mm
Širina: 35 mm
Materijal: pocinčani čelik



Br.art	Bušenje ø mm	Deblj. mat. mm	PJ	JM	Cijena HRK	za
103 342 655 •	6	4.5	1	kom	2.247,00	100 kom

Grupa proizvoda 300 F52

Spojna pločica za kuhinjska vrata

Širina: 20 mm



Br.art	Duljina mm	Bušenje ø mm	Izvedba	PJ	JM	Cijena HRK	za
103 332 030 •	110	4	ravna	250	kom	715,00	100 kom
103 332 032 •	110	4	koljenasta	200	kom	918,00	100 kom
103 332 025 •	162	4.5	ravna	200	kom	648,00	100 kom
103 332 031 •	162	4.5	koljenasta	200	kom	918,00	100 kom

Grupa proizvoda 300 F52

Spojna pločica

Debljina materijala: 2 mm
Materijal: čelik pocinčani



Br.art	Duljina mm	Širina mm	PJ	JM	Cijena HRK	za
103 332 010 •	50	13	100	kom	101,00	100 kom
103 332 012 •	60	14	100	kom	98,30	100 kom
103 332 014	80	14	100	kom	129,00	100 kom

Grupa proizvoda 300 F52

Veznik okvira stola

Materijal: čelik pocinčani



Br.art	Dimenzije mm	PJ	JM	Cijena HRK	za
103 332 006 •	60 x 92	50	kom	510,00	100 kom
103 332 007 •	80 x 92	50	kom	857,00	100 kom

Grupa proizvoda 300 F52

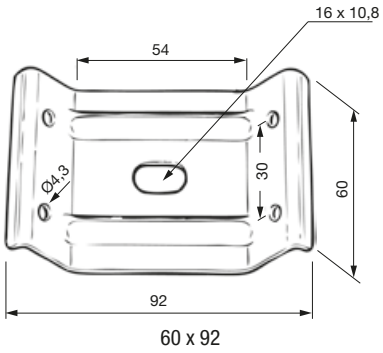

60 x 92

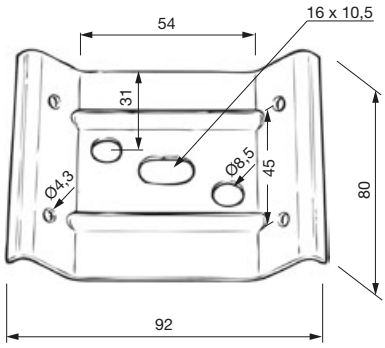

80 x 92

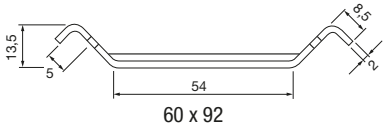

60 x 92

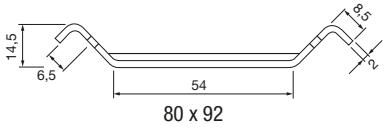

80 x 92

Montažni kutnik

- univerzalna primjena

Duljina kutnika: 23 mm
Materijal: čelik pocinčani



Br.art	Širina mm	Deblj. mat. mm	PJ	JM	Cijena HRK	za
103 342 650	46	1.5	250	kom	129,00	100 kom

Grupa proizvoda 300 350

Kutnik za montažu maske

Duljina kutnika: 25 mm
Materijal: čelik pocinčani



Br.art	Širina mm	Deblj. mat. mm	PJ	JM	Cijena HRK	za
103 342 646 •	17	2	100	kom	77,90	100 kom

Grupa proizvoda 300 F52

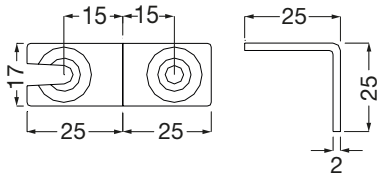

Veznik za maske vrata VB 15

k: 3 mm
b: 22,5 mm
dk: 8 mm
ds: 5 mm

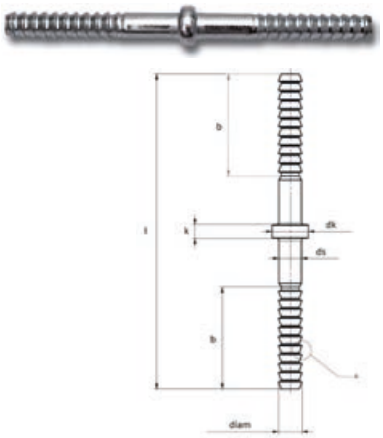

Br.art	ø mm	Duljina mm	Materijal	PJ	JM	Cijena HRK	za
103 332 036 •	5.2	70	kromirani čelik	1000	kom	47,40	100 kom

Grupa proizvoda 300 F52

Vijak za stabilizator poleđine

- predmontirani vijak upuštene glave Ø 3,5 x 25 mm, čelik pocinčani



Br.art	Materijal	PJ	JM	Cijena HRK	za
103 398 011 •	pocinčani čelik	100	kom	25,25	100 kom

Grupa proizvoda 300 F52

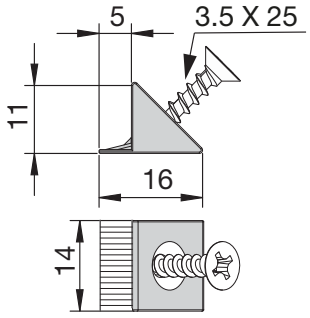

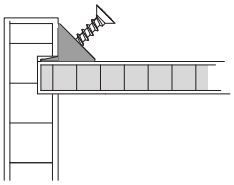

7

Veznik za leđa ormara T2

Ugradnja: vijcima

Br.art	D x Š x V mm	Materijal	JM	Cijena HRK	za
103 337 115 •	49,8 x 14,5 x 23,5	zamak poniklani	kom	144,00	100 kom

Grupa proizvoda 300 F52



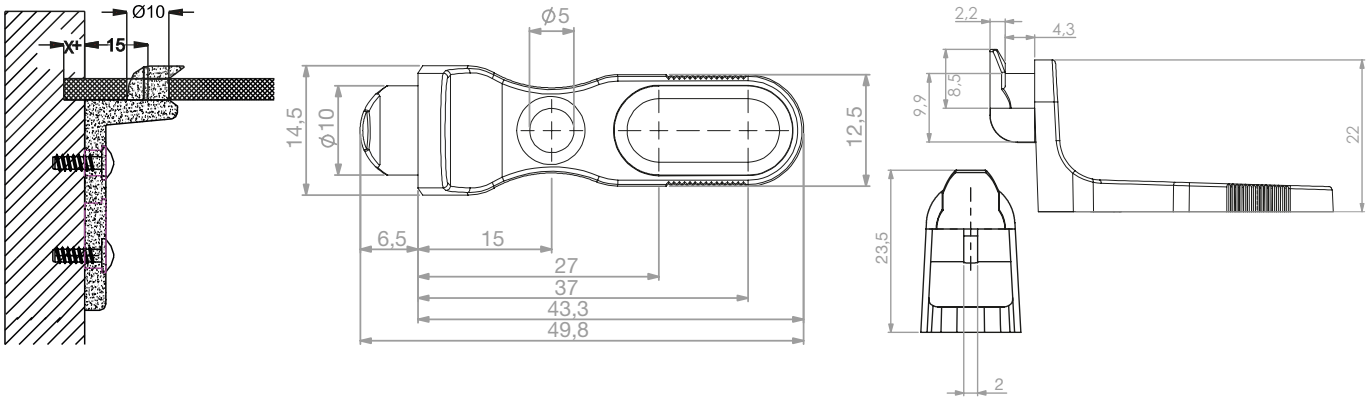

Letvica za leđa ormara

Duljina: 2000 mm
Debljina krila: 4 mm

Br.art	Materijal	PJ	JM	Cijena HRK	za
103 330 425 •	plastika bijela	100	kom	55,30	1 kom
103 330 426 •	plastika smeđa	100	kom	55,30	1 kom

Grupa proizvoda 300

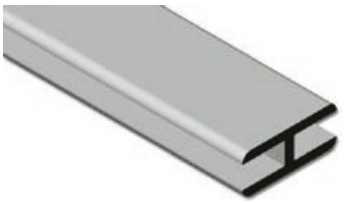

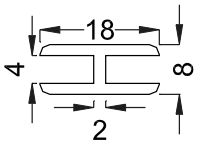

Prihvatna pločica za leđa ormara

Br.art	Dimenzije mm	Materijal	PJ	JM	Cijena HRK	za
103 330 444	17 x 16 x 1	čelik neobrađeni	100	kom	37,35	100 kom

Grupa proizvoda YS4





Hettich

Veznik stražnje stranice RV 7 D

- pomoću veznika RV 7 D stražnja stranica pričvršćuje se iznutra
- RV 7 D može se montirati s različitim pričvrsnim elementima: s vijkom s upuštenom glavom, s lećastim vijkom M6 x 12 (DIN 7985) i navojnom kapicom ili čahurom, s vijkom za izravno pričvršćivanje ili MultiClipom
- mogućnost namještanja visine pomoću duguljaste rupe ±1mm



Br.art	Tvornički broj	Materijal	PJ	JM	Cijena HRK	za
103 347 947 •	56614	poniklani lijevani cink	100	kom	1.158,00	100 kom

Grupa proizvoda 313 F17

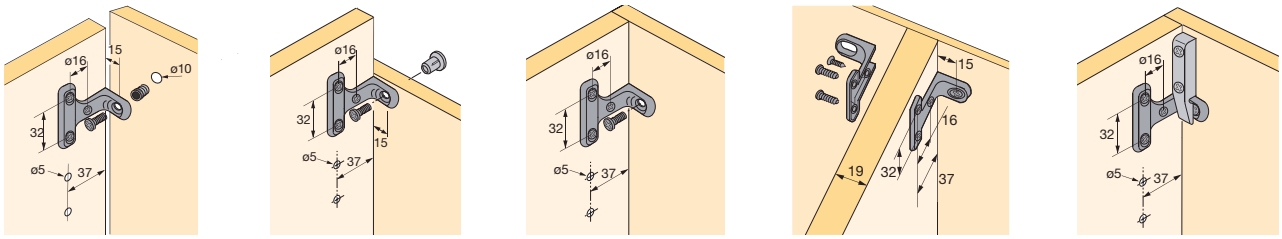

Drvene tiple

Materijal: bukva



Br.art	ø mm	Duljina mm	PJ	JM	Cijena HRK	za
103 330 660 •	5	30	1000	kom	95,00	1000 kom
103 330 663 •	6	20	1000	kom	88,40	1000 kom
103 330 664 •	6	25	1000	kom	92,60	1000 kom
103 330 665	6	30	1000	kom	95,00	1000 kom
103 330 674 •	6	60	1000	kom	185,50	1000 kom
103 330 668 •	8	25	1000	kom	95,00	1000 kom
103 330 670	8	30	1000	kom	70,20	1000 kom
103 330 671	8	30	10000	kom	58,50	1000 kom
103 330 672	8	35	1000	kom	82,30	1000 kom
103 330 673	8	35	8350	kom	70,00	1000 kom
103 330 675	8	40	1000	kom	121,50	1000 kom
103 330 677 •	8	40	7200	kom	58,50	1000 kom
103 330 676 •	8	50	1000	kom	145,50	1000 kom
103 330 685	10	40	1000	kom	141,50	1000 kom
103 330 686 •	10	50	1000	kom	174,50	1000 kom
103 330 688 •	10	60	1000	kom	216,50	1000 kom
103 398 009 •	10	70	2500	kom	248,50	1000 kom
103 330 689 •	10	80	1000	kom	320,00	1000 kom
103 330 690 •	10	100	1000	kom	438,00	1000 kom
103 330 691 •	10	120	1000	kom	485,00	1000 kom
103 330 692 •	12	40	1000	kom	198,50	1000 kom
103 330 693 •	12	50	1000	kom	232,00	1000 kom
103 330 694 •	12	60	1000	kom	276,00	1000 kom
103 330 697 •	12	100	1000	kom	490,00	1000 kom
103 330 696 •	12	120	1000	kom	585,00	1000 kom
103 330 700 •	14	100	1000	kom	779,00	1000 kom
103 330 698 •	14	120	1000	kom	958,00	1000 kom
103 330 699 •	14	140	1000	kom	684,00	1000 kom
103 330 703 •	16	50	1000	kom	789,00	1000 kom
103 330 701 •	16	60	1000	kom	812,00	1000 kom
103 330 702 •	16	160	1000	kom	1.589,00	1000 kom

Grupa proizvoda YHO

Drvene tiple

Duljina: 1000 mm
Materijal: bukva



Br.art	ø mm	Izvedba	PJ	JM	Cijena HRK	za
103 330 751	6	s utorima	100	kom	263,00	100 kom
103 330 752	8	s utorima	100	kom	303,00	100 kom
103 330 753	10	s utorima	100	kom	404,00	100 kom
103 330 754	12	s utorima	50	kom	485,00	100 kom
103 330 755	14	s utorima	50	kom	626,00	100 kom
103 330 756	16	s utorima	25	kom	727,00	100 kom
103 330 757 •	20	s utorima	25	kom	1.029,00	100 kom
103 330 616 •	3	glatka	100	kom	182,00	100 kom
103 330 617 •	4	glatka	100	kom	202,00	100 kom
103 330 618 •	5	glatka	100	kom	222,00	100 kom
103 330 619 •	6	glatka	100	kom	263,00	100 kom
103 330 620 •	7	glatka	100	kom	283,00	100 kom
103 330 621 •	8	glatka	100	kom	303,00	100 kom
103 330 622	10	glatka	50	kom	404,00	100 kom
103 330 623 •	12	glatka	50	kom	485,00	100 kom
103 330 624 •	14	glatka	50	kom	606,00	100 kom
103 330 625 •	15	glatka	50	kom	646,00	100 kom
103 330 626 •	16	glatka	25	kom	727,00	100 kom
103 330 627 •	18	glatka	25	kom	888,00	100 kom
103 330 628 •	20	glatka	25	kom	1.029,00	100 kom
103 330 629 •	25	glatka	25	kom	1.433,00	100 kom
103 330 630 •	30	glatka	25	kom	2.139,00	100 kom

Grupa proizvoda YHO

Vijak za kućište

Materijal: pocinčani čelik

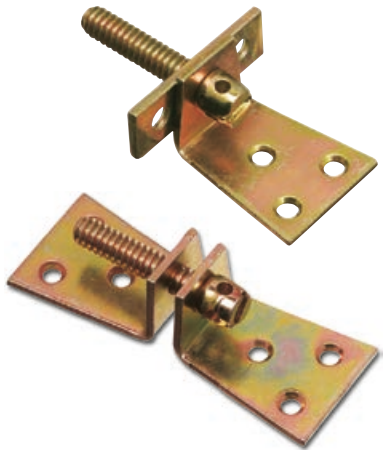

Br.art	Izvedba	ø mm	Deblj. mat. mm	PJ	JM	Cijena HRK	za
103 330 365 •	jednostruki	8	3	10	kom	565,00	100 kom
103 330 370 •	dvostruki	8	3	10	kom	485,00	100 kom

Grupa proizvoda 300 F52

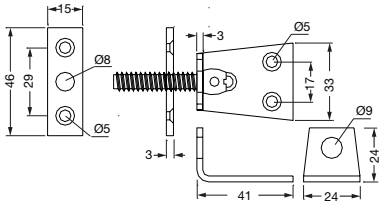

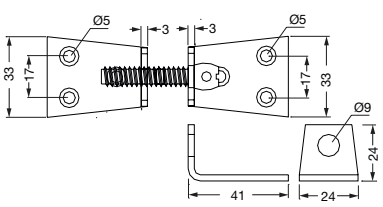

7

Vezni vijak M6 unutarnji šesterokut



Navoj: M 6
Materijal: čelik brunirani

Br.art	Duljina mm	PJ	JM	Cijena HRK	za
103 331 131 •	50	100	kom	35,50	100 kom
103 331 132 •	60	1500	kom	43,40	100 kom
103 331 133	70	1000	kom	46,60	100 kom
103 331 134 •	90	500	kom	57,90	100 kom
103 331 137 •	100	100	kom	66,00	100 kom

Grupa proizvoda 300 F52

Pribor					
Br.art	**Opis**	**PJ**	**JM**	**Cijena HRK**	**za**
103 331 140 •	Upusne rozete za glavu vijka, ø13, brunirani čelik	100	kom	221,00	100 kom

Vijak za ručkice M4 s kombiniranim prihvatom



Izvedba: s kombiniranim utorom

Br.art	Oblik navoja	L mm	Glava ø mm	PJ	JM	Cijena HRK	za
103 337 066	M 4	15	10	8000	kom	8,27	100 kom

Grupa proizvoda YS4

Čahura za vezni vijak M4, križna glava, 2-dij.



- kapica s obostranim križnim utorom
- vijak M4x15 mm poniklani
- čahura M4x27 poniklana

Navoj: M 4
Materijal: čelik poniklani

Br.art	ø mm	Debljina drva mm	PJ	JM	Cijena HRK	za
103 337 065	5	30 - 40	4000	kom	253,00	1000 kom

Grupa proizvoda 300 F52

7

Vezni vijak M5, ravna glava



- kapica s obostranim utorom

Navoj: M 5
Materijal: cink ponikani

Br.art	ø mm	Debljina drva mm	PJ	JM	Cijena HRK	za
103 331 205 •	8	30 - 35	200	kom	592,00	100 kom
103 331 206 •	8	35 - 38	200	kom	585,00	100 kom
103 331 207 •	8	38 - 43	200	kom	626,00	100 kom

Grupa proizvoda 300 F52

Vezni vijak M6, križna glava

- kapice obostrano s križnim utorom

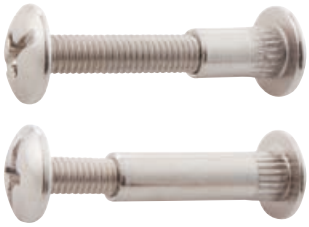

Navoj: M 6
Materijal: cink ponikani

Br.art	ø mm	Debljina drva mm	Duljina vijka mm	PJ	JM	Cijena HRK	za
103 331 225 •	8	30 - 40	30	200	kom	76,70	100 kom
103 331 226 •	8	35 - 40	20	100	kom	80,50	100 kom

Grupa proizvoda 300 F52

Vezni vijak s izravnim navojem - konfirmat





Materijal: čelik pocinčani

Br.art	Navoj ø mm	Glava ø mm	Duljina mm	b mm	c mm	Izvedba	PJ	JM	Cijena HRK	za
103 398 010	5	8.5	50	3.2	5	inbus 3 mm	2000	kom	189,00	1000 kom
103 337 088 •	6.3	8.5	50	5	5	Pozidrive 2	2000	kom	228,00	1000 kom
103 337 087	6.3	8.5	50	5	5	inbus 3 mm	2500	kom	228,00	1000 kom
103 337 080	7	10	50	5.5	7	inbus 4 mm i Pozidriv 3	2000	kom	27,85	100 kom

Grupa proizvoda 300 F52

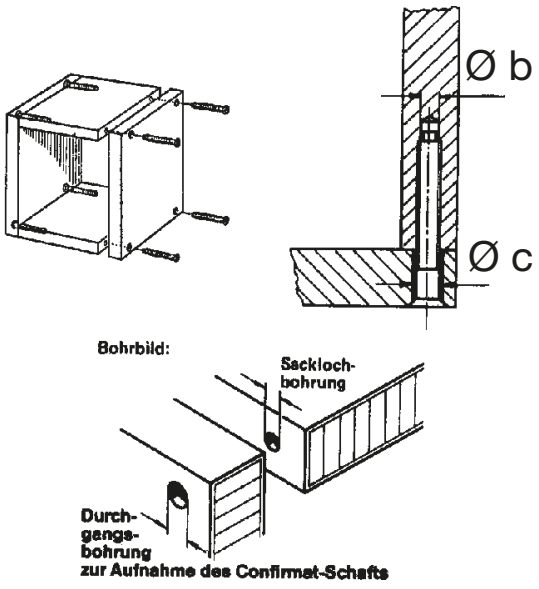

Inbus ključ

Odgovara za: pričvrsni vijci art.br. 103 337 080, 081

Br.art	Širina ključa mm	Materijal	PJ	JM	Cijena HRK	za
103 398 083 •	4	čelik pocinčani	1600	kom	34,10	100 kom

Grupa proizvoda 300



Pokrivna kapica za vezni vijak



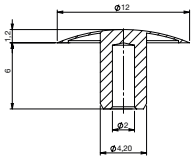

Br.art	Odgovara za	ø mm	b mm	c mm	d mm	Materijal	PJ	JM	Cijena HRK	za
103 334 080	za vezne vijke br. art. 103 337 080, 081	12	5.5	3	7	plastika bijela	5000	kom	18,82	100 kom
103 334 082	za vezne vijke br. art. 103 337 080, 081	12	5.5	3	7	plastika javor	5000	kom	10,64	100 kom
103 334 084	za vezne vijke br. art. 103 337 080, 081	12	5.5	3	7	plastika bukva	5000	kom	10,64	100 kom
103 334 085	za vezne vijke br. art. 103 337 080, 081	12	5.5	3	7	plastika hrast	1000	kom	7,26	100 kom
103 334 088	za vezne vijke br. art. 103 337 080, 081	12	5.5	3	7	plastika orah	5000	kom	10,64	100 kom
103 334 090	za vezne vijke br. art. 103 337 080, 081	12	5.5	3	7	plastika siva	5000	kom	8,82	100 kom
103 334 091	za vezne vijke br. art. 103 337 080, 081	12	5.5	3	7	plastika crna	5000	kom	7,26	100 kom
103 337 050 •	za vezne vijke br. art. 103 337 080	12	6	4	7.5	plastika bukva	2000	kom	41,35	1000 kom
103 337 051 •	za vezne vijke br. art. 103 337 080	12	6	4	7.5	plastika bijela	2000	kom	48,05	1000 kom
103 337 052 •	za vezne vijke br. art. 103 337 080	12	6	4	7.5	plastika bež	2000	kom	48,05	1000 kom
103 337 053 •	za vezne vijke br. art. 103 337 080	12	6	4	7.5	plastika smeđa	2000	kom	48,05	1000 kom
103 337 054 •	za vezne vijke br. art. 103 337 080	12	6	4	7.5	plastika crna	2000	kom	41,35	1000 kom

Grupa proizvoda 300 F52

Pokrivna kapa samoljepljiva

Materijal: plastika
ø: 13 mm
Sadržaj: 20 komada na karti kom
Izvedba: samoljepljiva

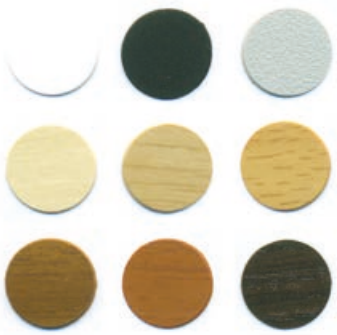



Br.art	Boja	JM	Cijena HRK	za
104 493 740	bijela	PK	205,50	100 PK
104 493 741	crna	PK	205,50	100 PK
104 493 743	bež	PK	205,50	100 PK
104 493 744	hrast	PK	205,50	100 PK
104 493 745	bukva	PK	205,50	100 PK
104 493 746	smeđa	PK	205,50	100 PK
104 493 747	trešnja	PK	205,50	100 PK
104 493 748	tamno smeđa	PK	205,50	100 PK

Grupa proizvoda 400 449

Stepenasto svrdlo HSS

Odgovara za: pričvrsni vijci art.br. 103 337 080, 081



Br.art	Svrdlo ø od do mm	Materijal	PJ	JM	Cijena HRK	za
103 331 255 •	5/7/10,3	čelik	1	kom	393,00	1 kom

Grupa proizvoda 300 F52

Upusne rozete za glavu vijka

ø: 13 mm



Br.art	Materijal	PJ	JM	Cijena HRK	za
103 331 140 •	čelik crno pocinčani	100	kom	221,00	100 kom
103 331 141 •	čelik pocinčani	100	kom	162,50	100 kom

Grupa proizvoda 300

Sidreni vijak s poprečnim navojem

Odgovara za: vezni vijak M6
Materijal: čelik sirovi



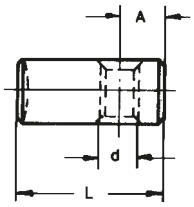

Br.art	Duljina mm	ø mm	Razmak mm	PJ	JM	Cijena HRK	za
103 331 145	12.5	10	5	10000	kom	37,15	100 kom
103 331 147 •	12	15.8	5	1000	kom	179,00	100 kom
103 331 148	14	10	6	1000	kom	52,50	100 kom

Grupa proizvoda 300 F52

Čahuraste matice





Br.art	Izved-ba	Navoj	Duljina mm	ø mm	Mate-rijal	PJ	JM	Cijena HRK	za
103 331 208 •	s uto-rom	M 5	12	8	cink ponikani	1000	kom	283,00	100 kom
103 331 209 •	bez utora	M 5	11	8	cink ponikani	1000	kom	283,00	100 kom
103 331 228 •	s uto-rom	M 6	15	8	cink ponikani	1000	kom	40,55	100 kom
103 331 229	s uto-rom	M6	31	8	čelik poni-klani	1000	kom	50,10	100 kom
103 331 524 •	bez utora	M 8	11	11	cink ponikani	1000	kom	287,00	100 kom

Grupa proizvoda 300 F52

schachermayer

Vezni vijak SO Oval 4/5/6

Uporaba za: nosač garderobne cijevi Oval 3, 4, 5 i 6



Br.art	Izvedba	Materijal	Površinska obrada	JM	Cijena HRK	za
103 337 068	M 6 x 14 mm	čelik	poniklano	kom	25,85	100 kom

Grupa proizvoda 300 F52

Navojna čahura

- s navojem M4





Br.art	Navoj	ø mm	Duljina mm	Materijal	PJ	JM	Cijena HRK	za
103 330 314 •	M 4	5	15	čelik pocinčani	1000	kom	33,30	100 kom
103 330 320 •	M 4	5	18	čelik pocinčani	1000	kom	33,30	100 kom
103 330 319 •	M 4	5	25	čelik pocinčani	1000	kom	39,95	100 kom
103 330 321 •	M 4	5	30	čelik pocinčani	1000	kom	45,00	100 kom
103 330 331 •	M 4	5	40	čelik pocinčani	1000	kom	82,90	100 kom

Grupa proizvoda 300 F52

Hettich

Distancer

- za vodoravno poravnavanje gornjih ormara
- pomak stražnje stranice trebao bi iznositi najmanje 15 mm
- nije potrebno bušenje u stražnjoj stranici
- najjednostavnija montaža lijepljenjem i po potrebi dodatnim vijčanim spojem



Materijal: plastika crno

Br.art	Tvornički broj	Raspon podešavanja mm	PJ	JM	Cijena HRK	za
103 347 975 •	20784	15 - 25	100	kom	1.235,00	100 kom

Grupa proizvoda 313 F17



Montage

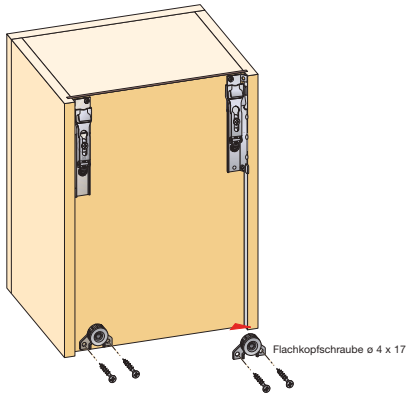

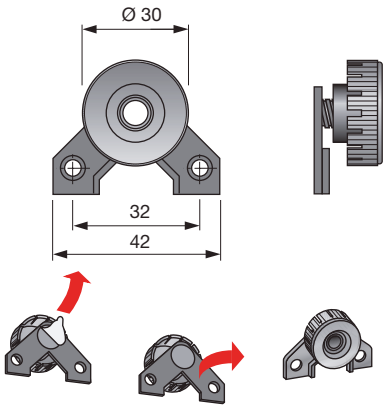

Ovjes regala Trabant

- dvodijelni, potpuno metalni ovjes razvijen za regale bez stražnje stranice
- kukasti ležišni element okova upušta se u izglodani dio bočnog ruba i pričvršćuje vijkom
- navojna kuka opremljena je valjkom za fino namještanje čime se omogućuje precizno vodoravno centriranje regala



Napomena:
upotrijebiti vijak za ivericu 4 x 40 mm (npr. br. art. 104 404 809)

Mogućnost podešavanja: +/- 2,5 mm
Nosivost: 25 kg

Br.art	Izvedba	Materijal	PJ	JM	Cijena HRK	za
103 342 490 •	kukasti ležišni element	cink	100	kom	5,85	1 kom
103 342 491 •	kukica s navojem	poniklani čelik	2000	kom	24,00	1 kom

Grupa proizvoda 300 F64

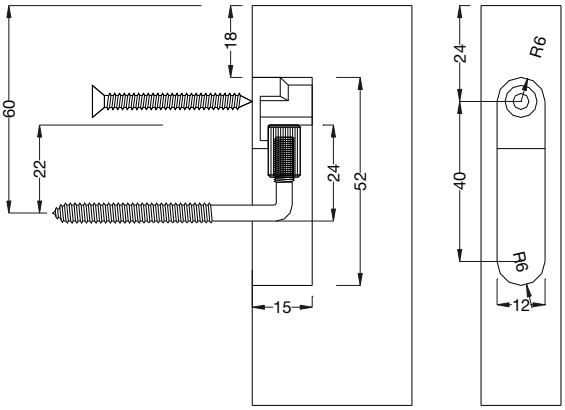

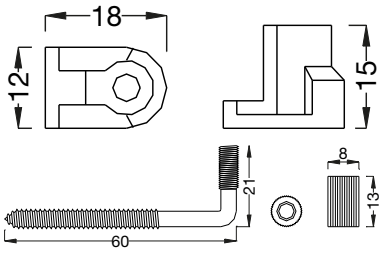

7

CAMAR®
the art of innovation

Ovjes za panele 814

- panel se postavlja na stražnju stranicu pomoću 2 različite verzije ovjesa
- ovjes bez opruge pričvršćuje se na gornji dio i nosi težinu panela te se može pomicati
- ovjes s oprugom nalazi se na donjem dijelu i omogućuje jednostavnu demontažu panela

Mogućnost podešavanja: +5/-5 mm mm
Nosivost: 30/kom
Materijal: pocinčani čelik

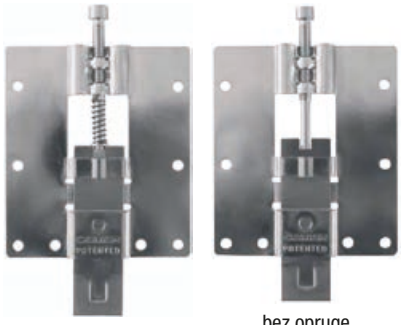

Br.art	Izvedba	PJ	JM	Cijena HRK	za
103 343 330 •	bez opruge, gornje pričvršćivanje	1	kom	1.262,00	100 kom
103 343 331 •	s oprugom, donje pričvršćivanje	1	kom	1.546,00	100 kom

Grupa proizvoda YCA

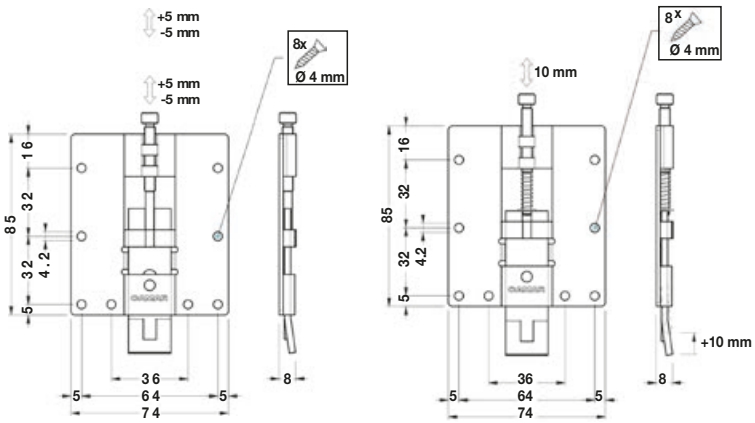

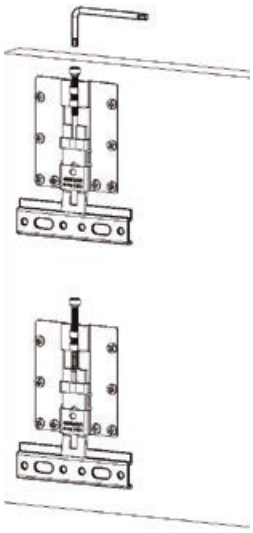

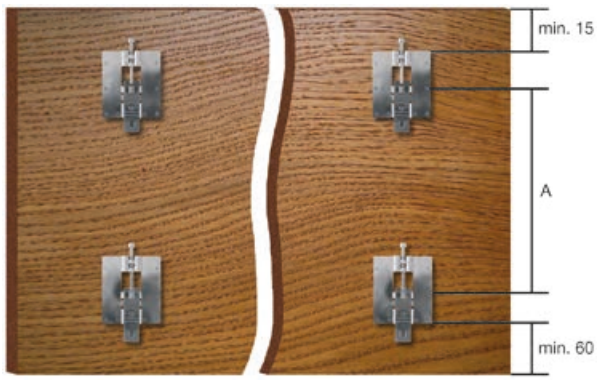

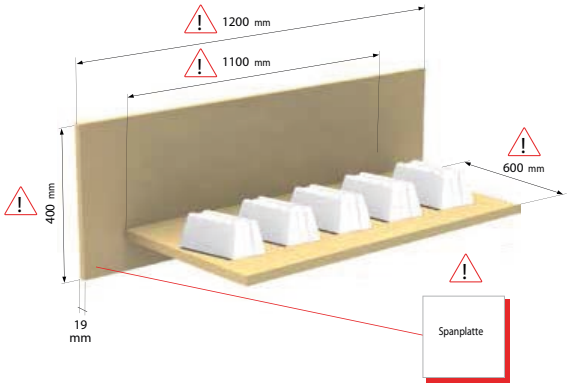

CAMAR®
the art of innovation

Zidna letvica 814

- za ovjes za panele 814

Materijal: pocinčani čelik

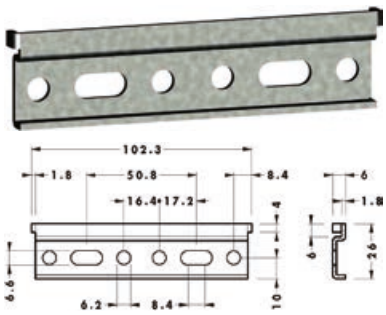

Br.art	D x Š x D mm	PJ	JM	Cijena HRK	za
103 343 332 •	102 x 26 x 6	100	kom	267,00	100 kom

Grupa proizvoda YCA

Pribor					
Br.art	**Opis**	**PJ**	**JM**	**Cijena HRK**	**za**
103 342 474 •	Specijalni vijak za nosač police 5.5 x 50 mm, pocinčani čelik	100	kom	39,95	100 kom

CAMAR®
the art of innovation

Ovjes za panele 814.64

Napomena nosivosti:
preporučeno opterećenje je rezultat ispitivanja sa prikazanim panelom i odnosi se samo na dimenzije namještaja prema skici. Preduvjet je ispravno pozicioniran i montiran proizvod, bez razmatranja mogućnosti, koje proizlaze iz konstrukcije gotovog namještaja uključujući i način pričvršćivanja na zid.



Nosivost: 30 kg/kom
Materijal: čelik pocinčani

Br.art	Mogućnost podešavanja mm	JM	Cijena HRK	za
103 343 158 •	visina 6	kom	864,00	100 kom

Grupa proizvoda 300 F64



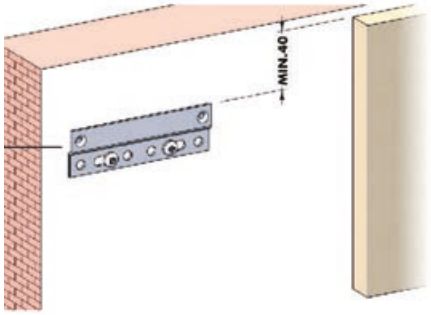

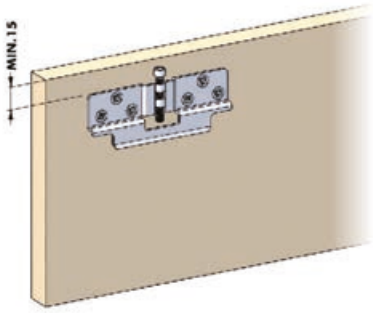

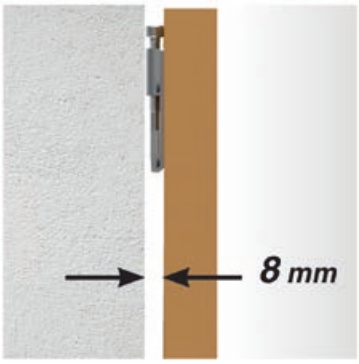

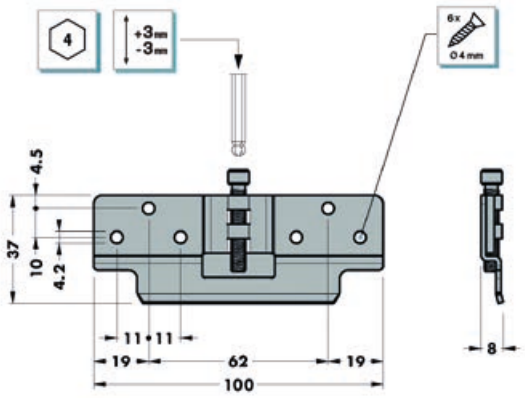

CAMAR®
the art of innovation

Zidna letvica 814.64

Materijal: pocinčani čelik

Br.art	Duljina mm	Širina mm	Dubina mm	PJ	JM	Cijena HRK	za
103 343 163 •	100	31.5	4.5	200	kom	227,50	100 kom

Grupa proizvoda 300 F64



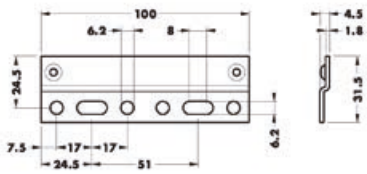

7

CAMAR®
the art of innovation

Ovjes ormara 816

- skriveni ovjes ormara najbolje stabilnosti zahvaljujući potpuno čeličnoj izvedbi
- u unutrašnjosti ormara vidljive su samo plastične pokrivne kapice provrta
- mala ugradna dubina, mogućnost primjene počevši od 15 mm slobodnog prostora (gornja polica sa stražnjom stranicom mora se uvući za oko 15 mm)



Napomena za nosivost:
Navedena vrijednost nosivosti ovjesa je rezultat testova prema normi DIN 68840 i odnosi se isključivo na namještaj sa mjerama prema skici. Uslov je, osim toga, pravilno pozicioniran i montiran proizvod, ne uzimajući u obzir varijable koje proizilaze iz konstrukcije gotovog komada namještaja.

Mogućnost podešavanja: 12 mm po visini, 10 mm u dubinu mm
Nosivost: 65 kg/kom
Materijal: čelik pocinčani/zamak

Br.art	Smjer	Izvedba	PJ	JM	Cijena HRK	za
103 343 188	lijevo	ravna	10	kom	1.237,00	100 kom
103 343 189	desno	ravna	10	kom	1.237,00	100 kom
103 343 191	lijevo	s kutnikom	100	kom	1.163,00	100 kom
103 343 192	desno	s kutnikom	100	kom	1.163,00	100 kom

Grupa proizvoda YCA

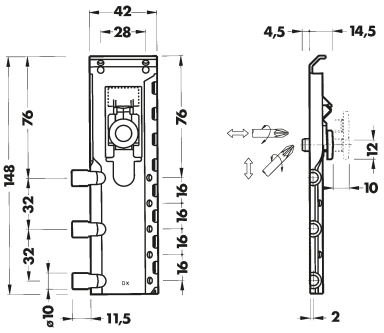

Pribor

Br.art	Opis	PJ	JM	Cijena HRK	za
103 343 198	CAMAR ovjes ormara – zidna letvica, korpus B, različ. šir., dulj. 107, poc. čel.	400	kom	193,00	100 kom
103 343 199	CAMAR ovjes ormara – zidna letvica, korpus B, šir. 200, dulj. 157, poc. čel.	200	kom	213,00	100 kom
103 343 200	CAMAR ovjes ormara – zidna letvica, korpus B, šir. 250, dulj. 207, poc. čel.	200	kom	279,00	100 kom
103 343 201	CAMAR ovjes ormara – zidna letvica, korpus B, šir. 300, dulj. 257, poc. čel.	200	kom	350,00	100 kom
103 343 202	CAMAR ovjes ormara – zidna letvica, korpus B, šir. 350, dulj. 307, poc. čel.	100	kom	418,00	100 kom
103 343 203	CAMAR ovjes ormara – zidna letvica, korpus B, šir. 400, dulj. 357, poc. čel.	100	kom	482,00	100 kom
103 343 204	CAMAR ovjes ormara – zidna letvica, korpus B, šir. 450, dulj. 407, poc. čel.	60	kom	510,00	100 kom
103 343 205	CAMAR ovjes ormara – zidna letvica, korpus B, šir. 500, dulj. 457, poc. čel.	60	kom	613,00	100 kom
103 343 206	CAMAR ovjes ormara – zidna letvica, korpus B, šir. 600, dulj. 557, poc. čel.	60	kom	754,00	100 kom
103 398 445	CAMAR ovjes ormara - zidna letvica, korpus B, šir. 700, dulj. 657, poc. čelik	10	kom	772,00	100 kom
103 343 207	CAMAR ovjes ormara – zidna letvica, korpus B, šir. 800, dulj. 757, poc. čel.	10	kom	828,00	100 kom
103 343 208	CAMAR ovjes ormara – zidna letvica, korpus B, šir. 900, dulj. 857, poc. čel.	10	kom	924,00	100 kom
103 343 209	CAMAR ovjes ormara – zidna letvica, korpus B, šir. 1000, dulj. 957, poc. čel.	10	kom	1.229,00	100 kom
103 343 210	CAMAR ovjes ormara – zidna letvica, korpus B za rezanje, dulj, 2032, poc. čel.	30	kom	3.014,00	100 kom

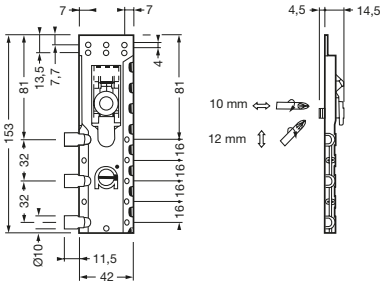

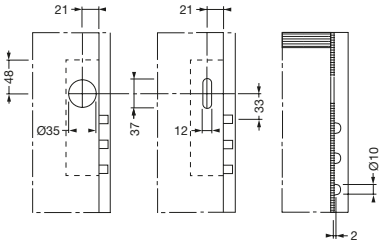

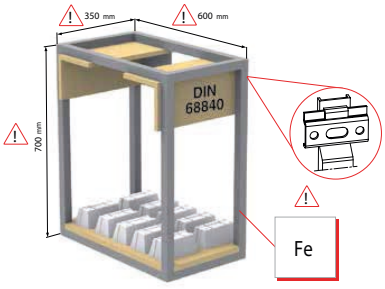

CAMAR®
the art of innovation

Pokrivna kapica 816

Bušenje ø mm: 35 mm

Br.art	Materijal	PJ	JM	Cijena HRK	za
103 343 193	plastika, bijela	400	kom	68,60	100 kom
103 343 195	plastika, smeđa	400	kom	68,40	100 kom
103 343 196	plastika, boje matiranog nikla	400	kom	161,00	100 kom

Grupa proizvoda 300 F64

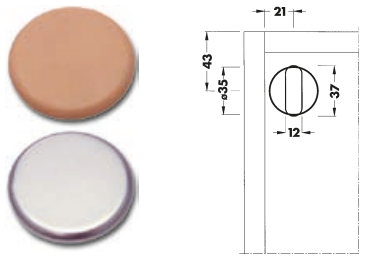

CAMAR®
the art of innovation

Ovjes ormara 816AS

- s osiguranjem od ispadanja

Napomena za nosivost:
Navedena vrijednost nosivosti ovjesa je rezultat testova prema normi DIN 68840 i odnosi se isključivo na namještaj sa mjerama prema skici. Uslov je, osim toga, pravilno pozicioniran i montiran proizvod, ne uzimajući u obzir varijable koje proizilaze iz konstrukcije gotovog komada namještaja.

Mogućnost podešavanja: visina 12, dubina 10 mm
Nosivost: 65 kg/kom
Materijal: čelik pocinčani

Br.art	Smjer	PJ	JM	Cijena HRK	za
103 343 170 •	desno	1	kom	11,90	1 kom
103 343 177 •	lijevo	1	kom	11,90	1 kom

Grupa proizvoda YCA





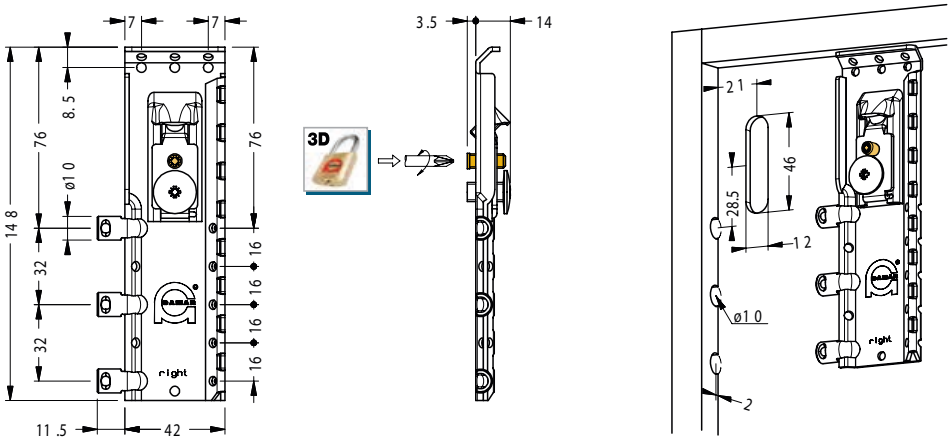

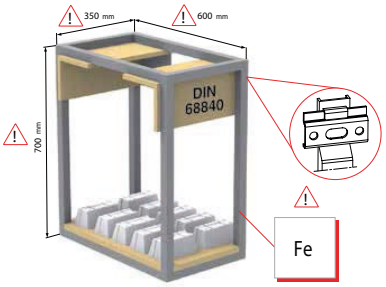

CAMAR®
the art of innovation

Pokrivna kapica za ovjes ormara 816AS

Br.art	Materijal	PJ	JM	Cijena HRK	za
103 343 179 •	plastika bijela	400	kom	0,81	1 kom
103 343 180 •	plastika srebrna	400	kom	0,81	1 kom
103 343 184 •	plastika smeđa	400	kom	0,81	1 kom

Grupa proizvoda YCA



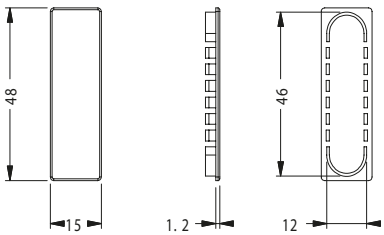

CAMAR®
the art of innovation

Ovjesna pločica za ovjes ormara 816AS

Br.art	Materijal	PJ	JM	Cijena HRK	za
103 343 168 •	pocinčani čelik	400	kom	2,02	1 kom

Grupa proizvoda 300 F64

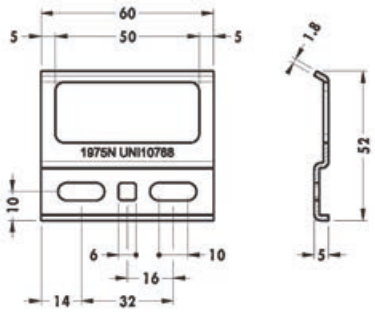

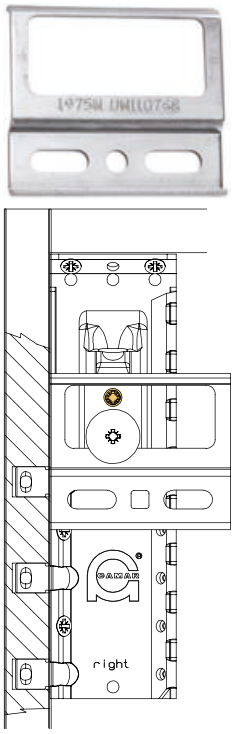

CAMAR®
the art of innovation

Ovjes ormara 817

- pričvršćivanje s tri tiple 8 mm u bočnu stranicu



Napomena za nosivost:
Navedena vrijednost nosivosti ovjesa je rezultat testova prema normi DIN 68840 06/2004 i odnosi se isključivo na namještaj sa mjerama prema skici. Uslov je, osim toga, pravilno pozicioniran i montiran proizvod, ne uzimajući u obzir varijable koje proizilaze iz konstrukcije gotovog komada namještaja.

Mogućnost podešavanja:	18 mm po visini, 25 mm u dubinu mm
Nosivost:	100 kg/kom
Materijal:	čelik pocinčani /zamak

Br.art	Smjer	PJ	JM	Cijena HRK	za
103 398 597 •	lijevo	100	kom	1.156,00	100 kom
103 398 598 •	desno	100	kom	1.156,00	100 kom

Grupa proizvoda YCA

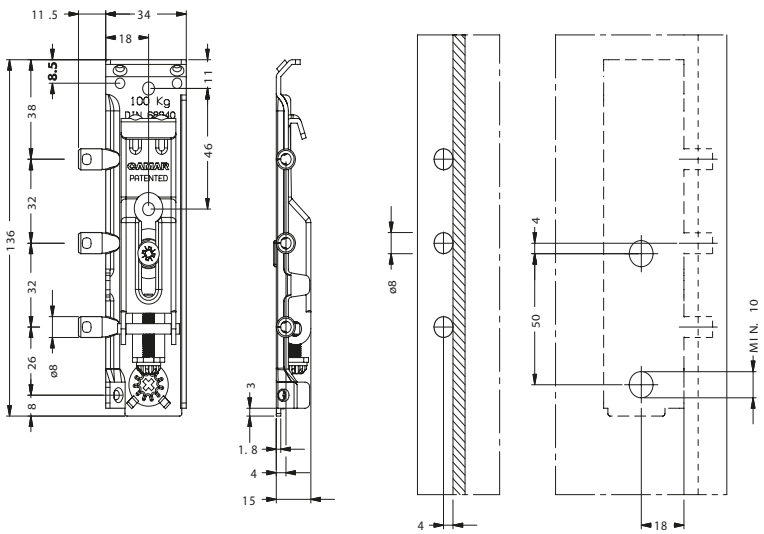

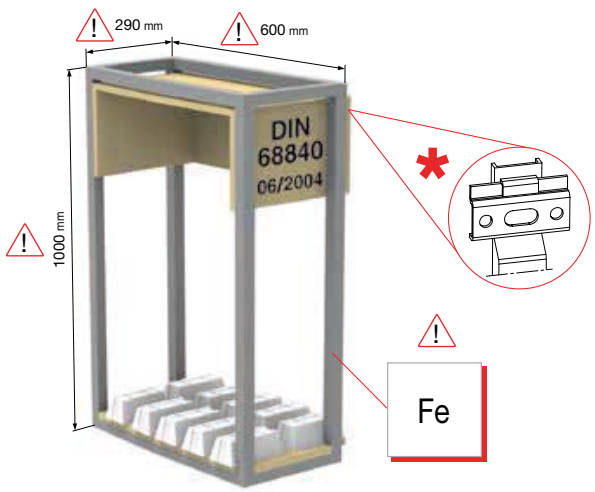

CAMAR®
the art of innovation

Pokrivna kapica za ovjes ormara 817

Bušenje ø mm: 10 mm



Br.art	Materijal	PJ	JM	Cijena HRK	za
103 343 190 •	plastika bijela	5000	kom	0,40	1 kom
103 343 197 •	plastika smeđa	5000	kom	0,40	1 kom
103 398 564 •	plastika srebrna	5000	kom	12,30	100 kom

Grupa proizvoda YCA

CAMAR®
the art of innovation

Zidna letvica za ovjes ormara za 816/817

Materijal: čelik pocinčani

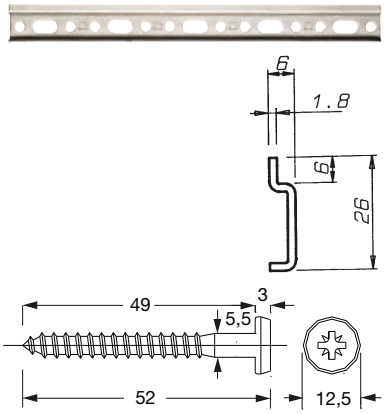

Br.art	Duljina mm	Širina korpusa mm	PJ	JM	Cijena HRK	za
103 343 198 •	107	različita	400	kom	193,00	100 kom
103 343 199 •	157	200	200	kom	213,00	100 kom
103 343 200 •	207	250	200	kom	279,00	100 kom
103 343 201 •	257	300	200	kom	350,00	100 kom
103 343 202 •	307	350	100	kom	418,00	100 kom
103 343 203 •	357	400	100	kom	482,00	100 kom
103 343 204 •	407	450	60	kom	510,00	100 kom
103 343 205 •	457	500	60	kom	613,00	100 kom
103 343 206 •	557	600	60	kom	754,00	100 kom
103 398 445 •	657	700	10	kom	772,00	100 kom
103 343 207 •	757	800	10	kom	828,00	100 kom
103 343 208 •	857	900	10	kom	924,00	100 kom
103 343 209	957	1000	10	kom	1.229,00	100 kom
103 343 210	2032	za rezanje	30	kom	3.014,00	100 kom

Grupa proizvoda YCA

Pribor

Br.art	Opis	PJ	JM	Cijena HRK	za
103 342 474 •	Specijalni vijak za nosač police 5.5 x 50 mm, pocinčani čelik	100	kom	39,95	100 kom

schachermayer

solido

Ovjes za ormar Solido

- pričvršćivanje vijcima
- 3- dimenzionalno podešavanje
- za precizno poravnavanje ormarića
- precizno i jednostavno podešavanje
- testirano po svjetskim sigurnosnim uvjetima



Nosivost: 60/kom kg

Br.art	Materijal	Smjer	PJ	JM	Cijena HRK	za
103 342 903 •	plastika bijela / čelik pocinčani	lijevi	250	kom	438,00	100 kom
103 342 904 •	plastika bijela / čelik pocinčani	desni	250	kom	438,00	100 kom

Grupa proizvoda 300 F64

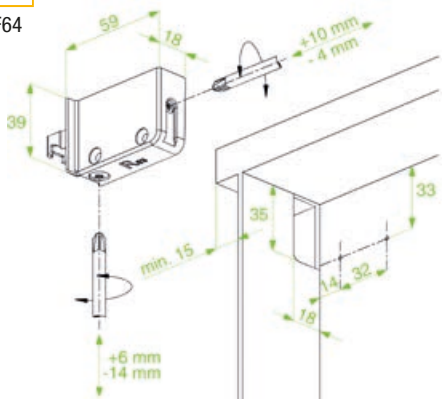

Ovjes za ormar

Pokrivna kapa: širina 56 mm, duljina 35 mm, visina 37 mm
Nosiva pločica: širina 52 mm, duljina 32 mm, visina 35 mm
Ovjesna os: Ø 6,5 mm / Ø 12 mm (širina 23 mm, visina 31 mm; dubina 4 mm)
Pričvrsni vijci: 6 x 73 mm; tiple 8 x 50 mm
Sistemski vijak: 6,3 x 15 mm

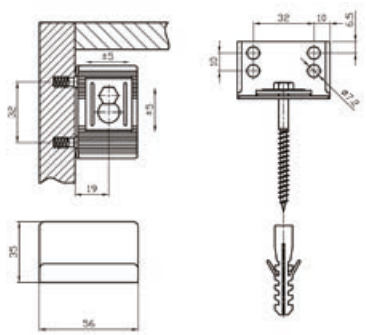

Smjer: lijevo i desno
Bušenje ø: 10 mm

Br.art	Materijal	Sadržaj kom	PJ	JM	Cijena HRK	za
103 334 242	plastika bijela/čelik	100	100	kom	3,98	1 kom
103 334 245	plastika bijela/čelik	2	1	PK	7,96	1 PK
103 334 246	plastika smeđa/čelik	2	1	PK	7,96	1 PK

Grupa proizvoda YC0

Ovjes za ormar - set

Set se sastoji od:
- ovjesa desnog i lijevog
- 2 vijka s kukom
- 2 tiple
- 4 vijka s upuštenom glavom
- plastično kućište predviđeno za ugradnju u ormar
- nosivi dijelovi od čelika



Nosivost: po paru 200 kg
Mogućnost podešavanja: trodimenzionalno podešavanje visine, strane i dubine 5 mm mm
Materijal: plastika bijela/čelik

Br.art		JM	Cijena HRK	za
103 337 270		GT	1.639,00	100 GT

Grupa proizvoda 300 E00

CAMAR®
the art of innovation

Ovjesni okov za bočne stranice 821

Napomena nosivosti:
preporučeno opterećenje bočnog okova po komadu je rezultat ispitivanja u skladu sa EN 14073, 2 i 3 dio prikazanog namještaja i odnosi se samo na dimenzije namještaja prema skici. Preduvjet je ispravno pozicioniran i montiran proizvod, bez razmatranja mogućnosti, koje proizlaze iz konstrukcije gotovog namještaja uključujući i način pričvršćivanja na zid.

Materijal: pocinčani čelik/zamak

Br.art	Tip	Smjer	Mogućnost podešavanja mm	Deblj. mat. od mm	Nosivost	PJ	JM	Cijena HRK	za
103 343 212 •	821/12	desno	visina 15 mm, dubina 12 mm	16	60 kg/ kom	50	kom	68,20	1 kom
103 343 213 •	821/12	lijevo	visina 15 mm, dubina 12 mm	16	60 kg/ kom	50	kom	68,20	1 kom
103 343 214 •	821/15	desno	visina 18 mm, dubina 12 mm	19	60 kg/ kom	50	kom	68,20	1 kom
103 343 215 •	821/15	lijevo	visina 18 mm, dubina 12 mm	19	60 kg/ kom	50	kom	68,20	1 kom
103 343 185 •	821/20	desno	visina 18 mm, dubina 12 mm	25	100 kg/ kom	50	kom	75,70	1 kom
103 343 186 •	821/20	lijevo	visina 18 mm, dubina 12 mm	25	100 kg/ kom	50	kom	75,70	1 kom

Grupa proizvoda YCA





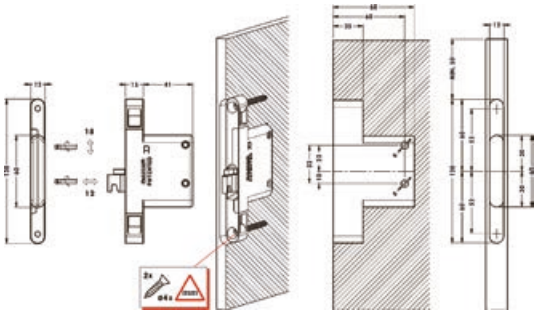

Varijanta 821/12

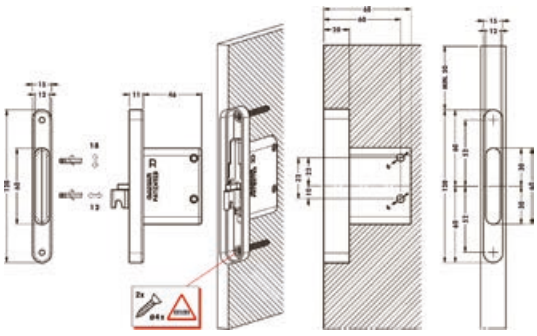

Varijanta 821/15

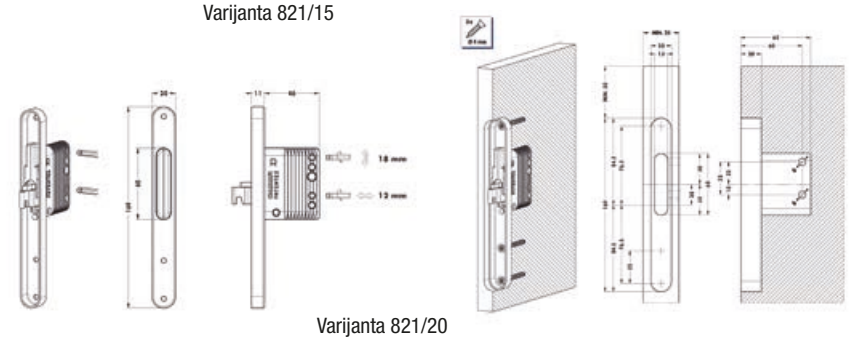

Varijanta 821/20

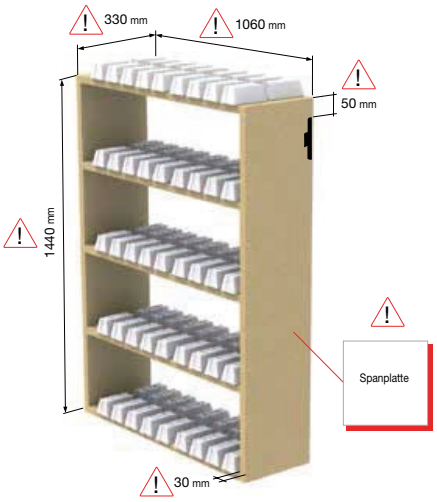

7

CAMAR®
the art of innovation

Ovjesna pločica 821

Materijal: pocinčani čelik

Br.art	Tip	PJ	JM	Cijena HRK	za
103 343 216	821/12	200	kom	3,83	1 kom
103 343 217	821/15	200	kom	3,83	1 kom
103 343 187	821/20	200	kom	4,03	1 kom

Grupa proizvoda YCA



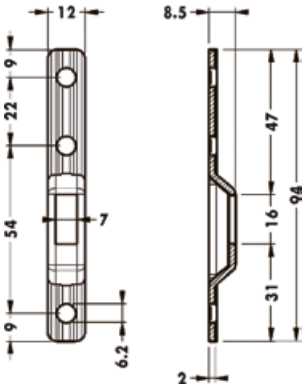

Varijanta 821/15

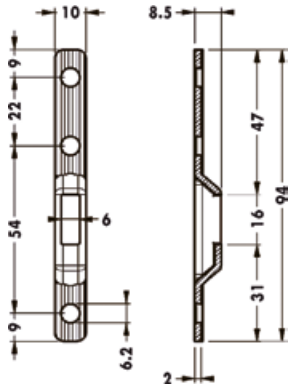

Varijanta 821/12

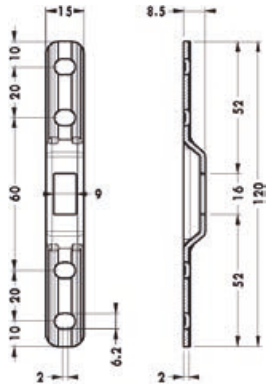

Varijanta 821/20

CAMAR®
the art of innovation

Pomoćna vodilica za pločicu 821

Pomoćna vodilica za montažu sa završnim djelovima jamči optimalno namještanje ovjesne pločice 821.

Materijal: plastika, crna

Br.art	Duljina mm	PJ	JM	Cijena HRK	za
103 343 219	3000	10	kom	68,20	1 kom

Grupa proizvoda YCA





CAMAR®
the art of innovation

Završni dio za pomoćnu vodilicu, za pločicu 821

- završni djelovi za pomoćnu montažnu vodilicu jamče optimalno namještanje ovjesne pločice 821

Materijal: plastika, crna

Br.art	Uporaba	PJ	JM	Cijena HRK	za
103 343 220	ovjesna pločica 821/20	50	kom	341,00	100 kom
103 343 221	ovjesna pločica 821/12/15	50	kom	341,00	100 kom

Grupa proizvoda 300 F64



CAMAR®
the art of innovation

Ovjes za ormar 806

- jednostavno pričvršćivanje u ormaru pomoću 2 vijka, a na zidu pomoću zidne letvice (br. art. 103 343 201-210).



Napomena:
Navedena maksimalna nosivost ovjesa rezultat je testa prema DIN 68840 te se odnosi isključivo na mjere namještaja prema skici. Uvjet k tome je i korektno pozicioniran i montiran proizvod bez obzira na mogući utjecaj konstrukcije gotovog elemnta uključujući i način pričvršćivanja na zid.

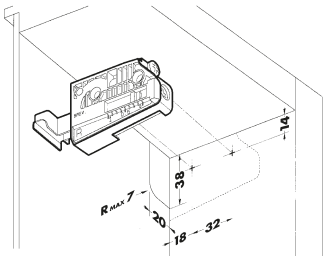

Mogućnost podešavanja: 28 mm po visini, 25 mm u dubinu mm
Nosivost: 50 kg/kom
Materijal: plastika/čelik pocinčani

Br.art	Smjer	PJ	JM	Cijena HRK	za
103 343 171	lijevo	200	kom	566,00	100 kom
103 343 172	desno	200	kom	566,00	100 kom

Grupa proizvoda YCA

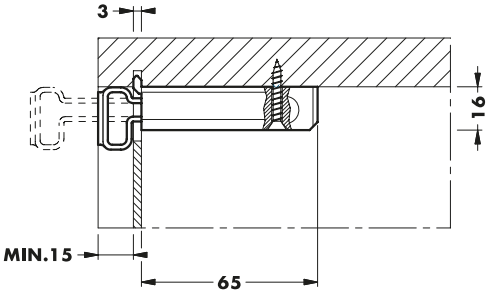

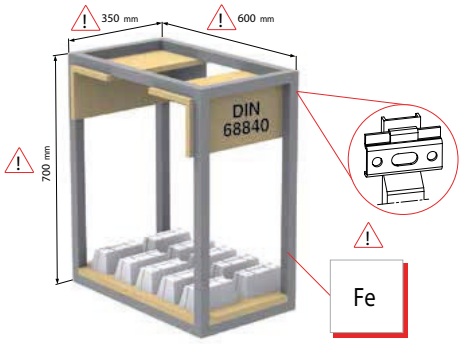

CAMAR®
the art of innovation

Pokrivna kapica za ovjes ormara 806

Š x V x D: 43 x 26 x 67 mm



Br.art	Izvedba	Materijal	PJ	JM	Cijena HRK	za
103 343 123 •	desno	plastika crna	400	kom	121,00	100 kom
103 343 124 •	lijevo	plastika crna	400	kom	121,00	100 kom
103 343 125 •	desno	plastika siva	400	kom	121,00	100 kom
103 343 126 •	lijevo	plastika siva	400	kom	121,00	100 kom
103 343 127 •	desno	plastika svijetlosmeđa	400	kom	121,00	100 kom
103 343 128 •	lijevo	plastika svijetlosmeđa	400	kom	121,00	100 kom
103 343 129 •	desno	plastika smeđa	400	kom	121,00	100 kom
103 343 130 •	lijevo	plastika smeđa	400	kom	121,00	100 kom
103 343 131 •	desno	plastika bež	400	kom	121,00	100 kom
103 343 132 •	lijevo	plastika bež	400	kom	121,00	100 kom
103 343 173	lijevo	plastika bijela	400	kom	117,00	100 kom
103 343 174	desno	plastika bijela	400	kom	117,00	100 kom
103 343 175	lijevo	čelik poniklani	400	kom	213,00	100 kom
103 343 176	desno	čelik poniklani	400	kom	213,00	100 kom

Grupa proizvoda YCA

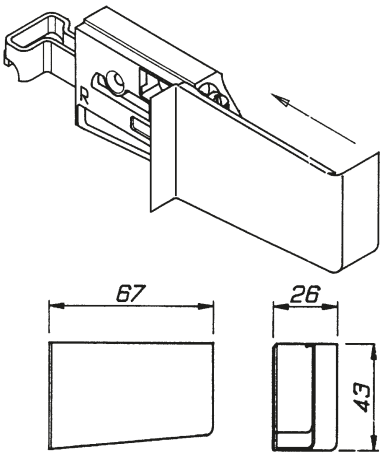

CAMAR®
the art of innovation

Ovjes ormara 701

- jednostavno pričvršćivanje u ormaru pomoću 2 vijka, a na zidu pomoću zidne letvice

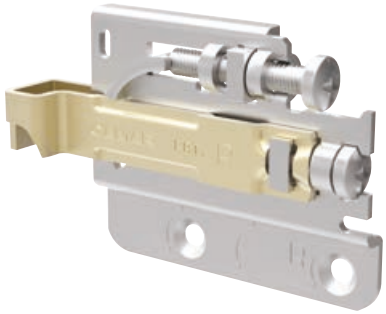

Napomena nosivost:
Navedena maksimalna nosivost ovjesa rezultat je testa prema normi DIN 688400 te se odnosi isključivo na mjere namještaja prema skici. Uvjet k tome je i korektno pozicioniran i montiran proizvod bez obzira na mogući utjecaj konstrukcije gotovog elementa.

Mogućnost podešavanja: visina 22, dubina 19 mm
Nosivost: 93 kg/komad
Materijal: čelik

Br.art	Smjer	JM	Cijena HRK	za
103 343 150 •	desno	kom	8,67	1 kom
103 343 151 •	lijevo	kom	8,67	1 kom

Grupa proizvoda 300 F64



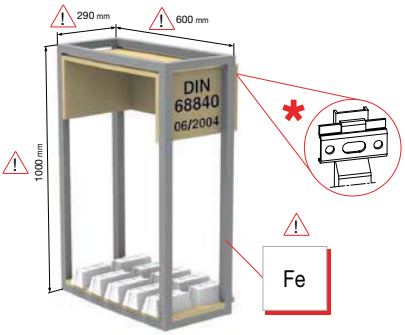

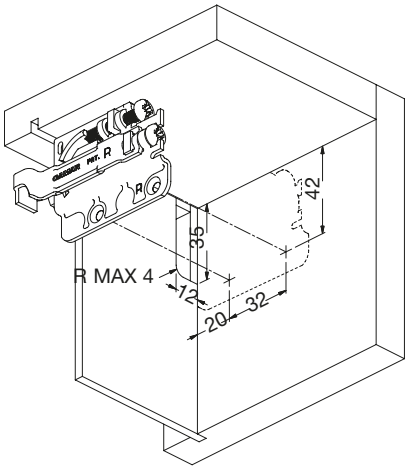

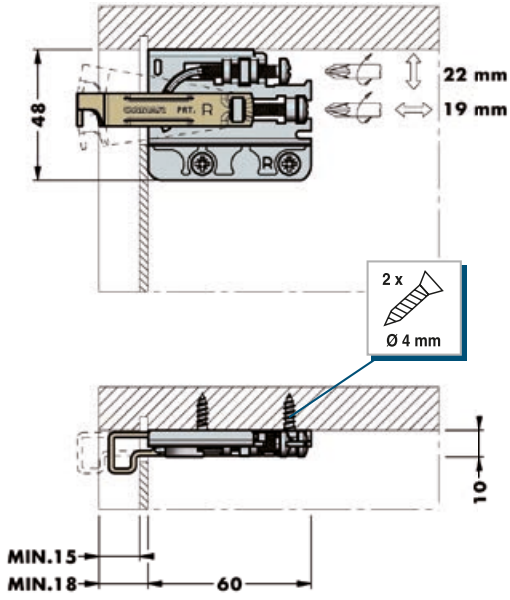

CAMAR®
the art of innovation

Ovjes za ormar 801

- s osiguračem od ispadanja
- jednostavno pričvršćivanje u ormaru pomoću bušenja za tiple 2 x 10 mm na stranici i kroz zidnu letvicu (br. art. 103 343 344)

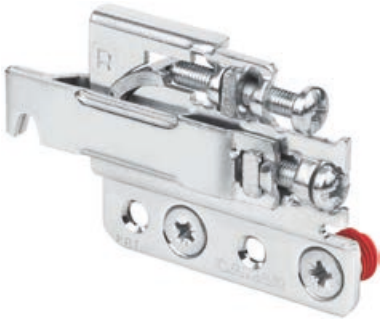

Napomena:
Navedena maksimalna nosivost ovjesa rezultat je testa prema normi DIN 688400 te se odnosi isključivo na mjere namještaja prema skici. Uvjet k tome je i korektno pozicioniran i montiran proizvod bez obzira na mogući utjecaj konstrukcije gotovog elementa.

Mogućnost podešavanja: visina 22, dubina 19 mm
Nosivost: 85 kg/kom
Materijal: pocinčani čelik

Br.art	Smjer	PJ	JM	Cijena HRK	za
103 343 152 •	desno	200	kom	1.012,00	100 kom
103 343 153 •	lijevo	200	kom	1.012,00	100 kom

Grupa proizvoda 300 F64

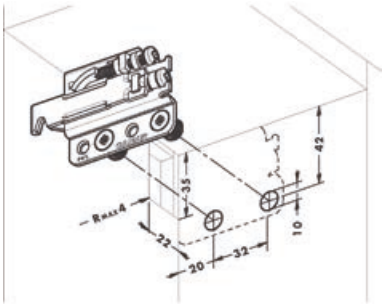

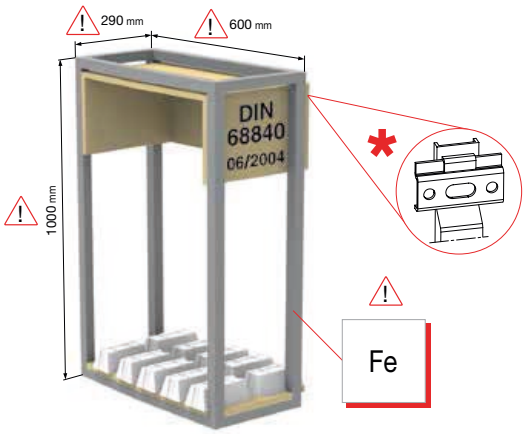

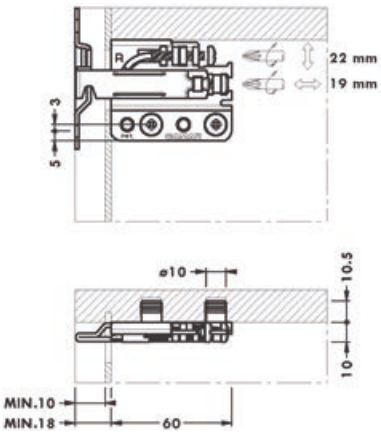

CAMAR®
the art of innovation

Pokrivna kapica za ovjes ormara 701/801

Izvedba: s jezičkom
Materijal: plastika

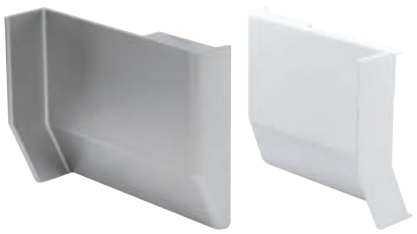

Br.art	Smjer	Površinska obrada	PJ	JM	Cijena HRK	za
103 343 147 •	desno	bijelo	400	kom	113,00	100 kom
103 343 148 •	lijevo	bijelo	400	kom	113,00	100 kom
103 343 145 •	desno	poniklano	400	kom	574,00	100 kom
103 343 146 •	lijevo	poniklano	400	kom	574,00	100 kom

Grupa proizvoda 300 F64

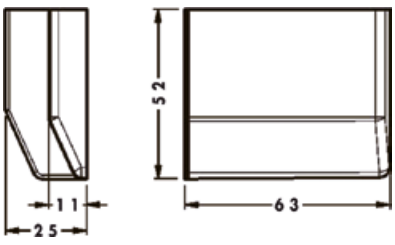

schachermayer

CAMAR®
the art of innovation

Zidna letvica 801

- za ovjes ormara za unutarnje pričvršćivanje 801



Materijal: pocinčani čelik

Br.art	Š x V x D mm	PJ	JM	Cijena HRK	za
103 343 344	60 x 70 x 8	1	kom	770,00	100 kom

Grupa proizvoda YCA

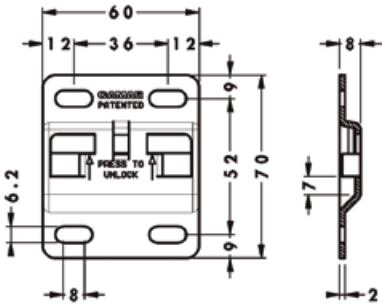

blum®

Ovjes ormara BLUM

- mogućnost namještanja: 3-dimenzionalno 7 mm prema dolje, 11 mm prema gore, 3,5 prema nazad, 12,5 mm prema naprijed



Napomena:
opteretivost 130 kg/par prema DIN EN 15939 (okvir ispitivanja A).

Nosivost: 65 kg/kom

Br.art	Tvornički broj	Smjer	Materijal	PJ	JM	Cijena HRK	za
103 343 161 •	48N0510.03 li	lijevo	plastika bijela/ čelik pocinčani	250	kom	8,87	1 kom
103 343 162 •	48N0510.03 re	desno	plastika bijela/ čelik pocinčani	250	kom	8,87	1 kom
103 343 165 •	48N0510.03 li	lijevo	plastika smeđa/čelik pocinčani	250	kom	8,87	1 kom
103 343 166 •	48N0510.03 re	desno	plastika smeđa/čelik pocinčani	250	kom	8,87	1 kom

Grupa proizvoda F42

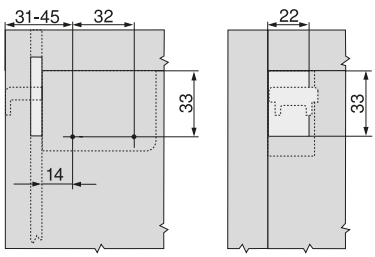

Pozicija pričvršćivanja u strani korpusa i segment stražnje stranice

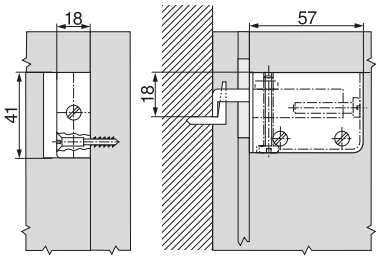

Potreban prostor

7



CAMAR®
the art of innovation

Ovjes donjih ormara 807

- za viseći namještaj



Napomena:
Navedena maksimalna nosivost ovjesa rezultat je testa prema LGA br. 21149944-001, EN 14749, EN 14688 i prema ISO 7170 te se odnosi isključivo na mjere namještaja prema skici. Uvjet k tome je i korektno pozicioniran i montiran proizvod bez obzira na mogući utjecaj konstrukcije gotovog elemnta uključujući i način pričvršćivanja na zid.

Mogućnost podešavanja:	22 mm po visini, 19 mm u dubinu mm
Nosivost:	120 kg/kom
Materijal:	čelik pocinčani

Br.art	Smjer	PJ	JM	Cijena HRK	za
103 343 340	desno	1	kom	1.921,00	100 kom
103 343 341	lijevo	1	kom	1.921,00	100 kom

Grupa proizvoda YCA



		Ispit. opterec.	Testni lab.	Maks. opterećenje/ kom
807 + Zidna lajsna 807	350	P1 36 KG + P2 108 KG + P3 66 KG = 310 KG	LGA	120 KG
	350	P1 178 KG + P2 50 KG + P3 50 KG = 278 KG	LGA	120 KG
	600	P1 36 KG + P2 108 KG + P3 180 KG = 324 KG	LGA	120 KG
	600	P1 200 KG + P2 50 KG + P3 50 KG = 300 KG	LGA	120 KG

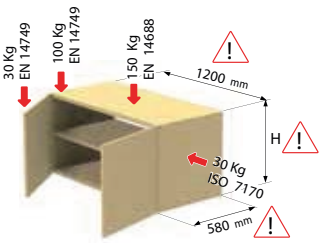

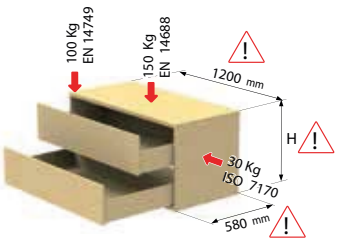





CAMAR®
the art of innovation

Ovjes donjih ormara 807

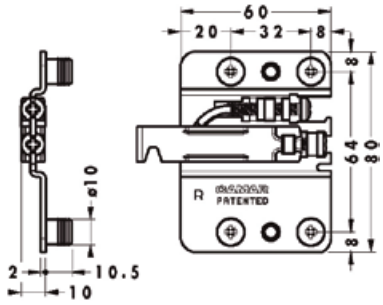

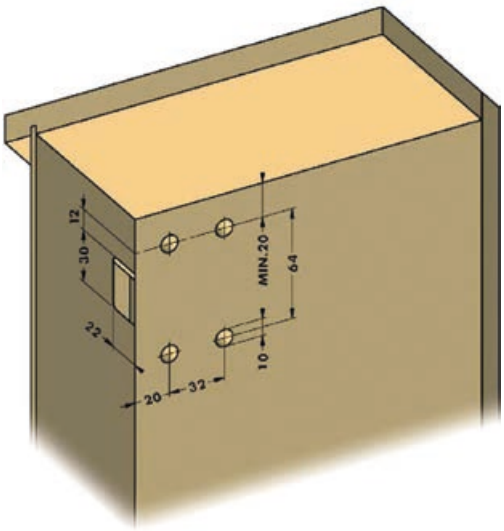

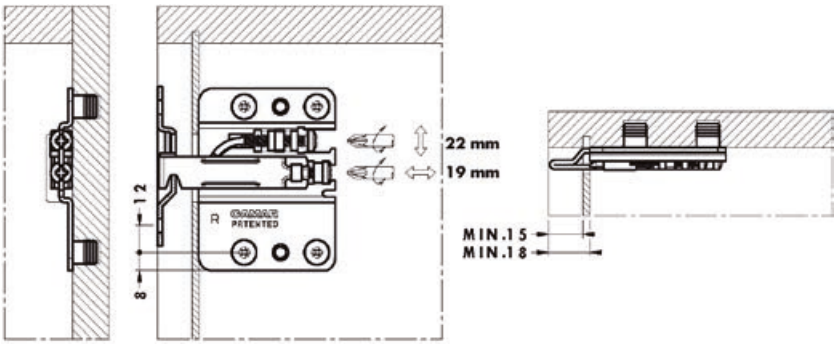

CAMAR®
the art of innovation

Pokrivna kapica 807

- za ovjes ormara 807



Br.art	Smjer	Materijal	PJ	JM	Cijena HRK	za
103 343 345	desno	plastika bijela	1	kom	155,00	100 kom
103 343 346	lijevo	plastika bijela	1	kom	155,00	100 kom
103 343 342	desno	plastika srebrna	1	kom	155,00	100 kom
103 343 343	lijevo	plastika srebrna	1	kom	155,00	100 kom

Grupa proizvoda YCA

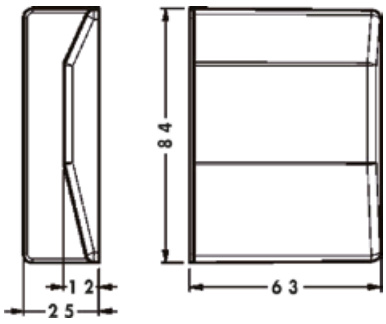



CAMAR®
the art of innovation

Ovjes ormara 807RV

- ovjes za viseće ormariće sa ladicama

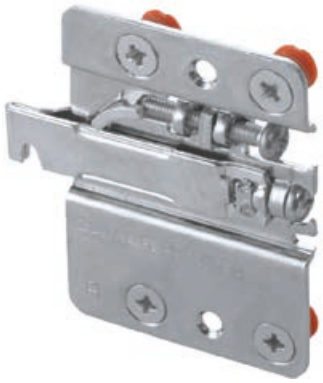

Napomena nosivosti:
Određena max nosivost ovjesne ploče po rezultatu EN 14749, EN 14688 i ISO 7170 odnosi se isključivo dimenzijama namještaja prema crtežu, s preduvjetom da je ispravno pozicioniran i montiran proizvod, bez razmatranja varijabli koje je jasno izgradnjom gotovih komada namještaja uključujući i način postavljanja na zid.

Mogućnost podešavanja:	22 mm po visini, 19 mm u dubinu mm
Nosivost:	120 kg/komad
Materijal:	čelik pocinčani

Br.art	Smjer	PJ	JM	Cijena HRK	za
103 343 350 •	desno	100	kom	1.921,00	100 kom
103 343 351 •	lijevo	100	kom	1.921,00	100 kom

Grupa proizvoda YCA

		Ispit. opterec.	Test.labor.	Maks. opterećenje/ kom
807 RV + Nosiva ploča 807 RV	350	P1 35 KG + P2 104 KG + P3 174 KG = 313 KG	LGA	120 KG
	350	P1 144 KG + P2 64 KG + P3 64 KG = 272 KG	LGA	120 KG
	600	P1 36 KG + P2 108 KG + P3 180 KG = 324 KG	LGA	120 KG
	600	P1 200 KG + P2 50 KG + P3 50 KG = 300 KG	LGA	120 KG

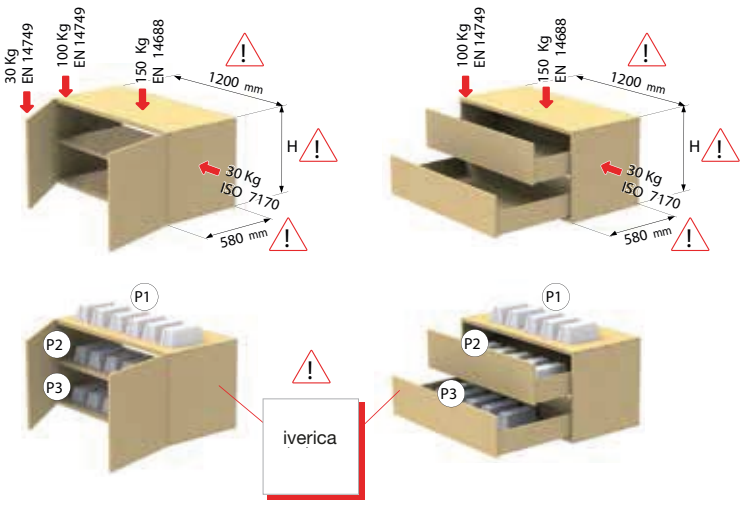

CAMAR®
the art of innovation

Ovjes ormara 807RV

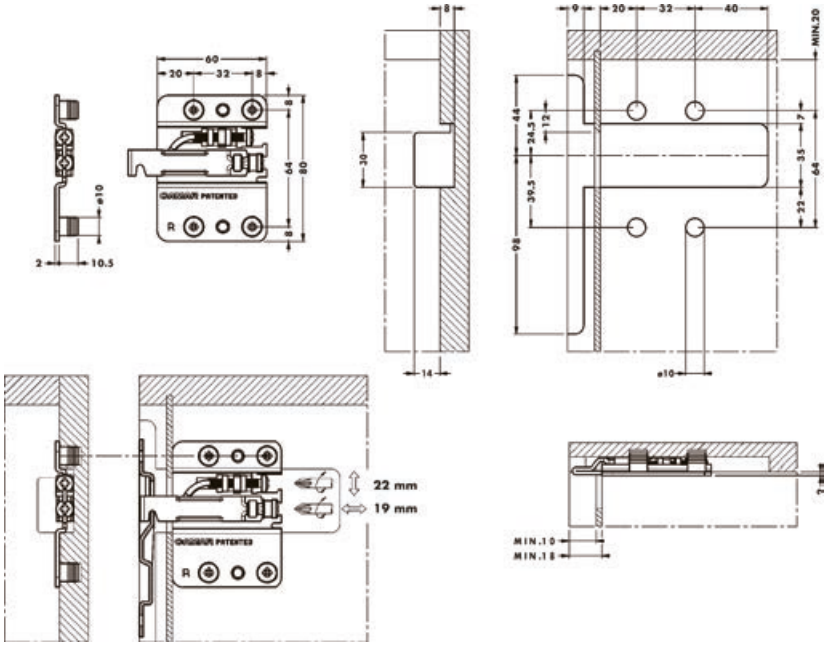

CAMAR®
the art of innovation

Pokrivna kapa zidne letvice 807RV

Br.art	Materijal	PJ	JM	Cijena HRK	za
103 343 353 •	plastika bijela	50	kom	155,00	100 kom

Grupa proizvoda YCA



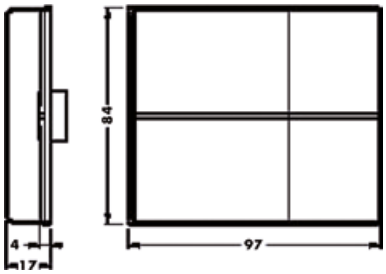

CAMAR®
the art of innovation

Noseća pločica ovjesa 807/807RV

- s ovjesnim osiguranjem

Materijal: čelik pocinčani

Br.art	Š x V x D mm	PJ	JM	Cijena HRK	za
103 343 352 •	120 x 120 x 8	400	kom	2.444,00	100 kom

Grupa proizvoda YCA



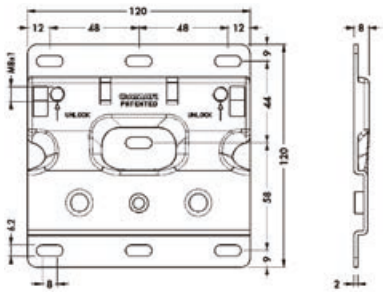

7



CAMAR®
the art of innovation

Ovjes ormara 807XL

- ovjes za plitke i duboke viseće ormare



Napomena nosivosti:
Određena max nosivost ovjesne ploče po rezultatu EN 14749 EN 14688 i ISO 7170 odnosi se isključivo dimenzijama namještaja prema crtežu, s preduvjetom da je ispravno pozicioniran i montiran proizvod, bez razmatranja varijabli koje je jasno izgradnjom gotovih komada namještaja uključujući i način postavljanja na zid

Mogućnost podešavanja:	20 mm po visini, 18 mm u dubinu mm
Nosivost:	70 kg/komad
Materijal:	čelik pocinčani

Br.art	Smjer	PJ	JM	Cijena HRK	za
103 343 354 •	desno	50	kom	6.710,00	100 kom
103 343 555 •	lijevo	50	kom	6.710,00	100 kom

Grupa proizvoda YCA

Pribor					
Br.art	**Opis**	**PJ**	**JM**	**Cijena HRK**	**za**
103 343 356 •	CAMAR 807XL/807 XL RV nosiva ploča ovjesa za donje elemente, čelik poc.	50	kom	4.132,00	100 kom

	Ispit. opterec.	Test. labor.	Primjenjeni vijci	Max. opterećenje/ kom
807XL + Nosiva ploča 807XL	P1 150 KG + P2 50 KG = 200 KG	LGA	-	70 KG
	P1 150 KG + P2 50 KG = 200 KG	CAMAR	4 x ø4x18mm	70 KG

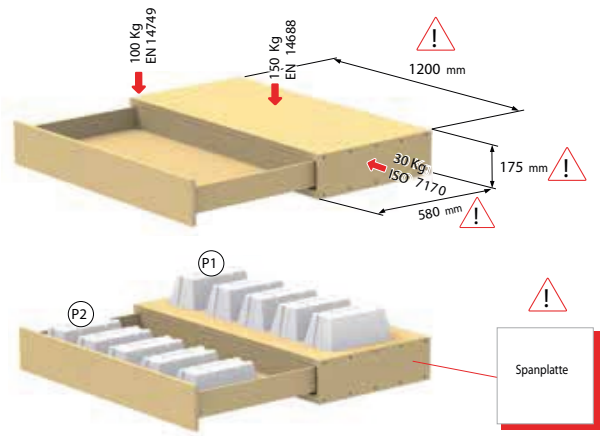

CAMAR®
the art of innovation

Ovjes ormara 807XL

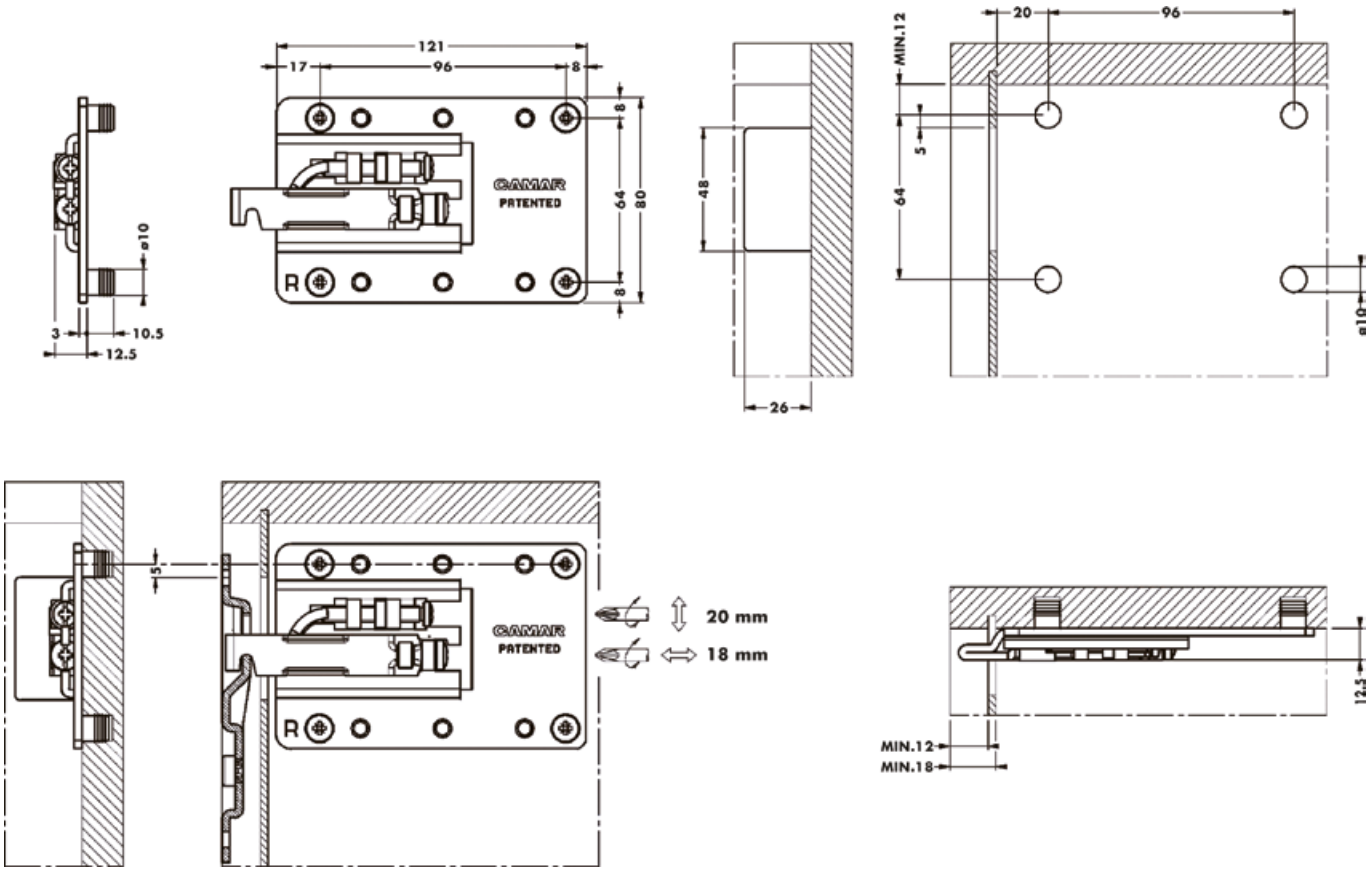

CAMAR®
the art of innovation

Pokrivna kapa zidne letvice 807XL

Br.art	Materijal	PJ	JM	Cijena HRK	za
103 343 357 •	plastika bijela	200	kom	4,64	1 kom

Grupa proizvoda YCA



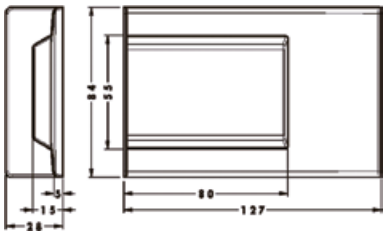



CAMAR®
the art of innovation

Ovjes ormara 807XL RV



- ovjes za plitke i duboke viseće ormare s ladicom

Napomena nosivosti:
Određena max nosivost ovjesne ploče po rezultatu EN 14749 EN 14688 i ISO 7170 odnosi se isključivo dimenzijama namještaja prema crtežu, s preduvjetom da je ispravno pozicioniran i montiran proizvod, bez razmatranja varijabli koje je jasno izgradnjom gotovih komada namještaja uključujući i način postavljanja na zid.

Mogućnost podešavanja: 20 mm po visini, 18 mm u dubinu mm
Nosivost: 70 kg/komad
Materijal: čelik pocinčani

Br.art	Smjer	PJ	JM	Cijena HRK	za
103 343 358 •	desno	50	kom	67,20	1 kom
103 343 359 •	lijevo	50	kom	6.710,00	100 kom

Grupa proizvoda YCA

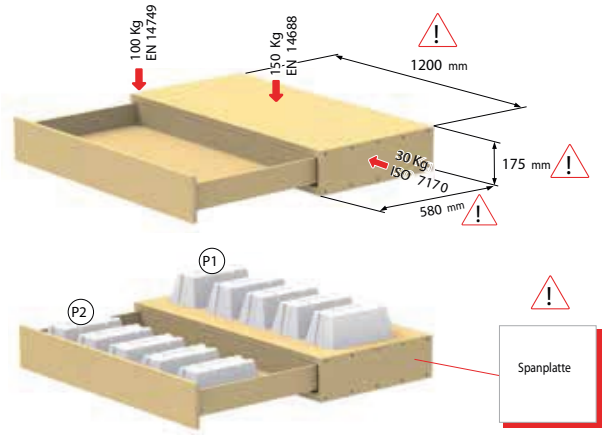

	Ispit. opterec.	Test. labor.	Primijenjeni vijci	Max. opterećenje/ kom
807XL-RV + Nosiva ploča 897XL RV	P1 150 KG + P2 50 KG = 200 KG	LGA	-	70 KG
	P1 150 KG + P2 50 KG = 200 KG	CAMAR	4 x ø4x18mm	70 KG

CAMAR®
the art of innovation

Ovjes ormara 807XL RV

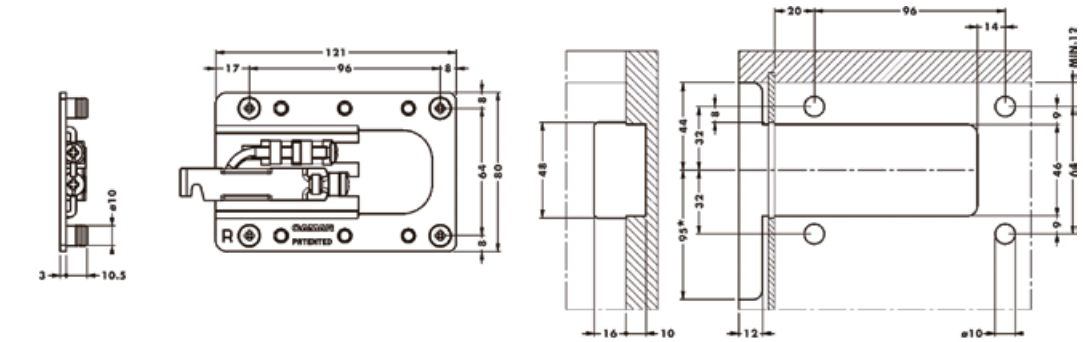

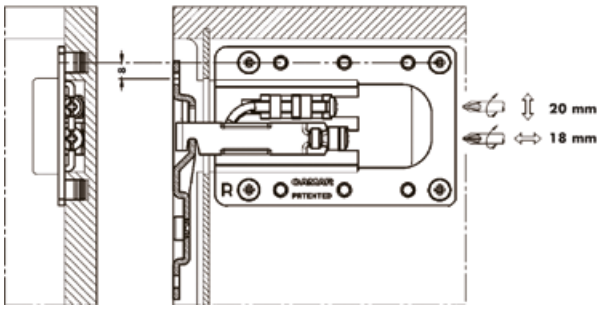



CAMAR®
the art of innovation

Pokrivna kapa zidne letvice 807XL RV

Br.art	Materijal	PJ	JM	Cijena HRK	za
103 343 360 •	plastika bijela	200	kom	465,00	100 kom

Grupa proizvoda YCA

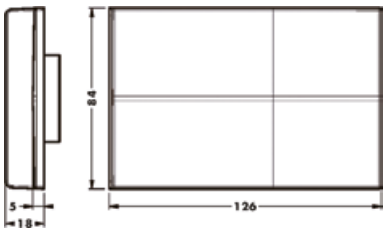

CAMAR®
the art of innovation

Nosiva ploča ovjesa za donje elemente 807XL/807XL RV

- s ovjesnim osiguranjem

Materijal: čelik pocinčani

Br.art	Š x V x D mm	PJ	JM	Cijena HRK	za
103 343 356 •	120 x 120 x 11	50	kom	4.132,00	100 kom

Grupa proizvoda YCA



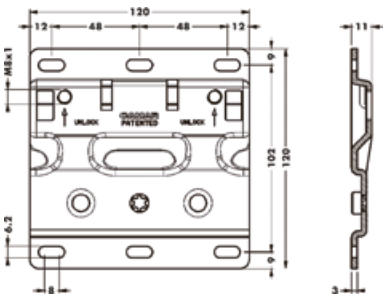

7

Kutni ovjes ormara

Br.art	Dimenzije mm	Materijal	PJ	JM	Cijena HRK	za
103 343 133 •	36 x 36 x 35 x 2	čelik pocinčani	50	kom	177,00	100 kom
103 343 134 •	51 x 36 x 34 x 2	čelik bijeli	50	kom	154,00	100 kom
103 343 135 •	51 x 36 x 34 x 2	čelik pocinčani	50	kom	154,00	100 kom
103 343 140 •	77 x 21 x 15 x 1,5	čelik pocinčani	50	kom	101,50	100 kom

Grupa proizvoda 300 F64


103 343 133


103 343 134/135


103 343 140

Komplet za pričvršćivanje ovjesa ormara

Opseg isporuke:
2 tiple
2 vijka 5,5 x 50 mm





Br.art	Uporaba	Materijal	PJ	JM	Cijena HRK	za
103 343 138 •	kutni ovjes ormara	pocinčani čelik	1	GT	132,00	100 GT

Grupa proizvoda 300 F64

Ovjesne pločice

- plosnatog oblika s upuštenim rupama za pričvršćivanje vijcima

Materijal: čelik pocinčani

Br.art	Dimenzije mm	PJ	JM	Cijena HRK	za
103 343 100 •	100 x 100 x 2	50	kom	502,00	100 kom
103 343 101 •	75 x 20 x 2	200	kom	306,00	100 kom
103 343 111 •	47 x 47 x 2	100	kom	197,50	100 kom
103 343 121	64 x 46 x 1,5	100	kom	195,50	100 kom

Grupa proizvoda 300 F64


103 343 100


103 343 101


103 343 111


103 343 121

Ovjesne pločice za pričvršćivanje bušenjem

Br.art	Izvedba	Bušenje ø mm	Dubina bušenja mm	Materijal	PJ	JM	Cijena HRK	za
103 343 021 •	bez rupa za pričvršćivanje	20	10	plastika smeđa	100	kom	48,65	100 kom
103 343 031 •	bez rupa za pričvršćivanje	35	9	plastika smeđa	500	kom	81,30	100 kom
103 343 035	s rupama za pričvršćivanje	35	9.5	čelik pocinčani	1000	kom	317,00	100 kom
103 343 040	s rupama za pričvršćivanje	35	10	plastika bijela	400	kom	145,00	100 kom

Grupa proizvoda 300 F64



103 343 021



103 343 031



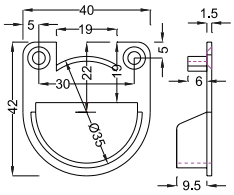

103 343 035



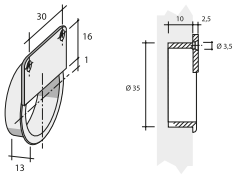

103 343 040

Ovjes Mini

- za utiskivanje i pričvršćivanje vijcima
- odstojanje kuke: 5 mm

Napomena:
kuka za uvijanje se naručuje posebno

Izvedba: podešavanje s prednje strane
Mogućnost podešavanja: +/- 4 mm po visini, bočno 9 mm



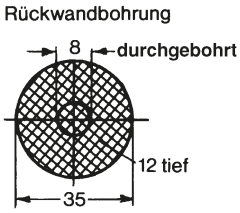

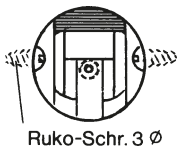

Br.art	Bušenje ø mm	Dubina bušenja mm	Materijal	PJ	JM	Cijena HRK	za
103 343 016	35	12.2	cink	100	kom	8,27	1 kom

Grupa proizvoda 300 F64

Spojna letva za ploče štednjaka

Širina korpusa: 600 mm
Materijal: čelik srebrni



Br.art	Duljina mm	Debljina bočne stranice mm	PJ	JM	Cijena HRK	za
103 343 392 •	562	19	1	kom	45,20	1 kom

Grupa proizvoda 300



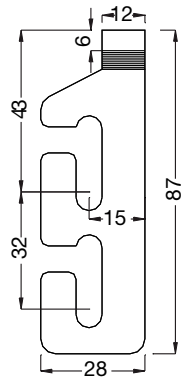

Transportna letva

- stabilizira korpus tijekom transporta
- prilikom postavljanja korpus se pomoću letve može sigurno pričvrstiti na zid



Širina korpusa: 600 mm
Materijal: čelik pocinčani

Br.art	Duljina mm	Debljina bočne stranice mm	PJ	JM	Cijena HRK	za
103 343 390 •	564	18	1	kom	15,95	1 kom

Grupa proizvoda 300

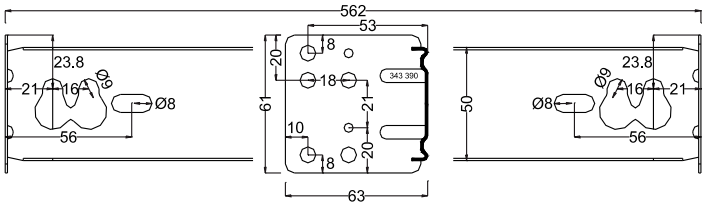

Toplinski štit za štednjak

Opseg isporuke:
1 okov desno
1 okov lijevo

Materijal: čelik srebrni



Br.art	Duljina mm	Debljina bočne stranice mm	PJ	JM	Cijena HRK	za
103 343 393 •	600	16	1	GT	42,10	1 GT
103 343 394	600	18 - 19	50	GT	42,65	1 GT

Grupa proizvoda 300 340

schachermayer

Pokrivna kapica za vijke s poklopcem

- za vijke, s povišenim poklopcem



Br.art	Vanjski ø mm	Materijal	PJ	JM	Cijena HRK	za
103 330 250	13.5	plastika bijela	100	kom	12,30	100 kom
103 330 251	13.5	plastika bež	2000	kom	12,30	100 kom
103 330 252	13.5	plastika tamnosmeđa	2000	kom	12,30	100 kom

Grupa proizvoda 300 F52

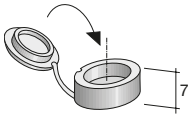

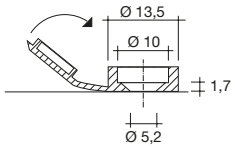

Pokrivna kapica za slijepe rupe

- za pokrivanje slijepih rupa

Materijal: plastika



Br.art	Vanjski ø mm	Prih-vat ø mm	Duljina prihvata mm	Površinska obrada	PJ	JM	Cijena HRK	za
103 331 750	10	5	5.5	bijelo RAL 9010	100	kom	8,07	100 kom
103 331 771	10	6	5.4	bijelo RAL 9010	100	kom	9,08	100 kom
103 331 780	10	7	6.5	bijelo RAL 9010	100	kom	8,07	100 kom
103 331 791	13	8	5.8	bijelo RAL 9010	100	kom	7,26	100 kom
103 331 801	13	10	6.7	bijelo RAL 9010	100	kom	9,08	100 kom
103 331 821	15	12	8.4	bijelo RAL 9010	100	kom	12,95	100 kom
103 331 830	15	13	8.5	bijelo RAL 9010	100	kom	14,75	100 kom
103 331 783	10	7	6.5	bukva	100	kom	8,07	100 kom
103 331 776	10	6	5.4	bukva	100	kom	9,08	100 kom
103 331 753	10	5	5.5	bukva	100	kom	8,07	100 kom
103 331 806	13	10	6.7	bukva	100	kom	9,08	100 kom
103 331 796	13	8	5.8	bukva	100	kom	7,26	100 kom
103 331 826	15	12	8.4	bukva	100	kom	12,95	100 kom
103 331 833	15	13	8.5	bukva	100	kom	14,75	100 kom
103 331 810	10	5	5.5	crno RAL 9005	100	kom	8,07	100 kom
103 331 811	10	6	5.4	crno RAL 9005	100	kom	9,08	100 kom
103 331 812	10	7	6.5	crno RAL 9005	100	kom	8,07	100 kom
103 331 813	13	8	5.8	crno RAL 9005	100	kom	7,26	100 kom
103 331 814	13	10	6.7	crno RAL 9005	100	kom	9,08	100 kom
103 331 816	15	13	8.5	crno RAL 9005	100	kom	14,75	100 kom
103 331 828	15	12	8.4	crno RAL 9005	5000	kom	12,95	100 kom
103 331 782	10	7	6.5	javor RAL 1014	100	kom	8,07	100 kom
103 331 752	10	5	5.5	javor RAL 1014	100	kom	8,07	100 kom
103 331 775	10	6	5.4	javor RAL 1014	100	kom	9,08	100 kom
103 331 795	13	8	5.8	javor RAL 1014	100	kom	7,26	100 kom
103 331 805	13	10	6.7	javor RAL 1014	100	kom	9,08	100 kom
103 331 825	15	12	8.4	javor RAL 1014	100	kom	12,95	100 kom
103 331 832	15	13	8.5	javor RAL 1014	100	kom	14,75	100 kom
103 331 773	10	6	5.4	smeđe RAL 8007	100	kom	9,08	100 kom
103 331 751	10	5	5.5	smeđe RAL 8007	100	kom	8,07	100 kom
103 331 781	10	7	6.5	smeđe RAL 8007	100	kom	8,07	100 kom

Grupa proizvoda 300

Nastavak sljedeća stranica

Nastavak prethodne stranice

Pokrivna kapica za slijepe rupe

Br.art	Vanjski ø mm	Prih-vat ø mm	Duljina prihvata mm	Površinska obrada	PJ	JM	Cijena HRK	za
103 331 793 •	13	8	5.8	smeđe RAL 8007	100	kom	7,26	100 kom
103 331 803 •	13	10	6.7	smeđe RAL 8007	100	kom	9,08	100 kom
103 331 823 •	15	12	8.4	smeđe RAL 8007	100	kom	12,95	100 kom
103 331 831 •	15	13	8.5	smeđe RAL 8007	100	kom	14,75	100 kom
103 331 784 •	10	7	6.5	srebrno RAL 9006	100	kom	8,07	100 kom
103 331 777 •	10	6	5.4	srebrno RAL 9006	100	kom	9,08	100 kom
103 331 754 •	10	5	5.5	srebrno RAL 9006	100	kom	8,07	100 kom
103 331 807	13	10	6.7	srebrno RAL 9006	100	kom	9,08	100 kom
103 331 797 •	13	8	5.8	srebrno RAL 9006	100	kom	7,26	100 kom
103 331 827 •	15	12	8.4	srebrno RAL 9006	100	kom	12,95	100 kom
103 331 834 •	15	13	8.5	srebrno RAL 9006	100	kom	14,75	100 kom

Grupa proizvoda 300

Kutnik za krevet DUO

- vrlo čvrst spojni okov za krevete s uzglavljem/ladicama koji se mogu rastaviti
- mogućnost izjednačavanja do 4 mm pomoću vijka za podešavanje



Simbolična slika

Površinska obrada: pocinčano

Br.art	Ugradna visina mm	Materijal	PJ	JM	Cijena HRK	za
103 325 335 •	90	čelik	100	kom	1.101,00	100 kom

Grupa proizvoda 300 F52

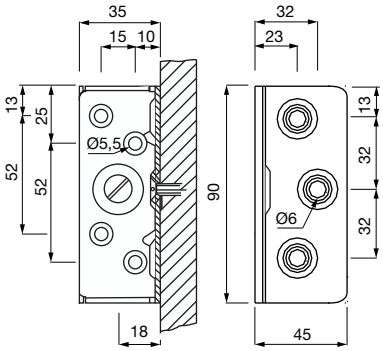

Nosač središnje letve za krevet

- rupe za vješanje, ravne



Površinska obrada: pocinčano

Br.art	Ugradna širina mm	Materijal	PJ	JM	Cijena HRK	za
103 325 495	110	čelik	200	kom	814,00	100 kom
103 334 249	110	čelik		PK	13,45	1 PK

Grupa proizvoda YCO

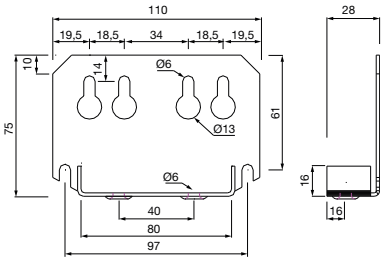

Kutnik okova za krevet SYSTEM 32

- čvrsta izvedba
- mogućnost primjene lijevo i desno
- za raster 32
- s 4 rupe za pričvršćivanje ø 6 mm

Opseg isporuke:
4 kutnika



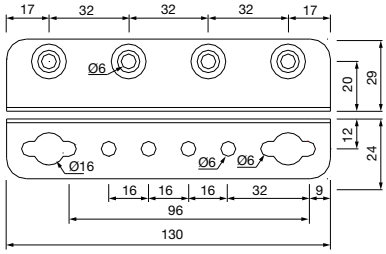

Površinska obrada: pocinčano

Br.art	Duljina mm	Materijal	PJ	JM	Cijena HRK	za
103 325 460	130	čelik	10	GT	13,55	1 GT
103 334 247	96	čelik		PK	13,05	1 PK
103 334 248	130	čelik		PK	14,50	1 PK

Grupa proizvoda YCO

Spojni okov s 3 kuke

- za krevete s ravnim uzglavljem
- čvrsti okov za vješanje

Opseg isporuke:
2 elementa s kukama lijevo
2 elementa s kukama desno
4 noseća elementa lijevo/desno

Površinska obrada: pocinčano



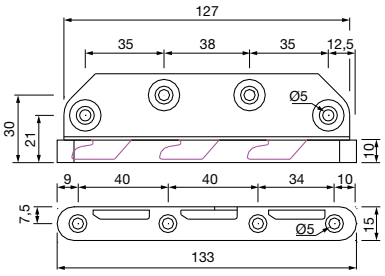

Br.art	Ugradna visina mm	Materijal	PJ	JM	Cijena HRK	za
103 325 351	130	čelik	1	GT	36,75	1 GT

Grupa proizvoda 300 F52

Okov za krevet Bettfix

- okov za naknadno pomicanje letvičastih podnica/ležišta za jastuke itd. u jednostrukim i dvostrukim krevetima

Površinska obrada: pocinčano



Br.art	Širina mm	Visina mm	Materijal	PJ	JM	Cijena HRK	za
103 325 330 •	70	139.5	čelik	1	GT	926,00	100 GT

Grupa proizvoda 300 F52

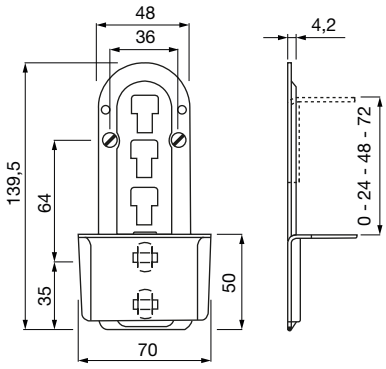

Kutna letva za krevet REFORM

- čvrsta izvedba
- mogućnost primjene lijevo i desno
- s klinasto rezbarenim dvostrukim rupama za vješanje
- 4 rupe za pričvršćivanje ø 6 mm



Opseg isporuke:
4 kutnika

Površinska obrada: plavo pocinčano

Br.art	Duljina mm	Materijal	PJ	JM	Cijena HRK	za
103 325 475 •	118	čelik	10	GT	12,95	1 GT
103 325 478	180	čelik	10	GT	20,00	1 GT

Grupa proizvoda 300 F52

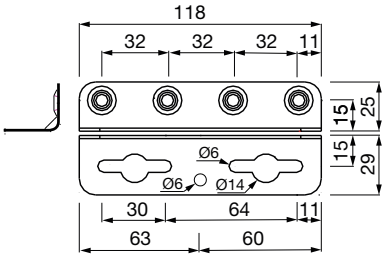

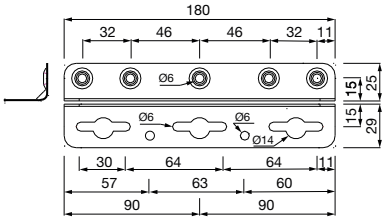

Kutnik za krevet

Š x V x D: 45 x 75 x 50 mm
Debljina materijala: 2 mm
Boja: srebrnosiva



Br.art	Materijal	PJ	JM	Cijena HRK	za
103 325 342 •	čelik	250	kom	11,90	1 kom

Grupa proizvoda 300 F52

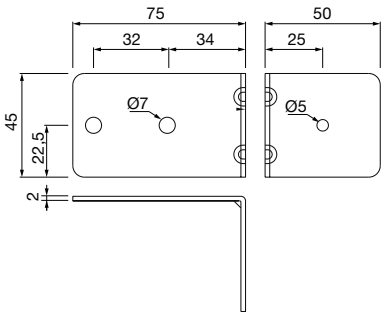

Kutnik za krevet STANDARD

- moguće vrlo stabilno pričvršćivanje okvira kreveta
- okrugle rupe služe i kao prihvat za noge kreveta s navojnim klinom
- raster bušenje za univerzalno pričvršćivanje

Boja: srebrnosivo

Br.art	Š x V x D mm	Materijal	PJ	JM	Cijena HRK	za
103 325 340	115 x 133 x 115	čelik	20	kom	31,50	1 kom

Grupa proizvoda 300 F52

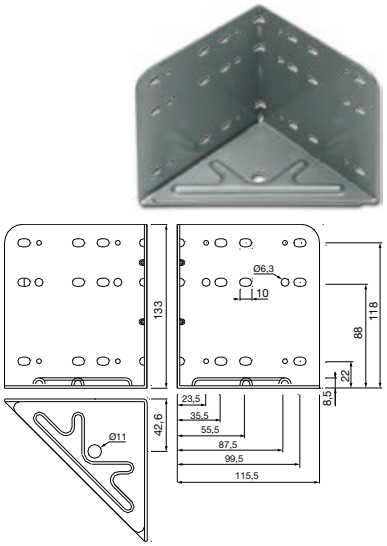

Kutnik za podnožje kreveta

- idealni spojevi stranica kreveta s punim, cjelovitim podnožjem
- duboko uvučeni rubovi jamče najvišu čvrstoću spoja, mogućnost primjene lijevo i desno

Površinska obrada: žuto pocinčano

Br.art	Debljina drva mm	Materijal	PJ	JM	Cijena HRK	za
103 325 371 •	19	čelik	100	kom	1.274,00	100 kom
103 325 372 •	22	čelik	150	kom	1.505,00	100 kom

Grupa proizvoda 300 F52



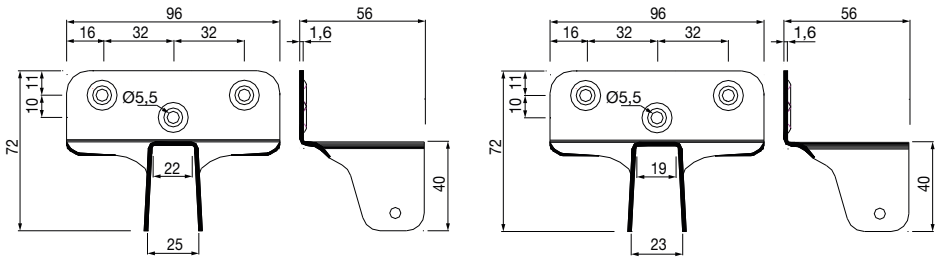

7

Pločica okova za krevet Linsen

Napomena:
103 325 487 vijci za drvo ø 5,0 mm
103 325 488 vijci za drvo Liko ø 6,0 mm
103 325 489 vijci za drvo Liko ø 6,0 mm s 2 rupe za ključ

Materijal: čelik
Površinska obrada: pocinčano



Br.art	Š x V x D mm	Izvedba	PJ	JM	Cijena HRK	za
103 325 487 •	60 x 16 x 4	1 rupa za ključ	100	kom	347,00	100 kom
103 325 488	70 x 18 x 3	1 rupa za ključ	100	kom	324,00	100 kom
103 325 489 •	70 x 18 x 3	2 rupe za ključ	100	kom	321,00	100 kom

Grupa proizvoda 300 F52

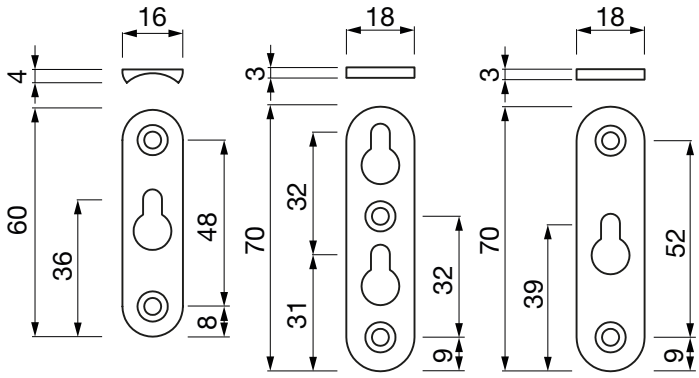

Hettich

Raster – podesivi okov Multiflex

- podesivi okov za gornje i donje dijelove
- 13 mogućnosti podešavanja
- niska visina ugradnje
- jednostavna, brza montaža
- mogućnost primjene desno i lijevo
- ugradna visina min. 45 mm

Materijal: čelik
Površinska obrada: plavo pocinčano



Br.art	Tvornički broj	Duljina mm	Visina mm	PJ	JM	Cijena HRK	za
103 347 952 •	25173	195	41	1	kom	100,50	1 kom

Grupa proizvoda 313 F17

7

Potporna noga za srednju letvu

- mogućnost namještanja po visini od 150 do 200 mm, pločica za pričvršćivanje vijcima ø 60 mm

Boja: crna

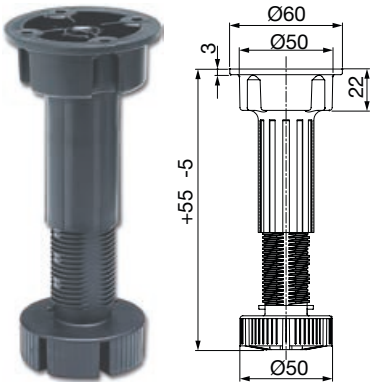

Br.art	Materijal	PJ	JM	Cijena HRK	za
103 325 346 •	plastika	1	kom	4,03	1 kom

Grupa proizvoda 300 307

Produžetak potporne noge

- pomoću produžetka visina potporne noge može se povećati za 50 mm

Boja: crna

Br.art	Materijal	PJ	JM	Cijena HRK	za
103 325 348 •	plastika	1	kom	2,22	1 kom

Grupa proizvoda 300 307

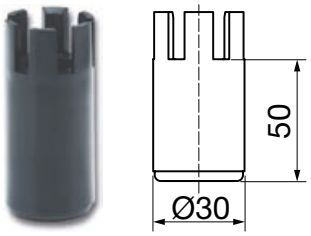

Pričvrsni vijak za potpornu nogu

Površinska obrada: pocinčano

Br.art	Dimenzije mm	Materijal	PJ	JM	Cijena HRK	za
103 325 349 •	ø 16 x 34	čelik	1000	kom	1,01	1 kom

Grupa proizvoda 300 307

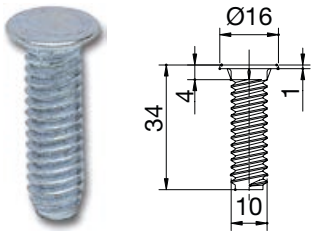

Okov za škrinje s podiznim poklopcem s plinskom oprugom

- plinske opruge fiksiraju se na podizni okov pomoću priloženih steznih prstena za osovinu

Opseg isporuke:
1 podizni okov desno
1 podizni okov lijevo
2 plinske opruge
4 stezna prstena za osovinu

Materijal: čelik
Površinska obrada: plavo pocinčano

Br.art	Nosivost kg	PJ	JM	Cijena HRK	za
103 325 150 •	6	1	GT	263,00	1 GT

Grupa proizvoda 300 F56

Rezervni dijelovi					
Br.art	**Opis**	**PJ**	**JM**	**Cijena HRK**	**za**
103 325 154 •	Zamjenska plinska opruga Stabilus, snaga 300N, duljina 154 mm	100	kom	80,30	1 kom

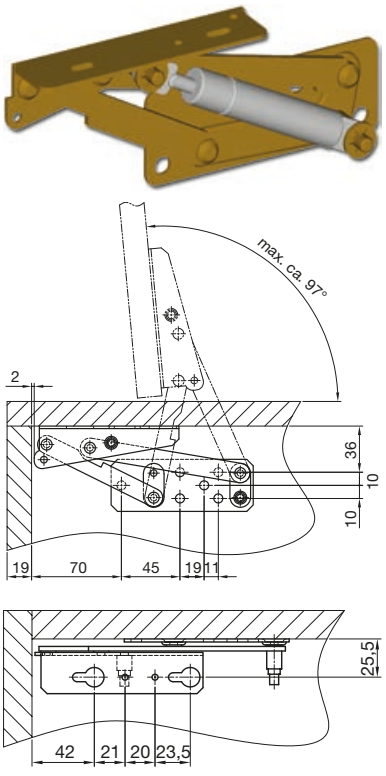

Okovi za škrinje s podiznim poklopcem

- kut otvaranja maks. 97°

Opseg isporuke:
1 podizni okov desno
1 podizni okov lijevo

Materijal: čelik
Površinska obrada: plavo pocinčano

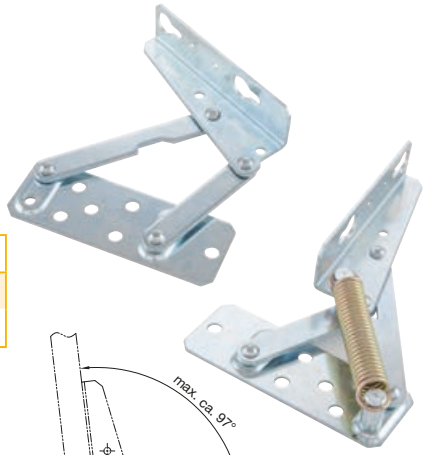

Br.art	Izvedba	PJ	JM	Cijena HRK	za
103 318 582 •	bez opruge	1	PAR	43,40	1 PAR
103 318 583 •	s oprugom	1	PAR	110,50	1 PAR

Grupa proizvoda 300 F56

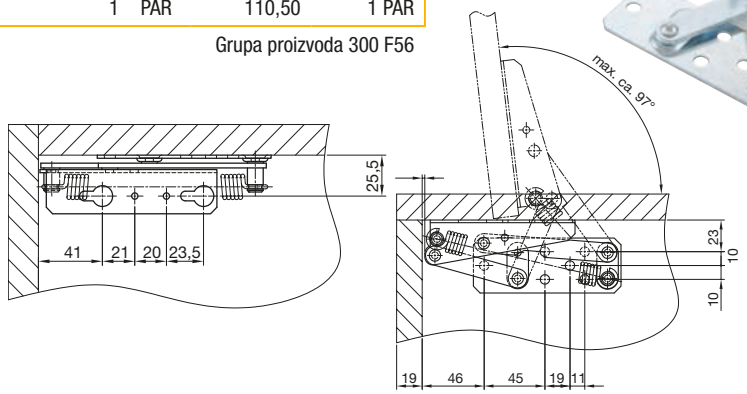

Okov za sklopive ležajeve, kut otvaranja 35°

- okov je prikladan za krevete s ležištem do 2000 x 1000 mm

Opseg isporuke:
1 x desni okov
1 x lijevi okov
2 x potezna opruga

Materijal: čelik
Površinska obrada: srebrno



Br.art	Izvedba	Pričvrsni dio mjere mm	PJ	JM	Cijena HRK	za
103 325 125 •	lagana	255	1	GT	187,00	1 GT
103 325 126 •	teška	250	1	GT	242,00	1 GT

Grupa proizvoda 300 F52

Rezervni dijelovi

Br.art	Opis	PJ	JM	Cijena HRK	za
103 325 128 •	Rezervna podizna opruga, za okove za sklopive ležajeve (103 325 125), čelik	25	kom	21,20	1 kom
103 325 129	Rezervna potezna opruga, za okove za sklopive ležajeve (103 325 126), čelik	30	kom	22,80	1 kom



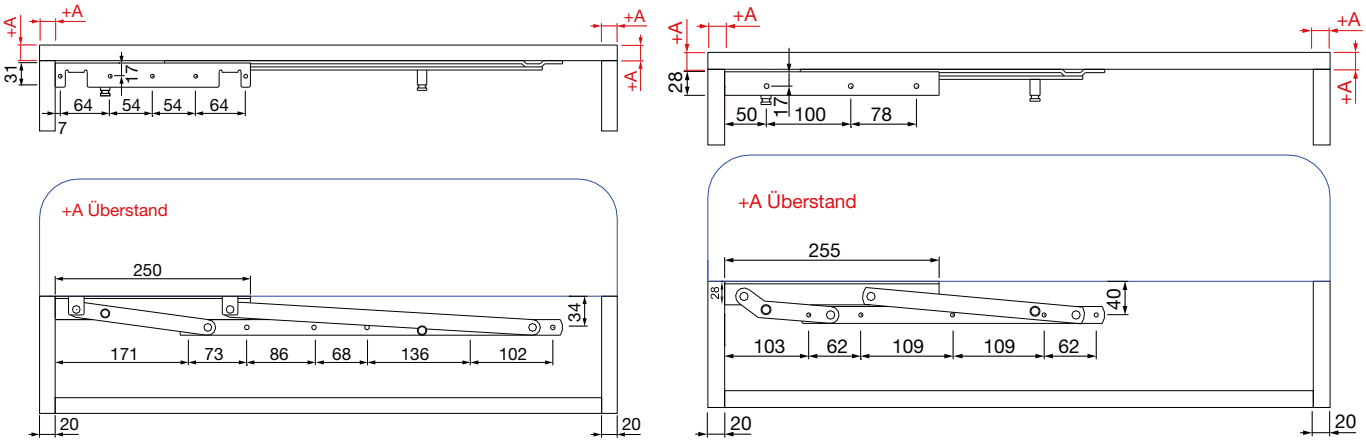

Podizni okov za krevet Luna/Giove

- okov je prikladan za krevete veličine od 2000 x 900 mm do 2000 x 2000 mm

Napomena:
Po okovu potrebe 2 plinska podizača (naručiti posebno)!

Opseg isporuke:
1 x okov desni
1 x okov lijevi
pričvrsni materijal

Materijal: čelik
Površinska obrada: srebrno



Br.art	Model	Izvedba	JM	Cijena HRK	za
103 325 255 •	Luna	laka	GT	439,00	1 GT
103 325 264 •	Giove	teška	GT	665,00	1 GT

Grupa proizvoda 300 F59

Plinski podizač za podizni okov za krevet Luna/Giove

Preporučamo:
300 - 700 N za okov Luna
800 - 1250 N za okov Giove



Br.art	Odgovara za	Uporaba	JM	Cijena HRK	za
103 325 269 •	za podizni okov za krevet Luna i Giove	Težina 300 N - krevet 2000 x 900 mm	kom	95,90	1 kom
103 325 270 •	za podizni okov za krevet Luna i Giove	Težina 500 N - krevet 2000 x 900 mm	kom	95,90	1 kom
103 325 273 •	za podizni okov za krevet Luna i Giove	Težina 700 N - krevet 2000 x 1200 mm	kom	95,90	1 kom
103 325 276 •	za podizni okov za krevet Luna i Giove	Težina 800 N - krevet 2000 x 1400 mm	kom	95,90	1 kom
103 325 279 •	za podizni okov za krevet Luna i Giove	Težina 1000 N - krevet 2000 x 1600 mm	kom	95,90	1 kom
103 325 289 •	za podizni okov za krevet Luna i Giove	Težina 1250 N - krevet 2000 x 1800 mm	kom	95,90	1 kom

Grupa proizvoda 300 F59

Podizni okov za krevet Pratik Standard

- okov prikladan za krevete od 2000 x 900 mm
- dvije funkcije u 2 faze: vodoravno podizanje i otvaranje pod kutom 45°

Napomena:
Podnica Pratik Standard naručuje se posebno!
Maks. težina madraca = 18 kg!

Opseg isporuke:
1 x okov desni
1 x okov lijevi
pričvrsni materijal

Br.art	Materijal	Površinska obrada	JM	Cijena HRK	za
103 325 339 •	čelik	bijeli aluminij (slično RAL 9006)	GT	2.045,00	1 GT

Grupa proizvoda 300 F59





Podnica Pratik Standard

- okvir od čeličnih cijevi 40 x 30 x 1,2 mm praškasto premazano, alu sivo
- 14 opružnih lajsni 68 x 8 mm od prešanih bukvinih ploča savijenih pomoću pare, postavljenih u plastične držače direktno u okvir

Br.art	Odgovara za	Veličina mm	JM	Cijena HRK	za
103 325 338 •	podizni okov Pratik Standard	2000 x 900	kom	1.325,00	1 kom

Grupa proizvoda 300 F59

Pomagala pri obradi






Blum pomagala pri obradi

Seite 786 – 796



Hettich pomagala pri obradi

Seite 797







Drvene zakrpe, drvene tiple, drvene zakrpe, čelična vuna, pribor za montažu

Seite 798 – 800

Univerzalna šablona za bušenje

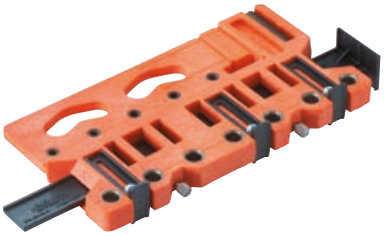

- šablona za označavanje ili predbušenje pričvrsnih položaja okova za frontu uklj. ogradu, stražnju stranicu i dno ladice (samo METABOX utična verzija C15), kao i za okove za frontu AVENTOS
- podešavanje graničnika pomoću skale

Mogućnosti obrade:
AVENTOS
TANDEMBOX
METABOX
TANDEM, MOVENTO
LEGRABOX

Opseg isporuke:
1 univerzalna šablona za bušenje
1 graničnik dubine bušenja ø 10 mm
1 graničnik dubine bušenja ø 5 mm
1 točkalo ø 10 mm
1 točkalo ø 5 mm

Materijal: plastika/čelik

Br.art	Tvornički broj	JM	Cijena HRK	za
103 358 594 •	ZML.0040.01	kom	286,00	1 kom

Grupa proizvoda F43

Univerzalna šablona s C profilom



- podesivi C profil omogućuje bolju podlogu za stranicu elementa
- na samom C profilu montirana ljepljiva traka što sprječava proklizavanje prilikom obrade pojedinačnih elemenata
- šablona za označavanje pričvrsnih rupa za vodilice, spremnike, montažne pločice, adaptere
- može se koristiti na već montiranim elementima i na pojedinačnim dijelovima
- podešavanje dubine pomoću skale
- pogodno za sve vrste konstrukcije
- za euro i iver vijke
- moguća obrada na pukotinama

Mogućnost ugradnje
AVENTOS
CLIP top BLUMOTION/CLIP top
MODUL
TANDEMBOX
METABOX
TANDEM
STANDARD
MOVENTO

Isporuka uključuje
univerzalna šablona 1 kom
graničnik za svrdlo ø 5 mm
čahura za smanjenje promjera sa ø 5 na ø 2,5 mm, 1 kom
inbus ključ, 1 kom
C-Profil

Materijal: plastika/čelik/aluminij

Br.art	Tvornički broj	JM	Cijena HRK	za
103 357 073 •	65.1051.02	GT	532,00	1 GT

Grupa proizvoda F43

Univerzalna šipkasta šablona



- šablona za predbušenje položaja pričvršćivanja vodilica koje se pričvršćuju na korpus, spremnika energije, podložaka i prilagodnih podložaka
- šablona se može koristiti na montiranom ili nemontiranom korpusu
- namještanje visine i dubine položaja pomoću skale
- prikladna u slučaju pričvršćivanja vratnog krila na otvaranje i u unutrašnjosti korpusa
- za Euro vijke i vijke za iverицu
- moguća obrada na obilježenom mjestu

Mogućnosti obrade:
AVENTOS
CLIP top BLUMOTION/CLIP top
MODUL
TANDEMBOX
METABOX
TANDEM, MOVENTO
STANDARD

Opseg isporuke:
1 šipka za šablonu 1000 mm
4 tijela šablone
1 graničnik dubine bušenja ø 5 mm
1 redukcijska čahura ø 5 na ø 2,5 mm
1 inbus-ključ

Materijal: plastika/čelik/aluminij/cink

Br.art	Tvornički broj	JM	Cijena HRK	za
103 357 115 •	65.1000.01	GT	2.117,00	1 GT

Grupa proizvoda F43

Pričvrsni kutnik



- šablona za bušenje pričvrsnih položaja za podloške
- šablona za prijenos dimenzija s vrata na korpus
- u slučaju istog pričvrsnog položaja podloška moguće je vijcima pričvrstiti više pričvrsnih kutnika na jednoj drvenoj letvici
- obrada na obilježenom mjestu

Mogućnosti obrade
AVENTOS HF
CLIP top BLUMOTION/CLIP top
MODUL

Materijal: čelik

Br.art	Tvornički broj	JM	Cijena HRK	za
103 395 023 •	65.5310	kom	50,30	1 kom

Grupa proizvoda F43

schachermayer

Šablona za spojnice

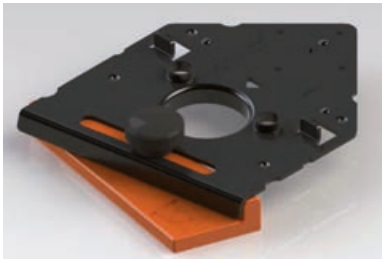

- šablona za bušenje za spojnice INSERTA (ø 8 mm) i spojnice sa čašicom (ø 2,5 mm) pomoću čahure za redukciju
- šablona za spojnice za preklopna vrata (mjera bušenja 12,5 mm).
- obrada na obilježenom mjestu
- šablona za križne pločice (ø 2,5 / 37 mm) i ravne pločice (ø 2,5 / 20 mm)

Mogućnosti obrade
AVENTOS HF
CLIP top BLUMOTION/CLIP top

Opseg isporuke:
1 šablona za INSERTA spojnice
1 redukcijska čahura ø 5 na ø 2,5 mm
1 graničnik dubine za ø 8 mm

Materijal: čelik/plastika

Br.art	Tvornički broj	JM	Cijena HRK	za
103 395 033 •	65.059A	kom	213,00	1 kom

Grupa proizvoda F43

Šablona za bušenje za križne podloške CLIP

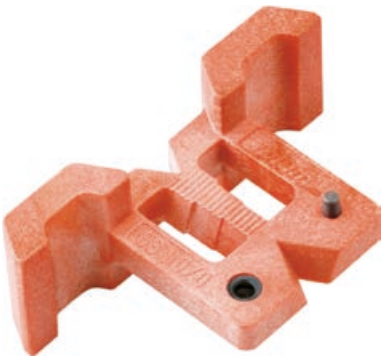

- šablona za bušenje položaja pričvršćenja za križne podloške (ø 5 mm)
- šablona za bušenje položaja pričvršćenja za križne prilagodne podloške (BLUMOTION/TIP-ON za vrata)
- zahvaljujući pokrovnoj funkciji može se precizno izbušiti dimenzija 32 mm
- mogućnost obrade na obilježenom mjestu

Mogućnosti obrade:
AVENTOS HF
CLIP top BLUMOTION/CLIP top
MODUL

Opseg isporuke:
1 šablona za bušenje za ravne podloške
1 graničnik dubine bušenja ø 5 mm

Materijal: čelik/plastika

Br.art	Tvornički broj	JM	Cijena HRK	za
103 395 143 •	65.5070	kom	115,00	1 kom

Grupa proizvoda F43



Simbolična slika

ECODRILL

- jednostavan ručni alat za precizno bušenje sheme rupa za pričvršćivanje spojnica Blum
- pogon putem ručne bušilice
- varijabilna dimenzija bušenja od 2 do 8 mm
- obrada na obilježenom mjestu



Mogućnosti obrade:
AVENTOS HF
CLIP top BLUMOTION/CLIP top
MODUL

Opseg isporuke:
1 šablona za bušenje
2 svrdla za tiple ø 8 mm
1 svrdlo za okove
2 kom Torx bitova
2 kom odmičnih prstena

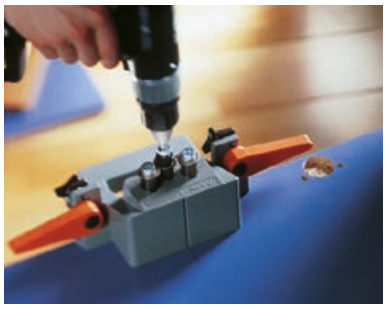

Materijal: lijevani aluminij

Br.art	Tvornički broj	JM	Cijena HRK	za
103 395 144	M31.1000	kom	1.239,00	1 kom

Grupa proizvoda F43

Šipkasta šablona za sustave spojnica

- šablona za prijenos dimenzija položaja pričvršćivanja za spojnice i podloške
- šablona za prijenos dimenzija vrata na korpus odnosno dimenzija korpusa na vrata
- šablona za bušenje može se koristiti na montiranom ili na nemontiranom korpusu
- prilagodljivi graničnik za različita otvaranja vrata
- skala olakšava namještanje šablone



Mogućnosti obrade:
AVENTOS HF
CLIP top BLUMOTION/CLIP top
MODUL

Opseg isporuke:
1 šipka za šablonu 1000 mm
2 tijela šablone s točkalom

Materijal: plastika/čelik/aluminij

Br.art	Tvornički broj	JM	Cijena HRK	za
103 395 030 •	65.7500.03	GT	639,00	1 GT

Grupa proizvoda F43

Šipka za šablonu

Mogućnosti obrade:
AVENTOS HF
CLIP top BLUMOTION/CLIP top
MODUL



Br.art	Tvornički broj	Duljina mm	JM	Cijena HRK	za
103 395 034 •	65.7590	2200	kom	476,00	1 kom

Grupa proizvoda F43

schachermayer

Pribor za tijelo šablone

Mogućnosti obrade:
AVENTOS HF
CLIP top BLUMOTION/CLIP top



Br.art	Tvornički broj	JM	Cijena HRK	za
103 395 031 •	65.7510.03	kom	125,50	1 kom

Grupa proizvoda F43

Šablona za bušenje za BLUMOTION

- šablona za bušenje čeonih položaja za pričvršćivanje za BLUMOTION za vrata na strani ručke (970.1002)
- šablona za bušenje položaja za pričvršćivanje za ravne i križne podloške (BLUMOTION/TIP-ON vrata)
- mogućnost namještanja položaja bušenja koji se ponavljaju pomoću granične šipke
- moguća obrada na obilježenom mjestu

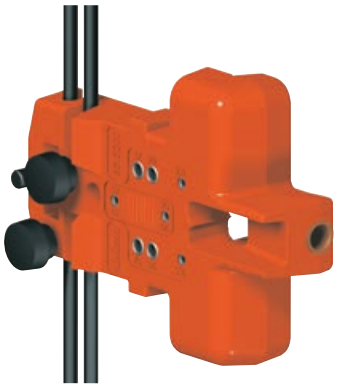

Mogućnosti obrade:
CLIP top / MODUL

Opseg isporuke:
1 šablona za bušenje za BLUMOTION
1 graničnik dubine bušenja ø 10 mm
1 graničnik dubine bušenja ø 5 mm
1 graničnik dubine bušenja ø 2,5 mm

Materijal: plastika/čelik

Br.art	Tvornički broj	JM	Cijena HRK	za
103 395 142	65.5000	kom	298,00	1 kom

Grupa proizvoda F43

Šablona za BLUMOTION/TIP-ON

Primjena:
BLUMOTION-ublaživač vrata na strani spojnice
TIP-ON na strani korpusa



Br.art	Tvornički broj	JM	Cijena HRK	za
103 395 139 •	65.5010	kom	143,00	1 kom

Grupa proizvoda F43

Svrdlo za centriranje

- kaljeno
- ø 2,7 mm
- za prethodno bušenje prilikom korištenja vijaka za ivericu ø 3,5 mm
- dubina bušenja do 8 mm



103 395 100

Br.art	Tvornički broj	Izvedba	Duljina mm	JM	Cijena HRK	za
103 395 100	M01.ZZ03	svrdlo za centriranje, sa svrdlom	82.7	kom	170,00	1 kom
103 395 101 •	M01.ZZB3	zamjensko spiralno svrdlo	70	kom	30,10	1 kom

Grupa proizvoda F43

Šablona za obilježavanje

- šablona za utvrđivanje položaja pričvršćivanja za ogradu INSERTA

Mogućnosti obrade
TANDEMBOX
METABOX

Materijal: plastika
Uporaba za: TANDEMBOX



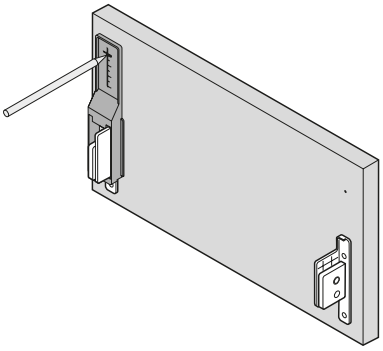

Br.art	Tvornički broj	JM	Cijena HRK	za
103 359 413 •	ZML.8030	kom	63,80	1 kom

Grupa proizvoda F43

Šablona za obilježavanje za TANDEMBOX / METABOX

- šablona za obilježavanje položaja pričvršćivanja za okove fronte
- šablona za točkanje položaja bušenja za pričvršćivanje ograde fronte pomoću postavljenog točkala za ograde

Mogućnosti obrade
TANDEMBOX
METABOX

Obujam isporuke:
2 šablone
4 zastavice (samo za Tandembox M/K/L)

Materijal: plastika/čelik

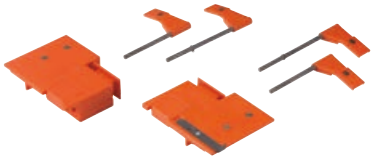

Tandembox 358M/K/intivo

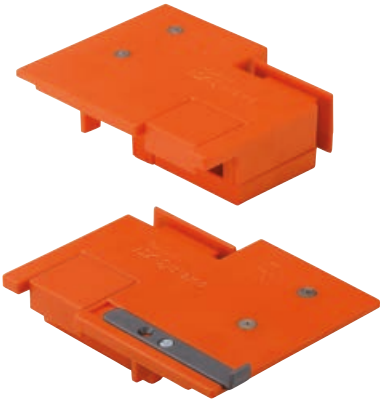

Tandembox 358N

Br.art	Tvornički broj	Uporaba	JM	Cijena HRK	za
103 358 488 •	ZML.1500	METABOX M/K/H	kom	226,00	1 kom
103 359 410 •	ZML.3580.01	Tandembox M/K/L	kom	247,50	1 kom
103 359 411 •	ZML.3510	Tandembox 358N	kom	376,00	1 kom

Grupa proizvoda F43

schachermayer

Točkalo za reling za TANDEMBOX

Opseg isporuke:
1 komad = 1 par



Br.art	Tvornički broj	JM	Cijena HRK	za
103 359 412 •	ZML.3600	kom	219,50	1 kom

Grupa proizvoda F43

Šablona za bušenje Z10 za SERVO-DRIVE – prihvat za nosivi profil

- šablona za označavanje ili predbušenje pričvrsnih položaja prihvata za nosivi profil SERVO-DRIVE
- šablona za bušenje može se upotrijebiti na montiranom i nemontiranom korpusu ili na pojedinim komponentama (donja stranica odn. gornja stranica ili traverza)



Mogućnosti obrade
TANDEMBOX / LEGRABOX
TANDEM, MOVENTO

Opseg isporuke:
1 šablona za bušenje za prihvat za nosivi profil SERVO-DRIVE
1 graničnik dubine bušenja ø 10 mm
1 točkalo ø 10 mm

Materijal: plastika/čelik/aluminij



Br.art	Tvornički broj	JM	Cijena HRK	za
103 358 040 •	ZML.1150.02	kom	902,00	1 kom

Grupa proizvoda F43

MINIFIX

- šablona za izravno i kutno pričvršćivanje vijcima za vodilice koje se pričvršćuju na korpus
- obrada na obilježenom mjestu



Mogućnosti obrade
METABOX
STANDARD

Materijal: plastika

Br.art	Tvornički broj	JM	Cijena HRK	za
103 395 138	65.3300	kom	68,00	1 kom

Grupa proizvoda F43

Šablona za bušenje za MOVENTO / TANDEM

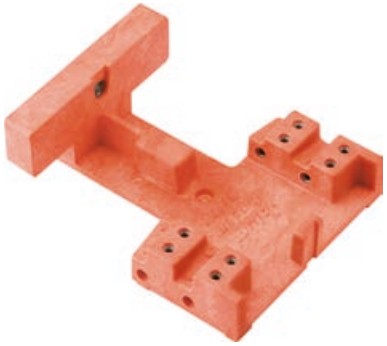

- šablona za bušenje položaja kuka u vodilici
- predbušenje položaja za pričvršćivanje za spojku MOVENTO /TANDEM

Mogućnosti obrade:
TANDEM, MOVENTO

Materijal: plastika/čelik

Br.art	Tvornički broj	JM	Cijena HRK	za
103 357 069 •	T65.1000.02	kom	182,00	1 kom

Grupa proizvoda F43

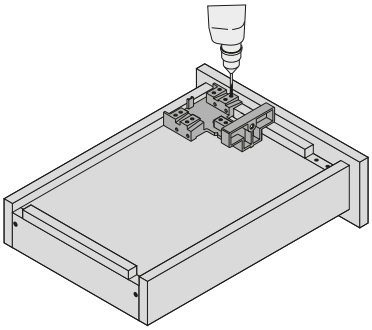

Obrada ladice – spojka Tandem

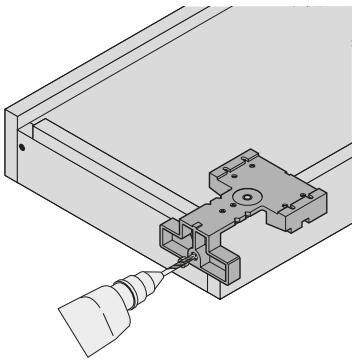

Obrada ladice – rupe za kuke

Točkalo Ø 20 mm



- pomagalo za obilježavanje položaja pričvršćivanja okova za namještanje fronte (295.1000)

Mogućnosti obrade
TANDEM
STANDARD
MOVENTO

Materijal: čelik

Br.art	Tvornički broj	JM	Cijena HRK	za
103 334 333 •	65.2950	kom	8,77	1 kom

Grupa proizvoda F43

Šablona za bušenje pod/leđa za LEGRABOX

- Šablona za bušenje pričvrsnih rupa za pod i leđa ladice

Mogućnosti obrade:
LEGRABOX

Materijal: plastika

Br.art	Tvornički broj	JM	Cijena HRK	za
103 395 181 •	ZML.7000	kom	163,00	1 kom

Grupa proizvoda F43





Šablona za označavanje LEGRABOX

- šablona za obilježavanje pričvrsnih pozicija LEGRABOX okova za fronte
- 1 set za sve visine ladica: N, M, K, C, F

Mogućnosti obrade:
LEGRABOX

Materijal: čelik/plastika

Br.art	Tvornički broj	JM	Cijena HRK	za
103 395 182 •	ZML.3710	kom	564,00	1 kom

Grupa proizvoda F43

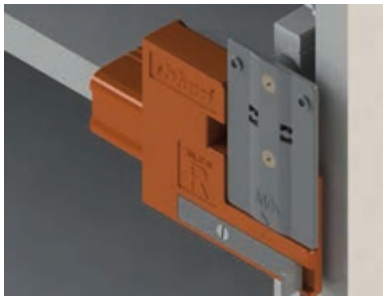

Montažni uređaj BOXFIX E-L

- montažni uređaj za montiranje LEGRABOX-a
- način montaže: vijci
- varijabilno porešavanje širine
- duljina okvira: 270 mm do 600 mm
- širina korpusa: 250 mm do 1200 mm
- visine stražnjih stranica do 250 mm

Mogućnosti obrade
LEGRABOX

Opseg isporuke:
- BOXFIX E-L
- svrdlo za centriranje

Materijal: plastika/čelik

Br.art	Tvornički broj	JM	Cijena HRK	za
103 395 183 •	ZMM.0700	kom	1.002,00	1 kom

Grupa proizvoda F43

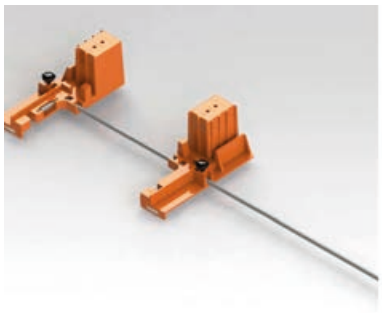



Šablona za kut korpusa

- šablona za utvrđivanje kuta korpusa
- određivanje odgovarajućeg rješenja za spojnice
- šablona za utvrđivanje razmaka bušenja za BLUMOTION za vrata na strani spojnice (970A1002) na kutnim korpusima

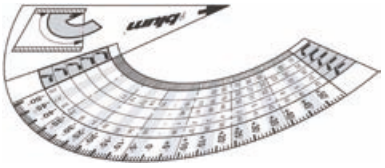

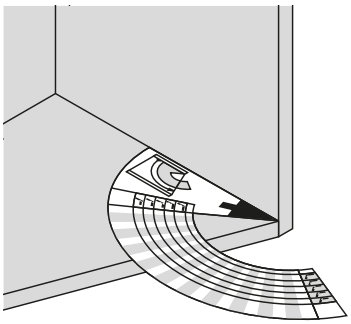

mogućnosti obrade
CLIP top BLUMOTION/CLIP top

Materijal: plastika

Br.art	Tvornički broj	JM	Cijena HRK	za
103 339 859 •	65.5810.01	kom	25,05	1 kom

Grupa proizvoda F43

Šablona za bušenje SERVO-DRIVE prekidača

- jednostavan ručni uređaj za precizno bušenje rupe za umetanje prekidača za SERVO-DRIVE
- pogon preko ručne bušilice
- šablona za bušenje se može koristiti na montiranom ili nemontiranom korpusu
- obrada na obilježenom mjestu

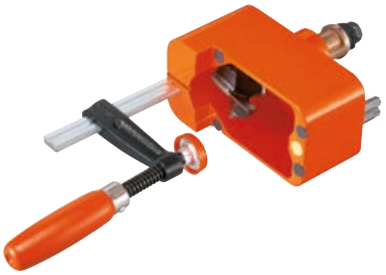

Mogućnost primjene:
AVENTOS

Opseg isporuke:
1 šablona
1 svrdlo za okove Ø 35 mm
2 Torx-bit

Materijal: lijevani aluminij

Br.art	Tvornički broj	JM	Cijena HRK	za
103 395 187 •	M31.2000	kom	1.316,00	1 kom

Grupa proizvoda F43

Šablona za bušenje odbojnika

- šablona za bušenje rupa za odbojnik na pojedinim ili montiranim frontama odn. korpusu
- moguća je obrada na označenom mjestu i graničniku (fiksne dimenzije 20)



Mogućnosti obrade:
AVENTOS
LEGRABOX / TANDEMBOX
MOVENTO / TANDEM

Opseg isporuke:
1 šablona za odbojnik
1 graničnik dubine bušenja ø 8 mm
1 čahura za redukciju ø 8 mm na ø 5 mm

Materijal: plastika/čelik

Br.art	Tvornički broj	JM	Cijena HRK	za
103 395 188 •	ZML.1090	kom	314,00	1 kom

Grupa proizvoda F43

TIP-ON BLUMOTION šablona za prednji razmak LEGRABOX / MOVENTO

Uz pomoć šablone prednji razmak od 2,5 mm se postavlja jednostavno i precizno.



Uporaba za: TIP-ON BLUMOTION vodilice
Materijal: plastika narančasta

Br.art	Tvornički broj	JM	Cijena HRK	za
103 391 469 •	65.5631	kom	30,65	1 kom

Grupa proizvoda F43



Univerzalna šablona za obilježavanje

Mogućnost obilježavanja:
- ravne i križne montažne pločice
- adapter pločice za TIP-ON i BLUMOTION
- AVENTOS HF/HS/HL/HK/HK-S spremnici energije
- AVENTOS HK-XS pričvrsnici fronte
- LEGRABOX, TANDEMBOX, MOVENTO i TANDEM vodilice



Materijal: plastika

Br.art	Tvornički broj	JM	Cijena HRK	za
103 357 068 •	65.5340	kom	14,00	1 kom

Grupa proizvoda F43



TIP-ON BLUMOTION šablona za TANDEMBOX

Pomoću šablone se precizno i jednostavno podešava razmak fronte za 2,5 mm.



Uporaba za: TANDEMBOX
Materijal: plastika narančasta

Br.art	Tvornički broj	JM	Cijena HRK	za
103 395 131 •	65.5627	kom	27,55	1 kom

Grupa proizvoda F43

Hettich

Šablona za bušenje – za tiple BlueJig

- za bušenja s prednje strane za montažu čeličnih tipli: Rastex 15 s tiplom stezne mjere 20 mm = dimenzija bušenja 24 mm, Rastex 15 s tiplom stezne mjere 30 mm = dimenzija bušenja 34 mm, Rastex 25 s tiplom stezne mjere 24,5 mm = dimenzija bušenja 33,5 mm
- praktično pozicioniranje šablone za bušenje za postojeća bušenja Rastex pomoću 2 odvojna zatika, promjera 15 i 25 mm
- s distancerima za debljine podloge 15/16, 18/19 i 21/22 mm
- za kombinacijsko bušenje s drvenim tiplama
- plastika s ojačanim čeličnim čahurama za bušenje





Br.art	Tvornički broj	JM	Cijena HRK	za
103 347 070 •	9079402	kom	453,00	1 kom

Grupa proizvoda 313 F22

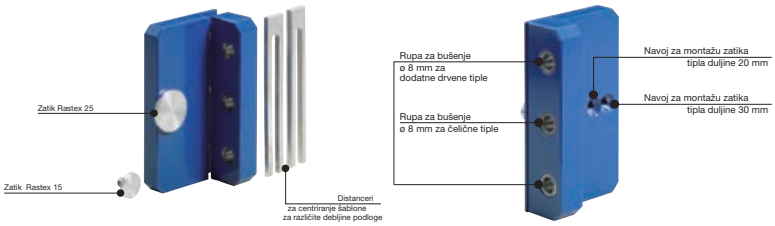

Asortiman drvenih zakrpa

12-dijelni komplet s po 30 komada zakrpa od sljedećih vrsta drva:
- javor
- breza
- prirodna bukva
- parena bukva
- hrast
- joha
- jasen
- smreka
- bor
- ariš
- orah
- sibirski bor

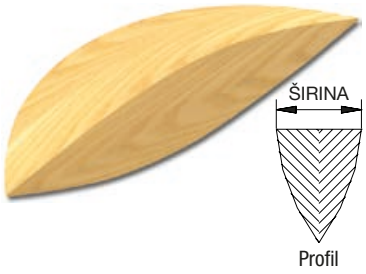

Br.art	Veličina	Širina mm	Sadržaj kom	JM	Cijena HRK	za
103 330 749	2	8	360	KAR	1.113,00	1 KAR

Grupa proizvoda YHO

Drvene zakrpe

Br.art	Veličina	Širina mm	Materijal	Sadržaj kom	JM	Cijena HRK	za
103 330 727	2	8	hrast	500	KAR	801,00	1 KAR
103 330 735	2	8	smreka	500	KAR	312,00	1 KAR
103 330 738	2	8	ariš	500	KAR	441,00	1 KAR
103 330 740	4	15	smreka	200	KAR	255,00	1 KAR

Grupa proizvoda YHO

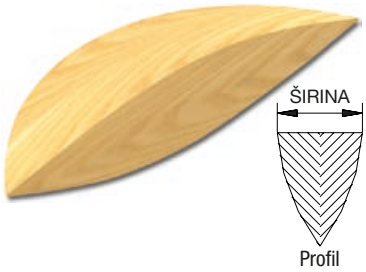

Drvene tiple

- ove drvene tiple izrađuju se od gorske smreke



Br.art	ø mm	Visina mm	Sadržaj kom	JM	Cijena HRK	za
103 330 715	10	9	250	KAR	147,00	1 KAR
103 330 716	15	9	250	KAR	147,00	1 KAR
103 330 717	20	9	250	KAR	147,00	1 KAR
103 330 718	25	9	250	KAR	147,00	1 KAR
103 330 719	30	9	250	KAR	147,00	1 KAR

Grupa proizvoda YHO

Komplet drvenih tipli

- ove drvene tiple izrađuju se od gorske smreke



Opseg isporuke:
- 50 komada ø 10 mm
- 150 komada ø 15 mm
- 150 komada ø 20 mm
- 100 komada ø 25 mm
- 50 komada ø 30 mm



Br.art		JM	Cijena HRK	za
103 330 714		KAR	284,00	1 KAR

Grupa proizvoda YHO

Poprečni drveni čepovi



Br.art	ø mm	Visina mm	Materijal	Sadržaj kg	JM	Cijena HRK	za
103 330 720 •	20	10	smreka	1	KAR	152,00	1 KAR
103 330 721 •	25	10	smreka	1	KAR	147,00	1 KAR
103 330 722 •	30	10	smreka	1	KAR	135,00	1 KAR
103 330 723 •	35	10	smreka	1	KAR	135,00	1 KAR
103 330 724 •	20	10	ariš	1	KAR	270,00	1 KAR
103 330 726 •	25	10	ariš	1	KAR	249,00	1 KAR
103 330 728 •	30	10	ariš	1	KAR	224,50	1 KAR
103 330 729 •	35	10	ariš	1	KAR	226,50	1 KAR
103 330 730 •	40	10	smreka	1	KAR	169,50	1 KAR
103 330 731 •	50	10	smreka	1	KAR	200,00	1 KAR

Grupa proizvoda 300

Čelična vuna Spezial

- za poliranje, čišćenje, brušenje itd.



Br.art	Veličina zrna	Izvedba	Sadržaj g	JM	Cijena HRK	za
103 391 299 •	000	posebno fina	200	kom	35,30	1 kom
103 391 300 •	00	posebno fina	200	kom	35,30	1 kom
103 391 301 •	0	fina	200	kom	35,30	1 kom
103 391 302 •	1	fina	200	kom	35,30	1 kom
103 391 303 •	2	srednje fina	200	kom	35,30	1 kom
103 391 304 •	3	srednje fina	200	kom	35,30	1 kom
103 392 230 •	4	gruba	200	kom	51,90	1 kom

Grupa proizvoda 300

Kutija s priborom za montažu, univerzalna, s 26 dijelova





Opseg isporuke:
- 10 spojnih pločica 50 x 12 mm, pocinčanih (br. art. 103 332 010)
- 10 spojnih pločica 60 x 12 mm, pocinčanih (br. art. 103 332 012)
- 10 spojnih pločica 80 x 12 mm, pocinčanih (br. art. 103 332 014)
- 4 spojnice 160 mm, poniklanih (br.art. 103 332 025)
- 6 univerzalnih kutnika, pocinčanih (br. art. 103 330 470)
- 6 vijaka u kutijama, dvostruko pocinčanih (br. art. 103 330 370)
- 4 spojnika radne ploče 65 mm, pocinčanih (br. art. 103 330 451)
- 4 spojnika radne ploče 150 mm, pocinčanih (br. art. 103 330 450)
- 10 ovjesnih kukica 47 x 47 mm, pocinčanih (br. art. 103 343 111)
- 10 montažnih kutnika 45 x 23 x 23 mm, pocinčanih (br. art. 103 342 650)
- 4 ovjesne kukice za kutnike, pocinčanih (br. art. 103 343 135)
- 6 kutnika Karnifix 60 x 60 mm, pocinčanih (br. art. 103 342 671)
- 6 pločica Karnifix 48 x 65 mm, pocinčanih (br. art. 103 342 670)
- 6 vodilica Karnifix 100 mm, pocinčanih (br. art. 103 342 674)
- 4 kutnika za stalaže 25 mm, pocinčanih (br. art. 103 342 630)
- 4 kutnika za stalaže 30 mm, pocinčanih (br. art. 103 342 631)
- 4 kutnika za stalažu 40 mm, pocinčanih (br. art. 103 342 632)
- 4 kutnika za stalažu 50 mm, pocinčanih (br. art. 103 342 633)
- 4 kutnika za stalažu 60 mm, pocinčanih (br. art. 103 342 634)
- 4 kutnika za stalažu 70 mm, pocinčanih (br. art. 103 342 635)
- 10 kratkih ovjesnih kukica, pocinčanih (br. art. 103 343 133)
- 10 ovjesnih kukica 64 x 46 mm, pocinčanih (br. art. 103 343 121)
- 20 montažnih kutnika za masku (br. art. 103 342 645)
- 50 Euro vijaka 6,3 x 14 mm, pocinčanih (br. art. 103 330 474)
- 50 vijaka sa zaobljenom ravnom glavom 6 x 30 mm bez matica, pocinčanih (br. art. 104 490 726)
- 50 šesterokutnih matica M6, pocinčanih (br. art. 104 431 336)

Br.art		JM	Cijena HRK	za
103 306 812 •		kom	968,00	1 kom

Grupa proizvoda 300

Odstojnik

- za preciznu montažu



Materijal: tvrdi PVC crni

Br.art	Duljina mm	ø mm	Bušenje ø mm	JM	Cijena HRK	za
103 324 205 •	5	20	10	kom	28,85	100 kom
103 324 206 •	10	20	10	kom	42,80	100 kom
103 324 207 •	20	20	10	kom	70,60	100 kom
103 324 208 •	27	20	10	kom	93,80	100 kom

Grupa proizvoda 300

Klin za namještaj

• sa 7 ureza





Br.art	Duljina mm	Širina mm	Visina mm	Materijal	JM	Cijena HRK	za
103 324 012	95	22	maks. 7	bukva sirova	kom	125,50	100 kom
103 324 010	100	20	maks. 7,5	plastika smeđa	kom	74,30	100 kom

Grupa proizvoda 300

OPĆI UVJETI POSLOVANJA
Schachermayer d.o.o. Zagreb
OIB: 96769806716, svibanj 2018.

Adresa: Schachermayer d.o.o.
Vrtni put 5, 10 000 Zagreb
Telefon: +385 (0)1 2499 900
Email: info@schachermayer.hr

Članak 1. OPĆE ODREDBE
1.1 Opći uvjeti poslovanja Društva s ograničenom odgovornošću Schachermayer d.o.o. Zagreb (u daljem tekstu Prodavatelj) sadrže standardne uvjete poslovanja s fizičkim i pravnim osobama (u daljem tekstu Kupci) i odnose se na postupak komunikacije, na uvjete za obavljanje svih poslovnih transakcija i druga pitanja od interesa za poslovanje između Prodavatelja i Kupca, u namjeri da se osigura primjena dobrih poslovnih običaja i prakse i fer odnos prema Kupcu.
1.2 Smatra se da Kupac prihvaća Opće uvjete poslovanja u trenutku zaključivanja ugovora, odnosno zaključivanjem kupovine.
1.3 Ukoliko se pojedni uvjeti u Ugovoru o uvjetima i načinu prodaje zaključenog s Kupcem razlikuju od Općih uvjeta poslovanja, važeći je Ugovor o uvjetima i načinu prodaje.
1.4 Ako je Prodavatelj s Kupcem u duljem poslovnom odnosu, ovi uvjeti se primjenjuju, čak i ako njihovo važenje nije posebno istaknuto.
1.5 Opći uvjeti poslovanja vrijede za sve dodatne poslove neophodne Prodavatelju za ispunjavanje obveze prema Kupcu.
1.6 Opći uvjeti poslovanja vrijede za sve naloge, čak i one koji nisu posebno dogovoreni u pismenoj formi.

Članak 2. SKLAPANJE POSLOVNOG ODNOSA
2.1 Ponude Prodavatelja, čak i one na zahtjev Kupca, nisu obvezujuće za Kupca u pogledu u njima utvrđene cijene, rokova i načina isporuke. Dostavljene tehničke informacije o proizvodima ili rješenja predložena od strane Prodavatelja i uzorci, također su neobvezujući i informativnog karaktera.
2.2 Po isteku roka naznačenog na ponudi, ista za Prodavatelja nije obvezujuća.
2.3 Poslovni odnos se smatra sklopljenim u trenutku pismene potvrde ponude odnosno narudžbe Kupca (fax, mail, narudžbenica, web shop).
2.4 U slučaju da potvrđena ponuda od strane Kupca odstupa od njegove narudžbe, vrijedi potvrđena ponuda.

Članak 3. PRODAJA ROBE
3.1 Kupcima fizičkim osobama prodaja robe se vrši u poslovnicma Prodavatelja u trenutku plaćanja.
3.2 U uvjetima "prodaje pouzećem" prodaja robe se vrši prilikom preuzimanja, odnosno uručenja.
3.3 Kada je Kupac pravna osoba prodaja robe se vrši na način predviđen ugovorom stranaka ukoliko isti postoji. U suprotnom se primjenjuju uvjeti iz Općih uvjeti poslovanja.
3.4 Prodavatelj je izvršio obavezu prodaje robe Kupcu kada mu robu uruči ili preda ispravu kojom se roba može preuzeti.
3.5 Za kupljenu robu Prodavatelj će Kupcu izdati otpremnicu. Kupac je dužan na otpremnici potvrditi primitak robe.
Pravilna i potpuna potvrda primitka robe od strane kupca sadrži: čitko ime i prezime osobe koja preuzima robu,potpis osobe koja preuzima robu.

Članak 4. PREUZIMANJE ILI ISPORUKA ROBE I REKLAMACIJE
4.1 Roba za preuzimanje, za koju je Kupac obaviješten da je spremna za otpremu, mora se preuzeti u roku od 14 dana, ukoliko to nije drugačije dogovoreno. U suprotnom Prodavatelj ima pravo otpremiti robu na trošak i rizik kupca.
4.2 Kupac je dužan u trenutku predaje odnosno preuzimanja pregledati robu. Preuzimanjem robe Kupac potvrđuje da je roba bez materijalnih nedostataka.
4.3 Ako je roba isporučena na adresu Kupca, kupac je dužan prebrojati broj paketa, koleta, paleta i buntova i uporediti sa stanjem na prijevoznici. U slučaju neslaganja ili u slučaju vidljivih vanjskih oštećenja isporučene pošiljke, Kupac je dužan popuniti Zapisnik o oštećenju/manjku robe koji se nalazi kod isporučitelja, potpisati ga, dati isporučitelju na potpis te dostaviti Prodavatelju.
4.4 Kupac je dužan isporučenu robu na uobičajeni način pregledati ili je dati na pregled, čim je to prema redovnom tijeku stvari moguće, i o vidljivim nedostacima obavijestiti Prodavatelja najkasnije u roku od 8 dana od dana preuzimanja, inače gubi pravo koje mu po toj osnovi pripada.
4.5 Prodavatelj će kvalitativne i kvantitativne reklamacije na isporučenu robu prihvatiti isključivo u pismenom obliku u roku od 8 radnih dana od dana preuzimanja robe. Kupac je dužan u reklamacijskom zapisniku navesti točan broj i datum otpremnice ili računa, kako bi se zadovoljili reklamacijski uvjeti.
4.6 Nakon isteka reklamacijskog roka od 8 radnih dana, reklamacije se neće uvažiti.
4.7 U slučaju nedostataka na proizvodu, Prodavatelj se obvezuje na zahtjev i po izboru Kupca:
- zamijeniti proizvod s nedostatkom drugim istovjetnim novim ispravnim proizvodom, ili
- ukloniti nedostatak na proizvodu o svom trošku.

Članak 5. PODIJELJENE ISPORUKE
5.1. Prodavatelju su dopuštene podijeljene odnosno djelomične isporuke, ukoliko to nije drugačije dogovorno s Kupcem.
5.2. Otkazivanje ugovora ili bilo koji drugi način raskida poslovnog odnosa ne utječe na isporuku preostalih dijelova isporuke, osim ako se u raskidu ugovora to nije izričito naznačilo.

Članak 6. ROKOVI ISPORUKE
6.1 Prodavatelj se obvezuje isporučiti naručenu robu: u roku od 2 dana od dana narudžbe, ako se roba nalazi na skladištu u Zagrebu,
- u roku od 3 dana od dana narudžbe, ako se roba nalazi na skladištu u Linzu (Austrija)
- u slučaju da se naručeni artikli ne nalaze ni na jednom skladištu tvrtke Schachermayer ili da naručeni artikli prelaze količinu koja se nalazi na skladištu, vrijede rokovi isporuke od proizvođača.

6.2 Rok isporuke počinje teći od dana prijema pismene potvrde ponude ili narudžbe od strane Kupca.

Članak 7. VIŠA SILA
Termin „Viša sila“, za potrebe ovih Općih uvjeta poslovanja, označava vanjske i izvanredne okolnosti koje nisu postojale u trenutku sklapanja posla, koje se nisu mogle predvidjeti te su nastale bez htijenja i utjecaja Prodavatelja, a njihovo nastajanje, tijek i posljedice nisu mogli biti spriječeni mjerama, sredstvima ili radnjama koje su se u predmetnom međuodnosu okolnosti i nastaloj stvarnoj situaciji mogli opravdano zahtijevati i razumno očekivati od Prodavatelja. Pod pojmom Više sile ili okolnosti za koju nije opravdano i razumno očekivati da se nalazi pod kontrolom ili utjecajem Prodavatelja podrazumijevaju se prirodne nepogode (uključujući i požar, potres, olujno nevrijeme ili poplavu), državni akt ili akt nekog drugog nadležnog tijela, obustava rada, eksplozija, nesreća, pad električne mreže, značajni politički i socijalni nemiri, značajne političke ili ekonomske okolnosti poput pobune, terorističkog čina ili objavljenog i neobjavljenog rata.

Članak 8. ODGOVORNOST I ISKLJUČENJE ODGOVORNOSTI PRODAVATELJA
8.1 Za proizvode koje isporuči Prodavatelj, a podliježu garanciji, vrijede garancijski uvjeti koji su priloženi svakom pojedinom proizvodu.
8.2 Prodavatelj odgovara i za pravne nedostatke prodane robe i dužan je štititi Kupca od prava i zahtjeva trećih osoba kojima bi njegovo pravo bilo isključeno ili suženo.
8.3 Do predaje robe Kupcu, rizik slučajne propasti ili oštećenja stvari snosi Prodavatelj, a s predajom robe rizik prelazi na Kupca.
8.4 Opisi proizvoda u katalozima, lecima i drugim javnim izjavama ne opisuju kvalitetu robe. Slike, dimenzije i težine u našim predlošcima i ponudama samo su približne (mogu odstupati od izgleda proizvoda u stvarnosti u okviru uobičajenih trgovačkih tolerancija) ili dozvoljene prema odgovarajućim normama.
8.5 Prodavatelj ne preuzima garanciju za odstupanje nijanse boje proizvoda koja je zavisna od proizvodnje ili materijala.
8.6 Ako je kupac dobio uzorak proizvoda, tada kvaliteta isporučenog proizvoda treba odgovarati uzorku.

Članak 9. POVRAT ROBE
9.1 Povrat robe koja nije predmet reklamacije, a bila je sa skladišta u Zagrebu, moguće je izvršiti unutar 7 radnih dana, a trošak transporta do Zagreba snosi Kupac. Za povrate nakon roka od 7 dana Kupcu će se zaračunati manipulativni trošak u iznosu 15% od ukupne vrijednosti vraćene robe.
9.2 Povrat robe koja nije predmet reklamacije, a bila je sa skladišta u Austriji, moguće je izvršiti samo u slučaju da je za istu i Prodavatelju omogućen povrat u Austriju. Ukoliko se kupcu odobri takav povrat, biti će mu zaračunan manipulativni trošak u iznosu 25% od ukupne vrijednosti vraćene robe.
9.3 Gore navedeni povrati mogući su samo ako je roba u originalnom pakiranju, bez oštećenja i znakova korištenja. Troškove povrata snosi Kupac.
9.4 Artikle koji su za Kupca naručeni direktno od proizvođača tj. artikle koji nisu sa skladišta Prodavatelja (u poslovnom žargonu Prodavatelja KB artikli) nije moguće vratiti.

Članak 10. CIJENE
10.1 Cijene su u hrvatskim kunama (HRK) s obaveznom naznakom da li su to maloprodajne cijene s uračunatim PDV-om ili veleprodajne cijene bez uračunatog PDV-a.
10.2 Ugovorne strane mogu zaključivanjem ugovora utvrditi drugačije cijene, dodatne pogodnosti, rabate i druge uvjete prodaje.
10.3 Prodavatelj se zbog velikog asortimana robe ne obavezuje obavijestiti kupca o nastalim promjenama cijena.

Članak 11. UVJETI PLAĆANJA
11.1 Plaćanje robe se vrši isljučivo u hrvatskim kunama (HRK), osim kod ino plaćanja, kada ino Kupac uplatu vrši na devizni račun Prodavatelja.
11.2 Kupac fizička osoba dužan je platiti robu u trenutku preuzimanja robe od Prodavatelja, odnosno prilikom dostave od strane prijevoznika u uvjetima "plaćanje pouzećem".
11.3 Kod uvjeta prodaje "plaćanje pouzećem" roba se naplaćuje prilikom uručenja.
11.4 Kad je Kupac fizička osoba, plaćanje se vrši gotovinom ili kreditnom karticom. Kad je Kupac pravna osoba, plaćanje se vrši gotovinom, preko poslovnog računa ili na drugi način određen ugovorom stranaka.
11.5 Za Kupce pravne osobe koji se po prvi put pojavljuju kao kupac i za koje se ne može očekivati kontinuitet suradnje, uobičajeni način plaćanja je predračunski. S kupcima kod kojih je pretpostavka kontinuitet suradnje, odnosno postoji određeni ekonomski interes, zaključuje se Ugovor o uvjetima i načinu prodaje, kako bi se definirali svi bitni uvjeti prodaje/suradnje, ili, ako je isporuka manje vrijednosti, ti uvjeti će biti iskazani na računu. Kada je kupac fizička osoba ugovor se ne zaključuje, a ako dođe do zaključivanja ugovora nije potrebna posebna forma.
11.6 Prodavatelj se obvezuje Kupcu izdati račun, bez obzira da li je Kupac fizička ili pravna osoba.
11.7 Rok za plaćanje počinje teći s danom izdavanja računa.
11.8 Kupac u zakašnjenju plaćanja dužan je nadoknaditi Prodavatelju sve troškove nastale zbog zakašnjenja, kao i pripadajuću zakonsku kamatu. U slučaju da Kupac pravna osoba na dan uplate ima dospjele otvorene stavke, Prodavatelj će zatvarati račune po dospijeću.

Članak 12. UGOVORI
12.1 Prilikom potpisivanja ugovora, Kupac predaje Prodavatelju Izvod iz sudskog registra ili Rješenje o osnivanju sa svim izmjenama i dopunama.
12.2 Svaka obavijest koju ugovorne strane upućuju jedna drugoj biti će poslana pismom, faksom ili e-mailom i isto tako potvrđena.
12.3 U slučaju da jedna od Ugovornih strana promijeni sjedište, dužna je o tome obavijestiti drugu Ugovornu stranu, u roku od 8 dana od dana promjene adrese sjedišta. Ukoliko to ne učini, sve isporuke će se smatrati uredno izvršenim ukoliko budu isporučene na posljednju poznatu adresu sjedišta Ugovorne strane.
12.4 Prodavatelj će odobriti kupcu kreditni limit, odnosno maksimalni iznos zaduženja kupca u određenom trenutku. Kupac se obavezuje da će isporučenu robu plaćati u dogovorenom roku.
12.5 Ukoliko vrijednost naručene robe prelazi iznos limita, Kupac je dužan prije isporuke platiti iznos za koji se isti prekoračuje.
12.6 Ukoliko Kupac ne podmiri dugovanja u dogovorenom roku, Prodavatelj će ga kontinuirano obavještavati i to:
- pismenom Obavijesti
- pismenom Opomenom
- pismenom Drugom opomenom prije blokade isporuke robe
- pismenom Opomenom pred tužbu

Članak 13. RASKID UGOVORA ZBOG NEISPUNJAVANJA UGOVORNIH ODREDBI
13.1 Prodavatelj ima pravo raskinuti ugovor s Kupcem kada Kupac ne izvrši svoju ugovorenu obvezu u predviđenom roku, ili prije isteka roka za ispunjenje obaveze ako je očito da Kupac neće ispuniti svoju obavezu iz ugovora.
13.2 Ako nakon sklapanja ugovora nastupe okolnosti koje otežavaju ispunjenje obaveze jedne strane, ili ako se zbog njih ne može ostvariti svrha ugovora, a u jednom i u drugom slučaju u toj mjeri da je očito da ugovor više ne odgovara očekivanjima ugovornih strana i da bi po općem mišljenju bilo nepravično održati ga na snazi takav kakav je, strana kojoj je otežano ispunjenje obaveze, odnosno strana koja zbog promijenjenih okolnosti ne može ostvariti svrhu ugovora može zahtijevati da se ugovor raskine.
13.3 Raskid ugovora ne može se zahtijevati ako je strana koja se poziva na promijenjene okolnosti bila dužna u vrijeme sklapanja ugovora uzeti u obzir te okolnosti ili ih je mogla izbjeći ili savladati.
13.4 Strana koja zahtijeva raskid ugovora ne može se pozivati na promijenjene okolnosti koje su nastupile nakon isteka roka određenog za ispunjenje njezine obaveze.
13.5 Ugovor se neće raskinuti ako druga strana ponudi ili pristane da se odgovarajući uvjeti ugovora pravično izmijene.
13.6 Kada je ispunjenje ugovorne obaveze jedne strane postalo nemoguće zbog događaja za koji nije odgovorna ni jedna ni druga strana, gasi se obaveza druge.

Članak 14. PRIDRŽAJ PRAVA VLASNIŠTVA
14.1 Sva roba i sve isporuke do plaćanja cijelog iznosa ostaju u vlasništvu Prodavatelja. Pored toga, Prodavatelj može zadržati robu u svom vlasništvu, iako je ta konkretna roba već plaćena, sve do podmirenja svih potraživanja nastalih u poslovnom odnosu, uključujući sva sporedna potraživanja.
14.2 Preproda li Kupac robu za koju postoji pridržaj prava vlasništva, onda umjesto zadržane imovine nastupa potraživanje u iznosu prodajne cijene. Potraživanje po osnovi prodajne cijene u tom trenutku prelazi na Prodavatelja.

Članak 15. MATERIJALNA I FINANCIJSKA ODOBRENJA
15.1 Za povrat robe Kupcu se ispostavlja materijalno odobrenje. Prodavatelj izdaje odobrenje tek kada je roba koja je predmet povrata stvarno vraćena Prodavatelju, odnosno pristigla u sjedište Prodavatelja.
15.2 Za eventualno utvrđenu pogrešnu cijenu na računu, Kupcu se ispostavlja financijsko odobrenje.
15.3 Po primitku odobrenja, svaki Kupac je dužan jedan primjerak ovjeriti i vratiti Prodavatelju zbog ispravke poreza. U suprotnom, Kupac za ispostavljeno odobrenje neće moći umanjiti svoju obvezu prema Prodavatelju.
15.4 Neiskorištena odobrenja nakon 3 godine odlaze u zastaru.

Članak 16. ZAŠTITA OSOBNIH PODATAKA
16.1 Zaštitu Vaših osobnih podataka shvaćamo vrlo ozbiljno. Za sve informacije o zaštiti osobnih podataka molim Vas da pogledate smjernice o zaštiti osobnih podataka dostupne na **http://www.schachermayer.hr/datenschutz/**

Članak 17. ZAVRŠNE ODREDBE
16.1 Sva pitanja koja nisu regulirana Općim uvjetima poslovanja reguliraju se Ugovorom stranaka, Zakonom o obveznim odnosima i Zakonom o zaštiti potrošača. Ukoliko je za kupca fizičku osobu (potrošača) bilo koja od odredbi ovih Općih uvjeta poslovanja suprotna s odredbom Zakona o zaštiti potrošača primijeniti će se Zakon o zaštiti potrošača.
16.2 Opći uvjeti poslovanja dostupni su u svim poslovnicama Prodavatelja, a biti će objavljeni i na web stranici Prodavatelja i u svim katalozima izdanim od 2017. godine nadalje.
16.3 U slučaju spora u vezi tumačenja, primjene, pravdanja, trajanja, pravovaljanosti ili posljedica Općih uvjeta poslovanja, ugovorne strane će pokušati spor riješiti sporazumnim putem. U suprotnom, za rješavanje sporova biti će nadležan stvarno i mjesno nadležni sud u Zagrebu.
16.4. U slučaju da jedna ili više odredbi ovih Općih uvjeta bude utvrđena ništetnom, to neće utjecati na valjanost ostalih odredbi ovih Općih uvjeta koje će ostati na snazi i u punoj primjeni. Ako se bilo koja odredba ovih Općih uvjeta pokaže nezakonitom ili neprovedivom, ostale odredbe Općih uvjeta će u cijelosti ostati na snazi. Ako bi bilo koja odredba ovih Općih uvjeta bila proglašena ništetnom, takvu ništetnu odredbu će se odmah zamijeniti novom odredbom koja će biti valjanog oblika i sadržaja i koja će na pravno valjani način nastojati postići, u mjeri u kojoj je to moguće, svrhu i namjeru ništetne odredbe.
16.5 Opći uvjeti poslovanja stupaju na snagu i primjenjuju se od studenog 2016.